Productos SKF de Transmisión de Potencia

BECANI
SOLUCIONES INDUSTRIALES

® SKF es una marca registrada del Grupo SKF.

Hytrel es marca registrada de DuPont. Dacromet y Dacrotized son marcas registradas de la empresa Metal Coatings International Inc.

© Grupo SKF 2011
El contenido de esta publicación es copyright del editor y no se puede reproducir (ni siquiera extractos) a no ser que se obtenga permiso escrito anteriormente. Se ha puesto mucho cuidado en garantizar la precisión de la información contenida en esta publicación, pero no se aceptan responsabilidades por daño o pérdida ya sea directo, indirecto o a consecuencia del uso de la información aquí contenida.

PUB PT/P1 11015 ES · De marzo 2011

Esta publicación sustituye a la publicación 6219.

Impreso en Alemania en paper ecológico.

www.becani.com-becani@becani.com- Tlf: 881986561

Contenidos

1 Correas SKF 9

2 Cadenas SKF..... 69

3 Acoplamientos SKF 95

4 Casquillos y cubos SKF..... 127

5 Piñones SKF 137

6 Poleas SKF 215

7 Herramientas inteligentes 297

BECANI
SOLUCIONES INDUSTRIALES

La marca SKF® representa ahora mucho más de lo que ha representado tradicionalmente, y ofrece grandes posibilidades a clientes tan valiosos como usted.

Mientras SKF mantiene su liderazgo en todo el mundo como fabricante de rodamientos de alta calidad, las últimas mejoras técnicas, así como los productos y servicios más innovadores, han hecho que SKF se haya convertido en un auténtico proveedor de soluciones, aportando un mayor valor añadido a nuestros clientes.

Estas soluciones permiten a los clientes obtener una mayor productividad, no sólo mediante productos innovadores, específicos para cada aplicación, sino también mediante herramientas de diseño de última generación, así como servicios de consultoría, programas de optimización de activos en plantas de producción, y las técnicas de gestión logística más avanzadas del sector.

La marca SKF todavía representa lo mejor en el campo de los rodamientos, pero ahora representa mucho más.

SKF – la empresa del conocimiento industrial

BECANI
SOLUCIONES INDUSTRIALES

www.becani.com-becani@becani.com- Tlf: 881986561

Prefacio

Los productos de transmisión de potencia desempeñan un papel importante en el rendimiento general de los rodamientos y son el nexo de unión vital entre las partes móviles de un equipo. SKF, al crear su propia gama de productos de transmisión de potencia, ofrece unos productos con una buena correspondencia y da a elegir a los ingenieros entre todo un abanico de diseños clasificados por rendimiento y precio.

Reunir todos los productos de transmisión de potencia bajo una sola marca ofrece beneficios significativos para los usuarios, aparte de la tranquilidad y confianza que conlleva una marca conocida. SKF puede ofrecer suministros con un origen único, muy conveniente, para productos y servicios con un gran número de artículos en stock. Esto, a su vez, brinda la oportunidad de simplificar la logística para el usuario final y de reducir el trabajo administrativo.

Ya que los rodamientos y los demás componentes de transmisión de potencia trabajan juntos en muchos sectores industriales, muchos de los problemas y fallos de los rodamientos se pueden identificar gracias a los conocimientos sobre transmisión de potencia. Ejemplos de esos sectores industriales son el alimentario, el de procesamiento de petróleo y gas, la industria papelera, la textil, la metalúrgica, la empaquetadora, la de minería, procesamiento de minerales y cemento, la agrícola, y la de manipulación de materiales. SKF, gracias al entendimiento combinado sobre sistemas de rodamientos y transmisión de potencia, consigue mejorar el apoyo que le da a los usuarios.

Todos los productos de transmisión de potencia SKF están identificados con un prefijo específico de designación SKF. Además de eso, la designación se ciñe a estándares internacionales que facilitan su reconocimiento y contraste. La gama de productos de transmisión de potencia SKF cubre los productos más comunes, que se pueden dividir en seis categorías: correas, poleas, cadenas, piñones, acoplamientos, y casquillos y cubos.

Acerca de la información contenida en este catálogo

La información de este catálogo refleja la tecnología vanguardista de SKF a mediados de 2010. Esta información puede variar con respecto a la contenida en catálogos anteriores como resultado de métodos de cálculo revisados, rediseños o desarrollos tecnológicos.

SKF se reserva el derecho a efectuar mejoras continuadas sobre los productos SKF con respecto a materiales, diseño y métodos de manufactura, así como cambios necesarios por desarrollos tecnológicos.

Otros catálogos de Transmisión de Potencia

La información sobre los productos también está disponible en la página web de productos de transmisión de potencia SKF en www.skfptp.com. La página web no sólo proporciona información sobre los productos, sino también herramientas de cálculo en línea, esquemas, y funciones de búsqueda y selección.

Los principales catálogos impresos de SKF Power Transmission son:

- Catálogo SKF Transmission chain
- Catálogo SKF Couplings
- Catálogo Aros Cónicos de Fijación FX SKF
- Catálogo SKF Xtra Power Belts

Para más información sobre los productos de transmisión de potencia SKF, contacte con su comercial de SKF local o con su concesionario oficial SKF.

BECANI SOLUCIONES INDUSTRIALES

www.becani.com-becani@becani.com- Tlf: 881986561

SKF – la empresa del conocimiento industrial

SKF, la empresa que inventó el rodamiento de bolas a rótula hace 100 años, ha pasado a ser una auténtica empresa del conocimiento industrial capaz de servirse de cinco plataformas para crear soluciones únicas para sus clientes. Estas plataformas incluyen rodamientos, unidades de rodamientos y obturaciones, por supuesto, pero también abarcan otras áreas entre las que se encuentran: lubricantes y sistemas de lubricación, fundamentales para la larga duración de los rodamientos en muchas aplicaciones; mecatrónica, que combina los conocimientos sobre mecánica y electrónica para convertirlos en sistemas para un movimiento lineal más eficaz y soluciones sensorizadas; y una gama completa de servicios que van desde el diseño y el apoyo logístico hasta la monitorización de estado y los sistemas de fiabilidad.

Aunque el ámbito es ahora mayor, SKF continúa ostentando el liderazgo mundial en el diseño, fabricación y comercialización de rodamientos, así como de productos complementarios tales como las obturaciones radiales. Asimismo, SKF ocupa una posición cada vez más importante en el mercado de productos para el movimiento lineal, rodamientos de alta precisión para aplicaciones aeroespaciales, husillos para máquina herramienta y servicios de mantenimiento de plantas.

El Grupo SKF posee la certificación internacional de gestión medioambiental según la normativa ISO 14001, así como la certificación de gestión de la salud y la seguridad, según la normativa OHSAS 18001. Cada una de las distintas divisiones ha obtenido la certificación de calidad según la normativa ISO 9001 y otros requisitos específicos de los clientes.

Sus cerca de 100 fábricas en todo el mundo y representantes en 70 países, hacen de SKF una auténtica compañía internacional. Asimismo, sus 15 000 concesionarios y distribuidores en todo el mundo, el mercado de comercio electrónico y su sistema de distribución global, acercan a SKF a sus clientes, tanto para el suministro de productos como de servicios. Se puede decir que las soluciones de SKF están disponibles donde y cuando los clientes las necesiten. En resumen, la empresa y la marca SKF son ahora más fuertes que nunca. Como empresa del conocimiento industrial, estamos preparados para proporcionarle productos de máximo nivel, recursos intelectuales y la visión que le llevará al éxito.

© Airbus – photo: e^{x}m company, H. Goussé

Evolución de la tecnología por cable
SKF cuenta con conocimientos especializados en el creciente mercado de la tecnología por cable, desde el fly-by-wire, pasando por el drive-by-wire, hasta llegar al work-by-wire. SKF fue pionera en llevar a la práctica la tecnología de fly-by-wire y trabaja en estrecha colaboración con todos los líderes de la industria aeroespacial. Por ejemplo, prácticamente todos los aviones de tipo Airbus utilizan sistemas por cable de SKF para el control de vuelo desde la cabina.

Asimismo, SKF lidera el campo de la conducción por cable en automóviles, y ha colaborado con ingenieros del sector de la automoción para desarrollar dos prototipos que emplean la mecatrónica de SKF para los sistemas de dirección y frenado. Posteriores evoluciones de la tecnología por cable han llevado a SKF a fabricar una carretilla elevadora totalmente eléctrica, que usa la mecatrónica en lugar de la hidráulica para todos sus controles.

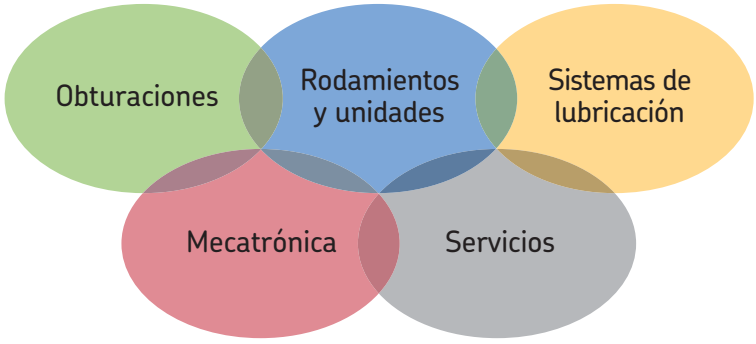

www.becani.com-becani@becani.com- Tlf: 881986561

Aprovechamiento de la energía eólica

La creciente industria de producción de energía eléctrica generada por el viento proporciona una fuente de electricidad limpia y ecológica. SKF trabaja estrechamente con los líderes mundiales del sector en el desarrollo de turbinas eficaces y sin problemas, ofreciendo una amplia gama de rodamientos de gran tamaño altamente especializados y sistemas de monitorización de estado que prolongan la vida de los equipos en los ambientes extremos y a menudo remotos de los parques eólicos.

Trabajo en entornos extremos

Durante los inviernos helados, especialmente en los países septentrionales, las temperaturas extremas bajo cero pueden provocar que los rodamientos de las transmisiones de los ferrocarriles se agarroten debido a la falta de lubricación. SKF ha creado una nueva familia de lubricantes sintéticos formulados para mantener la viscosidad incluso en estas temperaturas extremas. Los conocimientos de SKF permiten a los fabricantes y usuarios finales superar los problemas de rendimiento provocados por las temperaturas extremas, ya sean frías o calurosas. Por ejemplo, los productos SKF funcionan en entornos muy variados, como en hornos de cocción y congeladores instantáneos en las plantas de procesamiento de alimentos.

Desarrollo de un aspirador más limpio

El motor eléctrico y sus rodamientos son el corazón de muchos electrodomésticos. SKF trabaja en estrecha colaboración con los fabricantes de electrodomésticos con el fin de mejorar el rendimiento de los productos, reducir costes, y disminuir el peso y el consumo energético. Un ejemplo reciente de esta colaboración es la producción de una nueva generación de aspiradoras con una potencia de aspiración considerablemente mayor. Los conocimientos de SKF sobre la tecnología de pequeños rodamientos también se aplican a los fabricantes de herramientas eléctricas y equipos de oficina.

Mantenimiento de un laboratorio I+D a 350 km/h

Además de las prestigiosas instalaciones de investigación y desarrollo que SKF tiene en Europa y Estados Unidos, las carreras de Fórmula 1 ofrecen un entorno único para que SKF pueda probar los límites de la tecnología de rodamientos. Durante más de 60 años, los productos, la ingeniería y los conocimientos de SKF han ayudado a que Scuderia Ferrari se convierta en todo un mito dentro de la competición de la F1. Un coche de competición Ferrari normal utiliza más de 150 componentes SKF. Las lecciones que se aprenden aquí se aplican a los productos que suministramos a los fabricantes de automóviles y al mercado de proveedores de recambios de todo el mundo.

Cumplimos con la optimización de la eficiencia de activos

A través de SKF Reliability Systems, SKF ofrece una amplia gama de productos y servicios para mejorar la eficiencia de los activos, desde hardware y software de monitorización de estado, hasta estrategias de mantenimiento, asistencia técnica y programas de fiabilidad de maquinaria. Con el fin de optimizar la eficiencia y fomentar la productividad, muchas instalaciones industriales han elegido ya una Solución Integrada de Mantenimiento, en la que SKF presta todos los servicios bajo un contrato de tarifa fija basado en el rendimiento.

Planificación de un crecimiento sostenible

Por su propia naturaleza, los rodamientos contribuyen de forma positiva al medio ambiente, permitiendo que la maquinaria funcione de modo más eficiente, consuma menos energía y requiera menos lubricación. Al elevar el nivel de rendimiento de nuestros propios productos, SKF está poniendo en marcha una nueva generación de productos y equipos de alta eficiencia. Pensando en el futuro y en el mundo que dejaremos a nuestros hijos, la política del Grupo SKF de medio ambiente, salud y seguridad, así como sus técnicas de fabricación, están planificadas e implementadas para ayudar a proteger y conservar los limitados recursos naturales del planeta. Mantenemos nuestro compromiso de crecimiento sostenible y responsable con el medio ambiente.

BECANI SOLUCIONES INDUSTRIALES

www.becani.com-becani@becani.com- Tlf: 881986561

BECANI
SOLUCIONES INDUSTRIALES

www.becani.com-becani@becani.com- Tlf: 881986561

Correas

Correas trapeciales 10

Correas clásicas 12

Correas trapeciales de sección estrecha 17

Correas trapeciales dentadas 18

Correas clásicas dentadas 20

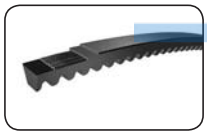
Correas trapeciales dentadas de sección estrecha. 23

Correas de velocidad variable 24

Correas trapeciales múltiples. 25

Correas trapeciales múltiples. 26

Correas trapeciales múltiples de sección estrecha. 27

Correas dobles (Hex) clásicas. 28

Correas acanaladas 29

Correas síncronas 32

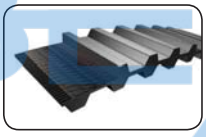
Correas síncronas dobles 42

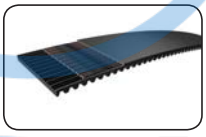
Correas HiTD 47

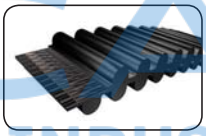
Correas HiTD de dos caras. 52

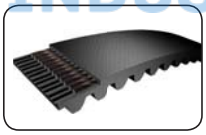
Correas de transmisión de alto par 55

Correas síncronas de alto par en ambas caras de la correa. 59

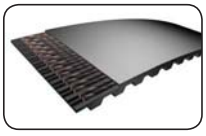
Correas síncronas dobles métricas. 61

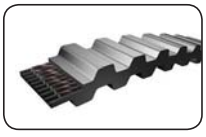
Correas síncronas dobles métricas. 64

BECANI SOLUCIONES INDUSTRIALES

www.becani.com-becani@becani.com- Tlf: 881986561

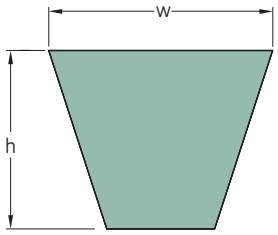

Sección	Dimensiones Diámetro primitivo	w	h	Designación
–	mm			–
SPZ	512	9,7	8	PHG SPZ512
	560	9,7	8	PHG SPZ560
	562	9,7	8	PHG SPZ562
	587	9,7	8	PHG SPZ587
	612	9,7	8	PHG SPZ612
	630	9,7	8	PHG SPZ630
	637	9,7	8	PHG SPZ637
	662	9,7	8	PHG SPZ662
	670	9,7	8	PHG SPZ670
	687	9,7	8	PHG SPZ687
	710	9,7	8	PHG SPZ710
	722	9,7	8	PHG SPZ722
	737	9,7	8	PHG SPZ737
	750	9,7	8	PHG SPZ750
	760	9,7	8	PHG SPZ760
	762	9,7	8	PHG SPZ762
	772	9,7	8	PHG SPZ772
	787	9,7	8	PHG SPZ787
	800	9,7	8	PHG SPZ800
	812	9,7	8	PHG SPZ812
	825	9,7	8	PHG SPZ825
	837	9,7	8	PHG SPZ837
	850	9,7	8	PHG SPZ850
	862	9,7	8	PHG SPZ862
	875	9,7	8	PHG SPZ875
	887	9,7	8	PHG SPZ887
	900	9,7	8	PHG SPZ900
	912	9,7	8	PHG SPZ912
	925	9,7	8	PHG SPZ925
	937	9,7	8	PHG SPZ937
	950	9,7	8	PHG SPZ950
	962	9,7	8	PHG SPZ962
	987	9,7	8	PHG SPZ987
	1 000	9,7	8	PHG SPZ1000
	1 010	9,7	8	PHG SPZ1010
	1 012	9,7	8	PHG SPZ1012
	1 024	9,7	8	PHG SPZ1024
	1 037	9,7	8	PHG SPZ1037
	1 047	9,7	8	PHG SPZ1047
	1 060	9,7	8	PHG SPZ1060
	1 077	9,7	8	PHG SPZ1077
	1 080	9,7	8	PHG SPZ1080
	1 087	9,7	8	PHG SPZ1087
	1 112	9,7	8	PHG SPZ1112
	1 120	9,7	8	PHG SPZ1120
	1 137	9,7	8	PHG SPZ1137
	1 140	9,7	8	PHG SPZ1140
	1 150	9,7	8	PHG SPZ1150
	1 162	9,7	8	PHG SPZ1162
	1 180	9,7	8	PHG SPZ1180
	1 187	9,7	8	PHG SPZ1187
	1 200	9,7	8	PHG SPZ1200
	1 202	9,7	8	PHG SPZ1202
	1 212	9,7	8	PHG SPZ1212
	1 237	9,7	8	PHG SPZ1237

Sección	Dimensiones Diámetro primitivo	w	h	Designación
–	mm			–
SPZ	1 250	9,7	8	PHG SPZ1250
	1 262	9,7	8	PHG SPZ1262
	1 270	9,7	8	PHG SPZ1270
	1 287	9,7	8	PHG SPZ1287
	1 312	9,7	8	PHG SPZ1312
	1 320	9,7	8	PHG SPZ1320
	1 337	9,7	8	PHG SPZ1337
	1 340	9,7	8	PHG SPZ1340
	1 347	9,7	8	PHG SPZ1347
	1 362	9,7	8	PHG SPZ1362
	1 387	9,7	8	PHG SPZ1387
	1 400	9,7	8	PHG SPZ1400
	1 412	9,7	8	PHG SPZ1412
	1 420	9,7	8	PHG SPZ1420
	1 437	9,7	8	PHG SPZ1437
	1 462	9,7	8	PHG SPZ1462
	1 487	9,7	8	PHG SPZ1487
	1 500	9,7	8	PHG SPZ1500
	1 512	9,7	8	PHG SPZ1512
	1 520	9,7	8	PHG SPZ1520
	1 537	9,7	8	PHG SPZ1537
	1 562	9,7	8	PHG SPZ1562
	1 587	9,7	8	PHG SPZ1587
	1 600	9,7	8	PHG SPZ1600
	1 612	9,7	8	PHG SPZ1612
	1 637	9,7	8	PHG SPZ1637
	1 650	9,7	8	PHG SPZ1650
	1 662	9,7	8	PHG SPZ1662
	1 687	9,7	8	PHG SPZ1687
	1 700	9,7	8	PHG SPZ1700
	1 737	9,7	8	PHG SPZ1737
	1 750	9,7	8	PHG SPZ1750
	1 762	9,7	8	PHG SPZ1762
	1 787	9,7	8	PHG SPZ1787
	1 800	9,7	8	PHG SPZ1800
	1 812	9,7	8	PHG SPZ1812
	1 837	9,7	8	PHG SPZ1837
	1 850	9,7	8	PHG SPZ1850
	1 862	9,7	8	PHG SPZ1862
	1 887	9,7	8	PHG SPZ1887
	1 900	9,7	8	PHG SPZ1900
	1 937	9,7	8	PHG SPZ1937
	1 950	9,7	8	PHG SPZ1950
	1 987	9,7	8	PHG SPZ1987
	2 000	9,7	8	PHG SPZ2000
	2 037	9,7	8	PHG SPZ2037
	2 060	9,7	8	PHG SPZ2060
	2 120	9,7	8	PHG SPZ2120
	2 137	9,7	8	PHG SPZ2137
	2 160	9,7	8	PHG SPZ2160
	2 187	9,7	8	PHG SPZ2187
	2 240	9,7	8	PHG SPZ2240
	2 262	9,7	8	PHG SPZ2262
	2 280	9,7	8	PHG SPZ2280
	2 287	9,7	8	PHG SPZ2287

Sección	Dimensiones Diámetro primitivo	w	h	Designación
–	mm			–
SPZ	2 360	9,7	8	PHG SPZ2360
	2 410	9,7	8	PHG SPZ2410
	2 500	9,7	8	PHG SPZ2500
	2 540	9,7	8	PHG SPZ2540
	2 580	9,7	8	PHG SPZ2580
	2 650	9,7	8	PHG SPZ2650
	2 690	9,7	8	PHG SPZ2690
	2 800	9,7	8	PHG SPZ2800
	2 840	9,7	8	PHG SPZ2840
	2 900	9,7	8	PHG SPZ2900
	3 000	9,7	8	PHG SPZ3000
	3 150	9,7	8	PHG SPZ3150
	3 170	9,7	8	PHG SPZ3170
	3 350	9,7	8	PHG SPZ3350
	3 550	9,7	8	PHG SPZ3550
SPA	732	12,7	10	PHG SPA732
	757	12,7	10	PHG SPA757
	775	12,7	10	PHG SPA775
	782	12,7	10	PHG SPA782
	800	12,7	10	PHG SPA800
	807	12,7	10	PHG SPA807
	832	12,7	10	PHG SPA832
	850	12,7	10	PHG SPA850
	857	12,7	10	PHG SPA857
	882	12,7	10	PHG SPA882
	900	12,7	10	PHG SPA900
	907	12,7	10	PHG SPA907
	925	12,7	10	PHG SPA925
	932	12,7	10	PHG SPA932
	950	12,7	10	PHG SPA950
	957	12,7	10	PHG SPA957
	969	12,7	10	PHG SPA969
	975	12,7	10	PHG SPA975
	982	12,7	10	PHG SPA982
	1 000	12,7	10	PHG SPA1000
	1 007	12,7	10	PHG SPA1007
	1 030	12,7	10	PHG SPA1030
	1 032	12,7	10	PHG SPA1032
	1 055	12,7	10	PHG SPA1055
	1 060	12,7	10	PHG SPA1060
	1 082	12,7	10	PHG SPA1082
	1 090	12,7	10	PHG SPA1090
	1 107	12,7	10	PHG SPA1107
	1 120	12,7	10	PHG SPA1120
	1 132	12,7	10	PHG SPA1132
	1 150	12,7	10	PHG SPA1150
	1 157	12,7	10	PHG SPA1157
	1 180	12,7	10	PHG SPA1180
	1 190	12,7	10	PHG SPA1190
	1 200	12,7	10	PHG SPA1200
	1 207	12,7	10	PHG SPA1207
	1 220	12,7	10	PHG SPA1220
	1 232	12,7	10	PHG SPA1232
	1 250	12,7	10	PHG SPA1250
	1 257	12,7	10	PHG SPA1257

También disponemos de correas con diámetros no estándar.

www.becani.com-becani@becani.com- Tlf: 881986561

Sección	Dimensiones Diámetro primitivo	w	h	Designación
–	mm			–
SPA	1 272	12,7	10	PHG SPA1272
	1 282	12,7	10	PHG SPA1282
	1 300	12,7	10	PHG SPA1300
	1 307	12,7	10	PHG SPA1307
	1 320	12,7	10	PHG SPA1320
	1 332	12,7	10	PHG SPA1332
	1 357	12,7	10	PHG SPA1357
	1 360	12,7	10	PHG SPA1360
	1 367	12,7	10	PHG SPA1367
	1 382	12,7	10	PHG SPA1382
	1 400	12,7	10	PHG SPA1400
	1 407	12,7	10	PHG SPA1407
	1 415	12,7	10	PHG SPA1415
	1 420	12,7	10	PHG SPA1420
	1 432	12,7	10	PHG SPA1432
	1 450	12,7	10	PHG SPA1450
	1 457	12,7	10	PHG SPA1457
	1 482	12,7	10	PHG SPA1482
	1 490	12,7	10	PHG SPA1490
	1 500	12,7	10	PHG SPA1500
	1 507	12,7	10	PHG SPA1507
	1 532	12,7	10	PHG SPA1532
	1 550	12,7	10	PHG SPA1550
	1 557	12,7	10	PHG SPA1557
	1 582	12,7	10	PHG SPA1582
	1 600	12,7	10	PHG SPA1600
	1 607	12,7	10	PHG SPA1607
	1 632	12,7	10	PHG SPA1632
	1 650	12,7	10	PHG SPA1650
	1 657	12,7	10	PHG SPA1657
	1 682	12,7	10	PHG SPA1682
	1 700	12,7	10	PHG SPA1700
	1 707	12,7	10	PHG SPA1707
	1 732	12,7	10	PHG SPA1732
	1 750	12,7	10	PHG SPA1750
	1 757	12,7	10	PHG SPA1757
	1 782	12,7	10	PHG SPA1782
	1 800	12,7	10	PHG SPA1800
	1 807	12,7	10	PHG SPA1807
	1 820	12,7	10	PHG SPA1820
	1 832	12,7	10	PHG SPA1832
	1 850	12,7	10	PHG SPA1850
	1 857	12,7	10	PHG SPA1857
	1 882	12,7	10	PHG SPA1882
	1 900	12,7	10	PHG SPA1900
	1 907	12,7	10	PHG SPA1907
	1 932	12,7	10	PHG SPA1932
	1 950	12,7	10	PHG SPA1950
	1 957	12,7	10	PHG SPA1957
	1 982	12,7	10	PHG SPA1982
	2 000	12,7	10	PHG SPA2000
	2 032	12,7	10	PHG SPA2032
	2 057	12,7	10	PHG SPA2057
	2 060	12,7	10	PHG SPA2060
	2 082	12,7	10	PHG SPA2082
	2 120	12,7	10	PHG SPA2120
	2 132	12,7	10	PHG SPA2132
	2 160	12,7	10	PHG SPA2160
	2 182	12,7	10	PHG SPA2182
	2 207	12,7	10	PHG SPA2207
	2 232	12,7	10	PHG SPA2232
	2 240	12,7	10	PHG SPA2240
	2 282	12,7	10	PHG SPA2282
	2 300	12,7	10	PHG SPA2300
	2 307	12,7	10	PHG SPA2307
	2 332	12,7	10	PHG SPA2332
	2 360	12,7	10	PHG SPA2360
	2 382	12,7	10	PHG SPA2382
	2 430	12,7	10	PHG SPA2430
	2 432	12,7	10	PHG SPA2432
	2 482	12,7	10	PHG SPA2482
	2 500	12,7	10	PHG SPA2500
	2 532	12,7	10	PHG SPA2532
	2 582	12,7	10	PHG SPA2582
	2 607	12,7	10	PHG SPA2607
	2 632	12,7	10	PHG SPA2632

Sección	Dimensiones Diámetro primitivo	w	h	Designación
–	mm			–
SPA	2 650	12,7	10	PHG SPA2650
	2 682	12,7	10	PHG SPA2682
	2 732	12,7	10	PHG SPA2732
	2 782	12,7	10	PHG SPA2782
	2 800	12,7	10	PHG SPA2800
	2 832	12,7	10	PHG SPA2832
	2 847	12,7	10	PHG SPA2847
	2 882	12,7	10	PHG SPA2882
	2 900	12,7	10	PHG SPA2900
	2 932	12,7	10	PHG SPA2932
	2 982	12,7	10	PHG SPA2982
	3 000	12,7	10	PHG SPA3000
	3 032	12,7	10	PHG SPA3032
	3 082	12,7	10	PHG SPA3082
	3 150	12,7	10	PHG SPA3150
	3 182	12,7	10	PHG SPA3182
	3 282	12,7	10	PHG SPA3282
	3 350	12,7	10	PHG SPA3350
	3 382	12,7	10	PHG SPA3382
	3 550	12,7	10	PHG SPA3550
	3 750	12,7	10	PHG SPA3750
	4 000	12,7	10	PHG SPA4000
	4 250	12,7	10	PHG SPA4250
	4 500	12,7	10	PHG SPA4500
SPB	1 250	16,3	13	PHG SPB1250
	1 260	16,3	13	PHG SPB1260
	1 270	16,3	13	PHG SPB1270
	1 280	16,3	13	PHG SPB1280
	1 320	16,3	13	PHG SPB1320
	1 340	16,3	13	PHG SPB1340
	1 400	16,3	13	PHG SPB1400
	1 410	16,3	13	PHG SPB1410
	1 450	16,3	13	PHG SPB1450
	1 465	16,3	13	PHG SPB1465
	1 500	16,3	13	PHG SPB1500
	1 510	16,3	13	PHG SPB1510
	1 525	16,3	13	PHG SPB1525
	1 590	16,3	13	PHG SPB1590
	1 600	16,3	13	PHG SPB1600
	1 650	16,3	13	PHG SPB1650
	1 690	16,3	13	PHG SPB1690
	1 700	16,3	13	PHG SPB1700
	1 720	16,3	13	PHG SPB1720
	1 750	16,3	13	PHG SPB1750
	1 800	16,3	13	PHG SPB1800
	1 850	16,3	13	PHG SPB1850
	1 900	16,3	13	PHG SPB1900
	2 000	16,3	13	PHG SPB2000
	2 020	16,3	13	PHG SPB2020
	2 060	16,3	13	PHG SPB2060
	2 120	16,3	13	PHG SPB2120
	2 150	16,3	13	PHG SPB2150
	2 180	16,3	13	PHG SPB2180
	2 240	16,3	13	PHG SPB2240
	2 280	16,3	13	PHG SPB2280
	2 360	16,3	13	PHG SPB2360
	2 410	16,3	13	PHG SPB2410
	2 430	16,3	13	PHG SPB2430
	2 500	16,3	13	PHG SPB2500
	2 530	16,3	13	PHG SPB2530
	2 580	16,3	13	PHG SPB2580
	2 600	16,3	13	PHG SPB2600
	2 650	16,3	13	PHG SPB2650
	2 680	16,3	13	PHG SPB2680
	2 700	16,3	13	PHG SPB2700
	2 800	16,3	13	PHG SPB2800
	2 840	16,3	13	PHG SPB2840
	2 900	16,3	13	PHG SPB2900
	2 990	16,3	13	PHG SPB2990
	3 000	16,3	13	PHG SPB3000
	3 070	16,3	13	PHG SPB3070
	3 150	16,3	13	PHG SPB3150
	3 250	16,3	13	PHG SPB3250
	3 350	16,3	13	PHG SPB3350
	3 450	16,3	13	PHG SPB3450
	3 550	16,3	13	PHG SPB3550

Sección	Dimensiones Diámetro primitivo	w	h	Designación
–	mm			–
SPB	3 650	16,3	13	PHG SPB3650
	3 750	16,3	13	PHG SPB3750
	3 800	16,3	13	PHG SPB3800
	3 870	16,3	13	PHG SPB3870
	4 000	16,3	13	PHG SPB4000
	4 060	16,3	13	PHG SPB4060
	4 120	16,3	13	PHG SPB4120
	4 250	16,3	13	PHG SPB4250
	4 310	16,3	13	PHG SPB4310
	4 500	16,3	13	PHG SPB4500
	4 560	16,3	13	PHG SPB4560
	4 620	16,3	13	PHG SPB4620
	4 750	16,3	13	PHG SPB4750
	4 820	16,3	13	PHG SPB4820
	5 000	16,3	13	PHG SPB5000
	5 070	16,3	13	PHG SPB5070
	5 300	16,3	13	PHG SPB5300
	5 380	16,3	13	PHG SPB5380
	5 500	16,3	13	PHG SPB5500
	5 600	16,3	13	PHG SPB5600
	5 680	16,3	13	PHG SPB5680
	6 000	16,3	13	PHG SPB6000
	6 300	16,3	13	PHG SPB6300
	6 340	16,3	13	PHG SPB6340
	6 700	16,3	13	PHG SPB6700
	7 100	16,3	13	PHG SPB7100
	7 500	16,3	13	PHG SPB7500
	8 000	16,3	13	PHG SPB8000
SPC	1 700	22,0	18	PHG SPC1700
	2 000	22,0	18	PHG SPC2000
	2 120	22,0	18	PHG SPC2120
	2 240	22,0	18	PHG SPC2240
	2 360	22,0	18	PHG SPC2360
	2 500	22,0	18	PHG SPC2500
	2 650	22,0	18	PHG SPC2650
	2 800	22,0	18	PHG SPC2800
	3 000	22,0	18	PHG SPC3000
	3 150	22,0	18	PHG SPC3150
	3 350	22,0	18	PHG SPC3350
	3 550	22,0	18	PHG SPC3550
	3 750	22,0	18	PHG SPC3750
	4 000	22,0	18	PHG SPC4000
	4 250	22,0	18	PHG SPC4250
	4 500	22,0	18	PHG SPC4500
	4 750	22,0	18	PHG SPC4750
	5 000	22,0	18	PHG SPC5000
	5 300	22,0	18	PHG SPC5300
	5 600	22,0	18	PHG SPC5600
	6 000	22,0	18	PHG SPC6000
	6 300	22,0	18	PHG SPC6300
	6 700	22,0	18	PHG SPC6700
	7 100	22,0	18	PHG SPC7100
	7 500	22,0	18	PHG SPC7500
	8 000	22,0	18	PHG SPC8000
	8 500	22,0	18	PHG SPC8500
	9 000	22,0	18	PHG SPC9000
	9 500	22,0	18	PHG SPC9500
	10 000	22,0	18	PHG SPC10000
	10 600	22,0	18	PHG SPC10600
	11 200	22,0	18	PHG SPC11200
	11 800	22,0	18	PHG SPC11800
	12 500	22,0	18	PHG SPC12500

También disponemos de correas con diámetros no estándar.

www.becani.com-becani@becani.com- Tlf: 881986561

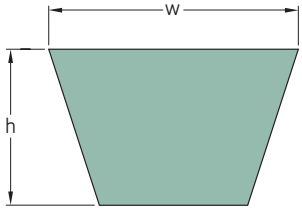

Sección	Dimensiones Diámetro primitivo	Diámetro interior		w	h	Designación
–	mm		pulg.	mm		–
10/Z	390	368	14,50	10	6	**PHG Z14.5**
	395	381	15,00	10	6	**PHG Z15**
	405	387	15,25	10	6	**PHG Z15.25**
	410	394	15,50	10	6	**PHG Z15.5**
	420	406	16,00	10	6	**PHG Z16**
	440	419	16,50	10	6	**PHG Z16.5**
	445	432	17,00	10	6	**PHG Z17**
	465	445	17,50	10	6	**PHG Z17.5**
	470	457	18,00	10	6	**PHG Z18**
	480	470	18,50	10	6	**PHG Z18.5**
	495	483	19,00	10	6	**PHG Z19**
	510	495	19,50	10	6	**PHG Z19.5**
	520	508	20,00	10	6	**PHG Z20**
	530	521	20,50	10	6	**PHG Z20.5**
	545	533	21,00	10	6	**PHG Z21**
	555	540	21,25	10	6	**PHG Z21.25**
	570	559	22,00	10	6	**PHG Z22**
	585	565	22,25	10	6	**PHG Z22.25**
	590	572	22,50	10	6	**PHG Z22.5**
	600	584	23,00	10	6	**PHG Z23**
	610	597	23,50	10	6	**PHG Z23.5**
	620	610	24,00	10	6	**PHG Z24**
	630	622	24,50	10	6	**PHG Z24.5**
	650	635	25,00	10	6	**PHG Z25**
	660	648	25,50	10	6	**PHG Z25.5**
	675	654	25,75	10	6	**PHG Z25.75**
	680	660	26,00	10	6	**PHG Z26**
	685	667	26,25	10	6	**PHG Z26.25**
	690	673	26,50	10	6	**PHG Z26.5**
	700	686	27,00	10	6	**PHG Z27**
	710	692	27,25	10	6	**PHG Z27.25**
	715	699	27,50	10	6	**PHG Z27.5**
	725	711	28,00	10	6	**PHG Z28**
	740	724	28,50	10	6	**PHG Z28.5**
	750	737	29,00	10	6	**PHG Z29**
	770	749	29,50	10	6	**PHG Z29.5**
	775	756	29,75	10	6	**PHG Z29.75**
	780	762	30,00	10	6	**PHG Z30**
	795	775	30,50	10	6	**PHG Z30.5**
	800	787	31,00	10	6	**PHG Z31**
	820	800	31,50	10	6	**PHG Z31.5**
	840	813	32,00	10	6	**PHG Z32**
	845	826	32,50	10	6	**PHG Z32.5**
	850	838	33,00	10	6	**PHG Z33**
	860	851	33,50	10	6	**PHG Z33.5**
	875	864	34,00	10	6	**PHG Z34**
	890	876	34,50	10	6	**PHG Z34.5**
	900	889	35,00	10	6	**PHG Z35**
	915	895	35,25	10	6	**PHG Z35.25**
	920	902	35,50	10	6	**PHG Z35.5**
	925	908	35,75	10	6	**PHG Z35.75**
	930	914	36,00	10	6	**PHG Z36**
	940	927	36,50	10	6	**PHG Z36.5**
	950	940	37,00	10	6	**PHG Z37**
	965	953	37,50	10	6	**PHG Z37.5**
10/Z	975	959	37,75	10	6	**PHG Z37.75**
	980	965	38,00	10	6	**PHG Z38**
	990	978	38,50	10	6	**PHG Z38.5**
	1 005	984	38,75	10	6	**PHG Z38.75**
	1 015	991	39,00	10	6	**PHG Z39**
	1 025	1 003	39,50	10	6	**PHG Z39.5**
	1 035	1 016	40,00	10	6	**PHG Z40**
	1 045	1 029	40,50	10	6	**PHG Z40.5**
	1 050	1 035	40,75	10	6	**PHG Z40.75**
	1 055	1 041	41,00	10	6	**PHG Z41**
	1 075	1 054	41,50	10	6	**PHG Z41.5**
	1 080	1 067	42,00	10	6	**PHG Z42**
	1 105	1 092	43,00	10	6	**PHG Z43**
	1 125	1 105	43,50	10	6	**PHG Z43.5**
	1 130	1 118	44,00	10	6	**PHG Z44**
	1 155	1 143	45,00	10	6	**PHG Z45**
	1 170	1 149	45,25	10	6	**PHG Z45.25**
	1 175	1 156	45,50	10	6	**PHG Z45.5**
	1 190	1 168	46,00	10	6	**PHG Z46**
	1 200	1 181	46,50	10	6	**PHG Z46.5**
	1 205	1 194	47,00	10	6	**PHG Z47**
	1 230	1 207	47,50	10	6	**PHG Z47.5**
	1 240	1 219	48,00	10	6	**PHG Z48**
	1 255	1 232	48,50	10	6	**PHG Z48.5**
	1 270	1 245	49,00	10	6	**PHG Z49**
	1 290	1 270	50,00	10	6	**PHG Z50**
	1 330	1 295	51,00	10	6	**PHG Z51**
	1 335	1 314	51,75	10	6	**PHG Z51.75**
	1 340	1 321	52,00	10	6	**PHG Z52**
	1 380	1 346	53,00	10	6	**PHG Z53**
	1 390	1 372	54,00	10	6	**PHG Z54**
	1 420	1 397	55,00	10	6	**PHG Z55**
	1 440	1 422	56,00	10	6	**PHG Z56**
	1 465	1 448	57,00	10	6	**PHG Z57**
	1 515	1 499	59,00	10	6	**PHG Z59**
	1 540	1 524	60,00	10	6	**PHG Z60**
	1 570	1 549	61,00	10	6	**PHG Z61**
	1 595	1 575	62,00	10	6	**PHG Z62**
	1 620	1 600	63,00	10	6	**PHG Z63**
	1 645	1 626	64,00	10	6	**PHG Z64**
	1 670	1 651	65,00	10	6	**PHG Z65**
	1 695	1 676	66,00	10	6	**PHG Z66**
	1 720	1 702	67,00	10	6	**PHG Z67**
	1 750	1 727	68,00	10	6	**PHG Z68**
	1 770	1 753	69,00	10	6	**PHG Z69**
	1 820	1 803	71,00	10	6	**PHG Z71**
	1 930	1 905	75,00	10	6	**PHG Z75**
	2 000	1 981	78,00	10	6	**PHG Z78**
	2 025	2 007	79,00	10	6	**PHG Z79**
13/A	436	406	16,00	13	8	**PHG A16**
	487	457	18,00	13	8	**PHG A18**
	510	483	19,00	13	8	**PHG A19**
	540	508	20,00	13	8	**PHG A20**
	570	533	21,00	13	8	**PHG A21**

También disponemos de correas con diámetros no estándar.

www.becani.com-becani@becani.com- Tlf: 881986561

Sección	Dimensiones Diámetro primitivo	Diámetro interior		w	h	Designación
–	mm		pulg.	mm		–
13/A	590	559	22,00	13	8	**PHG A22**
	620	584	23,00	13	8	**PHG A23**
	630	597	23,50	13	8	**PHG A23.5**
	640	610	24,00	13	8	**PHG A24**
	670	635	25,00	13	8	**PHG A25**
	700	660	26,00	13	8	**PHG A26**
	710	673	26,50	13	8	**PHG A26.5**
	720	686	27,00	13	8	**PHG A27**
	730	699	27,50	13	8	**PHG A27.5**
	740	711	28,00	13	8	**PHG A28**
	770	737	29,00	13	8	**PHG A29**
	780	749	29,50	13	8	**PHG A29.5**
	790	762	30,00	13	8	**PHG A30**
	800	775	30,50	13	8	**PHG A30.5**
	810	781	30,75	13	8	**PHG A30.75**
	817	787	31,00	13	8	**PHG A31**
	830	800	31,50	13	8	**PHG A31.5**
	850	813	32,00	13	8	**PHG A32**
	860	826	32,50	13	8	**PHG A32.5**
	870	838	33,00	13	8	**PHG A33**
	880	851	33,50	13	8	**PHG A33.5**
	890	864	34,00	13	8	**PHG A34**
	900	876	34,50	13	8	**PHG A34.5**
	920	889	35,00	13	8	**PHG A35**
	930	902	35,50	13	8	**PHG A35.5**
	950	914	36,00	13	8	**PHG A36**
	955	921	36,25	13	8	**PHG A36.25**
	970	940	37,00	13	8	**PHG A37**
	980	953	37,50	13	8	**PHG A37.5**
	990	965	38,00	13	8	**PHG A38**
	1 010	978	38,50	13	8	**PHG A38.5**
	1 020	991	39,00	13	8	**PHG A39**
	1 050	1 016	40,00	13	8	**PHG A40**
	1 060	1 029	40,50	13	8	**PHG A40.5**
	1 070	1 041	41,00	13	8	**PHG A41**
	1 085	1 054	41,50	13	8	**PHG A41.5**
	1 100	1 067	42,00	13	8	**PHG A42**
	1 110	1 080	42,50	13	8	**PHG A42.5**
	1 130	1 092	43,00	13	8	**PHG A43**
	1 150	1 118	44,00	13	8	**PHG A44**
	1 180	1 143	45,00	13	8	**PHG A45**
	1 185	1 149	45,25	13	8	**PHG A45.25**
	1 200	1 168	46,00	13	8	**PHG A46**
	1 215	1 181	46,50	13	8	**PHG A46.5**
	1 230	1 194	47,00	13	8	**PHG A47**
	1 240	1 207	47,50	13	8	**PHG A47.5**
	1 250	1 219	48,00	13	8	**PHG A48**
	1 265	1 232	48,50	13	8	**PHG A48.5**
	1 280	1 245	49,00	13	8	**PHG A49**
	1 300	1 270	50,00	13	8	**PHG A50**
	1 315	1 283	50,50	13	8	**PHG A50.5**
	1 330	1 295	51,00	13	8	**PHG A51**
	1 360	1 321	52,00	13	8	**PHG A52**
	1 380	1 346	53,00	13	8	**PHG A53**
	1 410	1 372	54,00	13	8	**PHG A54**
	1 430	1 397	55,00	13	8	**PHG A55**
	1 460	1 422	56,00	13	8	**PHG A56**
	1 480	1 448	57,00	13	8	**PHG A57**
	1 510	1 473	58,00	13	8	**PHG A58**
	1 530	1 499	59,00	13	8	**PHG A59**
	1 550	1 524	60,00	13	8	**PHG A60**
	1 580	1 549	61,00	13	8	**PHG A61**
	1 610	1 575	62,00	13	8	**PHG A62**
	1 640	1 600	63,00	13	8	**PHG A63**
	1 660	1 626	64,00	13	8	**PHG A64**
	1 690	1 651	65,00	13	8	**PHG A65**
	1 710	1 676	66,00	13	8	**PHG A66**
	1 740	1 702	67,00	13	8	**PHG A67**
	1 750	1 715	67,50	13	8	**PHG A67.5**
	1 760	1 727	68,00	13	8	**PHG A68**
	1 790	1 753	69,00	13	8	**PHG A69**
	1 810	1 778	70,00	13	8	**PHG A70**
	1 840	1 803	71,00	13	8	**PHG A71**
	1 860	1 829	72,00	13	8	**PHG A72**
	1 890	1 854	73,00	13	8	**PHG A73**
	1 920	1 880	74,00	13	8	**PHG A74**

Sección	Dimensiones Diámetro primitivo	Diámetro interior		w	h	Designación
–	mm		pulg.	mm		–
13/A	1 940	1 905	75,00	13	8	**PHG A75**
	1 960	1 930	76,00	13	8	**PHG A76**
	1 990	1 956	77,00	13	8	**PHG A77**
	2 020	1 981	78,00	13	8	**PHG A78**
	2 050	2 007	79,00	13	8	**PHG A79**
	2 070	2 032	80,00	13	8	**PHG A80**
	2 090	2 057	81,00	13	8	**PHG A81**
	2 120	2 083	82,00	13	8	**PHG A82**
	2 140	2 108	83,00	13	8	**PHG A83**
	2 150	2 121	83,50	13	8	**PHG A83.5**
	2 170	2 134	84,00	13	8	**PHG A84**
	2 185	2 146	84,50	13	8	**PHG A84.5**
	2 200	2 159	85,00	13	8	**PHG A85**
	2 220	2 184	86,00	13	8	**PHG A86**
	2 230	2 197	86,50	13	8	**PHG A86.5**
	2 240	2 210	87,00	13	8	**PHG A87**
	2 270	2 235	88,00	13	8	**PHG A88**
	2 300	2 261	89,00	13	8	**PHG A89**
	2 320	2 286	90,00	13	8	**PHG A90**
	2 350	2 311	91,00	13	8	**PHG A91**
	2 370	2 337	92,00	13	8	**PHG A92**
	2 400	2 362	93,00	13	8	**PHG A93**
	2 420	2 388	94,00	13	8	**PHG A94**
	2 450	2 413	95,00	13	8	**PHG A95**
	2 480	2 438	96,00	13	8	**PHG A96**
	2 500	2 464	97,00	13	8	**PHG A97**
	2 520	2 489	98,00	13	8	**PHG A98**
	2 550	2 515	99,00	13	8	**PHG A99**
	2 570	2 540	100,00	13	8	**PHG A100**
	2 630	2 591	102,00	13	8	**PHG A102**
	2 680	2 642	104,00	13	8	**PHG A104**
	2 700	2 667	105,00	13	8	**PHG A105**
	2 750	2 718	107,00	13	8	**PHG A107**
	2 780	2 743	108,00	13	8	**PHG A108**
	2 830	2 794	110,00	13	8	**PHG A110**
	2 880	2 845	112,00	13	8	**PHG A112**
	2 930	2 896	114,00	13	8	**PHG A114**
	2 980	2 946	116,00	13	8	**PHG A116**
	3 030	2 997	118,00	13	8	**PHG A118**
	3 080	3 048	120,00	13	8	**PHG A120**
	3 190	3 150	124,00	13	8	**PHG A124**
	3 290	3 251	128,00	13	8	**PHG A128**
	3 340	3 302	130,00	13	8	**PHG A130**
	3 390	3 353	132,00	13	8	**PHG A132**
	3 490	3 454	136,00	13	8	**PHG A136**
	3 590	3 556	140,00	13	8	**PHG A140**
	3 690	3 658	144,00	13	8	**PHG A144**
	3 800	3 759	148,00	13	8	**PHG A148**
	3 840	3 810	150,00	13	8	**PHG A150**
	4 043	4 013	158,00	13	8	**PHG A158**
	4 424	4 394	173,00	13	8	**PHG A173**
	4 780	4 750	187,00	13	8	**PHG A187**
17/B	624	584	23,00	17	11	**PHG B23**
	650	610	24,00	17	11	**PHG B24**
	675	635	25,00	17	11	**PHG B25**
	700	660	26,00	17	11	**PHG B26**
	715	673	26,50	17	11	**PHG B26.5**
	730	686	27,00	17	11	**PHG B27**
	750	711	28,00	17	11	**PHG B28**
	760	724	28,50	17	11	**PHG B28.5**
	770	737	29,00	17	11	**PHG B29**
	785	749	29,50	17	11	**PHG B29.5**
	800	762	30,00	17	11	**PHG B30**
	830	787	31,00	17	11	**PHG B31**
	845	800	31,50	17	11	**PHG B31.5**
	860	813	32,00	17	11	**PHG B32**
	863	819	32,25	17	11	**PHG B32.25**
	866	826	32,50	17	11	**PHG B32.5**
	880	838	33,00	17	11	**PHG B33**
	895	851	33,50	17	11	**PHG B33.5**
	900	857	33,75	17	11	**PHG B33.75**
	910	864	34,00	17	11	**PHG B34**
	920	876	34,50	17	11	**PHG B34.5**
	930	889	35,00	17	11	**PHG B35**
	945	902	35,50	17	11	**PHG B35.5**
	950	908	35,75	17	11	**PHG B35.75**

También disponemos de correas con diámetros no estándar.

BECANI SOLUCIONES INDUSTRIALES

www.becani.com-becani@becani.com- Tlf: 881986561

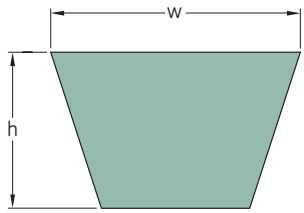

Sección	Dimensiones Diámetro primitivo	Diámetro interior		w	h	Designación
–	mm		pulg.	mm		–
17/B	960	914	36,00	17	11	**PHG B36**
	965	921	36,25	17	11	**PHG B36.25**
	970	927	36,50	17	11	**PHG B36.5**
	980	940	37,00	17	11	**PHG B37**
	990	953	37,50	17	11	**PHG B37.5**
	1 000	965	38,00	17	11	**PHG B38**
	1 020	978	38,50	17	11	**PHG B38.5**
	1 030	991	39,00	17	11	**PHG B39**
	1 045	1 003	39,50	17	11	**PHG B39.5**
	1 060	1 016	40,00	17	11	**PHG B40**
	1 070	1 029	40,50	17	11	**PHG B40.5**
	1 080	1 041	41,00	17	11	**PHG B41**
	1 090	1 054	41,50	17	11	**PHG B41.5**
	1 100	1 067	42,00	17	11	**PHG B42**
	1 115	1 080	42,50	17	11	**PHG B42.5**
	1 130	1 092	43,00	17	11	**PHG B43**
	1 140	1 099	43,25	17	11	**PHG B43.25**
	1 160	1 118	44,00	17	11	**PHG B44**
	1 180	1 143	45,00	17	11	**PHG B45**
	1 195	1 156	45,50	17	11	**PHG B45.5**
	1 210	1 168	46,00	17	11	**PHG B46**
	1 225	1 181	46,50	17	11	**PHG B46.5**
	1 240	1 194	47,00	17	11	**PHG B47**
	1 260	1 219	48,00	17	11	**PHG B48**
	1 290	1 245	49,00	17	11	**PHG B49**
	1 310	1 270	50,00	17	11	**PHG B50**
	1 340	1 295	51,00	17	11	**PHG B51**
	1 370	1 321	52,00	17	11	**PHG B52**
	1 380	1 334	52,50	17	11	**PHG B52.5**
	1 390	1 346	53,00	17	11	**PHG B53**
	1 400	1 359	53,50	17	11	**PHG B53.5**
	1 410	1 372	54,00	17	11	**PHG B54**
	1 440	1 397	55,00	17	11	**PHG B55**
	1 460	1 422	56,00	17	11	**PHG B56**
	1 490	1 448	57,00	17	11	**PHG B57**
	1 510	1 473	58,00	17	11	**PHG B58**
	1 540	1 499	59,00	17	11	**PHG B59**
	1 560	1 524	60,00	17	11	**PHG B60**
	1 590	1 549	61,00	17	11	**PHG B61**
	1 620	1 575	62,00	17	11	**PHG B62**
	1 640	1 600	63,00	17	11	**PHG B63**
	1 655	1 613	63,50	17	11	**PHG B63.5**
	1 670	1 626	64,00	17	11	**PHG B64**
	1 690	1 651	65,00	17	11	**PHG B65**
	1 720	1 676	66,00	17	11	**PHG B66**
	1 740	1 702	67,00	17	11	**PHG B67**
	1 760	1 727	68,00	17	11	**PHG B68**
	1 800	1 753	69,00	17	11	**PHG B69**
	1 810	1 765	69,50	17	11	**PHG B69.5**
	1 820	1 778	70,00	17	11	**PHG B70**
	1 850	1 803	71,00	17	11	**PHG B71**
	1 870	1 829	72,00	17	11	**PHG B72**
	1 900	1 854	73,00	17	11	**PHG B73**
	1 920	1 880	74,00	17	11	**PHG B74**
	1 950	1 905	75,00	17	11	**PHG B75**

Sección	Dimensiones Diámetro primitivo	Diámetro interior		w	h	Designación
–	mm		pulg.	mm		–
17/B	1 970	1 930	76,00	17	11	**PHG B76**
	2 000	1 956	77,00	17	11	**PHG B77**
	2 020	1 981	78,00	17	11	**PHG B78**
	2 050	2 007	79,00	17	11	**PHG B79**
	2 070	2 032	80,00	17	11	**PHG B80**
	2 100	2 057	81,00	17	11	**PHG B81**
	2 130	2 083	82,00	17	11	**PHG B82**
	2 150	2 108	83,00	17	11	**PHG B83**
	2 165	2 121	83,50	17	11	**PHG B83.5**
	2 180	2 134	84,00	17	11	**PHG B84**
	2 200	2 159	85,00	17	11	**PHG B85**
	2 230	2 184	86,00	17	11	**PHG B86**
	2 250	2 210	87,00	17	11	**PHG B87**
	2 280	2 235	88,00	17	11	**PHG B88**
	2 300	2 261	89,00	17	11	**PHG B89**
	2 330	2 286	90,00	17	11	**PHG B90**
	2 350	2 311	91,00	17	11	**PHG B91**
	2 380	2 337	92,00	17	11	**PHG B92**
	2 400	2 362	93,00	17	11	**PHG B93**
	2 420	2 388	94,00	17	11	**PHG B94**
	2 435	2 400	94,50	17	11	**PHG B94.5**
	2 450	2 413	95,00	17	11	**PHG B95**
	2 480	2 438	96,00	17	11	**PHG B96**
	2 490	2 451	96,50	17	11	**PHG B96.5**
	2 500	2 464	97,00	17	11	**PHG B97**
	2 530	2 489	98,00	17	11	**PHG B98**
	2 560	2 515	99,00	17	11	**PHG B99**
	2 580	2 540	100,00	17	11	**PHG B100**
	2 610	2 565	101,00	17	11	**PHG B101**
	2 630	2 591	102,00	17	11	**PHG B102**
	2 660	2 616	103,00	17	11	**PHG B103**
	2 680	2 642	104,00	17	11	**PHG B104**
	2 700	2 667	105,00	17	11	**PHG B105**
	2 740	2 692	106,00	17	11	**PHG B106**
	2 760	2 718	107,00	17	11	**PHG B107**
	2 790	2 743	108,00	17	11	**PHG B108**
	2 840	2 794	110,00	17	11	**PHG B110**
	2 872	2 832	111,50	17	11	**PHG B111.5**
	2 890	2 845	112,00	17	11	**PHG B112**
	2 940	2 896	114,00	17	11	**PHG B114**
	2 960	2 921	115,00	17	11	**PHG B115**
	2 990	2 946	116,00	17	11	**PHG B116**
	3 040	2 997	118,00	17	11	**PHG B118**
	3 090	3 048	120,00	17	11	**PHG B120**
	3 140	3 099	122,00	17	11	**PHG B122**
	3 200	3 150	124,00	17	11	**PHG B124**
	3 240	3 200	126,00	17	11	**PHG B126**
	3 290	3 251	128,00	17	11	**PHG B128**
	3 350	3 302	130,00	17	11	**PHG B130**
	3 400	3 353	132,00	17	11	**PHG B132**
	3 450	3 404	134,00	17	11	**PHG B134**
	3 500	3 454	136,00	17	11	**PHG B136**
	3 550	3 505	138,00	17	11	**PHG B138**
	3 600	3 556	140,00	17	11	**PHG B140**
	3 650	3 607	142,00	17	11	**PHG B142**

También disponemos de correas con diámetros no estándar.

www.becani.com-becani@becani.com- Tlf: 881986561

Sección	Dimensiones Diámetro primitivo	Diámetro interior		w	h	Designación
–	mm		pulg.	mm		–
17/B	3 700	3 658	144,00	17	11	**PHG B144**
	3 750	3 708	146,00	17	11	**PHG B146**
	3 800	3 759	148,00	17	11	**PHG B148**
	3 850	3 810	150,00	17	11	**PHG B150**
	3 870	3 835	151,00	17	11	**PHG B151**
	3 900	3 861	152,00	17	11	**PHG B152**
	3 950	3 912	154,00	17	11	**PHG B154**
	4 010	3 962	156,00	17	11	**PHG B156**
	4 060	4 013	158,00	17	11	**PHG B158**
	4 110	4 064	160,00	17	11	**PHG B160**
	4 160	4 115	162,00	17	11	**PHG B162**
	4 200	4 166	164,00	17	11	**PHG B164**
	4 230	4 191	165,00	17	11	**PHG B165**
	4 280	4 242	167,00	17	11	**PHG B167**
	4 360	4 318	170,00	17	11	**PHG B170**
	4 430	4 394	173,00	17	11	**PHG B173**
	4 490	4 445	175,00	17	11	**PHG B175**
	4 540	4 496	177,00	17	11	**PHG B177**
	4 610	4 572	180,00	17	11	**PHG B180**
	4 740	4 699	185,00	17	11	**PHG B185**
	4 800	4 750	187,00	17	11	**PHG B187**
	5 000	4 953	195,00	17	11	**PHG B195**
	5 044	5 004	197,00	17	11	**PHG B197**
	5 220	5 182	204,00	17	11	**PHG B204**
	5 340	5 283	208,00	17	11	**PHG B208**
	5 370	5 334	210,00	17	11	**PHG B210**
	5 630	5 588	220,00	17	11	**PHG B220**
	5 760	5 715	225,00	17	11	**PHG B225**
	6 040	5 994	236,00	17	11	**PHG B236**
	6 140	6 096	240,00	17	11	**PHG B240**
	6 340	6 299	248,00	17	11	**PHG B248**
	6 750	6 706	264,00	17	11	**PHG B264**
	6 900	6 858	270,00	17	11	**PHG B270**
	7 025	6 985	275,00	17	11	**PHG B275**
	7 050	7 010	276,00	17	11	**PHG B276**
	7 150	7 112	280,00	17	11	**PHG B280**
	7 660	7 620	300,00	17	11	**PHG B300**
	8 040	8 001	315,00	17	11	**PHG B315**
22/C	1 126	1 067	42,00	22	14	**PHG C42**
	1 150	1 092	43,00	22	14	**PHG C43**
	1 250	1 194	47,00	22	14	**PHG C47**
	1 280	1 219	48,00	22	14	**PHG C48**
	1 300	1 245	49,00	22	14	**PHG C49**
	1 325	1 270	50,00	22	14	**PHG C50**
	1 349	1 289	50,75	22	14	**PHG C50.75**
	1 350	1 295	51,00	22	14	**PHG C51**
	1 370	1 321	52,00	22	14	**PHG C52**
	1 400	1 346	53,00	22	14	**PHG C53**
	1 430	1 372	54,00	22	14	**PHG C54**
	1 450	1 397	55,00	22	14	**PHG C55**
	1 480	1 422	56,00	22	14	**PHG C56**
	1 500	1 448	57,00	22	14	**PHG C57**
	1 530	1 473	58,00	22	14	**PHG C58**
	1 560	1 499	59,00	22	14	**PHG C59**
	1 580	1 524	60,00	22	14	**PHG C60**
	1 610	1 549	61,00	22	14	**PHG C61**
	1 630	1 575	62,00	22	14	**PHG C62**
	1 650	1 600	63,00	22	14	**PHG C63**
	1 700	1 651	65,00	22	14	**PHG C65**
	1 730	1 676	66,00	22	14	**PHG C66**
	1 760	1 702	67,00	22	14	**PHG C67**
	1 780	1 727	68,00	22	14	**PHG C68**
	1 810	1 753	69,00	22	14	**PHG C69**
	1 830	1 778	70,00	22	14	**PHG C70**
	1 860	1 803	71,00	22	14	**PHG C71**
	1 880	1 829	72,00	22	14	**PHG C72**
	1 910	1 854	73,00	22	14	**PHG C73**
	1 930	1 880	74,00	22	14	**PHG C74**
	1 940	1 892	74,50	22	14	**PHG C74.5**
	1 950	1 905	75,00	22	14	**PHG C75**
	1 990	1 930	76,00	22	14	**PHG C76**
	2 000	1 943	76,50	22	14	**PHG C76.5**
	2 010	1 956	77,00	22	14	**PHG C77**
	2 040	1 981	78,00	22	14	**PHG C78**
	2 060	2 007	79,00	22	14	**PHG C79**
	2 090	2 032	80,00	22	14	**PHG C80**

Sección	Dimensiones Diámetro primitivo	Diámetro interior		w	h	Designación
–	mm		pulg.	mm		–
22/C	2 110	2 057	81,00	22	14	**PHG C81**
	2 140	2 083	82,00	22	14	**PHG C82**
	2 160	2 108	83,00	22	14	**PHG C83**
	2 175	2 121	83,50	22	14	**PHG C83.5**
	2 190	2 134	84,00	22	14	**PHG C84**
	2 205	2 146	84,50	22	14	**PHG C84.5**
	2 220	2 159	85,00	22	14	**PHG C85**
	2 240	2 184	86,00	22	14	**PHG C86**
	2 270	2 210	87,00	22	14	**PHG C87**
	2 290	2 235	88,00	22	14	**PHG C88**
	2 320	2 261	89,00	22	14	**PHG C89**
	2 340	2 286	90,00	22	14	**PHG C90**
	2 390	2 337	92,00	22	14	**PHG C92**
	2 420	2 362	93,00	22	14	**PHG C93**
	2 440	2 388	94,00	22	14	**PHG C94**
	2 470	2 413	95,00	22	14	**PHG C95**
	2 490	2 438	96,00	22	14	**PHG C96**
	2 505	2 451	96,50	22	14	**PHG C96.5**
	2 520	2 464	97,00	22	14	**PHG C97**
	2 550	2 489	98,00	22	14	**PHG C98**
	2 570	2 515	99,00	22	14	**PHG C99**
	2 600	2 540	100,00	22	14	**PHG C100**
	2 620	2 565	101,00	22	14	**PHG C101**
	2 650	2 591	102,00	22	14	**PHG C102**
	2 700	2 642	104,00	22	14	**PHG C104**
	2 720	2 667	105,00	22	14	**PHG C105**
	2 740	2 692	106,00	22	14	**PHG C106**
	2 800	2 743	108,00	22	14	**PHG C108**
	2 850	2 794	110,00	22	14	**PHG C110**
	2 900	2 845	112,00	22	14	**PHG C112**
	2 950	2 896	114,00	22	14	**PHG C114**
	2 980	2 921	115,00	22	14	**PHG C115**
	2 990	2 934	115,50	22	14	**PHG C115.5**
	3 000	2 946	116,00	22	14	**PHG C116**
	3 050	2 997	118,00	22	14	**PHG C118**
	3 100	3 048	120,00	22	14	**PHG C120**
	3 160	3 099	122,00	22	14	**PHG C122**
	3 210	3 150	124,00	22	14	**PHG C124**
	3 270	3 200	126,00	22	14	**PHG C126**
	3 310	3 251	128,00	22	14	**PHG C128**
	3 360	3 302	130,00	22	14	**PHG C130**
	3 410	3 353	132,00	22	14	**PHG C132**
	3 460	3 404	134,00	22	14	**PHG C134**
	3 520	3 454	136,00	22	14	**PHG C136**
	3 560	3 505	138,00	22	14	**PHG C138**
	3 610	3 556	140,00	22	14	**PHG C140**
	3 660	3 607	142,00	22	14	**PHG C142**
	3 710	3 658	144,00	22	14	**PHG C144**
	3 760	3 708	146,00	22	14	**PHG C146**
	3 820	3 759	148,00	22	14	**PHG C148**
	3 870	3 810	150,00	22	14	**PHG C150**
	3 920	3 861	152,00	22	14	**PHG C152**
	4 060	4 013	158,00	22	14	**PHG C158**
	4 170	4 115	162,00	22	14	**PHG C162**
	4 280	4 216	166,00	22	14	**PHG C166**
	4 300	4 242	167,00	22	14	**PHG C167**
	4 320	4 267	168,00	22	14	**PHG C168**
	4 450	4 394	173,00	22	14	**PHG C173**
	4 500	4 445	175,00	22	14	**PHG C175**
	4 560	4 496	177,00	22	14	**PHG C177**
	4 630	4 572	180,00	22	14	**PHG C180**
	4 810	4 750	187,00	22	14	**PHG C187**
	4 880	4 826	190,00	22	14	**PHG C190**
	5 010	4 953	195,00	22	14	**PHG C195**
	5 060	5 004	197,00	22	14	**PHG C197**
	5 240	5 182	204,00	22	14	**PHG C204**
	5 340	5 283	208,00	22	14	**PHG C208**
	5 380	5 334	210,00	22	14	**PHG C210**
	5 640	5 588	220,00	22	14	**PHG C220**
	5 770	5 715	225,00	22	14	**PHG C225**
	6 050	5 994	236,00	22	14	**PHG C236**
	6 100	6 045	238,00	22	14	**PHG C238**
	6 150	6 096	240,00	22	14	**PHG C240**
	6 360	6 299	248,00	22	14	**PHG C248**
	6 535	6 477	255,00	22	14	**PHG C255**
	6 760	6 706	264,00	22	14	**PHG C264**

También disponemos de correas con diámetros no estándar.

BECANI SOLUCIONES INDUSTRIALES

www.becani.com-becani@becani.com- Tlf: 881986561

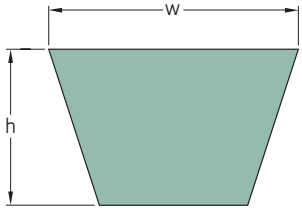

Sección	Dimensiones Diámetro primitivo	Diámetro interior		w	h	Designación
–	mm		pulg.	mm		–
22/C	6 910	6 858	270,00	22	14	**PHG C270**
	7 170	7 112	280,00	22	14	**PHG C280**
	7 550	7 493	295,00	22	14	**PHG C295**
	7 680	7 620	300,00	22	14	**PHG C300**
	8 060	8 001	315,00	22	14	**PHG C315**
	8 390	8 331	328,00	22	14	**PHG C328**
	8 440	8 382	330,00	22	14	**PHG C330**
	9 200	9 144	360,00	22	14	**PHG C360**
	9 970	9 906	390,00	22	14	**PHG C390**
	10 670	10 617	418,00	22	14	**PHG C418**
32/D	2 560	2 489	98,00	32	20	**PHG D98**
	2 720	2 642	104,00	32	20	**PHG D104**
	2 740	2 667	105,00	32	20	**PHG D105**
	2 870	2 794	110,00	32	20	**PHG D110**
	3 080	2 997	118,00	32	20	**PHG D118**
	3 130	3 048	120,00	32	20	**PHG D120**
	3 225	3 150	124,00	32	20	**PHG D124**
	3 330	3 251	128,00	32	20	**PHG D128**
	3 430	3 353	132,00	32	20	**PHG D132**
	3 530	3 454	136,00	32	20	**PHG D136**
	3 555	3 480	137,00	32	20	**PHG D137**
	3 640	3 556	140,00	32	20	**PHG D140**
	3 730	3 658	144,00	32	20	**PHG D144**
	3 830	3 759	148,00	32	20	**PHG D148**
	4 080	4 013	158,00	32	20	**PHG D158**
	4 190	4 115	162,00	32	20	**PHG D162**
	4 320	4 242	167,00	32	20	**PHG D167**
	4 395	4 318	170,00	32	20	**PHG D170**
	4 470	4 394	173,00	32	20	**PHG D173**
	4 580	4 496	177,00	32	20	**PHG D177**
	4 650	4 572	180,00	32	20	**PHG D180**
	4 830	4 750	187,00	32	20	**PHG D187**
	5 030	4 953	195,00	32	20	**PHG D195**
	5 080	5 004	197,00	32	20	**PHG D197**
	5 360	5 283	208,00	32	20	**PHG D208**
	5 400	5 334	210,00	32	20	**PHG D210**
	5 670	5 588	220,00	32	20	**PHG D220**
	5 790	5 715	225,00	32	20	**PHG D225**
	6 070	5 994	236,00	32	20	**PHG D236**
	6 170	6 096	240,00	32	20	**PHG D240**
	6 380	6 299	248,00	32	20	**PHG D248**
	6 425	6 350	250,00	32	20	**PHG D250**
	6 560	6 477	255,00	32	20	**PHG D255**
	6 780	6 706	264,00	32	20	**PHG D264**
	6 910	6 833	269,00	32	20	**PHG D269**
	6 940	6 858	270,00	32	20	**PHG D270**
	7 190	7 112	280,00	32	20	**PHG D280**
	7 320	7 239	285,00	32	20	**PHG D285**
	7 650	7 569	298,00	32	20	**PHG D298**
	7 700	7 620	300,00	32	20	**PHG D300**
	8 080	8 001	315,00	32	20	**PHG D315**
	8 410	8 331	328,00	32	20	**PHG D328**
	8 460	8 382	330,00	32	20	**PHG D330**
	9 070	8 992	354,00	32	20	**PHG D354**
	9 220	9 144	360,00	32	20	**PHG D360**

Sección	Dimensiones Diámetro primitivo	Diámetro interior		w	h	Designación
–	mm		pulg.	mm		–
32/D	9 580	9 500	374,00	32	20	**PHG D374**
	9 980	9 906	390,00	32	20	**PHG D390**
	10 085	10 008	394,00	32	20	**PHG D394**
	10 700	10 617	418,00	32	20	**PHG D418**
	12 190	12 116	477,00	32	20	**PHG D477**
38/E	3 076	2 997	118,00	38	23	**PHG E118**
	4 091	4 013	158,00	38	23	**PHG E158**
	4 979	4 902	193,00	38	23	**PHG E193**
	5 030	4 953	195,00	38	23	**PHG E195**
	5 081	5 004	197,00	38	23	**PHG E197**
	5 537	5 461	215,00	38	23	**PHG E215**
	5 664	5 588	220,00	38	23	**PHG E220**
	6 070	5 994	236,00	38	23	**PHG E236**
	6 121	6 045	238,00	38	23	**PHG E238**
	6 172	6 096	240,00	38	23	**PHG E240**
	6 375	6 299	248,00	38	23	**PHG E248**
	6 654	6 579	259,00	38	23	**PHG E259**
	6 806	6 731	265,00	38	23	**PHG E265**
	6 933	6 858	270,00	38	23	**PHG E270**
	7 187	7 112	280,00	38	23	**PHG E280**
	7 567	7 493	295,00	38	23	**PHG E295**
	7 643	7 569	298,00	38	23	**PHG E298**
	7 694	7 620	300,00	38	23	**PHG E300**
	8 075	8 001	315,00	38	23	**PHG E315**
	8 405	8 331	328,00	38	23	**PHG E328**
	8 430	8 357	329,00	38	23	**PHG E329**
	8 455	8 382	330,00	38	23	**PHG E330**
	8 709	8 636	340,00	38	23	**PHG E340**
	9 065	8 992	354,00	38	23	**PHG E354**
	9 166	9 093	358,00	38	23	**PHG E358**
	9 217	9 144	360,00	38	23	**PHG E360**
	10 080	10 008	394,00	38	23	**PHG E394**
	10 689	10 617	418,00	38	23	**PHG E418**
	10 739	10 668	420,00	38	23	**PHG E420**
	11 247	11 176	440,00	38	23	**PHG E440**
	11 272	11 201	441,00	38	23	**PHG E441**
	11 983	11 913	469,00	38	23	**PHG E469**
	12 262	12 192	480,00	38	23	**PHG E480**
	12 566	12 497	492,00	38	23	**PHG E492**
	13 784	13 716	540,00	38	23	**PHG E540**

También disponemos de correas con diámetros no estándar.

SKF
www.becani.com-becani@becani.com- Tlf: 881986561

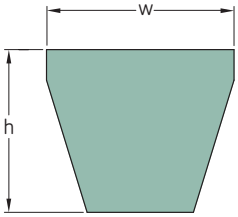

Sección	Dimensiones Diámetro exterior		w	h	Designación
–	mm	pulg.	mm		–
3V/9N	635	25,0	9	8	**PHG 3V250**
	673	26,5	9	8	**PHG 3V265**
	711	28,0	9	8	**PHG 3V280**
	762	30,0	9	8	**PHG 3V300**
	800	31,5	9	8	**PHG 3V315**
	851	33,5	9	8	**PHG 3V335**
	902	35,5	9	8	**PHG 3V355**
	953	37,5	9	8	**PHG 3V375**
	1 016	40,0	9	8	**PHG 3V400**
	1 080	42,5	9	8	**PHG 3V425**
	1 143	45,0	9	8	**PHG 3V450**
	1 207	47,5	9	8	**PHG 3V475**
	1 270	50,0	9	8	**PHG 3V500**
	1 346	53,0	9	8	**PHG 3V530**
	1 422	56,0	9	8	**PHG 3V560**
	1 524	60,0	9	8	**PHG 3V600**
	1 600	63,0	9	8	**PHG 3V630**
	1 702	67,0	9	8	**PHG 3V670**
	1 803	71,0	9	8	**PHG 3V710**
	1 905	75,0	9	8	**PHG 3V750**
	2 032	80,0	9	8	**PHG 3V800**
	2 159	85,0	9	8	**PHG 3V850**
	2 286	90,0	9	8	**PHG 3V900**
	2 413	95,0	9	8	**PHG 3V950**
	2 540	100,0	9	8	**PHG 3V1000**
	2 692	106,0	9	8	**PHG 3V1060**
	2 845	112,0	9	8	**PHG 3V1120**
	2 997	118,0	9	8	**PHG 3V1180**
	3 175	125,0	9	8	**PHG 3V1250**
	3 353	132,0	9	8	**PHG 3V1320**
	3 556	140,0	9	8	**PHG 3V1400**
5V/15N	1 346	53,0	15	13	**PHG 5V530**
	1 422	56,0	15	13	**PHG 5V560**
	1 524	60,0	15	13	**PHG 5V600**
	1 600	63,0	15	13	**PHG 5V630**
	1 702	67,0	15	13	**PHG 5V670**
	1 803	71,0	15	13	**PHG 5V710**
	1 905	75,0	15	13	**PHG 5V750**
	2 032	80,0	15	13	**PHG 5V800**
	2 159	85,0	15	13	**PHG 5V850**
	2 286	90,0	15	13	**PHG 5V900**
	2 413	95,0	15	13	**PHG 5V950**
	2 540	100,0	15	13	**PHG 5V1000**
	2 692	106,0	15	13	**PHG 5V1060**
	2 845	112,0	15	13	**PHG 5V1120**
	2 997	118,0	15	13	**PHG 5V1180**
	3 175	125,0	15	13	**PHG 5V1250**
	3 353	132,0	15	13	**PHG 5V1320**
	3 556	140,0	15	13	**PHG 5V1400**
	3 810	150,0	15	13	**PHG 5V1500**
	4 064	160,0	15	13	**PHG 5V1600**
	4 318	170,0	15	13	**PHG 5V1700**
	4 572	180,0	15	13	**PHG 5V1800**
	4 826	190,0	15	13	**PHG 5V1900**

Sección	Dimensiones Diámetro exterior		w	h	Designación
–	mm	pulg.	mm		–
5V/15N	5 080	200,0	15	13	**PHG 5V2000**
	5 385	212,0	15	13	**PHG 5V2120**
	5 690	224,0	15	13	**PHG 5V2240**
	5 994	236,0	15	13	**PHG 5V2360**
	6 350	250,0	15	13	**PHG 5V2500**
	6 731	265,0	15	13	**PHG 5V2650**
	7 112	280,0	15	13	**PHG 5V2800**
	7 620	300,0	15	13	**PHG 5V3000**
	8 001	315,0	15	13	**PHG 5V3150**
	8 509	335,0	15	13	**PHG 5V3350**
	9 017	355,0	15	13	**PHG 5V3550**
8V/25N	2 540	100,0	25	23	**PHG 8V1000**
	2 692	106,0	25	23	**PHG 8V1060**
	2 845	112,0	25	23	**PHG 8V1120**
	2 997	118,0	25	23	**PHG 8V1180**
	3 175	125,0	25	23	**PHG 8V1250**
	3 353	132,0	25	23	**PHG 8V1320**
	3 556	140,0	25	23	**PHG 8V1400**
	3 810	150,0	25	23	**PHG 8V1500**
	4 064	160,0	25	23	**PHG 8V1600**
	4 318	170,0	25	23	**PHG 8V1700**
	4 572	180,0	25	23	**PHG 8V1800**
	4 826	190,0	25	23	**PHG 8V1900**
	5 080	200,0	25	23	**PHG 8V2000**
	5 385	212,0	25	23	**PHG 8V2120**
	5 690	224,0	25	23	**PHG 8V2240**
	5 994	236,0	25	23	**PHG 8V2360**
	6 350	250,0	25	23	**PHG 8V2500**
	6 731	265,0	25	23	**PHG 8V2650**
	7 112	280,0	25	23	**PHG 8V2800**
	7 620	300,0	25	23	**PHG 8V3000**
	8 001	315,0	25	23	**PHG 8V3150**
	8 509	335,0	25	23	**PHG 8V3350**
	9 017	355,0	25	23	**PHG 8V3550**
	9 525	375,0	25	23	**PHG 8V3750**
	10 160	400,0	25	23	**PHG 8V4000**
	10 795	425,0	25	23	**PHG 8V4250**
	11 430	450,0	25	23	**PHG 8V4500**
	12 065	475,0	25	23	**PHG 8V4750**
	12 700	500,0	25	23	**PHG 8V5000**

También disponemos de correas con diámetros no estándar.

www.becani.com-becani@becani.com- Tlf: 881986561

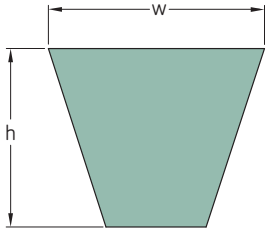

Sección	Dimensiones Diámetro primitivo	w	h	Designación
–	mm			–
XPZ	630	9,7	8	PHG XPZ630
	637	9,7	8	PHG XPZ637
	662	9,7	8	PHG XPZ662
	670	9,7	8	PHG XPZ670
	687	9,7	8	PHG XPZ687
	710	9,7	8	PHG XPZ710
	737	9,7	8	PHG XPZ737
	750	9,7	8	PHG XPZ750
	760	9,7	8	PHG XPZ760
	762	9,7	8	PHG XPZ762
	772	9,7	8	PHG XPZ772
	787	9,7	8	PHG XPZ787
	800	9,7	8	PHG XPZ800
	812	9,7	8	PHG XPZ812
	837	9,7	8	PHG XPZ837
	850	9,7	8	PHG XPZ850
	862	9,7	8	PHG XPZ862
	875	9,7	8	PHG XPZ875
	887	9,7	8	PHG XPZ887
	900	9,7	8	PHG XPZ900
	912	9,7	8	PHG XPZ912
	925	9,7	8	PHG XPZ925
	937	9,7	8	PHG XPZ937
	950	9,7	8	PHG XPZ950
	962	9,7	8	PHG XPZ962
	987	9,7	8	PHG XPZ987
	1 000	9,7	8	PHG XPZ1000
	1 010	9,7	8	PHG XPZ1010
	1 012	9,7	8	PHG XPZ1012
	1 037	9,7	8	PHG XPZ1037
	1 060	9,7	8	PHG XPZ1060
	1 077	9,7	8	PHG XPZ1077
	1 080	9,7	8	PHG XPZ1080
	1 087	9,7	8	PHG XPZ1087
	1 112	9,7	8	PHG XPZ1112
	1 120	9,7	8	PHG XPZ1120
	1 137	9,7	8	PHG XPZ1137
	1 140	9,7	8	PHG XPZ1140
	1 162	9,7	8	PHG XPZ1162
	1 180	9,7	8	PHG XPZ1180
	1 187	9,7	8	PHG XPZ1187
	1 200	9,7	8	PHG XPZ1200
	1 202	9,7	8	PHG XPZ1202
	1 212	9,7	8	PHG XPZ1212
	1 237	9,7	8	PHG XPZ1237
	1 250	9,7	8	PHG XPZ1250
	1 262	9,7	8	PHG XPZ1262
	1 270	9,7	8	PHG XPZ1270
	1 287	9,7	8	PHG XPZ1287
	1 312	9,7	8	PHG XPZ1312
	1 320	9,7	8	PHG XPZ1320
	1 337	9,7	8	PHG XPZ1337
	1 340	9,7	8	PHG XPZ1340
	1 362	9,7	8	PHG XPZ1362
	1 400	9,7	8	PHG XPZ1400

Sección	Dimensiones Diámetro primitivo	w	h	Designación
–	mm			–
XPZ	1 412	9,7	8	PHG XPZ1412
	1 420	9,7	8	PHG XPZ1420
	1 487	9,7	8	PHG XPZ1487
	1 500	9,7	8	PHG XPZ1500
	1 512	9,7	8	PHG XPZ1512
	1 520	9,7	8	PHG XPZ1520
	1 537	9,7	8	PHG XPZ1537
	1 587	9,7	8	PHG XPZ1587
	1 600	9,7	8	PHG XPZ1600
	1 700	9,7	8	PHG XPZ1700
	1 800	9,7	8	PHG XPZ1800
	1 850	9,7	8	PHG XPZ1850
	1 900	9,7	8	PHG XPZ1900
	2 000	9,7	8	PHG XPZ2000
	2 030	9,7	8	PHG XPZ2030
	2 120	9,7	8	PHG XPZ2120
	2 240	9,7	8	PHG XPZ2240
	2 280	9,7	8	PHG XPZ2280
	2 360	9,7	8	PHG XPZ2360
	2 410	9,7	8	PHG XPZ2410
	2 500	9,7	8	PHG XPZ2500
	2 540	9,7	8	PHG XPZ2540
	2 650	9,7	8	PHG XPZ2650
	2 800	9,7	8	PHG XPZ2800
	3 000	9,7	8	PHG XPZ3000
	3 150	9,7	8	PHG XPZ3150
	3 350	9,7	8	PHG XPZ3350
	3 550	9,7	8	PHG XPZ3550
XPA	757	12,7	10	PHG XPA757
	782	12,7	10	PHG XPA782
	800	12,7	10	PHG XPA800
	832	12,7	10	PHG XPA832
	850	12,7	10	PHG XPA850
	857	12,7	10	PHG XPA857
	882	12,7	10	PHG XPA882
	900	12,7	10	PHG XPA900
	907	12,7	10	PHG XPA907
	932	12,7	10	PHG XPA932
	950	12,7	10	PHG XPA950
	957	12,7	10	PHG XPA957
	982	12,7	10	PHG XPA982
	1 000	12,7	10	PHG XPA1000
	1 007	12,7	10	PHG XPA1007
	1 030	12,7	10	PHG XPA1030
	1 060	12,7	10	PHG XPA1060
	1 082	12,7	10	PHG XPA1082
	1 107	12,7	10	PHG XPA1107
	1 120	12,7	10	PHG XPA1120
	1 157	12,7	10	PHG XPA1157
	1 180	12,7	10	PHG XPA1180
	1 207	12,7	10	PHG XPA1207
	1 232	12,7	10	PHG XPA1232
	1 250	12,7	10	PHG XPA1250
	1 257	12,7	10	PHG XPA1257

Sección	Dimensiones Diámetro primitivo	w	h	Designación
–	mm			–
XPA	1 282	12,7	10	PHG XPA1282
	1 307	12,7	10	PHG XPA1307
	1 320	12,7	10	PHG XPA1320
	1 332	12,7	10	PHG XPA1332
	1 357	12,7	10	PHG XPA1357
	1 400	12,7	10	PHG XPA1400
	1 482	12,7	10	PHG XPA1482
	1 500	12,7	10	PHG XPA1500
	1 507	12,7	10	PHG XPA1507
	1 532	12,7	10	PHG XPA1532
	1 582	12,7	10	PHG XPA1582
	1 600	12,7	10	PHG XPA1600
	1 700	12,7	10	PHG XPA1700
	1 800	12,7	10	PHG XPA1800
	1 900	12,7	10	PHG XPA1900
	2 000	12,7	10	PHG XPA2000
	2 120	12,7	10	PHG XPA2120
	2 240	12,7	10	PHG XPA2240
	2 360	12,7	10	PHG XPA2360
	2 500	12,7	10	PHG XPA2500
	2 650	12,7	10	PHG XPA2650
	2 800	12,7	10	PHG XPA2800
	3 000	12,7	10	PHG XPA3000
	3 150	12,7	10	PHG XPA3150
	3 350	12,7	10	PHG XPA3350
	3 550	12,7	10	PHG XPA3550
XPB	1 250	16,3	13	PHG XPB1250
	1 260	16,3	13	PHG XPB1260
	1 320	16,3	13	PHG XPB1320
	1 340	16,3	13	PHG XPB1340
	1 400	16,3	13	PHG XPB1400
	1 410	16,3	13	PHG XPB1410
	1 500	16,3	13	PHG XPB1500
	1 590	16,3	13	PHG XPB1590
	1 600	16,3	13	PHG XPB1600
	1 690	16,3	13	PHG XPB1690
	1 700	16,3	13	PHG XPB1700
	1 800	16,3	13	PHG XPB1800
	1 900	16,3	13	PHG XPB1900
	2 000	16,3	13	PHG XPB2000
	2 020	16,3	13	PHG XPB2020
	2 120	16,3	13	PHG XPB2120
	2 150	16,3	13	PHG XPB2150
	2 240	16,3	13	PHG XPB2240
	2 280	16,3	13	PHG XPB2280
	2 360	16,3	13	PHG XPB2360
	2 500	16,3	13	PHG XPB2500
	2 530	16,3	13	PHG XPB2530
	2 650	16,3	13	PHG XPB2650
	2 680	16,3	13	PHG XPB2680
	2 800	16,3	13	PHG XPB2800
	3 000	16,3	13	PHG XPB3000
	3 150	16,3	13	PHG XPB3150
	3 350	16,3	13	PHG XPB3350

También disponemos de correas con diámetros no estándar.

BECANI SOLUCIONES INDUSTRIALES
www.becani.com-becani@becani.com- Tlf: 881986561

Sección	Dimensiones Diámetro primitivo	w	h	Designación
–	mm			–
XPB	3 550	16,3	13	**PHG XPB3550**
XPC	2 000	22,0	18	**PHG XPC2000**
	2 120	22,0	18	**PHG XPC2120**
	2 240	22,0	18	**PHG XPC2240**
	2 360	22,0	18	**PHG XPC2360**
	2 500	22,0	18	**PHG XPC2500**
	2 650	22,0	18	**PHG XPC2650**
	2 800	22,0	18	**PHG XPC2800**
	3 000	22,0	18	**PHG XPC3000**
	3 150	22,0	18	**PHG XPC3150**
	3 350	22,0	18	**PHG XPC3350**
	3 550	22,0	18	**PHG XPC3550**

BECANI
SOLUCIONES INDUSTRIALES

También disponemos de correas con diámetros no estándar.

www.becani.com-becani@becani.com- Tlf: 881986561

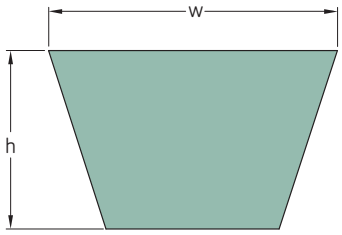

Sección	Dimensiones Diámetro primitivo	Diámetro interior		w	h	Designación
–	mm		pulg.	mm		–
X10/ZX	405	387	15,25	10	6	**PHG ZX15.25**
	420	406	16,00	10	6	**PHG ZX16**
	465	445	17,50	10	6	**PHG ZX17.5**
	470	457	18,00	10	6	**PHG ZX18**
	495	483	19,00	10	6	**PHG ZX19**
	555	540	21,25	10	6	**PHG ZX21.25**
	585	565	22,25	10	6	**PHG ZX22.25**
	590	572	22,50	10	6	**PHG ZX22.5**
	600	584	23,00	10	6	**PHG ZX23**
	620	610	24,00	10	6	**PHG ZX24**
	650	635	25,00	10	6	**PHG ZX25**
	675	654	25,75	10	6	**PHG ZX25.75**
	680	660	26,00	10	6	**PHG ZX26**
	685	667	26,25	10	6	**PHG ZX26.25**
	690	673	26,50	10	6	**PHG ZX26.5**
	700	686	27,00	10	6	**PHG ZX27**
	710	692	27,25	10	6	**PHG ZX27.25**
	725	711	28,00	10	6	**PHG ZX28**
	740	724	28,50	10	6	**PHG ZX28.5**
	750	737	29,00	10	6	**PHG ZX29**
	770	749	29,50	10	6	**PHG ZX29.5**
	775	756	29,75	10	6	**PHG ZX29.75**
	780	762	30,00	10	6	**PHG ZX30**
	800	787	31,00	10	6	**PHG ZX31**
	820	800	31,50	10	6	**PHG ZX31.5**
	840	813	32,00	10	6	**PHG ZX32**
	845	826	32,50	10	6	**PHG ZX32.5**
	850	838	33,00	10	6	**PHG ZX33**
	860	851	33,50	10	6	**PHG ZX33.5**
	875	864	34,00	10	6	**PHG ZX34**
	890	876	34,50	10	6	**PHG ZX34.5**
	900	889	35,00	10	6	**PHG ZX35**
	915	895	35,25	10	6	**PHG ZX35.25**
	920	902	35,50	10	6	**PHG ZX35.5**
	930	914	36,00	10	6	**PHG ZX36**
	940	927	36,50	10	6	**PHG ZX36.5**
	950	940	37,00	10	6	**PHG ZX37**
	965	953	37,50	10	6	**PHG ZX37.5**
	975	959	37,75	10	6	**PHG ZX37.75**
	980	965	38,00	10	6	**PHG ZX38**
	1 005	984	38,75	10	6	**PHG ZX38.75**
	1 025	1 003	39,50	10	6	**PHG ZX39.5**
	1 035	1 016	40,00	10	6	**PHG ZX40**
	1 050	1 035	40,75	10	6	**PHG ZX40.75**
	1 055	1 041	41,00	10	6	**PHG ZX41**
	1 075	1 054	41,50	10	6	**PHG ZX41.5**
	1 080	1 067	42,00	10	6	**PHG ZX42**
	1 105	1 092	43,00	10	6	**PHG ZX43**
	1 125	1 105	43,50	10	6	**PHG ZX43.5**
	1 130	1 118	44,00	10	6	**PHG ZX44**
	1 155	1 143	45,00	10	6	**PHG ZX45**
	1 170	1 149	45,25	10	6	**PHG ZX45.25**
	1 200	1 181	46,50	10	6	**PHG ZX46.5**
	1 230	1 207	47,50	10	6	**PHG ZX47.5**
	1 255	1 232	48,50	10	6	**PHG ZX48.5**

Sección	Dimensiones Diámetro primitivo	Diámetro interior		w	h	Designación
–	mm		pulg.	mm		–
X10/ZX	1 290	1 270	50,00	10	6	**PHG ZX50**
	1 340	1 321	52,00	10	6	**PHG ZX52**
	1 380	1 346	53,00	10	6	**PHG ZX53**
	1 390	1 372	54,00	10	6	**PHG ZX54**
	1 420	1 397	55,00	10	6	**PHG ZX55**
	1 465	1 448	57,00	10	6	**PHG ZX57**
	1 515	1 499	59,00	10	6	**PHG ZX59**
	1 570	1 549	61,00	10	6	**PHG ZX61**
	1 620	1 600	63,00	10	6	**PHG ZX63**
	1 670	1 651	65,00	10	6	**PHG ZX65**
	1 695	1 676	66,00	10	6	**PHG ZX66**
	1 720	1 702	67,00	10	6	**PHG ZX67**
	1 750	1 727	68,00	10	6	**PHG ZX68**
	1 770	1 753	69,00	10	6	**PHG ZX69**
	1 820	1 803	71,00	10	6	**PHG ZX71**
	2 000	1 981	78,00	10	6	**PHG ZX78**
X13/AX	570	533	21,00	13	8	**PHG AX21**
	590	559	22,00	13	8	**PHG AX22**
	620	584	23,00	13	8	**PHG AX23**
	630	597	23,50	13	8	**PHG AX23.5**
	640	610	24,00	13	8	**PHG AX24**
	670	635	25,00	13	8	**PHG AX25**
	700	660	26,00	13	8	**PHG AX26**
	710	673	26,50	13	8	**PHG AX26.5**
	720	686	27,00	13	8	**PHG AX27**
	740	711	28,00	13	8	**PHG AX28**
	770	737	29,00	13	8	**PHG AX29**
	790	762	30,00	13	8	**PHG AX30**
	820	787	31,00	13	8	**PHG AX31**
	850	813	32,00	13	8	**PHG AX32**
	870	838	33,00	13	8	**PHG AX33**
	890	864	34,00	13	8	**PHG AX34**
	920	889	35,00	13	8	**PHG AX35**
	930	902	35,50	13	8	**PHG AX35.5**
	950	914	36,00	13	8	**PHG AX36**
	970	940	37,00	13	8	**PHG AX37**
	980	953	37,50	13	8	**PHG AX37.5**
	990	965	38,00	13	8	**PHG AX38**
	1 020	991	39,00	13	8	**PHG AX39**
	1 050	1 016	40,00	13	8	**PHG AX40**
	1 070	1 041	41,00	13	8	**PHG AX41**
	1 085	1 054	41,50	13	8	**PHG AX41.5**
	1 100	1 067	42,00	13	8	**PHG AX42**
	1 130	1 092	43,00	13	8	**PHG AX43**
	1 150	1 118	44,00	13	8	**PHG AX44**
	1 180	1 143	45,00	13	8	**PHG AX45**
	1 190	1 156	45,50	13	8	**PHG AX45.5**
	1 200	1 168	46,00	13	8	**PHG AX46**
	1 230	1 194	47,00	13	8	**PHG AX47**
	1 250	1 219	48,00	13	8	**PHG AX48**
	1 280	1 245	49,00	13	8	**PHG AX49**
	1 300	1 270	50,00	13	8	**PHG AX50**
	1 330	1 295	51,00	13	8	**PHG AX51**
	1 360	1 321	52,00	13	8	**PHG AX52**

También disponemos de correas con diámetros no estándar.

BECANI SOLUCIONES INDUSTRIALES
www.becani.com-becani@becani.com- Tlf: 881986561

Sección	Dimensiones Diámetro primitivo	Diámetro interior		w	h	Designación
–	mm		pulg.	mm		–
X13/AX	1 380	1 346	53,00	13	8	**PHG AX53**
	1 410	1 372	54,00	13	8	**PHG AX54**
	1 430	1 397	55,00	13	8	**PHG AX55**
	1 460	1 422	56,00	13	8	**PHG AX56**
	1 480	1 448	57,00	13	8	**PHG AX57**
	1 510	1 473	58,00	13	8	**PHG AX58**
	1 530	1 499	59,00	13	8	**PHG AX59**
	1 550	1 524	60,00	13	8	**PHG AX60**
	1 580	1 549	61,00	13	8	**PHG AX61**
	1 610	1 575	62,00	13	8	**PHG AX62**
	1 640	1 600	63,00	13	8	**PHG AX63**
	1 660	1 626	64,00	13	8	**PHG AX64**
	1 690	1 651	65,00	13	8	**PHG AX65**
	1 710	1 676	66,00	13	8	**PHG AX66**
	1 740	1 702	67,00	13	8	**PHG AX67**
	1 760	1 727	68,00	13	8	**PHG AX68**
	1 790	1 753	69,00	13	8	**PHG AX69**
	1 810	1 778	70,00	13	8	**PHG AX70**
	1 840	1 803	71,00	13	8	**PHG AX71**
	1 860	1 829	72,00	13	8	**PHG AX72**
	1 890	1 854	73,00	13	8	**PHG AX73**
	1 920	1 880	74,00	13	8	**PHG AX74**
	1 940	1 905	75,00	13	8	**PHG AX75**
	1 960	1 930	76,00	13	8	**PHG AX76**
	1 990	1 956	77,00	13	8	**PHG AX77**
	2 020	1 981	78,00	13	8	**PHG AX78**
	2 050	2 007	79,00	13	8	**PHG AX79**
	2 070	2 032	80,00	13	8	**PHG AX80**
	2 090	2 057	81,00	13	8	**PHG AX81**
	2 120	2 083	82,00	13	8	**PHG AX82**
	2 140	2 108	83,00	13	8	**PHG AX83**
	2 170	2 134	84,00	13	8	**PHG AX84**
	2 200	2 159	85,00	13	8	**PHG AX85**
	2 220	2 184	86,00	13	8	**PHG AX86**
	2 240	2 210	87,00	13	8	**PHG AX87**
	2 270	2 235	88,00	13	8	**PHG AX88**
	2 300	2 261	89,00	13	8	**PHG AX89**
	2 320	2 286	90,00	13	8	**PHG AX90**
	2 350	2 311	91,00	13	8	**PHG AX91**
	2 400	2 362	93,00	13	8	**PHG AX93**
	2 420	2 388	94,00	13	8	**PHG AX94**
	2 450	2 413	95,00	13	8	**PHG AX95**
	2 480	2 438	96,00	13	8	**PHG AX96**
	2 500	2 464	97,00	13	8	**PHG AX97**
	2 520	2 489	98,00	13	8	**PHG AX98**
	2 570	2 540	100,00	13	8	**PHG AX100**
	2 650	2 616	103,00	13	8	**PHG AX103**
	2 680	2 642	104,00	13	8	**PHG AX104**
	2 700	2 667	105,00	13	8	**PHG AX105**
	2 830	2 794	110,00	13	8	**PHG AX110**
	2 880	2 845	112,00	13	8	**PHG AX112**
	3 030	2 997	118,00	13	8	**PHG AX118**
	3 190	3 150	124,00	13	8	**PHG AX124**
	3 390	3 353	132,00	13	8	**PHG AX132**
X17/BX	624	584	23,00	17	11	**PHG BX23**
	675	635	25,00	17	11	**PHG BX25**
	700	660	26,00	17	11	**PHG BX26**
	750	711	28,00	17	11	**PHG BX28**
	770	737	29,00	17	11	**PHG BX29**
	800	762	30,00	17	11	**PHG BX30**
	830	787	31,00	17	11	**PHG BX31**
	860	813	32,00	17	11	**PHG BX32**
	880	838	33,00	17	11	**PHG BX33**
	910	864	34,00	17	11	**PHG BX34**
	920	876	34,50	17	11	**PHG BX34.5**
	930	889	35,00	17	11	**PHG BX35**
	960	914	36,00	17	11	**PHG BX36**
	980	940	37,00	17	11	**PHG BX37**
	1 000	965	38,00	17	11	**PHG BX38**
	1 030	991	39,00	17	11	**PHG BX39**
	1 060	1 016	40,00	17	11	**PHG BX40**
	1 080	1 041	41,00	17	11	**PHG BX41**
	1 100	1 067	42,00	17	11	**PHG BX42**
	1 130	1 092	43,00	17	11	**PHG BX43**
	1 160	1 118	44,00	17	11	**PHG BX44**
	1 180	1 143	45,00	17	11	**PHG BX45**

Sección	Dimensiones Diámetro primitivo	Diámetro interior		w	h	Designación
–	mm		pulg.	mm		–
X17/BX	1 195	1 156	45,50	17	11	**PHG BX45.5**
	1 210	1 168	46,00	17	11	**PHG BX46**
	1 225	1 181	46,50	17	11	**PHG BX46.5**
	1 240	1 194	47,00	17	11	**PHG BX47**
	1 260	1 219	48,00	17	11	**PHG BX48**
	1 290	1 245	49,00	17	11	**PHG BX49**
	1 310	1 270	50,00	17	11	**PHG BX50**
	1 340	1 295	51,00	17	11	**PHG BX51**
	1 370	1 321	52,00	17	11	**PHG BX52**
	1 390	1 346	53,00	17	11	**PHG BX53**
	1 410	1 372	54,00	17	11	**PHG BX54**
	1 440	1 397	55,00	17	11	**PHG BX55**
	1 460	1 422	56,00	17	11	**PHG BX56**
	1 490	1 448	57,00	17	11	**PHG BX57**
	1 510	1 473	58,00	17	11	**PHG BX58**
	1 540	1 499	59,00	17	11	**PHG BX59**
	1 560	1 524	60,00	17	11	**PHG BX60**
	1 590	1 549	61,00	17	11	**PHG BX61**
	1 620	1 575	62,00	17	11	**PHG BX62**
	1 640	1 600	63,00	17	11	**PHG BX63**
	1 670	1 626	64,00	17	11	**PHG BX64**
	1 690	1 651	65,00	17	11	**PHG BX65**
	1 720	1 676	66,00	17	11	**PHG BX66**
	1 740	1 702	67,00	17	11	**PHG BX67**
	1 760	1 727	68,00	17	11	**PHG BX68**
	1 800	1 753	69,00	17	11	**PHG BX69**
	1 820	1 778	70,00	17	11	**PHG BX70**
	1 850	1 803	71,00	17	11	**PHG BX71**
	1 870	1 829	72,00	17	11	**PHG BX72**
	1 900	1 854	73,00	17	11	**PHG BX73**
	1 920	1 880	74,00	17	11	**PHG BX74**
	1 950	1 905	75,00	17	11	**PHG BX75**
	1 970	1 930	76,00	17	11	**PHG BX76**
	2 000	1 956	77,00	17	11	**PHG BX77**
	2 020	1 981	78,00	17	11	**PHG BX78**
	2 050	2 007	79,00	17	11	**PHG BX79**
	2 070	2 032	80,00	17	11	**PHG BX80**
	2 100	2 057	81,00	17	11	**PHG BX81**
	2 130	2 083	82,00	17	11	**PHG BX82**
	2 150	2 108	83,00	17	11	**PHG BX83**
	2 180	2 134	84,00	17	11	**PHG BX84**
	2 200	2 159	85,00	17	11	**PHG BX85**
	2 230	2 184	86,00	17	11	**PHG BX86**
	2 250	2 210	87,00	17	11	**PHG BX87**
	2 280	2 235	88,00	17	11	**PHG BX88**
	2 300	2 261	89,00	17	11	**PHG BX89**
	2 330	2 286	90,00	17	11	**PHG BX90**
	2 350	2 311	91,00	17	11	**PHG BX91**
	2 380	2 337	92,00	17	11	**PHG BX92**
	2 400	2 362	93,00	17	11	**PHG BX93**
	2 420	2 388	94,00	17	11	**PHG BX94**
	2 450	2 413	95,00	17	11	**PHG BX95**
	2 480	2 438	96,00	17	11	**PHG BX96**
	2 500	2 464	97,00	17	11	**PHG BX97**
	2 530	2 489	98,00	17	11	**PHG BX98**
	2 560	2 515	99,00	17	11	**PHG BX99**
	2 580	2 540	100,00	17	11	**PHG BX100**
	2 660	2 616	103,00	17	11	**PHG BX103**
	2 680	2 642	104,00	17	11	**PHG BX104**
	2 700	2 667	105,00	17	11	**PHG BX105**
	2 740	2 692	106,00	17	11	**PHG BX106**
	2 790	2 743	108,00	17	11	**PHG BX108**
	2 840	2 794	110,00	17	11	**PHG BX110**
	2 890	2 845	112,00	17	11	**PHG BX112**
	2 910	2 870	113,00	17	11	**PHG BX113**
	2 960	2 921	115,00	17	11	**PHG BX115**
	2 990	2 946	116,00	17	11	**PHG BX116**
	3 040	2 997	118,00	17	11	**PHG BX118**
	3 090	3 048	120,00	17	11	**PHG BX120**
	3 165	3 124	123,00	17	11	**PHG BX123**
	3 200	3 150	124,00	17	11	**PHG BX124**
	3 240	3 200	126,00	17	11	**PHG BX126**
	3 290	3 251	128,00	17	11	**PHG BX128**
	3 400	3 353	132,00	17	11	**PHG BX132**
X22/CX	1 050	991	39,00	22	14	**PHG CX39**
	1 150	1 092	43,00	22	14	**PHG CX43**

También disponemos de correas con diámetros no estándar.

www.becani.com-becani@becani.com- Tlf: 881986561

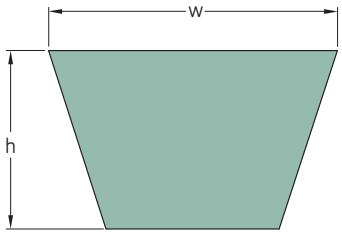

Sección	Dimensiones Diámetro primitivo	Diámetro interior		w	h	Designación
–	mm		pulg.	mm		–
X22/CX	1 300	1 245	49,00	22	14	**PHG CX49**
	1 350	1 295	51,00	22	14	**PHG CX51**
	1 370	1 321	52,00	22	14	**PHG CX52**
	1 450	1 397	55,00	22	14	**PHG CX55**
	1 560	1 499	59,00	22	14	**PHG CX59**
	1 580	1 524	60,00	22	14	**PHG CX60**
	1 630	1 575	62,00	22	14	**PHG CX62**
	1 760	1 702	67,00	22	14	**PHG CX67**
	1 780	1 727	68,00	22	14	**PHG CX68**
	1 860	1 803	71,00	22	14	**PHG CX71**
	1 880	1 829	72,00	22	14	**PHG CX72**
	1 950	1 905	75,00	22	14	**PHG CX75**
	2 040	1 981	78,00	22	14	**PHG CX78**
	2 060	2 007	79,00	22	14	**PHG CX79**
	2 110	2 057	81,00	22	14	**PHG CX81**
	2 220	2 159	85,00	22	14	**PHG CX85**
	2 290	2 235	88,00	22	14	**PHG CX88**
	2 340	2 286	90,00	22	14	**PHG CX90**
	2 420	2 362	93,00	22	14	**PHG CX93**
	2 490	2 438	96,00	22	14	**PHG CX96**
	2 550	2 489	98,00	22	14	**PHG CX98**
	2 600	2 540	100,00	22	14	**PHG CX100**
	2 620	2 565	101,00	22	14	**PHG CX101**
	2 720	2 667	105,00	22	14	**PHG CX105**
	2 825	2 769	109,00	22	14	**PHG CX109**
	2 850	2 794	110,00	22	14	**PHG CX110**
	2 880	2 819	111,00	22	14	**PHG CX111**
	2 900	2 845	112,00	22	14	**PHG CX112**
	2 980	2 921	115,00	22	14	**PHG CX115**
	3 050	2 997	118,00	22	14	**PHG CX118**
	3 100	3 048	120,00	22	14	**PHG CX120**
	3 210	3 150	124,00	22	14	**PHG CX124**
	3 310	3 251	128,00	22	14	**PHG CX128**
	3 410	3 353	132,00	22	14	**PHG CX132**

También disponemos de correas con diámetros no estándar.

www.becani.com-becani@becani.com- Tlf: 881986561

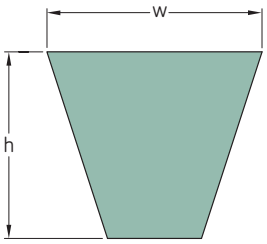

Sección	Dimensiones Diámetro exterior		w	h	Designación
–	mm	pulg.	mm		–
3VX/9NX	635	25,0	9	8	**PHG 3VX250**
	673	26,5	9	8	**PHG 3VX265**
	711	28,0	9	8	**PHG 3VX280**
	762	30,0	9	8	**PHG 3VX300**
	800	31,5	9	8	**PHG 3VX315**
	851	33,5	9	8	**PHG 3VX335**
	902	35,5	9	8	**PHG 3VX355**
	953	37,5	9	8	**PHG 3VX375**
	1 016	40,0	9	8	**PHG 3VX400**
	1 080	42,5	9	8	**PHG 3VX425**
	1 143	45,0	9	8	**PHG 3VX450**
	1 207	47,5	9	8	**PHG 3VX475**
	1 270	50,0	9	8	**PHG 3VX500**
	1 346	53,0	9	8	**PHG 3VX530**
	1 422	56,0	9	8	**PHG 3VX560**
	1 524	60,0	9	8	**PHG 3VX600**
	1 600	63,0	9	8	**PHG 3VX630**
	1 702	67,0	9	8	**PHG 3VX670**
	1 803	71,0	9	8	**PHG 3VX710**
	1 905	75,0	9	8	**PHG 3VX750**
	2 032	80,0	9	8	**PHG 3VX800**
	2 159	85,0	9	8	**PHG 3VX850**
	2 286	90,0	9	8	**PHG 3VX900**
	2 413	95,0	9	8	**PHG 3VX950**
	2 540	100,0	9	8	**PHG 3VX1000**
	2 692	106,0	9	8	**PHG 3VX1060**
	2 845	112,0	9	8	**PHG 3VX1120**
	2 997	118,0	9	8	**PHG 3VX1180**
	3 175	125,0	9	8	**PHG 3VX1250**
	3 353	132,0	9	8	**PHG 3VX1320**
	3 556	140,0	9	8	**PHG 3VX1400**
	3 810	150,0	9	8	**PHG 3VX1500**
5VX/15NX	1 270	50,0	15	13	**PHG 5VX500**
	1 346	53,0	15	13	**PHG 5VX530**
	1 422	56,0	15	13	**PHG 5VX560**
	1 524	60,0	15	13	**PHG 5VX600**
	1 600	63,0	15	13	**PHG 5VX630**
	1 702	67,0	15	13	**PHG 5VX670**
	1 803	71,0	15	13	**PHG 5VX710**
	1 905	75,0	15	13	**PHG 5VX750**
	2 032	80,0	15	13	**PHG 5VX800**
	2 159	85,0	15	13	**PHG 5VX850**
	2 286	90,0	15	13	**PHG 5VX900**
	2 413	95,0	15	13	**PHG 5VX950**
	2 540	100,0	15	13	**PHG 5VX1000**
	2 692	106,0	15	13	**PHG 5VX1060**
	2 845	112,0	15	13	**PHG 5VX1120**
	2 997	118,0	15	13	**PHG 5VX1180**
	3 175	125,0	15	13	**PHG 5VX1250**
	3 353	132,0	15	13	**PHG 5VX1320**
	3 556	140,0	15	13	**PHG 5VX1400**
	3 810	150,0	15	13	**PHG 5VX1500**
	4 064	160,0	15	13	**PHG 5VX1600**
	4 318	170,0	15	13	**PHG 5VX1700**

Sección	Dimensiones Diámetro exterior		w	h	Designación
–	mm	pulg.	mm		–
5VX/15NX	4 572	180,0	15	13	**PHG 5VX1800**
	4 826	190,0	15	13	**PHG 5VX1900**
	5 080	200,0	15	13	**PHG 5VX2000**

También disponemos de correas con diámetros no estándar.

BECANI
SOLUCIONES INDUSTRIALES

www.becani.com-becani@becani.com- Tlf: 881986561

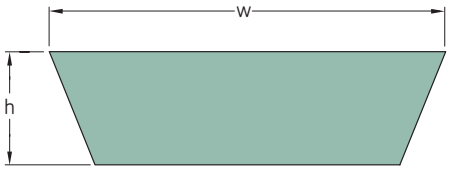

Sección	Número de canales	Dimensiones Diámetro primitivo		Diámetro interior	w	h	Designación
–	–	mm	pulg.	mm			–
VS	**1**	1 653	65,08	1 600	52	16	**PHG VS52X16X1600**
		1 978	77,87	1 925	52	16	**PHG VS52X16X1925**
		1 453	57,20	1 400	55	16	**PHG VS55X16X1400**
		1 553	61,14	1 500	55	16	**PHG VS55X16X1500**
		1 653	65,08	1 600	55	16	**PHG VS55X16X1600**
		1 753	69,02	1 700	55	16	**PHG VS55X16X1700**
		1 853	72,95	1 800	55	16	**PHG VS55X16X1800**
		1 772	69,76	1 706	65	20	**PHG VS65X20X1706**
		1 972	77,64	1 906	65	20	**PHG VS65X20X1906**
		1 666	65,59	1 600	70	18	**PHG VS70X18X1600**
		1 766	69,53	1 700	70	18	**PHG VS70X18X1700**
		1 866	73,46	1 800	70	18	**PHG VS70X18X1800**
		1 966	77,40	1 900	70	18	**PHG VS70X18X1900**
		2 066	81,34	2 000	70	18	**PHG VS70X18X2000**
		496	19,53	476	17	5	**PHG VS17X5X476**
		556	21,89	536	17	5	**PHG VS17X5X536**
		590	23,23	570	17	5	**PHG VS17X5X570**
		626	24,65	606	17	5	**PHG VS17X5X606**
		796	31,34	776	17	5	**PHG VS17X5X776**
		620	24,41	600	21	6	**PHG VS21X6X600**
		630	24,80	610	21	6	**PHG VS21X6X610**
		695	27,36	675	21	6	**PHG VS21X6X675**
		790	31,10	770	21	6	**PHG VS21X6X770**
		556	21,89	525	22	8	**PHG VS22X8X525**
		596	23,46	565	22	8	**PHG VS22X8X565**
		681	26,81	650	22	8	**PHG VS22X8X650**
		731	28,78	700	22	8	**PHG VS22X8X700**
		781	30,75	750	22	8	**PHG VS22X8X750**
		831	32,72	800	22	8	**PHG VS22X8X800**
		881	34,69	850	22	8	**PHG VS22X8X850**
		931	36,65	900	22	8	**PHG VS22X8X900**
		981	38,62	950	22	8	**PHG VS22X8X950**
		1 031	40,59	1 000	22	8	**PHG VS22X8X1000**
		686	27,01	655	26	8	**PHG VS26X8X655**
		703	27,68	672	26	8	**PHG VS26X8X672**
		781	30,75	750	26	8	**PHG VS26X8X750**
		793	31,22	762	26	8	**PHG VS26X8X762**
		831	32,72	800	26	8	**PHG VS26X8X800**
		893	35,16	862	26	8	**PHG VS26X8X862**
		993	39,09	962	26	8	**PHG VS26X8X962**
		631	24,84	600	28	8	**PHG VS28X8X600**
		681	26,81	650	28	8	**PHG VS28X8X650**
		731	28,78	700	28	8	**PHG VS28X8X700**
		781	30,75	750	28	8	**PHG VS28X8X750**
		831	32,72	800	28	8	**PHG VS28X8X800**
		881	34,69	850	28	8	**PHG VS28X8X850**
		931	36,65	900	28	8	**PHG VS28X8X900**
		981	38,62	950	28	8	**PHG VS28X8X950**
		1 031	40,59	1 000	28	8	**PHG VS28X8X1000**
		1 151	45,31	1 120	28	8	**PHG VS28X8X1120**
		692	27,24	650	30	10	**PHG VS30X10X650**
		842	33,15	800	30	10	**PHG VS30X10X800**
		892	35,12	850	30	10	**PHG VS30X10X850**
		942	37,09	900	30	10	**PHG VS30X10X900**
		992	39,06	950	30	10	**PHG VS30X10X950**

Sección	Número de canales	Dimensiones Diámetro primitivo		Diámetro interior	w	h	Designación
–	–	mm	pulg.	mm			–
VS	**1**	1 042	41,02	1 000	30	10	**PHG VS30X10X1000**
		1 162	45,75	1 120	30	10	**PHG VS30X10X1120**
		1 242	48,90	1 200	30	10	**PHG VS30X10X1200**
		1 542	60,71	1 500	30	10	**PHG VS30X10X1500**
		792	31,18	750	32	10	**PHG VS32X10X750**
		832	32,76	790	32	10	**PHG VS32X10X790**
		862	33,94	820	32	10	**PHG VS32X10X820**
		892	35,12	850	32	10	**PHG VS32X10X850**
		942	37,09	900	32	10	**PHG VS32X10X900**
		992	39,06	992	32	10	**PHG VS32X10X950**
		1 042	41,02	1 000	32	10	**PHG VS32X10X1000**
		1 115	43,90	1 073	32	10	**PHG VS32X10X1073**
		1 162	45,75	1 120	32	10	**PHG VS32X10X1120**
		1 222	48,11	1 180	32	10	**PHG VS32X10X1180**
		1 242	48,90	1 200	32	10	**PHG VS32X10X1200**
		702	27,64	660	37	10	**PHG VS37X10X660**
		842	33,15	800	37	10	**PHG VS37X10X800**
		892	35,12	850	37	10	**PHG VS37X10X850**
		942	37,09	900	37	10	**PHG VS37X10X900**
		992	39,06	950	37	10	**PHG VS37X10X950**
		1 042	41,02	1 000	37	10	**PHG VS37X10X1000**
		1 102	43,39	1 060	37	10	**PHG VS37X10X1060**
		1 162	45,75	1 120	37	10	**PHG VS37X10X1120**
		1 222	48,11	1 180	37	10	**PHG VS37X10X1180**
		1 442	56,77	1 400	37	10	**PHG VS37X10X1400**
		1 542	60,71	1 500	37	10	**PHG VS37X10X1500**
		1 642	64,65	1 600	37	10	**PHG VS37X10X1600**
		1 233	48,54	1 180	52	16	**PHG VS52X16X1180**
		1 303	51,30	1 250	52	16	**PHG VS52X16X1250**
		1 453	57,20	1 400	52	16	**PHG VS52X16X1400**
		1 578	62,13	1 525	52	16	**PHG VS52X16X1525**
		978	38,50	925	41	13	**PHG VS41X13X925**
		1 053	41,46	1 000	41	13	**PHG VS41X13X1000**
		1 093	43,03	1 040	41	13	**PHG VS41X13X1040**
		1 113	43,82	1 060	41	13	**PHG VS41X13X1060**
		1 173	46,18	1 120	41	13	**PHG VS41X13X1120**
		1 233	48,54	1 180	41	13	**PHG VS41X13X1180**
		1 303	51,30	1 250	41	13	**PHG VS41X13X1250**
		1 393	54,84	1 340	41	13	**PHG VS41X13X1340**
		1 493	58,78	1 440	41	13	**PHG VS41X13X1440**
		1 653	65,08	1 600	41	13	**PHG VS41X13X1600**
		1 793	70,59	1 740	41	13	**PHG VS41X13X1740**
		1 053	41,46	1 000	47	13	**PHG VS47X13X1000**
		1 113	43,82	1 060	47	13	**PHG VS47X13X1060**
		1 173	46,18	1 120	47	13	**PHG VS47X13X1120**
		1 233	48,54	1 180	47	13	**PHG VS47X13X1180**
		1 303	51,30	1 250	47	13	**PHG VS47X13X1250**
		1 373	54,06	1 320	47	13	**PHG VS47X13X1320**
		1 453	57,20	1 400	47	13	**PHG VS47X13X1400**
		1 553	61,14	1 500	47	13	**PHG VS47X13X1500**
		1 653	65,08	1 600	47	13	**PHG VS47X13X1600**
		1 753	69,02	1 700	47	13	**PHG VS47X13X1700**
		1 853	72,95	1 800	47	13	**PHG VS47X13X1800**

Disponibilidad de correas en diámetros no estándar.

BECANI SOLUCIONES INDUSTRIALES

www.becani.com-becani@becani.com- Tlf: 881986561

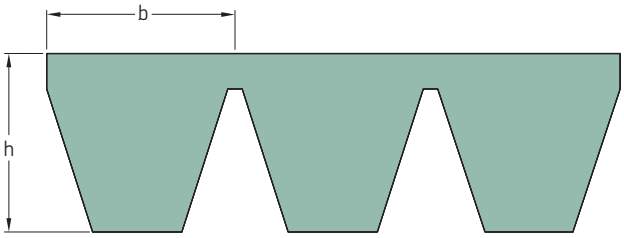

Sección	Dimensiones Diámetro primitivo	b	h	Designación
–	mm			–
SPA	1 250	12,8	12,0	**PHG SPA1250X...**
	1 400	12,8	12,0	**PHG SPA1400X...**
	1 500	12,8	12,0	**PHG SPA1500X...**
	1 600	12,8	12,0	**PHG SPA1600X...**
	1 700	12,8	12,0	**PHG SPA1700X...**
	1 800	12,8	12,0	**PHG SPA1800X...**
	1 900	12,8	12,0	**PHG SPA1900X...**
	2 000	12,8	12,0	**PHG SPA2000X...**
	2 120	12,8	12,0	**PHG SPA2120X...**
	2 240	12,8	12,0	**PHG SPA2240X...**
	2 360	12,8	12,0	**PHG SPA2360X...**
	2 500	12,8	12,0	**PHG SPA2500X...**
	2 650	12,8	12,0	**PHG SPA2650X...**
	2 800	12,8	12,0	**PHG SPA2800X...**
	3 000	12,8	12,0	**PHG SPA3000X...**
	3 150	12,8	12,0	**PHG SPA3150X...**
	3 350	12,8	12,0	**PHG SPA3350X...**
	3 550	12,8	12,0	**PHG SPA3550X...**
	3 750	12,8	12,0	**PHG SPA3750X...**
	4 000	12,8	12,0	**PHG SPA4000X...**
	4 250	12,8	12,0	**PHG SPA4250X...**
	4 500	12,8	12,0	**PHG SPA4500X...**
SPB	2 000	16,5	15,6	**PHG SPB2000X...**
	2 120	16,5	15,6	**PHG SPB2120X...**
	2 240	16,5	15,6	**PHG SPB2240X...**
	2 360	16,5	15,6	**PHG SPB2360X...**
	2 500	16,5	15,6	**PHG SPB2500X...**
	2 650	16,5	15,6	**PHG SPB2650X...**
	2 800	16,5	15,6	**PHG SPB2800X...**
	3 000	16,5	15,6	**PHG SPB3000X...**
	3 150	16,5	15,6	**PHG SPB3150X...**
	3 350	16,5	15,6	**PHG SPB3350X...**
	3 550	16,5	15,6	**PHG SPB3550X...**
	3 750	16,5	15,6	**PHG SPB3750X...**
	4 000	16,5	15,6	**PHG SPB4000X...**
	4 250	16,5	15,6	**PHG SPB4250X...**
	4 500	16,5	15,6	**PHG SPB4500X...**
	4 750	16,5	15,6	**PHG SPB4750X...**
	5 000	16,5	15,6	**PHG SPB5000X...**
	5 300	16,5	15,6	**PHG SPB5300X...**
	5 600	16,5	15,6	**PHG SPB5600X...**
	6 000	16,5	15,6	**PHG SPB6000X...**
	6 300	16,5	15,6	**PHG SPB6300X...**
	6 700	16,5	15,6	**PHG SPB6700X...**
	7 100	16,5	15,6	**PHG SPB7100X...**
	7 500	16,5	15,6	**PHG SPB7500X...**
	8 000	16,5	15,6	**PHG SPB8000X...**
SPC	3 000	22,0	22,6	**PHG SPC3000X...**
	3 150	22,0	22,6	**PHG SPC3150X...**
	3 350	22,0	22,6	**PHG SPC3350X...**
	3 550	22,0	22,6	**PHG SPC3550X...**
	3 750	22,0	22,6	**PHG SPC3750X...**
	4 000	22,0	22,6	**PHG SPC4000X...**
	4 250	22,0	22,6	**PHG SPC4250X...**

Sección	Dimensiones Diámetro primitivo	b	h	Designación
–	mm			–
SPC	4 500	22,0	22,6	**PHG SPC4500X...**
	4 750	22,0	22,6	**PHG SPC4750X...**
	5 000	22,0	22,6	**PHG SPC5000X...**
	5 300	22,0	22,6	**PHG SPC5300X...**
	5 600	22,0	22,6	**PHG SPC5600X...**
	6 000	22,0	22,6	**PHG SPC6000X...**
	6 300	22,0	22,6	**PHG SPC6300X...**
	6 700	22,0	22,6	**PHG SPC6700X...**
	7 100	22,0	22,6	**PHG SPC7100X...**
	7 500	22,0	22,6	**PHG SPC7500X...**
	8 000	22,0	22,6	**PHG SPC8000X...**
	8 500	22,0	22,6	**PHG SPC8500X...**
	9 000	22,0	22,6	**PHG SPC9000X...**
	9 500	22,0	22,6	**PHG SPC9500X...**
	10 000	22,0	22,6	**PHG SPC10000X...**
	10 600	22,0	22,6	**PHG SPC10600X...**
	11 200	22,0	22,6	**PHG SPC11200X...**
	11 800	22,0	22,6	**PHG SPC11800X...**
	12 500	22,0	22,6	**PHG SPC12500X...**

También disponemos de correas con diámetros no estándar.
Para completar la designación añada el número de bandas, por ejemplo PHG SPC8000X4.

BECANI SOLUCIONES INDUSTRIALES

www.becani.com-becani@becani.com- Tlf: 881986561

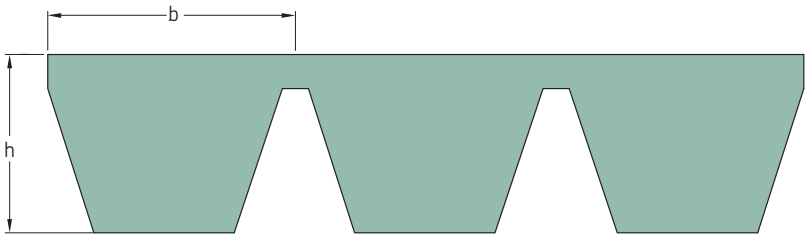

Sección	Dimensiones Diámetro primitivo	Diámetro interior	b	h	Designación
–	mm	pulg.	mm		–
13/A	1 230	47,0	13	9,9	**PHG A47X...**
	1 330	51,0	13	9,9	**PHG A51X...**
	1 460	56,0	13	9,9	**PHG A56X...**
	1 480	57,0	13	9,9	**PHG A57X...**
	1 530	59,0	13	9,9	**PHG A59X...**
	1 660	64,0	13	9,9	**PHG A64X...**
	1 740	67,0	13	9,9	**PHG A67X...**
	1 840	71,0	13	9,9	**PHG A71X...**
	1 940	75,0	13	9,9	**PHG A75X...**
	2 050	79,0	13	9,9	**PHG A79X...**
	2 270	88,0	13	9,9	**PHG A88X...**
	2 520	98,0	13	9,9	**PHG A98X...**
	2 570	100,0	13	9,9	**PHG A100X...**
	2 680	104,0	13	9,9	**PHG A104X...**
	2 880	112,0	13	9,9	**PHG A112X...**
	3 080	120,0	13	9,9	**PHG A120X...**
	3 290	128,0	13	9,9	**PHG A128X...**
	3 690	144,0	13	9,9	**PHG A144X...**
	4 043	158,0	13	9,9	**PHG A158X...**
	4 270	167,0	13	9,9	**PHG A167X...**
	4 780	187,0	13	9,9	**PHG A187X...**
17/B	1 240	47,0	17	13,0	**PHG B47X...**
	1 340	51,0	17	13,0	**PHG B51X...**
	1 440	55,0	17	13,0	**PHG B55X...**
	1 540	59,0	17	13,0	**PHG B59X...**
	1 590	61,0	17	13,0	**PHG B61X...**
	1 640	63,0	17	13,0	**PHG B63X...**
	1 670	64,0	17	13,0	**PHG B64X...**
	1 740	67,0	17	13,0	**PHG B67X...**
	1 850	71,0	17	13,0	**PHG B71X...**
	1 900	73,0	17	13,0	**PHG B73X...**
	1 950	75,0	17	13,0	**PHG B75X...**
	2 050	79,0	17	13,0	**PHG B79X...**
	2 150	83,0	17	13,0	**PHG B83X...**
	2 280	88,0	17	13,0	**PHG B88X...**
	2 350	91,0	17	13,0	**PHG B91X...**
	2 435	94,5	17	13,0	**PHG B94.5X...**
	2 530	98,0	17	13,0	**PHG B98X...**
	2 630	102,0	17	13,0	**PHG B102X...**
	2 740	106,0	17	13,0	**PHG B106X...**
	2 890	112,0	17	13,0	**PHG B112X...**
	3 040	118,0	17	13,0	**PHG B118X...**
	3 090	120,0	17	13,0	**PHG B120X...**
	3 290	128,0	17	13,0	**PHG B128X...**
	3 400	132,0	17	13,0	**PHG B132X...**
	3 600	140,0	17	13,0	**PHG B140X...**
	3 750	146,0	17	13,0	**PHG B146X...**
	3 800	148,0	17	13,0	**PHG B148X...**
	4 060	158,0	17	13,0	**PHG B158X...**
	4 280	167,0	17	13,0	**PHG B167X...**
	4 540	177,0	17	13,0	**PHG B177X...**
	4 800	187,0	17	13,0	**PHG B187X...**
	5 044	197,0	17	13,0	**PHG B197X...**
	5 340	208,0	17	13,0	**PHG B208X...**

Sección	Dimensiones Diámetro primitivo	Diámetro interior	b	h	Designación
–	mm	pulg.	mm		–
17/B	5 630	220,0	17	13,0	**PHG B220X...**
22/C	2 340	90,0	22	16,2	**PHG C90X...**
	2 550	98,0	22	16,2	**PHG C98X...**
	2 800	108,0	22	16,2	**PHG C108X...**
	3 100	120,0	22	16,2	**PHG C120X...**
	3 310	128,0	22	16,2	**PHG C128X...**
	3 610	140,0	22	16,2	**PHG C140X...**
	3 760	146,0	22	16,2	**PHG C146X...**
	3 895	151,0	22	16,2	**PHG C151X...**
	4 300	167,0	22	16,2	**PHG C167X...**
	4 560	177,0	22	16,2	**PHG C177X...**
	4 810	187,0	22	16,2	**PHG C187X...**
	5 060	197,0	22	16,2	**PHG C197X...**
	5 340	208,0	22	16,2	**PHG C208X...**
	5 640	220,0	22	16,2	**PHG C220X...**
	6 050	236,0	22	16,2	**PHG C236X...**
	6 360	248,0	22	16,2	**PHG C248X...**
32/D	4 080	158,0	32	22,4	**PHG D158X...**
	4 190	162,0	32	22,4	**PHG D162X...**
	4 470	173,0	32	22,4	**PHG D173X...**
	4 650	180,0	32	22,4	**PHG D180X...**
	5 030	195,0	32	22,4	**PHG D195X...**
	5 400	210,0	32	22,4	**PHG D210X...**
	5 790	225,0	32	22,4	**PHG D225X...**
	6 170	240,0	32	22,4	**PHG D240X...**
	6 560	255,0	32	22,4	**PHG D255X...**
	6 940	270,0	32	22,4	**PHG D270X...**
	7 320	285,0	32	22,4	**PHG D285X...**
	7 700	300,0	32	22,4	**PHG D300X...**
	8 080	315,0	32	22,4	**PHG D315X...**
	8 460	330,0	32	22,4	**PHG D330X...**
	8 840	345,0	32	22,4	**PHG D345X...**
	9 220	360,0	32	22,4	**PHG D360X...**
	9 980	390,0	32	22,4	**PHG D390X...**
	10 740	420,0	32	22,4	**PHG D420X...**
	11 505	450,0	32	22,4	**PHG D450X...**
	12 270	480,0	32	22,4	**PHG D480X...**
	13 790	540,0	32	22,4	**PHG D540X...**

También disponemos de correas con diámetros no estándar.
Para completar la designación añada el número de bandas, por ejemplo PHG D360X6.

SKF
www.becani.com-becani@becani.com- Tlf: 881986561

Correas trapeciales múltiples de sección estrecha

3V/9J | 5V/15J | 8V/25J

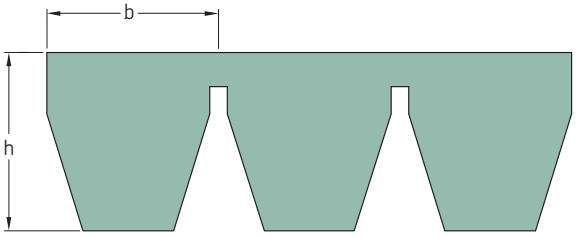

Sección	Dimensiones Diámetro exterior		b	h	Designación
–	mm	pulg.	mm		–
3V/9J	1 270	50	9	9,9	PHG 3V500X...
	1 346	53	9	9,9	PHG 3V530X...
	1 422	56	9	9,9	PHG 3V560X...
	1 524	60	9	9,9	PHG 3V600X...
	1 600	63	9	9,9	PHG 3V630X...
	1 702	67	9	9,9	PHG 3V670X...
	1 803	71	9	9,9	PHG 3V710X...
	1 905	75	9	9,9	PHG 3V750X...
	2 032	80	9	9,9	PHG 3V800X...
	2 159	85	9	9,9	PHG 3V850X...
	2 286	90	9	9,9	PHG 3V900X...
	2 413	95	9	9,9	PHG 3V950X...
	2 540	100	9	9,9	PHG 3V1000X...
	2 692	106	9	9,9	PHG 3V1060X...
	2 845	112	9	9,9	PHG 3V1120X...
	2 997	118	9	9,9	PHG 3V1180X...
	3 175	125	9	9,9	PHG 3V1250X...
	3 353	132	9	9,9	PHG 3V1320X...
	3 556	140	9	9,9	PHG 3V1400X...
5V/15J	1 422	56	15	15,1	PHG 5V560X...
	1 524	60	15	15,1	PHG 5V600X...
	1 600	63	15	15,1	PHG 5V630X...
	1 702	67	15	15,1	PHG 5V670X...
	1 803	71	15	15,1	PHG 5V710X...
	1 905	75	15	15,1	PHG 5V750X...
	2 032	80	15	15,1	PHG 5V800X...
	2 159	85	15	15,1	PHG 5V850X...
	2 286	90	15	15,1	PHG 5V900X...
	2 413	95	15	15,1	PHG 5V950X...
	2 540	100	15	15,1	PHG 5V1000X...
	2 692	106	15	15,1	PHG 5V1060X...
	2 845	112	15	15,1	PHG 5V1120X...
	2 997	118	15	15,1	PHG 5V1180X...
	3 175	125	15	15,1	PHG 5V1250X...
	3 353	132	15	15,1	PHG 5V1320X...
	3 556	140	15	15,1	PHG 5V1400X...
	3 810	150	15	15,1	PHG 5V1500X...
	4 064	160	15	15,1	PHG 5V1600X...
	4 318	170	15	15,1	PHG 5V1700X...
	4 572	180	15	15,1	PHG 5V1800X...
	4 826	190	15	15,1	PHG 5V1900X...
	5 080	200	15	15,1	PHG 5V2000X...
	5 385	212	15	15,1	PHG 5V2120X...
	5 690	224	15	15,1	PHG 5V2240X...
	5 994	236	15	15,1	PHG 5V2360X...
	6 350	250	15	15,1	PHG 5V2500X...
	6 731	265	15	15,1	PHG 5V2650X...
	7 112	280	15	15,1	PHG 5V2800X...
	7 620	300	15	15,1	PHG 5V3000X...
	8 001	315	15	15,1	PHG 5V3150X...
	8 509	335	15	15,1	PHG 5V3350X...
8V/25J	2 540	100	25	25,5	PHG 8V1000X...
	2 692	106	25	25,5	PHG 8V1060X...
	2 845	112	25	25,5	PHG 8V1120X...

Sección	Dimensiones Diámetro exterior		b	h	Designación
–	mm	pulg.	mm		–
8V/25J	2 997	118	25	25,5	PHG 8V1180X...
	3 175	125	25	25,5	PHG 8V1250X...
	3 353	132	25	25,5	PHG 8V1320X...
	3 556	140	25	25,5	PHG 8V1400X...
	3 810	150	25	25,5	PHG 8V1500X...
	4 064	160	25	25,5	PHG 8V1600X...
	4 318	170	25	25,5	PHG 8V1700X...
	4 572	180	25	25,5	PHG 8V1800X...
	4 826	190	25	25,5	PHG 8V1900X...
	5 080	200	25	25,5	PHG 8V2000X...
	5 385	212	25	25,5	PHG 8V2120X...
	5 690	224	25	25,5	PHG 8V2240X...
	5 994	236	25	25,5	PHG 8V2360X...
	6 350	250	25	25,5	PHG 8V2500X...
	6 731	265	25	25,5	PHG 8V2650X...
	7 112	280	25	25,5	PHG 8V2800X...
	7 620	300	25	25,5	PHG 8V3000X...
	8 001	315	25	25,5	PHG 8V3150X...
	8 509	335	25	25,5	PHG 8V3350X...
	9 017	355	25	25,5	PHG 8V3550X...
	9 525	375	25	25,5	PHG 8V3750X...
	10 160	400	25	25,5	PHG 8V4000X...
	10 795	425	25	25,5	PHG 8V4250X...
	11 430	450	25	25,5	PHG 8V4500X...
	12 065	475	25	25,5	PHG 8V4750X...

También disponemos de correas con diámetros no estándar.
Para completar la designación añada el número de bandas, por ejemplo PHG 8V3350X3.

BECANI SOLUCIONES INDUSTRIALES

www.becani.com-becani@becani.com- Tlf: 881986561

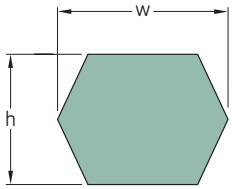

Sección	Dimensiones Diámetro primitivo	Diámetro interior	w	h	Designación
–	mm	pulg.	mm		–
AA/HAA	2 000	77	13	10	**PHG AA77**
	2 032	78	13	10	**PHG AA78**
	2 370	91	13	10	**PHG AA91**
	2 500	96	13	10	**PHG AA96**
	2 650	102	13	10	**PHG AA102**
	2 667	103	13	10	**PHG AA103**
	2 800	108	13	10	**PHG AA108**
	3 300	128	13	10	**PHG AA128**
	3 920	152	13	10	**PHG AA152**
BB/HBB	1 980	75	17	13	**PHG BB75**
	2 180	83	17	13	**PHG BB83**
	2 300	88	17	13	**PHG BB88**
	2 370	90	17	13	**PHG BB90**
	2 500	95	17	13	**PHG BB95**
	2 540	97	17	13	**PHG BB97**
	2 600	99	17	13	**PHG BB99**
	2 650	101	17	13	**PHG BB101**
	2 740	105	17	13	**PHG BB105**
	2 800	107	17	13	**PHG BB107**
	2 850	109	17	13	**PHG BB109**
	2 920	112	17	13	**PHG BB112**
	3 000	115	17	13	**PHG BB115**
	3 030	116	17	13	**PHG BB116**
	3 150	121	17	13	**PHG BB121**
	3 250	125	17	13	**PHG BB125**
	3 280	126	17	13	**PHG BB126**
	3 325	128	17	13	**PHG BB128**
	3 390	131	17	13	**PHG BB131**
	3 450	133	17	13	**PHG BB133**
	3 500	135	17	13	**PHG BB135**
	3 550	137	17	13	**PHG BB137**
	3 730	144	17	13	**PHG BB144**
	3 750	145	17	13	**PHG BB145**
	4 010	155	17	13	**PHG BB155**
	4 040	156	17	13	**PHG BB156**
	4 200	162	17	13	**PHG BB162**
	4 470	173	17	13	**PHG BB173**
	4 500	174	17	13	**PHG BB174**
	4 750	184	17	13	**PHG BB184**
CC/HCC	2 280	86	22	17	**PHG CC86**
	2 500	94	22	17	**PHG CC94**
	2 800	106	22	17	**PHG CC106**
	3 200	122	22	17	**PHG CC122**
	3 310	126	22	17	**PHG CC126**
	3 765	144	22	17	**PHG CC144**
	4 000	153	22	17	**PHG CC153**
	4 216	162	22	17	**PHG CC162**
	4 300	165	22	17	**PHG CC165**
	4 500	173	22	17	**PHG CC173**
	5 000	193	22	17	**PHG CC193**
	5 300	204	22	17	**PHG CC204**
	5 340	206	22	17	**PHG CC206**
	5 750	224	22	17	**PHG CC224**

También disponemos de correas con diámetros no estándar.

BECANI SOLUCIONES INDUSTRIALES

www.becani.com-becani@becani.com- Tlf: 881986561

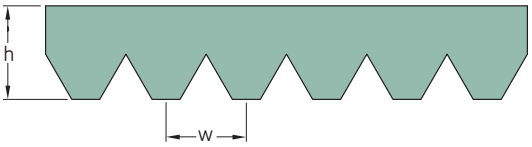

Sección	Dimensiones Diámetro primitivo		w	h	Designación
–	mm	pulg.	mm		–
PH	600	23,6	1,60	2,50	**PHG ...PH600**
	690	27,2	1,60	2,50	**PHG ...PH690**
	760	29,9	1,60	2,50	**PHG ...PH760**
	810	31,9	1,60	2,50	**PHG ...PH810**
	850	33,5	1,60	2,50	**PHG ...PH850**
	865	34,1	1,60	2,50	**PHG ...PH865**
	880	34,6	1,60	2,50	**PHG ...PH880**
	955	37,6	1,60	2,50	**PHG ...PH955**
	965	38,0	1,60	2,50	**PHG ...PH965**
	975	38,4	1,60	2,50	**PHG ...PH975**
	990	39,0	1,60	2,50	**PHG ...PH990**
	1 010	39,8	1,60	2,50	**PHG ...PH1010**
	1 080	42,5	1,60	2,50	**PHG ...PH1080**
	1 090	42,9	1,60	2,50	**PHG ...PH1090**
	1 095	43,1	1,60	2,50	**PHG ...PH1095**
	1 160	45,7	1,60	2,50	**PHG ...PH1160**
	1 200	47,2	1,60	2,50	**PHG ...PH1200**
	1 220	48,0	1,60	2,50	**PHG ...PH1220**
	1 230	48,4	1,60	2,50	**PHG ...PH1230**
	1 240	48,8	1,60	2,50	**PHG ...PH1240**
	1 260	49,6	1,60	2,50	**PHG ...PH1260**
	1 270	50,0	1,60	2,50	**PHG ...PH1270**
	1 285	50,6	1,60	2,50	**PHG ...PH1285**
	1 300	51,2	1,60	2,50	**PHG ...PH1300**
	1 305	51,4	1,60	2,50	**PHG ...PH1305**
	1 320	52,0	1,60	2,50	**PHG ...PH1320**
	1 475	58,1	1,60	2,50	**PHG ...PH1475**
	1 600	63,0	1,60	2,50	**PHG ...PH1600**
PJ	540	21,3	2,34	3,50	**PHG ...PJ540**
	550	21,7	2,34	3,50	**PHG ...PJ550**
	580	22,8	2,34	3,50	**PHG ...PJ580**
	610	24,0	2,34	3,50	**PHG ...PJ610**
	660	26,0	2,34	3,50	**PHG ...PJ660**
	710	28,0	2,34	3,50	**PHG ...PJ710**
	720	28,3	2,34	3,50	**PHG ...PJ720**
	760	29,9	2,34	3,50	**PHG ...PJ760**
	810	31,9	2,34	3,50	**PHG ...PJ810**
	830	32,7	2,34	3,50	**PHG ...PJ830**
	860	33,9	2,34	3,50	**PHG ...PJ860**
	910	35,8	2,34	3,50	**PHG ...PJ910**
	955	37,6	2,34	3,50	**PHG ...PJ955**
	965	38,0	2,34	3,50	**PHG ...PJ965**
	1 010	39,8	2,34	3,50	**PHG ...PJ1010**
	1 090	42,9	2,34	3,50	**PHG ...PJ1090**
	1 105	43,5	2,34	3,50	**PHG ...PJ1105**
	1 110	43,7	2,34	3,50	**PHG ...PJ1110**
	1 120	44,1	2,34	3,50	**PHG ...PJ1120**
	1 130	44,5	2,34	3,50	**PHG ...PJ1130**
	1 150	45,3	2,34	3,50	**PHG ...PJ1150**
	1 160	45,7	2,34	3,50	**PHG ...PJ1160**
	1 190	46,9	2,34	3,50	**PHG ...PJ1190**
	1 200	47,3	2,34	3,50	**PHG ...PJ1200**
	1 220	48,0	2,34	3,50	**PHG ...PJ1220**
	1 240	48,8	2,34	3,50	**PHG ...PJ1240**

Sección	Dimensiones Diámetro primitivo		w	h	Designación
–	mm	pulg.	mm		–
PJ	1 270	50,0	2,34	3,50	**PHG ...PJ1270**
	1 285	50,6	2,34	3,50	**PHG ...PJ1285**
	1 300	51,2	2,34	3,50	**PHG ...PJ1300**
	1 305	51,4	2,34	3,50	**PHG ...PJ1305**
	1 310	51,6	2,34	3,50	**PHG ...PJ1310**
	1 320	52,0	2,34	3,50	**PHG ...PJ1320**
	1 330	52,4	2,34	3,50	**PHG ...PJ1330**
	1 355	53,4	2,34	3,50	**PHG ...PJ1355**
	1 370	53,9	2,34	3,50	**PHG ...PJ1370**
	1 390	54,7	2,34	3,50	**PHG ...PJ1390**
	1 420	55,9	2,34	3,50	**PHG ...PJ1420**
	1 430	56,3	2,34	3,50	**PHG ...PJ1430**
	1 475	58,1	2,34	3,50	**PHG ...PJ1475**
	1 540	60,6	2,34	3,50	**PHG ...PJ1540**
	1 600	63,0	2,34	3,50	**PHG ...PJ1600**
	1 650	65,0	2,34	3,50	**PHG ...PJ1650**
	1 660	65,4	2,34	3,50	**PHG ...PJ1660**
	1 750	68,9	2,34	3,50	**PHG ...PJ1750**
	1 780	70,0	2,34	3,50	**PHG ...PJ1780**
	1 850	72,8	2,34	3,50	**PHG ...PJ1850**
	1 895	74,6	2,34	3,50	**PHG ...PJ1895**
	1 910	75,2	2,34	3,50	**PHG ...PJ1910**
	1 915	75,4	2,34	3,50	**PHG ...PJ1915**
	1 930	76,0	2,34	3,50	**PHG ...PJ1930**
	1 950	76,8	2,34	3,50	**PHG ...PJ1950**
	1 965	77,4	2,34	3,50	**PHG ...PJ1965**
	1 980	78,0	2,34	3,50	**PHG ...PJ1980**
	1 990	78,3	2,34	3,50	**PHG ...PJ1990**
	2 080	81,9	2,34	3,50	**PHG ...PJ2080**
	2 100	82,7	2,34	3,50	**PHG ...PJ2100**
	2 155	84,8	2,34	3,50	**PHG ...PJ2155**
	2 210	87,0	2,34	3,50	**PHG ...PJ2210**
	2 330	91,7	2,34	3,50	**PHG ...PJ2330**
	2 480	97,6	2,34	3,50	**PHG ...PJ2480**
PK	575	22,6	3,56	5,50	**PHG ...PK575**
	600	23,6	3,56	5,50	**PHG ...PK600**
	635	25,0	3,56	5,50	**PHG ...PK635**
	650	25,6	3,56	5,50	**PHG ...PK650**
	665	26,2	3,56	5,50	**PHG ...PK665**
	690	27,2	3,56	5,50	**PHG ...PK690**
	710	28,0	3,56	5,50	**PHG ...PK710**
	740	29,1	3,56	5,50	**PHG ...PK740**
	760	29,9	3,56	5,50	**PHG ...PK760**
	785	30,9	3,56	5,50	**PHG ...PK785**
	790	31,1	3,56	5,50	**PHG ...PK790**
	800	31,5	3,56	5,50	**PHG ...PK800**
	820	32,3	3,56	5,50	**PHG ...PK820**
	840	33,1	3,56	5,50	**PHG ...PK840**
	850	33,5	3,56	5,50	**PHG ...PK850**
	865	34,1	3,56	5,50	**PHG ...PK865**
	870	34,3	3,56	5,50	**PHG ...PK870**
	885	34,8	3,56	5,50	**PHG ...PK885**
	890	35,0	3,56	5,50	**PHG ...PK890**
	900	35,4	3,56	5,50	**PHG ...PK900**

También disponemos de correas con diámetros no estándar.
Para completar la designación añada el número de bandas, por ejemplo PHG 4PJ1320.

www.becani.com-becani@becani.com- Tlf: 881986561

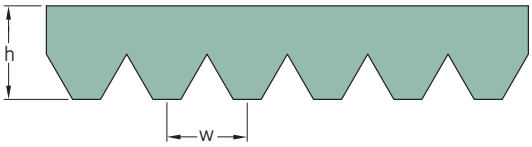

Sección	Dimensiones Diámetro primitivo		w	h	Designación
–	mm	pulg.	mm		–
PK	910	35,8	3,56	5,50	**PHG ...PK910**
	925	36,4	3,56	5,50	**PHG ...PK925**
	940	37,0	3,56	5,50	**PHG ...PK940**
	945	37,2	3,56	5,50	**PHG ...PK945**
	950	37,4	3,56	5,50	**PHG ...PK950**
	960	37,8	3,56	5,50	**PHG ...PK960**
	970	38,2	3,56	5,50	**PHG ...PK970**
	980	38,6	3,56	5,50	**PHG ...PK980**
	990	39,0	3,56	5,50	**PHG ...PK990**
	1 000	39,4	3,56	5,50	**PHG ...PK1000**
	1 010	39,8	3,56	5,50	**PHG ...PK1010**
	1 015	40,0	3,56	5,50	**PHG ...PK1015**
	1 020	40,2	3,56	5,50	**PHG ...PK1020**
	1 040	40,9	3,56	5,50	**PHG ...PK1040**
	1 050	41,3	3,56	5,50	**PHG ...PK1050**
	1 060	41,7	3,56	5,50	**PHG ...PK1060**
	1 075	42,3	3,56	5,50	**PHG ...PK1075**
	1 080	42,5	3,56	5,50	**PHG ...PK1080**
	1 090	42,9	3,56	5,50	**PHG ...PK1090**
	1 100	43,3	3,56	5,50	**PHG ...PK1100**
	1 120	44,1	3,56	5,50	**PHG ...PK1120**
	1 130	44,5	3,56	5,50	**PHG ...PK1130**
	1 140	44,9	3,56	5,50	**PHG ...PK1140**
	1 150	45,3	3,56	5,50	**PHG ...PK1150**
	1 160	45,7	3,56	5,50	**PHG ...PK1160**
	1 170	46,1	3,56	5,50	**PHG ...PK1170**
	1 180	46,5	3,56	5,50	**PHG ...PK1180**
	1 190	46,9	3,56	5,50	**PHG ...PK1190**
	1 200	47,3	3,56	5,50	**PHG ...PK1200**
	1 220	48,0	3,56	5,50	**PHG ...PK1220**
	1 240	48,8	3,56	5,50	**PHG ...PK1240**
	1 260	49,6	3,56	5,50	**PHG ...PK1260**
	1 280	50,4	3,56	5,50	**PHG ...PK1280**
	1 300	51,2	3,56	5,50	**PHG ...PK1300**
	1 320	52,0	3,56	5,50	**PHG ...PK1320**
	1 340	52,8	3,56	5,50	**PHG ...PK1340**
	1 360	53,5	3,56	5,50	**PHG ...PK1360**
	1 380	54,3	3,56	5,50	**PHG ...PK1380**
	1 400	55,1	3,56	5,50	**PHG ...PK1400**
	1 420	55,9	3,56	5,50	**PHG ...PK1420**
	1 440	56,7	3,56	5,50	**PHG ...PK1440**
	1 460	57,5	3,56	5,50	**PHG ...PK1460**
	1 480	58,3	3,56	5,50	**PHG ...PK1480**
	1 500	59,1	3,56	5,50	**PHG ...PK1500**
	1 520	59,8	3,56	5,50	**PHG ...PK1520**
	1 540	60,6	3,56	5,50	**PHG ...PK1540**
	1 560	61,4	3,56	5,50	**PHG ...PK1560**
	1 580	62,2	3,56	5,50	**PHG ...PK1580**
	1 600	63,0	3,56	5,50	**PHG ...PK1600**
	1 620	63,8	3,56	5,50	**PHG ...PK1620**
	1 640	64,6	3,56	5,50	**PHG ...PK1640**
	1 660	65,4	3,56	5,50	**PHG ...PK1660**
	1 680	66,1	3,56	5,50	**PHG ...PK1680**
	1 690	66,5	3,56	5,50	**PHG ...PK1690**
	1 710	67,3	3,56	5,50	**PHG ...PK1710**

Sección	Dimensiones Diámetro primitivo		w	h	Designación
–	mm	pulg.	mm		–
PK	1 720	67,7	3,56	5,50	**PHG ...PK1720**
	1 770	69,7	3,56	5,50	**PHG ...PK1770**
	1 780	70,1	3,56	5,50	**PHG ...PK1780**
	1 800	70,9	3,56	5,50	**PHG ...PK1800**
	1 830	72,0	3,56	5,50	**PHG ...PK1830**
	1 865	73,4	3,56	5,50	**PHG ...PK1865**
	1 880	74,0	3,56	5,50	**PHG ...PK1880**
	1 900	74,8	3,56	5,50	**PHG ...PK1900**
	1 950	76,8	3,56	5,50	**PHG ...PK1950**
	1 980	78,0	3,56	5,50	**PHG ...PK1980**
	2 020	79,5	3,56	5,50	**PHG ...PK2020**
	2 080	81,9	3,56	5,50	**PHG ...PK2080**
	2 100	82,7	3,56	5,50	**PHG ...PK2100**
	2 110	83,1	3,56	5,50	**PHG ...PK2110**
	2 130	83,9	3,56	5,50	**PHG ...PK2130**
	2 210	87,0	3,56	5,50	**PHG ...PK2210**
	2 230	87,8	3,56	5,50	**PHG ...PK2230**
	2 250	88,6	3,56	5,50	**PHG ...PK2250**
	2 300	90,6	3,56	5,50	**PHG ...PK2300**
	2 330	91,7	3,56	5,50	**PHG ...PK2330**
	2 420	95,3	3,56	5,50	**PHG ...PK2420**
PL	1 075	42,5	4,70	7,00	**PHG ...PL1075**
	1 270	50,0	4,70	7,00	**PHG ...PL1270**
	1 333	52,5	4,70	7,00	**PHG ...PL1333**
	1 371	54,0	4,70	7,00	**PHG ...PL1371**
	1 397	55,0	4,70	7,00	**PHG ...PL1397**
	1 422	56,0	4,70	7,00	**PHG ...PL1422**
	1 562	61,5	4,70	7,00	**PHG ...PL1562**
	1 613	63,5	4,70	7,00	**PHG ...PL1613**
	1 664	65,5	4,70	7,00	**PHG ...PL1664**
	1 715	67,5	4,70	7,00	**PHG ...PL1715**
	1 764	69,5	4,70	7,00	**PHG ...PL1764**
	1 803	71,0	4,70	7,00	**PHG ...PL1803**
	1 841	72,5	4,70	7,00	**PHG ...PL1841**
	1 943	76,5	4,70	7,00	**PHG ...PL1943**
	1 981	78,0	4,70	7,00	**PHG ...PL1981**
	2 020	79,5	4,70	7,00	**PHG ...PL2020**
	2 070	81,5	4,70	7,00	**PHG ...PL2070**
	2 096	82,5	4,70	7,00	**PHG ...PL2096**
	2 134	84,0	4,70	7,00	**PHG ...PL2134**
	2 197	86,5	4,70	7,00	**PHG ...PL2197**
	2 235	88,0	4,70	7,00	**PHG ...PL2235**
	2 324	91,5	4,70	7,00	**PHG ...PL2324**
	2 362	93,0	4,70	7,00	**PHG ...PL2362**
	2 476	97,5	4,70	7,00	**PHG ...PL2476**
	2 515	99,0	4,70	7,00	**PHG ...PL2515**
	2 705	106,5	4,70	7,00	**PHG ...PL2705**
	2 743	108,0	4,70	7,00	**PHG ...PL2743**
	2 845	112,0	4,70	7,00	**PHG ...PL2845**
	2 895	114,0	4,70	7,00	**PHG ...PL2895**
	2 921	115,0	4,70	7,00	**PHG ...PL2921**
	2 997	116,0	4,70	7,00	**PHG ...PL2997**
	3 086	121,5	4,70	7,00	**PHG ...PL3086**
	3 124	123,0	4,70	7,00	**PHG ...PL3124**

También disponemos de correas con diámetros no estándar.
Para completar la designación añada el número de bandas, por ejemplo PHG 4PJ1320.

www.becani.com-becani@becani.com- Tlf: 881986561

Sección	Dimensiones Diámetro primitivo		w	h	Designación
–	mm	pulg.	mm		–
PL	3 289	129,5	4,70	7,00	**PHG ...PL3289**
	3 327	131,0	4,70	7,00	**PHG ...PL3327**
	3 492	137,5	4,70	7,00	**PHG ...PL3492**
	3 696	145,5	4,70	7,00	**PHG ...PL3696**
	4 051	159,5	4,70	7,00	**PHG ...PL4051**
PM	2 693	106,0	9,40	13,00	**PHG ...PM2693**
	2 832	111,5	9,40	13,00	**PHG ...PM2832**
	2 921	115,0	9,40	13,00	**PHG ...PM2921**
	3 010	118,5	9,40	13,00	**PHG ...PM3010**
	3 124	123,0	9,40	13,00	**PHG ...PM3124**
	3 327	131,0	9,40	13,00	**PHG ...PM3327**
	3 531	139,0	9,40	13,00	**PHG ...PM3531**
	3 734	147,0	9,40	13,00	**PHG ...PM3734**
	4 089	161,0	9,40	13,00	**PHG ...PM4089**
	4 191	165,0	9,40	13,00	**PHG ...PM4191**
	4 470	176,0	9,40	13,00	**PHG ...PM4470**
	4 648	183,0	9,40	13,00	**PHG ...PM4648**

BECANI
SOLUCIONES INDUSTRIALES

También disponemos de correas con diámetros no estándar.
Para completar la designación añada el número de bandas, por ejemplo PHG 4PJ1320.

www.becani.com-becani@becani.com- Tlf: 881986561

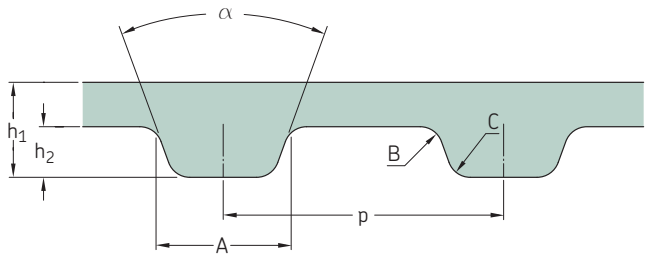

Sección	Número de dientes	Dimensiones Diámetro primitivo		h_1	h_2	A	B	p	C	α	Designación
–	–	pulg.	mm							°	–
MXL	26	2,08	52,83	1,14	0,51	1,14	0,13	2,032	0,13	40	**PHG 208-MXL-...**
	27	2,16	54,86	1,14	0,51	1,14	0,13	2,032	0,13	40	**PHG 216-MXL-...**
	33	2,64	67,06	1,14	0,51	1,14	0,13	2,032	0,13	40	**PHG 264-MXL-...**
	35	2,80	71,12	1,14	0,51	1,14	0,13	2,032	0,13	40	**PHG 280-MXL-...**
	40	3,20	81,28	1,14	0,51	1,14	0,13	2,032	0,13	40	**PHG 320-MXL-...**
	43	3,44	87,38	1,14	0,51	1,14	0,13	2,032	0,13	40	**PHG 344-MXL-...**
	45	3,60	91,44	1,14	0,51	1,14	0,13	2,032	0,13	40	**PHG 360-MXL-...**
	49	3,92	99,57	1,14	0,51	1,14	0,13	2,032	0,13	40	**PHG 392-MXL-...**
	50	4,00	101,60	1,14	0,51	1,14	0,13	2,032	0,13	40	**PHG 400-MXL-...**
	51	4,08	103,63	1,14	0,51	1,14	0,13	2,032	0,13	40	**PHG 408-MXL-...**
	52	4,16	105,66	1,14	0,51	1,14	0,13	2,032	0,13	40	**PHG 416-MXL-...**
	53	4,24	107,70	1,14	0,51	1,14	0,13	2,032	0,13	40	**PHG 424-MXL-...**
	54	4,32	109,73	1,14	0,51	1,14	0,13	2,032	0,13	40	**PHG 432-MXL-...**
	55	4,40	111,76	1,14	0,51	1,14	0,13	2,032	0,13	40	**PHG 440-MXL-...**
	56	4,48	113,79	1,14	0,51	1,14	0,13	2,032	0,13	40	**PHG 448-MXL-...**
	58	4,64	117,86	1,14	0,51	1,14	0,13	2,032	0,13	40	**PHG 464-MXL-...**
	59	4,72	119,89	1,14	0,51	1,14	0,13	2,032	0,13	40	**PHG 472-MXL-...**
	60	4,80	121,92	1,14	0,51	1,14	0,13	2,032	0,13	40	**PHG 480-MXL-...**
	61	4,88	123,95	1,14	0,51	1,14	0,13	2,032	0,13	40	**PHG 488-MXL-...**
	62	4,96	125,98	1,14	0,51	1,14	0,13	2,032	0,13	40	**PHG 496-MXL-...**
	63	5,04	128,02	1,14	0,51	1,14	0,13	2,032	0,13	40	**PHG 504-MXL-...**
	64	5,12	130,05	1,14	0,51	1,14	0,13	2,032	0,13	40	**PHG 512-MXL-...**
	65	5,20	132,08	1,14	0,51	1,14	0,13	2,032	0,13	40	**PHG 520-MXL-...**
	66	5,28	134,11	1,14	0,51	1,14	0,13	2,032	0,13	40	**PHG 528-MXL-...**
	67	5,36	136,14	1,14	0,51	1,14	0,13	2,032	0,13	40	**PHG 536-MXL-...**
	68	5,44	138,18	1,14	0,51	1,14	0,13	2,032	0,13	40	**PHG 544-MXL-...**
	70	5,60	142,24	1,14	0,51	1,14	0,13	2,032	0,13	40	**PHG 560-MXL-...**
	71	5,68	144,27	1,14	0,51	1,14	0,13	2,032	0,13	40	**PHG 568-MXL-...**
	72	5,76	146,30	1,14	0,51	1,14	0,13	2,032	0,13	40	**PHG 576-MXL-...**
	73	5,84	148,34	1,14	0,51	1,14	0,13	2,032	0,13	40	**PHG 584-MXL-...**
	75	6,00	152,40	1,14	0,51	1,14	0,13	2,032	0,13	40	**PHG 600-MXL-...**
	76	6,08	154,43	1,14	0,51	1,14	0,13	2,032	0,13	40	**PHG 608-MXL-...**
	77	6,16	156,46	1,14	0,51	1,14	0,13	2,032	0,13	40	**PHG 616-MXL-...**
	78	6,24	158,50	1,14	0,51	1,14	0,13	2,032	0,13	40	**PHG 624-MXL-...**
	79	6,32	160,53	1,14	0,51	1,14	0,13	2,032	0,13	40	**PHG 632-MXL-...**
	80	6,40	162,56	1,14	0,51	1,14	0,13	2,032	0,13	40	**PHG 640-MXL-...**
	82	6,56	166,62	1,14	0,51	1,14	0,13	2,032	0,13	40	**PHG 656-MXL-...**
	83	6,64	168,66	1,14	0,51	1,14	0,13	2,032	0,13	40	**PHG 664-MXL-...**
	85	6,80	172,72	1,14	0,51	1,14	0,13	2,032	0,13	40	**PHG 680-MXL-...**
	87	6,96	176,78	1,14	0,51	1,14	0,13	2,032	0,13	40	**PHG 696-MXL-...**
	88	7,04	178,82	1,14	0,51	1,14	0,13	2,032	0,13	40	**PHG 704-MXL-...**
	89	7,12	180,85	1,14	0,51	1,14	0,13	2,032	0,13	40	**PHG 712-MXL-...**
	90	7,20	182,88	1,14	0,51	1,14	0,13	2,032	0,13	40	**PHG 720-MXL-...**
	92	7,36	186,94	1,14	0,51	1,14	0,13	2,032	0,13	40	**PHG 736-MXL-...**
	94	7,52	191,01	1,14	0,51	1,14	0,13	2,032	0,13	40	**PHG 752-MXL-...**
	95	7,60	193,04	1,14	0,51	1,14	0,13	2,032	0,13	40	**PHG 760-MXL-...**
	97	7,76	197,10	1,14	0,51	1,14	0,13	2,032	0,13	40	**PHG 776-MXL-...**
	98	7,84	199,14	1,14	0,51	1,14	0,13	2,032	0,13	40	**PHG 784-MXL-...**
	100	8,00	203,20	1,14	0,51	1,14	0,13	2,032	0,13	40	**PHG 800-MXL-...**
	102	8,16	207,26	1,14	0,51	1,14	0,13	2,032	0,13	40	**PHG 816-MXL-...**
	103	8,24	209,30	1,14	0,51	1,14	0,13	2,032	0,13	40	**PHG 824-MXL-...**
	105	8,40	213,36	1,14	0,51	1,14	0,13	2,032	0,13	40	**PHG 840-MXL-...**
	106	8,48	215,39	1,14	0,51	1,14	0,13	2,032	0,13	40	**PHG 848-MXL-...**
	108	8,64	219,46	1,14	0,51	1,14	0,13	2,032	0,13	40	**PHG 864-MXL-...**
	109	8,72	221,49	1,14	0,51	1,14	0,13	2,032	0,13	40	**PHG 872-MXL-...**

Disponibilidad de correas en diámetros no estándar.
Para completar la designación añada tres dígitos para la anchura de la correa en 1/100 de una pulgada; por ejemplo, para una anchura de 1/4" pulgada añada 025, ó para una anchura de 3/8" pulgada añada 037.
Las mangas están disponibles con diferentes anchuras. Por favor contacte con su Concesionario Oficial SKF.

www.becani.com-becani@becani.com- Tlf: 881986561

Sección	Número de dientes	Dimensiones Diámetro primitivo		h_1	h_2	A	B	p	C	α	Designación
–	–	pulg.	mm							°	–
MXL	110	8,80	223,52	1,14	0,51	1,14	0,13	2,032	0,13	40	**PHG 880-MXL-...**
	112	8,96	227,58	1,14	0,51	1,14	0,13	2,032	0,13	40	**PHG 896-MXL-...**
	113	9,04	229,62	1,14	0,51	1,14	0,13	2,032	0,13	40	**PHG 904-MXL-...**
	114	9,12	231,65	1,14	0,51	1,14	0,13	2,032	0,13	40	**PHG 912-MXL-...**
	115	9,20	233,68	1,14	0,51	1,14	0,13	2,032	0,13	40	**PHG 920-MXL-...**
	116	9,28	235,71	1,14	0,51	1,14	0,13	2,032	0,13	40	**PHG 928-MXL-...**
	118	9,44	239,78	1,14	0,51	1,14	0,13	2,032	0,13	40	**PHG 944-MXL-...**
	120	9,60	243,84	1,14	0,51	1,14	0,13	2,032	0,13	40	**PHG 960-MXL-...**
	122	9,76	247,90	1,14	0,51	1,14	0,13	2,032	0,13	40	**PHG 976-MXL-...**
	123	9,84	249,94	1,14	0,51	1,14	0,13	2,032	0,13	40	**PHG 984-MXL-...**
	125	10,00	254,00	1,14	0,51	1,14	0,13	2,032	0,13	40	**PHG 1000-MXL-...**
	126	10,08	256,03	1,14	0,51	1,14	0,13	2,032	0,13	40	**PHG 1008-MXL-...**
	132	10,56	268,22	1,14	0,51	1,14	0,13	2,032	0,13	40	**PHG 1056-MXL-...**
	133	10,64	270,26	1,14	0,51	1,14	0,13	2,032	0,13	40	**PHG 1064-MXL-...**
	135	10,80	274,32	1,14	0,51	1,14	0,13	2,032	0,13	40	**PHG 1080-MXL-...**
	136	10,88	276,35	1,14	0,51	1,14	0,13	2,032	0,13	40	**PHG 1088-MXL-...**
	137	10,96	278,38	1,14	0,51	1,14	0,13	2,032	0,13	40	**PHG 1096-MXL-...**
	138	11,04	280,42	1,14	0,51	1,14	0,13	2,032	0,13	40	**PHG 1104-MXL-...**
	139	11,12	282,45	1,14	0,51	1,14	0,13	2,032	0,13	40	**PHG 1112-MXL-...**
	140	11,20	284,48	1,14	0,51	1,14	0,13	2,032	0,13	40	**PHG 1120-MXL-...**
	142	11,36	288,54	1,14	0,51	1,14	0,13	2,032	0,13	40	**PHG 1136-MXL-...**
	144	11,52	292,61	1,14	0,51	1,14	0,13	2,032	0,13	40	**PHG 1152-MXL-...**
	145	11,60	294,64	1,14	0,51	1,14	0,13	2,032	0,13	40	**PHG 1160-MXL-...**
	148	11,84	300,74	1,14	0,51	1,14	0,13	2,032	0,13	40	**PHG 1184-MXL-...**
	149	11,92	302,77	1,14	0,51	1,14	0,13	2,032	0,13	40	**PHG 1192-MXL-...**
	150	12,00	304,80	1,14	0,51	1,14	0,13	2,032	0,13	40	**PHG 1200-MXL-...**
	152	12,16	308,86	1,14	0,51	1,14	0,13	2,032	0,13	40	**PHG 1216-MXL-...**
	153	12,24	310,90	1,14	0,51	1,14	0,13	2,032	0,13	40	**PHG 1224-MXL-...**
	154	12,32	312,93	1,14	0,51	1,14	0,13	2,032	0,13	40	**PHG 1232-MXL-...**
	155	12,40	314,96	1,14	0,51	1,14	0,13	2,032	0,13	40	**PHG 1240-MXL-...**
	156	12,48	316,99	1,14	0,51	1,14	0,13	2,032	0,13	40	**PHG 1248-MXL-...**
	158	12,64	321,06	1,14	0,51	1,14	0,13	2,032	0,13	40	**PHG 1264-MXL-...**
	160	12,80	325,12	1,14	0,51	1,14	0,13	2,032	0,13	40	**PHG 1280-MXL-...**
	162	12,96	329,18	1,14	0,51	1,14	0,13	2,032	0,13	40	**PHG 1296-MXL-...**
	165	13,20	335,28	1,14	0,51	1,14	0,13	2,032	0,13	40	**PHG 1320-MXL-...**
	168	13,44	341,38	1,14	0,51	1,14	0,13	2,032	0,13	40	**PHG 1344-MXL-...**
	170	13,60	345,44	1,14	0,51	1,14	0,13	2,032	0,13	40	**PHG 1360-MXL-...**
	175	14,00	355,60	1,14	0,51	1,14	0,13	2,032	0,13	40	**PHG 1400-MXL-...**
	180	14,40	365,76	1,14	0,51	1,14	0,13	2,032	0,13	40	**PHG 1440-MXL-...**
	184	14,72	373,89	1,14	0,51	1,14	0,13	2,032	0,13	40	**PHG 1472-MXL-...**
	190	15,20	386,08	1,14	0,51	1,14	0,13	2,032	0,13	40	**PHG 1520-MXL-...**
	192	15,36	390,14	1,14	0,51	1,14	0,13	2,032	0,13	40	**PHG 1536-MXL-...**
	194	15,52	394,21	1,14	0,51	1,14	0,13	2,032	0,13	40	**PHG 1552-MXL-...**
	195	15,60	396,24	1,14	0,51	1,14	0,13	2,032	0,13	40	**PHG 1560-MXL-...**
	200	16,00	406,40	1,14	0,51	1,14	0,13	2,032	0,13	40	**PHG 1600-MXL-...**
	206	16,48	418,59	1,14	0,51	1,14	0,13	2,032	0,13	40	**PHG 1648-MXL-...**
	210	16,80	426,72	1,14	0,51	1,14	0,13	2,032	0,13	40	**PHG 1680-MXL-...**
	212	16,96	430,78	1,14	0,51	1,14	0,13	2,032	0,13	40	**PHG 1696-MXL-...**
	221	17,68	449,07	1,14	0,51	1,14	0,13	2,032	0,13	40	**PHG 1768-MXL-...**
	225	18,00	457,20	1,14	0,51	1,14	0,13	2,032	0,13	40	**PHG 1800-MXL-...**
	228	18,20	462,28	1,14	0,51	1,14	0,13	2,032	0,13	40	**PHG 1820-MXL-...**
	232	18,56	471,42	1,14	0,51	1,14	0,13	2,032	0,13	40	**PHG 1856-MXL-...**
	236	18,88	479,55	1,14	0,51	1,14	0,13	2,032	0,13	40	**PHG 1888-MXL-...**
	239	19,12	485,65	1,14	0,51	1,14	0,13	2,032	0,13	40	**PHG 1912-MXL-...**
	240	19,20	487,68	1,14	0,51	1,14	0,13	2,032	0,13	40	**PHG 1920-MXL-...**
	249	19,92	505,97	1,14	0,51	1,14	0,13	2,032	0,13	40	**PHG 1992-MXL-...**
	250	20,00	508,00	1,14	0,51	1,14	0,13	2,032	0,13	40	**PHG 2000-MXL-...**
	256	20,48	520,19	1,14	0,51	1,14	0,13	2,032	0,13	40	**PHG 2048-MXL-...**
	265	21,20	538,48	1,14	0,51	1,14	0,13	2,032	0,13	40	**PHG 2120-MXL-...**
	273	21,84	554,74	1,14	0,51	1,14	0,13	2,032	0,13	40	**PHG 2184-MXL-...**
	276	22,08	560,83	1,14	0,51	1,14	0,13	2,032	0,13	40	**PHG 2208-MXL-...**
	280	22,40	568,96	1,14	0,51	1,14	0,13	2,032	0,13	40	**PHG 2240-MXL-...**
	290	23,20	589,28	1,14	0,51	1,14	0,13	2,032	0,13	40	**PHG 2320-MXL-...**
	295	23,60	599,44	1,14	0,51	1,14	0,13	2,032	0,13	40	**PHG 2360-MXL-...**
	298	23,84	605,54	1,14	0,51	1,14	0,13	2,032	0,13	40	**PHG 2384-MXL-...**
	300	24,00	609,60	1,14	0,51	1,14	0,13	2,032	0,13	40	**PHG 2400-MXL-...**
	305	24,40	619,76	1,14	0,51	1,14	0,13	2,032	0,13	40	**PHG 2440-MXL-...**
	312	24,96	633,98	1,14	0,51	1,14	0,13	2,032	0,13	40	**PHG 2496-MXL-...**
	318	25,44	646,18	1,14	0,51	1,14	0,13	2,032	0,13	40	**PHG 2544-MXL-...**
	320	25,60	650,24	1,14	0,51	1,14	0,13	2,032	0,13	40	**PHG 2560-MXL-...**
	328	26,24	666,50	1,14	0,51	1,14	0,13	2,032	0,13	40	**PHG 2624-MXL-...**
	336	26,88	682,75	1,14	0,51	1,14	0,13	2,032	0,13	40	**PHG 2688-MXL-...**
	347	27,76	705,10	1,14	0,51	1,14	0,13	2,032	0,13	40	**PHG 2776-MXL-...**
	362	28,96	735,58	1,14	0,51	1,14	0,13	2,032	0,13	40	**PHG 2896-MXL-...**
	378	30,24	768,10	1,14	0,51	1,14	0,13	2,032	0,13	40	**PHG 3024-MXL-...**
	400	32,00	812,80	1,14	0,51	1,14	0,13	2,032	0,13	40	**PHG 3200-MXL-...**

Disponibilidad de correas en diámetros no estándar.
Para completar la designación añada tres dígitos para la anchura de la correa en 1/100 de una pulgada; por ejemplo, para una anchura de 1/4" pulgada añada 025, ó para una anchura de 3/8" pulgada añada 037.
Las mangas están disponibles con diferentes anchuras. Por favor contacte con su Concesionario Oficial SKF.

www.becani.com-becani@becani.com- Tlf: 881986561

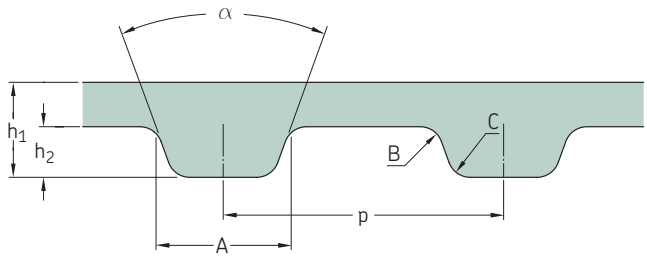

Sección	Número de dientes	Dimensiones Diámetro primitivo		h_1	h_2	A	B	p	C	α	Designación
–	–	pulg.	mm							°	–
MXL	408	32,64	829,06	1,14	0,51	1,14	0,13	2,032	0,13	40	**PHG 3264-MXL-...**
	448	35,84	910,34	1,14	0,51	1,14	0,13	2,032	0,13	40	**PHG 3584-MXL-...**
	463	37,04	940,82	1,14	0,51	1,14	0,13	2,032	0,13	40	**PHG 3704-MXL-...**
	472	37,76	959,10	1,14	0,51	1,14	0,13	2,032	0,13	40	**PHG 3776-MXL-...**
	504	40,32	1 024,13	1,14	0,51	1,14	0,13	2,032	0,13	40	**PHG 4032-MXL-...**
	522	41,76	1 060,70	1,14	0,51	1,14	0,13	2,032	0,13	40	**PHG 4176-MXL-...**
	531	42,48	1 078,99	1,14	0,51	1,14	0,13	2,032	0,13	40	**PHG 4248-MXL-...**
	546	43,68	1 109,47	1,14	0,51	1,14	0,13	2,032	0,13	40	**PHG 4368-MXL-...**
	548	43,84	1 113,54	1,14	0,51	1,14	0,13	2,032	0,13	40	**PHG 4384-MXL-...**
	570	45,60	1 158,24	1,14	0,51	1,14	0,13	2,032	0,13	40	**PHG 4560-MXL-...**
	583	46,64	1 184,66	1,14	0,51	1,14	0,13	2,032	0,13	40	**PHG 4664-MXL-...**
	600	48,00	1 219,20	1,14	0,51	1,14	0,13	2,032	0,13	40	**PHG 4800-MXL-...**
	648	51,84	1 316,74	1,14	0,51	1,14	0,13	2,032	0,13	40	**PHG 5184-MXL-...**
	680	54,40	1 381,76	1,14	0,51	1,14	0,13	2,032	0,13	40	**PHG 5440-MXL-...**
	750	60,00	1 524,00	1,14	0,51	1,14	0,13	2,032	0,13	40	**PHG 6000-MXL-...**
	760	60,80	1 544,32	1,14	0,51	1,14	0,13	2,032	0,13	40	**PHG 6080-MXL-...**
	800	64,00	1 625,60	1,14	0,51	1,14	0,13	2,032	0,13	40	**PHG 6400-MXL-...**
	955	76,40	1 940,56	1,14	0,51	1,14	0,13	2,032	0,13	40	**PHG 7640-MXL-...**
	957	76,56	1 944,62	1,14	0,51	1,14	0,13	2,032	0,13	40	**PHG 7656-MXL-...**
	1 012	80,96	2 056,38	1,14	0,51	1,14	0,13	2,032	0,13	40	**PHG 8096-MXL-...**
	1 030	82,40	2 092,96	1,14	0,51	1,14	0,13	2,032	0,13	40	**PHG 8240-MXL-...**
	1 060	84,80	2 153,92	1,14	0,51	1,14	0,13	2,032	0,13	40	**PHG 8480-MXL-...**
	1 137	90,96	2 310,38	1,14	0,51	1,14	0,13	2,032	0,13	40	**PHG 9096-MXL-...**
	1 250	100,00	2 540,00	1,14	0,51	1,14	0,13	2,032	0,13	40	**PHG 10000-MXL-...**
	1 426	114,12	2 898,65	1,14	0,51	1,14	0,13	2,032	0,13	40	**PHG 11412-MXL-...**
	1 463	117,00	2 971,80	1,14	0,51	1,14	0,13	2,032	0,13	40	**PHG 11700-MXL-...**
	1 516	121,32	3 081,53	1,14	0,51	1,14	0,13	2,032	0,13	40	**PHG 12132-MXL-...**
	1 806	145,52	3 696,21	1,14	0,51	1,14	0,13	2,032	0,13	40	**PHG 14552-MXL-...**
	1 875	150,00	3 810,00	1,14	0,51	1,14	0,13	2,032	0,13	40	**PHG 15000-MXL-...**
	2 044	163,55	4 154,17	1,14	0,51	1,14	0,13	2,032	0,13	40	**PHG 16355-MXL-...**
XL	22	4,40	111,76	2,30	1,27	2,57	0,38	5,080	0,38	50	**PHG 44-XL-...**
	28	5,60	142,24	2,30	1,27	2,57	0,38	5,080	0,38	50	**PHG 56-XL-...**
	30	6,00	152,40	2,30	1,27	2,57	0,38	5,080	0,38	50	**PHG 60-XL-...**
	35	7,00	177,80	2,30	1,27	2,57	0,38	5,080	0,38	50	**PHG 70-XL-...**
	36	7,20	182,88	2,30	1,27	2,57	0,38	5,080	0,38	50	**PHG 72-XL-...**
	37	7,40	187,96	2,30	1,27	2,57	0,38	5,080	0,38	50	**PHG 74-XL-...**
	38	7,60	193,04	2,30	1,27	2,57	0,38	5,080	0,38	50	**PHG 76-XL-...**
	40	8,00	203,20	2,30	1,27	2,57	0,38	5,080	0,38	50	**PHG 80-XL-...**
	41	8,20	208,28	2,30	1,27	2,57	0,38	5,080	0,38	50	**PHG 82-XL-...**
	42	8,40	213,36	2,30	1,27	2,57	0,38	5,080	0,38	50	**PHG 84-XL-...**
	43	8,60	218,44	2,30	1,27	2,57	0,38	5,080	0,38	50	**PHG 86-XL-...**
	44	8,80	223,52	2,30	1,27	2,57	0,38	5,080	0,38	50	**PHG 88-XL-...**
	45	9,00	228,60	2,30	1,27	2,57	0,38	5,080	0,38	50	**PHG 90-XL-...**
	46	9,20	233,68	2,30	1,27	2,57	0,38	5,080	0,38	50	**PHG 92-XL-...**
	47	9,40	238,76	2,30	1,27	2,57	0,38	5,080	0,38	50	**PHG 94-XL-...**
	48	9,60	243,84	2,30	1,27	2,57	0,38	5,080	0,38	50	**PHG 96-XL-...**
	49	9,80	248,92	2,30	1,27	2,57	0,38	5,080	0,38	50	**PHG 98-XL-...**
	50	10,00	254,00	2,30	1,27	2,57	0,38	5,080	0,38	50	**PHG 100-XL-...**
	51	10,20	259,08	2,30	1,27	2,57	0,38	5,080	0,38	50	**PHG 102-XL-...**
	52	10,40	264,16	2,30	1,27	2,57	0,38	5,080	0,38	50	**PHG 104-XL-...**
	53	10,60	269,24	2,30	1,27	2,57	0,38	5,080	0,38	50	**PHG 106-XL-...**
	54	10,80	274,32	2,30	1,27	2,57	0,38	5,080	0,38	50	**PHG 108-XL-...**
	55	11,00	279,40	2,30	1,27	2,57	0,38	5,080	0,38	50	**PHG 110-XL-...**
	56	11,20	284,48	2,30	1,27	2,57	0,38	5,080	0,38	50	**PHG 112-XL-...**
	57	11,40	289,56	2,30	1,27	2,57	0,38	5,080	0,38	50	**PHG 114-XL-...**

Disponibilidad de correas en diámetros no estándar.
Para completar la designación añada tres dígitos para la anchura de la correa en 1/100 de una pulgada; por ejemplo, para una anchura de 1/4" pulgada añada 025, ó para una anchura de 3/8" pulgada añada 037.
Las mangas están disponibles con diferentes anchuras. Por favor contacte con su Concesionario Oficial SKF.

BECANI SOLUCIONES INDUSTRIALES

www.becani.com-becani@becani.com- Tlf: 881986561

Sección	Número de dientes	Dimensiones Diámetro primitivo		h_1	h_2	A	B	p	C	α	Designación
–	–	pulg.	mm							°	–
XL	58	11,60	294,64	2,30	1,27	2,57	0,38	5,080	0,38	50	**PHG 116-XL-...**
	59	11,80	299,72	2,30	1,27	2,57	0,38	5,080	0,38	50	**PHG 118-XL-...**
	60	12,00	304,80	2,30	1,27	2,57	0,38	5,080	0,38	50	**PHG 120-XL-...**
	61	12,20	309,88	2,30	1,27	2,57	0,38	5,080	0,38	50	**PHG 122-XL-...**
	62	12,40	314,96	2,30	1,27	2,57	0,38	5,080	0,38	50	**PHG 124-XL-...**
	63	12,60	320,04	2,30	1,27	2,57	0,38	5,080	0,38	50	**PHG 126-XL-...**
	64	12,80	325,12	2,30	1,27	2,57	0,38	5,080	0,38	50	**PHG 128-XL-...**
	65	13,00	330,20	2,30	1,27	2,57	0,38	5,080	0,38	50	**PHG 130-XL-...**
	66	13,20	335,28	2,30	1,27	2,57	0,38	5,080	0,38	50	**PHG 132-XL-...**
	67	13,40	340,36	2,30	1,27	2,57	0,38	5,080	0,38	50	**PHG 134-XL-...**
	68	13,60	345,44	2,30	1,27	2,57	0,38	5,080	0,38	50	**PHG 136-XL-...**
	70	14,00	355,60	2,30	1,27	2,57	0,38	5,080	0,38	50	**PHG 140-XL-...**
	71	14,20	360,68	2,30	1,27	2,57	0,38	5,080	0,38	50	**PHG 142-XL-...**
	72	14,40	365,76	2,30	1,27	2,57	0,38	5,080	0,38	50	**PHG 144-XL-...**
	73	14,60	370,84	2,30	1,27	2,57	0,38	5,080	0,38	50	**PHG 146-XL-...**
	74	14,80	375,92	2,30	1,27	2,57	0,38	5,080	0,38	50	**PHG 148-XL-...**
	75	15,00	381,00	2,30	1,27	2,57	0,38	5,080	0,38	50	**PHG 150-XL-...**
	76	15,20	386,08	2,30	1,27	2,57	0,38	5,080	0,38	50	**PHG 152-XL-...**
	77	15,40	391,16	2,30	1,27	2,57	0,38	5,080	0,38	50	**PHG 154-XL-...**
	78	15,60	396,24	2,30	1,27	2,57	0,38	5,080	0,38	50	**PHG 156-XL-...**
	80	16,00	406,40	2,30	1,27	2,57	0,38	5,080	0,38	50	**PHG 160-XL-...**
	81	16,20	411,48	2,30	1,27	2,57	0,38	5,080	0,38	50	**PHG 162-XL-...**
	82	16,40	416,56	2,30	1,27	2,57	0,38	5,080	0,38	50	**PHG 164-XL-...**
	83	16,60	421,64	2,30	1,27	2,57	0,38	5,080	0,38	50	**PHG 166-XL-...**
	84	16,80	426,72	2,30	1,27	2,57	0,38	5,080	0,38	50	**PHG 168-XL-...**
	85	17,00	431,80	2,30	1,27	2,57	0,38	5,080	0,38	50	**PHG 170-XL-...**
	86	17,20	436,88	2,30	1,27	2,57	0,38	5,080	0,38	50	**PHG 172-XL-...**
	88	17,60	447,04	2,30	1,27	2,57	0,38	5,080	0,38	50	**PHG 176-XL-...**
	89	17,80	452,12	2,30	1,27	2,57	0,38	5,080	0,38	50	**PHG 178-XL-...**
	90	18,00	457,20	2,30	1,27	2,57	0,38	5,080	0,38	50	**PHG 180-XL-...**
	91	18,20	462,28	2,30	1,27	2,57	0,38	5,080	0,38	50	**PHG 182-XL-...**
	92	18,40	467,36	2,30	1,27	2,57	0,38	5,080	0,38	50	**PHG 184-XL-...**
	93	18,60	472,44	2,30	1,27	2,57	0,38	5,080	0,38	50	**PHG 186-XL-...**
	94	18,80	477,52	2,30	1,27	2,57	0,38	5,080	0,38	50	**PHG 188-XL-...**
	95	19,00	482,60	2,30	1,27	2,57	0,38	5,080	0,38	50	**PHG 190-XL-...**
	96	19,20	487,68	2,30	1,27	2,57	0,38	5,080	0,38	50	**PHG 192-XL-...**
	97	19,40	492,76	2,30	1,27	2,57	0,38	5,080	0,38	50	**PHG 194-XL-...**
	98	19,60	497,84	2,30	1,27	2,57	0,38	5,080	0,38	50	**PHG 196-XL-...**
	99	19,80	502,92	2,30	1,27	2,57	0,38	5,080	0,38	50	**PHG 198-XL-...**
	100	20,00	508,00	2,30	1,27	2,57	0,38	5,080	0,38	50	**PHG 200-XL-...**
	101	20,20	513,08	2,30	1,27	2,57	0,38	5,080	0,38	50	**PHG 202-XL-...**
	103	20,60	523,24	2,30	1,27	2,57	0,38	5,080	0,38	50	**PHG 206-XL-...**
	104	20,80	528,32	2,30	1,27	2,57	0,38	5,080	0,38	50	**PHG 208-XL-...**
	105	21,00	533,40	2,30	1,27	2,57	0,38	5,080	0,38	50	**PHG 210-XL-...**
	106	21,20	538,48	2,30	1,27	2,57	0,38	5,080	0,38	50	**PHG 212-XL-...**
	107	21,40	543,56	2,30	1,27	2,57	0,38	5,080	0,38	50	**PHG 214-XL-...**
	109	21,80	553,72	2,30	1,27	2,57	0,38	5,080	0,38	50	**PHG 218-XL-...**
	110	22,00	558,80	2,30	1,27	2,57	0,38	5,080	0,38	50	**PHG 220-XL-...**
	113	22,60	574,04	2,30	1,27	2,57	0,38	5,080	0,38	50	**PHG 226-XL-...**
	114	22,80	579,12	2,30	1,27	2,57	0,38	5,080	0,38	50	**PHG 228-XL-...**
	115	23,00	584,20	2,30	1,27	2,57	0,38	5,080	0,38	50	**PHG 230-XL-...**
	117	23,40	594,36	2,30	1,27	2,57	0,38	5,080	0,38	50	**PHG 234-XL-...**
	118	23,60	599,44	2,30	1,27	2,57	0,38	5,080	0,38	50	**PHG 236-XL-...**
	120	24,00	609,60	2,30	1,27	2,57	0,38	5,080	0,38	50	**PHG 240-XL-...**
	124	24,80	629,92	2,30	1,27	2,57	0,38	5,080	0,38	50	**PHG 248-XL-...**
	125	25,00	635,00	2,30	1,27	2,57	0,38	5,080	0,38	50	**PHG 250-XL-...**
	128	25,60	650,24	2,30	1,27	2,57	0,38	5,080	0,38	50	**PHG 256-XL-...**
	130	26,00	660,40	2,30	1,27	2,57	0,38	5,080	0,38	50	**PHG 260-XL-...**
	132	26,40	670,56	2,30	1,27	2,57	0,38	5,080	0,38	50	**PHG 264-XL-...**
	135	27,00	685,80	2,30	1,27	2,57	0,38	5,080	0,38	50	**PHG 270-XL-...**
	137	27,40	695,96	2,30	1,27	2,57	0,38	5,080	0,38	50	**PHG 274-XL-...**
	138	27,60	701,04	2,30	1,27	2,57	0,38	5,080	0,38	50	**PHG 276-XL-...**
	140	28,00	711,20	2,30	1,27	2,57	0,38	5,080	0,38	50	**PHG 280-XL-...**
	141	28,20	716,28	2,30	1,27	2,57	0,38	5,080	0,38	50	**PHG 282-XL-...**
	143	28,60	726,44	2,30	1,27	2,57	0,38	5,080	0,38	50	**PHG 286-XL-...**
	145	29,00	736,60	2,30	1,27	2,57	0,38	5,080	0,38	50	**PHG 290-XL-...**
	150	30,00	762,00	2,30	1,27	2,57	0,38	5,080	0,38	50	**PHG 300-XL-...**
	152	30,40	772,16	2,30	1,27	2,57	0,38	5,080	0,38	50	**PHG 304-XL-...**
	153	30,60	777,24	2,30	1,27	2,57	0,38	5,080	0,38	50	**PHG 306-XL-...**
	155	31,00	787,40	2,30	1,27	2,57	0,38	5,080	0,38	50	**PHG 310-XL-...**
	158	31,60	802,64	2,30	1,27	2,57	0,38	5,080	0,38	50	**PHG 316-XL-...**
	160	32,00	812,80	2,30	1,27	2,57	0,38	5,080	0,38	50	**PHG 320-XL-...**
	161	32,20	817,88	2,30	1,27	2,57	0,38	5,080	0,38	50	**PHG 322-XL-...**
	163	32,60	828,04	2,30	1,27	2,57	0,38	5,080	0,38	50	**PHG 326-XL-...**
	165	33,00	838,20	2,30	1,27	2,57	0,38	5,080	0,38	50	**PHG 330-XL-...**
	170	34,00	863,60	2,30	1,27	2,57	0,38	5,080	0,38	50	**PHG 340-XL-...**

Disponibilidad de correas en diámetros no estándar.
Para completar la designación añada tres dígitos para la anchura de la correa en 1/100 de una pulgada; por ejemplo, para una anchura de 1/4" pulgada añada 025, ó para una anchura de 3/8" pulgada añada 037.
Las mangas están disponibles con diferentes anchuras. Por favor contacte con su Concesionario Oficial SKF.

www.becani.com-becani@becani.com- Tlf: 881986561

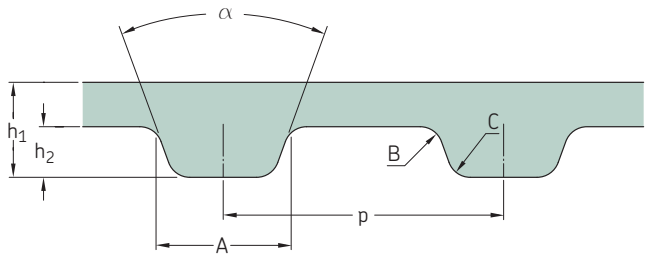

Sección	Número de dientes	Dimensiones Diámetro primitivo		h_1	h_2	A	B	p	C	α	Designación
–	–	pulg.	mm							°	–
XL	172	34,40	873,76	2,30	1,27	2,57	0,38	5,080	0,38	50	**PHG 344-XL-...**
	174	34,80	883,92	2,30	1,27	2,57	0,38	5,080	0,38	50	**PHG 348-XL-...**
	176	35,20	894,08	2,30	1,27	2,57	0,38	5,080	0,38	50	**PHG 352-XL-...**
	178	35,60	904,24	2,30	1,27	2,57	0,38	5,080	0,38	50	**PHG 356-XL-...**
	180	36,00	914,40	2,30	1,27	2,57	0,38	5,080	0,38	50	**PHG 360-XL-...**
	181	36,20	919,48	2,30	1,27	2,57	0,38	5,080	0,38	50	**PHG 362-XL-...**
	182	36,40	924,56	2,30	1,27	2,57	0,38	5,080	0,38	50	**PHG 364-XL-...**
	186	37,20	944,88	2,30	1,27	2,57	0,38	5,080	0,38	50	**PHG 372-XL-...**
	188	37,60	955,04	2,30	1,27	2,57	0,38	5,080	0,38	50	**PHG 376-XL-...**
	190	38,00	965,20	2,30	1,27	2,57	0,38	5,080	0,38	50	**PHG 380-XL-...**
	192	38,40	975,36	2,30	1,27	2,57	0,38	5,080	0,38	50	**PHG 384-XL-...**
	195	39,00	990,60	2,30	1,27	2,57	0,38	5,080	0,38	50	**PHG 390-XL-...**
	196	39,20	995,68	2,30	1,27	2,57	0,38	5,080	0,38	50	**PHG 392-XL-...**
	200	40,00	1 016,00	2,30	1,27	2,57	0,38	5,080	0,38	50	**PHG 400-XL-...**
	206	41,20	1 046,48	2,30	1,27	2,57	0,38	5,080	0,38	50	**PHG 412-XL-...**
	207	41,40	1 051,56	2,30	1,27	2,57	0,38	5,080	0,38	50	**PHG 414-XL-...**
	212	42,40	1 076,96	2,30	1,27	2,57	0,38	5,080	0,38	50	**PHG 424-XL-...**
	215	43,00	1 092,20	2,30	1,27	2,57	0,38	5,080	0,38	50	**PHG 430-XL-...**
	216	43,20	1 097,28	2,30	1,27	2,57	0,38	5,080	0,38	50	**PHG 432-XL-...**
	217	43,40	1 102,36	2,30	1,27	2,57	0,38	5,080	0,38	50	**PHG 434-XL-...**
	225	45,00	1 143,00	2,30	1,27	2,57	0,38	5,080	0,38	50	**PHG 450-XL-...**
	230	46,00	1 168,40	2,30	1,27	2,57	0,38	5,080	0,38	50	**PHG 460-XL-...**
	240	48,00	1 219,20	2,30	1,27	2,57	0,38	5,080	0,38	50	**PHG 480-XL-...**
	245	49,00	1 244,60	2,30	1,27	2,57	0,38	5,080	0,38	50	**PHG 490-XL-...**
	246	49,20	1 249,68	2,30	1,27	2,57	0,38	5,080	0,38	50	**PHG 492-XL-...**
	257	51,40	1 305,56	2,30	1,27	2,57	0,38	5,080	0,38	50	**PHG 514-XL-...**
	280	56,00	1 422,40	2,30	1,27	2,57	0,38	5,080	0,38	50	**PHG 560-XL-...**
	282	56,40	1 432,56	2,30	1,27	2,57	0,38	5,080	0,38	50	**PHG 564-XL-...**
	290	58,00	1 473,20	2,30	1,27	2,57	0,38	5,080	0,38	50	**PHG 580-XL-...**
	306	61,20	1 554,48	2,30	1,27	2,57	0,38	5,080	0,38	50	**PHG 612-XL-...**
	315	63,00	1 600,20	2,30	1,27	2,57	0,38	5,080	0,38	50	**PHG 630-XL-...**
	335	67,00	1 701,80	2,30	1,27	2,57	0,38	5,080	0,38	50	**PHG 670-XL-...**
	336	67,20	1 706,88	2,30	1,27	2,57	0,38	5,080	0,38	50	**PHG 672-XL-...**
	343	68,60	1 742,44	2,30	1,27	2,57	0,38	5,080	0,38	50	**PHG 686-XL-...**
	355	71,00	1 803,40	2,30	1,27	2,57	0,38	5,080	0,38	50	**PHG 710-XL-...**
	360	72,00	1 828,80	2,30	1,27	2,57	0,38	5,080	0,38	50	**PHG 720-XL-...**
	368	73,60	1 869,44	2,30	1,27	2,57	0,38	5,080	0,38	50	**PHG 736-XL-...**
	394	78,80	2 001,52	2,30	1,27	2,57	0,38	5,080	0,38	50	**PHG 788-XL-...**
	430	86,00	2 184,40	2,30	1,27	2,57	0,38	5,080	0,38	50	**PHG 860-XL-...**
	516	103,20	2 621,28	2,30	1,27	2,57	0,38	5,080	0,38	50	**PHG 1032-XL-...**
	610	122,00	3 098,80	2,30	1,27	2,57	0,38	5,080	0,38	50	**PHG 1220-XL-...**
	650	130,00	3 302,00	2,30	1,27	2,57	0,38	5,080	0,38	50	**PHG 1300-XL-...**
	747	149,40	3 794,76	2,30	1,27	2,57	0,38	5,080	0,38	50	**PHG 1494-XL-...**
	1 064	212,80	5 405,12	2,30	1,27	2,57	0,38	5,080	0,38	50	**PHG 2128-XL-...**
L	18	6,75	171,45	3,60	1,91	4,65	0,51	9,525	0,51	40	**PHG 67-L-...**
	26	9,75	247,65	3,60	1,91	4,65	0,51	9,525	0,51	40	**PHG 98-L-...**
	29	10,88	276,23	3,60	1,91	4,65	0,51	9,525	0,51	40	**PHG 109-L-...**
	30	11,25	285,75	3,60	1,91	4,65	0,51	9,525	0,51	40	**PHG 113-L-...**
	33	12,38	314,33	3,60	1,91	4,65	0,51	9,525	0,51	40	**PHG 124-L-...**
	35	13,13	333,38	3,60	1,91	4,65	0,51	9,525	0,51	40	**PHG 130-L-...**
	36	13,50	342,90	3,60	1,91	4,65	0,51	9,525	0,51	40	**PHG 135-L-...**
	38	14,25	361,95	3,60	1,91	4,65	0,51	9,525	0,51	40	**PHG 143-L-...**
	40	15,00	381,00	3,60	1,91	4,65	0,51	9,525	0,51	40	**PHG 150-L-...**
	41	15,38	390,53	3,60	1,91	4,65	0,51	9,525	0,51	40	**PHG 154-L-...**

Disponibilidad de correas en diámetros no estándar.
Para completar la designación añada tres dígitos para la anchura de la correa en 1/100 de una pulgada; por ejemplo, para una anchura de 1/4" pulgada añada 025, ó para una anchura de 3/8" pulgada añada 037.
Las mangas están disponibles con diferentes anchuras. Por favor contacte con su Concesionario Oficial SKF.

www.becani.com-becani@becani.com- Tlf: 881986561

Sección	Número de dientes	Dimensiones Diámetro primitivo		h_1	h_2	A	B	p	C	α	Designación
–	–	pulg.	mm							°	–
L	42	15,75	400,05	3,60	1,91	4,65	0,51	9,525	0,51	40	**PHG 158-L-...**
	43	16,13	409,58	3,60	1,91	4,65	0,51	9,525	0,51	40	**PHG 160-L-...**
	44	16,50	419,10	3,60	1,91	4,65	0,51	9,525	0,51	40	**PHG 165-L-...**
	45	16,88	428,63	3,60	1,91	4,65	0,51	9,525	0,51	40	**PHG 169-L-...**
	46	17,25	438,15	3,60	1,91	4,65	0,51	9,525	0,51	40	**PHG 173-L-...**
	47	17,63	447,68	3,60	1,91	4,65	0,51	9,525	0,51	40	**PHG 177-L-...**
	48	18,00	457,20	3,60	1,91	4,65	0,51	9,525	0,51	40	**PHG 180-L-...**
	49	18,38	466,73	3,60	1,91	4,65	0,51	9,525	0,51	40	**PHG 185-L-...**
	50	18,75	476,25	3,60	1,91	4,65	0,51	9,525	0,51	40	**PHG 187-L-...**
	51	19,13	485,78	3,60	1,91	4,65	0,51	9,525	0,51	40	**PHG 191-L-...**
	52	19,50	495,30	3,60	1,91	4,65	0,51	9,525	0,51	40	**PHG 195-L-...**
	54	20,25	514,35	3,60	1,91	4,65	0,51	9,525	0,51	40	**PHG 203-L-...**
	56	21,00	533,40	3,60	1,91	4,65	0,51	9,525	0,51	40	**PHG 210-L-...**
	57	21,38	542,93	3,60	1,91	4,65	0,51	9,525	0,51	40	**PHG 214-L-...**
	58	21,75	552,45	3,60	1,91	4,65	0,51	9,525	0,51	40	**PHG 217-L-...**
	60	22,50	571,50	3,60	1,91	4,65	0,51	9,525	0,51	40	**PHG 225-L-...**
	62	23,25	590,55	3,60	1,91	4,65	0,51	9,525	0,51	40	**PHG 232-L-...**
	63	23,60	599,44	3,60	1,91	4,65	0,51	9,525	0,51	40	**PHG 236-L-...**
	64	24,00	609,60	3,60	1,91	4,65	0,51	9,525	0,51	40	**PHG 240-L-...**
	65	24,38	619,13	3,60	1,91	4,65	0,51	9,525	0,51	40	**PHG 244-L-...**
	68	25,50	647,70	3,60	1,91	4,65	0,51	9,525	0,51	40	**PHG 255-L-...**
	69	25,80	655,32	3,60	1,91	4,65	0,51	9,525	0,51	40	**PHG 258-L-...**
	70	26,25	666,75	3,60	1,91	4,65	0,51	9,525	0,51	40	**PHG 263-L-...**
	71	26,63	676,28	3,60	1,91	4,65	0,51	9,525	0,51	40	**PHG 265-L-...**
	72	27,00	685,80	3,60	1,91	4,65	0,51	9,525	0,51	40	**PHG 270-L-...**
	73	27,38	695,33	3,60	1,91	4,65	0,51	9,525	0,51	40	**PHG 275-L-...**
	74	27,75	704,85	3,60	1,91	4,65	0,51	9,525	0,51	40	**PHG 277-L-...**
	75	28,13	714,38	3,60	1,91	4,65	0,51	9,525	0,51	40	**PHG 280-L-...**
	76	28,50	723,90	3,60	1,91	4,65	0,51	9,525	0,51	40	**PHG 285-L-...**
	80	30,00	762,00	3,60	1,91	4,65	0,51	9,525	0,51	40	**PHG 300-L-...**
	81	30,38	771,53	3,60	1,91	4,65	0,51	9,525	0,51	40	**PHG 304-L-...**
	84	31,50	800,10	3,60	1,91	4,65	0,51	9,525	0,51	40	**PHG 315-L-...**
	85	31,88	809,63	3,60	1,91	4,65	0,51	9,525	0,51	40	**PHG 320-L-...**
	86	32,25	819,15	3,60	1,91	4,65	0,51	9,525	0,51	40	**PHG 322-L-...**
	87	32,63	828,68	3,60	1,91	4,65	0,51	9,525	0,51	40	**PHG 328-L-...**
	88	33,00	838,20	3,60	1,91	4,65	0,51	9,525	0,51	40	**PHG 330-L-...**
	89	33,38	847,73	3,60	1,91	4,65	0,51	9,525	0,51	40	**PHG 334-L-...**
	90	33,75	857,25	3,60	1,91	4,65	0,51	9,525	0,51	40	**PHG 337-L-...**
	91	34,13	866,78	3,60	1,91	4,65	0,51	9,525	0,51	40	**PHG 341-L-...**
	92	34,50	876,30	3,60	1,91	4,65	0,51	9,525	0,51	40	**PHG 345-L-...**
	94	35,25	895,35	3,60	1,91	4,65	0,51	9,525	0,51	40	**PHG 352-L-...**
	96	36,00	914,40	3,60	1,91	4,65	0,51	9,525	0,51	40	**PHG 360-L-...**
	98	36,75	933,45	3,60	1,91	4,65	0,51	9,525	0,51	40	**PHG 367-L-...**
	99	37,13	942,98	3,60	1,91	4,65	0,51	9,525	0,51	40	**PHG 371-L-...**
	100	37,50	952,50	3,60	1,91	4,65	0,51	9,525	0,51	40	**PHG 375-L-...**
	102	38,25	971,55	3,60	1,91	4,65	0,51	9,525	0,51	40	**PHG 382-L-...**
	103	38,63	981,08	3,60	1,91	4,65	0,51	9,525	0,51	40	**PHG 387-L-...**
	104	39,00	990,60	3,60	1,91	4,65	0,51	9,525	0,51	40	**PHG 390-L-...**
	105	39,38	1 000,13	3,60	1,91	4,65	0,51	9,525	0,51	40	**PHG 394-L-...**
	106	39,75	1 009,65	3,60	1,91	4,65	0,51	9,525	0,51	40	**PHG 397-L-...**
	108	40,50	1 028,70	3,60	1,91	4,65	0,51	9,525	0,51	40	**PHG 405-L-...**
	109	40,88	1 038,23	3,60	1,91	4,65	0,51	9,525	0,51	40	**PHG 408-L-...**
	110	41,25	1 047,75	3,60	1,91	4,65	0,51	9,525	0,51	40	**PHG 412-L-...**
	112	42,00	1 066,80	3,60	1,91	4,65	0,51	9,525	0,51	40	**PHG 420-L-...**
	114	42,75	1 085,85	3,60	1,91	4,65	0,51	9,525	0,51	40	**PHG 427-L-...**
	116	43,50	1 104,90	3,60	1,91	4,65	0,51	9,525	0,51	40	**PHG 435-L-...**
	117	43,88	1 114,43	3,60	1,91	4,65	0,51	9,525	0,51	40	**PHG 439-L-...**
	119	44,20	1 122,68	3,60	1,91	4,65	0,51	9,525	0,51	40	**PHG 442-L-...**
	120	45,00	1 143,00	3,60	1,91	4,65	0,51	9,525	0,51	40	**PHG 450-L-...**
	121	45,38	1 152,53	3,60	1,91	4,65	0,51	9,525	0,51	40	**PHG 453-L-...**
	123	46,13	1 171,70	3,60	1,91	4,65	0,51	9,525	0,51	40	**PHG 461-L-...**
	124	46,50	1 181,10	3,60	1,91	4,65	0,51	9,525	0,51	40	**PHG 465-L-...**
	128	48,00	1 219,20	3,60	1,91	4,65	0,51	9,525	0,51	40	**PHG 480-L-...**
	132	49,50	1 257,30	3,60	1,91	4,65	0,51	9,525	0,51	40	**PHG 495-L-...**
	133	50,00	1 270,00	3,60	1,91	4,65	0,51	9,525	0,51	40	**PHG 500-L-...**
	136	51,00	1 295,40	3,60	1,91	4,65	0,51	9,525	0,51	40	**PHG 510-L-...**
	138	51,80	1 315,72	3,60	1,91	4,65	0,51	9,525	0,51	40	**PHG 518-L-...**
	140	52,50	1 333,50	3,60	1,91	4,65	0,51	9,525	0,51	40	**PHG 525-L-...**
	144	54,00	1 371,60	3,60	1,91	4,65	0,51	9,525	0,51	40	**PHG 540-L-...**
	148	55,50	1 409,70	3,60	1,91	4,65	0,51	9,525	0,51	40	**PHG 555-L-...**
	148	54,80	1 391,92	3,60	1,91	4,65	0,51	9,525	0,51	40	**PHG 548-L-...**
	152	57,00	1 447,80	3,60	1,91	4,65	0,51	9,525	0,51	40	**PHG 570-L-...**
	153	57,38	1 457,33	3,60	1,91	4,65	0,51	9,525	0,51	40	**PHG 574-L-...**
	155	58,13	1 476,38	3,60	1,91	4,65	0,51	9,525	0,51	40	**PHG 581-L-...**
	156	58,50	1 485,90	3,60	1,91	4,65	0,51	9,525	0,51	40	**PHG 585-L-...**
	160	60,00	1 524,00	3,60	1,91	4,65	0,51	9,525	0,51	40	**PHG 600-L-...**

Disponibilidad de correas en diámetros no estándar.
Para completar la designación añada tres dígitos para la anchura de la correa en 1/100 de una pulgada; por ejemplo, para una anchura de 1/4" pulgada añada 025, ó para una anchura de 3/8" pulgada añada 037.
Las mangas están disponibles con diferentes anchuras. Por favor contacte con su Concesionario Oficial SKF.

www.becani.com-becani@becani.com- Tlf: 881986561

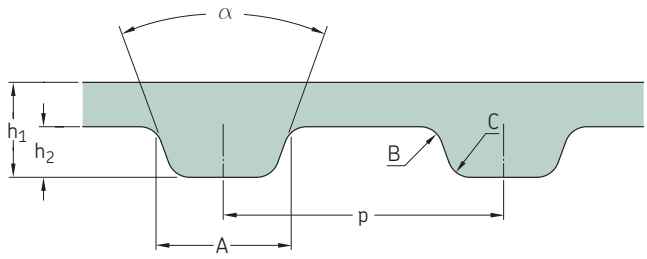

Sección	Número de dientes	Dimensiones Diámetro primitivo		h_1	h_2	A	B	p	C	α	Designación
–	–	pulg.	mm							°	–
L	165	61,88	1 571,63	3,60	1,91	4,65	0,51	9,525	0,51	40	**PHG 619-L-...**
	168	63,00	1 600,20	3,60	1,91	4,65	0,51	9,525	0,51	40	**PHG 630-L-...**
	169	63,38	1 609,73	3,60	1,91	4,65	0,51	9,525	0,51	40	**PHG 634-L-...**
	176	66,00	1 676,40	3,60	1,91	4,65	0,51	9,525	0,51	40	**PHG 660-L-...**
	185	69,38	1 762,13	3,60	1,91	4,65	0,51	9,525	0,51	40	**PHG 694-L-...**
	186	69,75	1 771,65	3,60	1,91	4,65	0,51	9,525	0,51	40	**PHG 697-L-...**
	187	70,13	1 781,30	3,60	1,91	4,65	0,51	9,525	0,51	40	**PHG 701-L-...**
	192	72,00	1 828,80	3,60	1,91	4,65	0,51	9,525	0,51	40	**PHG 720-L-...**
	194	72,75	1 847,85	3,60	1,91	4,65	0,51	9,525	0,51	40	**PHG 728-L-...**
	195	73,13	1 857,38	3,60	1,91	4,65	0,51	9,525	0,51	40	**PHG 731-L-...**
	204	76,50	1 943,10	3,60	1,91	4,65	0,51	9,525	0,51	40	**PHG 765-L-...**
	218	81,75	2 076,45	3,60	1,91	4,65	0,51	9,525	0,51	40	**PHG 817-L-...**
	224	84,00	2 133,60	3,60	1,91	4,65	0,51	9,525	0,51	40	**PHG 840-L-...**
	228	85,50	2 171,70	3,60	1,91	4,65	0,51	9,525	0,51	40	**PHG 855-L-...**
	230	86,25	2 190,75	3,60	1,91	4,65	0,51	9,525	0,51	40	**PHG 863-L-...**
	232	87,00	2 209,80	3,60	1,91	4,65	0,51	9,525	0,51	40	**PHG 870-L-...**
	235	88,13	2 238,38	3,60	1,91	4,65	0,51	9,525	0,51	40	**PHG 881-L-...**
	240	90,00	2 286,00	3,60	1,91	4,65	0,51	9,525	0,51	40	**PHG 900-L-...**
	244	91,50	2 324,10	3,60	1,91	4,65	0,51	9,525	0,51	40	**PHG 915-L-...**
	249	93,38	2 371,73	3,60	1,91	4,65	0,51	9,525	0,51	40	**PHG 934-L-...**
	261	98,00	2 489,20	3,60	1,91	4,65	0,51	9,525	0,51	40	**PHG 980-L-...**
	274	102,75	2 609,85	3,60	1,91	4,65	0,51	9,525	0,51	40	**PHG 1028-L-...**
	306	114,75	2 914,65	3,60	1,91	4,65	0,51	9,525	0,51	40	**PHG 1148-L-...**
	318	119,25	3 028,95	3,60	1,91	4,65	0,51	9,525	0,51	40	**PHG 1192-L-...**
	375	140,63	3 571,88	3,60	1,91	4,65	0,51	9,525	0,51	40	**PHG 1406-L-...**
	378	141,75	3 600,45	3,60	1,91	4,65	0,51	9,525	0,51	40	**PHG 1418-L-...**
	447	167,63	4 257,68	3,60	1,91	4,65	0,51	9,525	0,51	40	**PHG 1675-L-...**
	530	198,75	5 048,25	3,60	1,91	4,65	0,51	9,525	0,51	40	**PHG 1998-L-...**
H	29	14,50	368,30	4,30	2,29	6,12	1,02	12,700	1,02	40	**PHG 145-H-...**
	37	18,50	469,90	4,30	2,29	6,12	1,02	12,700	1,02	40	**PHG 185-H-...**
	40	20,00	508,00	4,30	2,29	6,12	1,02	12,700	1,02	40	**PHG 200-H-...**
	41	20,50	520,70	4,30	2,29	6,12	1,02	12,700	1,02	40	**PHG 205-H-...**
	42	21,00	533,40	4,30	2,29	6,12	1,02	12,700	1,02	40	**PHG 210-H-...**
	44	22,00	558,80	4,30	2,29	6,12	1,02	12,700	1,02	40	**PHG 220-H-...**
	45	22,50	571,50	4,30	2,29	6,12	1,02	12,700	1,02	40	**PHG 225-H-...**
	46	23,00	584,20	4,30	2,29	6,12	1,02	12,700	1,02	40	**PHG 230-H-...**
	48	24,00	609,60	4,30	2,29	6,12	1,02	12,700	1,02	40	**PHG 240-H-...**
	49	24,50	622,30	4,30	2,29	6,12	1,02	12,700	1,02	40	**PHG 245-H-...**
	50	25,00	635,00	4,30	2,29	6,12	1,02	12,700	1,02	40	**PHG 250-H-...**
	51	25,50	647,70	4,30	2,29	6,12	1,02	12,700	1,02	40	**PHG 255-H-...**
	52	26,00	660,40	4,30	2,29	6,12	1,02	12,700	1,02	40	**PHG 260-H-...**
	54	27,00	685,80	4,30	2,29	6,12	1,02	12,700	1,02	40	**PHG 270-H-...**
	56	28,00	711,20	4,30	2,29	6,12	1,02	12,700	1,02	40	**PHG 280-H-...**
	57	28,50	723,90	4,30	2,29	6,12	1,02	12,700	1,02	40	**PHG 285-H-...**
	58	29,00	736,60	4,30	2,29	6,12	1,02	12,700	1,02	40	**PHG 290-H-...**
	60	30,00	762,00	4,30	2,29	6,12	1,02	12,700	1,02	40	**PHG 300-H-...**
	62	31,00	787,40	4,30	2,29	6,12	1,02	12,700	1,02	40	**PHG 310-H-...**
	63	31,50	800,10	4,30	2,29	6,12	1,02	12,700	1,02	40	**PHG 315-H-...**
	64	32,00	812,80	4,30	2,29	6,12	1,02	12,700	1,02	40	**PHG 320-H-...**
	65	32,50	825,50	4,30	2,29	6,12	1,02	12,700	1,02	40	**PHG 325-H-...**
	66	33,00	838,20	4,30	2,29	6,12	1,02	12,700	1,02	40	**PHG 330-H-...**
	67	33,50	850,90	4,30	2,29	6,12	1,02	12,700	1,02	40	**PHG 335-H-...**
	68	34,00	863,60	4,30	2,29	6,12	1,02	12,700	1,02	40	**PHG 340-H-...**
	69	34,50	876,30	4,30	2,29	6,12	1,02	12,700	1,02	40	**PHG 345-H-...**

Disponibilidad de correas en diámetros no estándar.
Para completar la designación añada tres dígitos para la anchura de la correa en 1/100 de una pulgada; por ejemplo, para una anchura de 1/4" pulgada añada 025, ó para una anchura de 3/8" pulgada añada 037.
Las mangas están disponibles con diferentes anchuras. Por favor contacte con su Concesionario Oficial SKF.

BECANI SOLUCIONES INDUSTRIALES

www.becani.com-becani@becani.com- Tlf: 881986561

Sección	Número de dientes	Dimensiones Diámetro primitivo		h_1	h_2	A	B	p	C	α	Designación
–	–	pulg.	mm							°	–
H	70	35,00	889,00	4,30	2,29	6,12	1,02	12,700	1,02	40	**PHG 350-H-...**
	71	35,50	901,70	4,30	2,29	6,12	1,02	12,700	1,02	40	**PHG 355-H-...**
	72	36,00	914,40	4,30	2,29	6,12	1,02	12,700	1,02	40	**PHG 360-H-...**
	73	36,50	927,10	4,30	2,29	6,12	1,02	12,700	1,02	40	**PHG 365-H-...**
	74	37,00	939,80	4,30	2,29	6,12	1,02	12,700	1,02	40	**PHG 370-H-...**
	75	37,50	952,50	4,30	2,29	6,12	1,02	12,700	1,02	40	**PHG 375-H-...**
	76	38,00	965,20	4,30	2,29	6,12	1,02	12,700	1,02	40	**PHG 380-H-...**
	78	39,00	990,60	4,30	2,29	6,12	1,02	12,700	1,02	40	**PHG 390-H-...**
	79	39,50	1 003,30	4,30	2,29	6,12	1,02	12,700	1,02	40	**PHG 395-H-...**
	80	40,00	1 016,00	4,30	2,29	6,12	1,02	12,700	1,02	40	**PHG 400-H-...**
	81	40,50	1 028,70	4,30	2,29	6,12	1,02	12,700	1,02	40	**PHG 405-H-...**
	82	41,00	1 041,40	4,30	2,29	6,12	1,02	12,700	1,02	40	**PHG 410-H-...**
	84	42,00	1 066,80	4,30	2,29	6,12	1,02	12,700	1,02	40	**PHG 420-H-...**
	85	42,50	1 079,50	4,30	2,29	6,12	1,02	12,700	1,02	40	**PHG 425-H-...**
	86	43,00	1 092,20	4,30	2,29	6,12	1,02	12,700	1,02	40	**PHG 430-H-...**
	89	44,50	1 130,30	4,30	2,29	6,12	1,02	12,700	1,02	40	**PHG 445-H-...**
	90	45,00	1 143,00	4,30	2,29	6,12	1,02	12,700	1,02	40	**PHG 450-H-...**
	91	45,50	1 155,70	4,30	2,29	6,12	1,02	12,700	1,02	40	**PHG 455-H-...**
	92	46,00	1 168,40	4,30	2,29	6,12	1,02	12,700	1,02	40	**PHG 460-H-...**
	93	46,50	1 181,10	4,30	2,29	6,12	1,02	12,700	1,02	40	**PHG 465-H-...**
	96	48,00	1 219,20	4,30	2,29	6,12	1,02	12,700	1,02	40	**PHG 480-H-...**
	97	48,50	1 231,90	4,30	2,29	6,12	1,02	12,700	1,02	40	**PHG 485-H-...**
	98	49,00	1 244,60	4,30	2,29	6,12	1,02	12,700	1,02	40	**PHG 490-H-...**
	100	50,00	1 270,00	4,30	2,29	6,12	1,02	12,700	1,02	40	**PHG 500-H-...**
	102	51,00	1 295,40	4,30	2,29	6,12	1,02	12,700	1,02	40	**PHG 510-H-...**
	103	51,50	1 308,10	4,30	2,29	6,12	1,02	12,700	1,02	40	**PHG 515-H-...**
	104	52,00	1 320,80	4,30	2,29	6,12	1,02	12,700	1,02	40	**PHG 520-H-...**
	105	52,50	1 333,50	4,30	2,29	6,12	1,02	12,700	1,02	40	**PHG 525-H-...**
	106	53,00	1 346,20	4,30	2,29	6,12	1,02	12,700	1,02	40	**PHG 530-H-...**
	107	53,50	1 358,90	4,30	2,29	6,12	1,02	12,700	1,02	40	**PHG 535-H-...**
	108	54,00	1 371,60	4,30	2,29	6,12	1,02	12,700	1,02	40	**PHG 540-H-...**
	110	55,00	1 397,00	4,30	2,29	6,12	1,02	12,700	1,02	40	**PHG 550-H-...**
	111	55,50	1 409,70	4,30	2,29	6,12	1,02	12,700	1,02	40	**PHG 555-H-...**
	112	56,00	1 422,40	4,30	2,29	6,12	1,02	12,700	1,02	40	**PHG 560-H-...**
	113	56,50	1 435,10	4,30	2,29	6,12	1,02	12,700	1,02	40	**PHG 565-H-...**
	114	57,00	1 447,80	4,30	2,29	6,12	1,02	12,700	1,02	40	**PHG 570-H-...**
	116	58,00	1 473,20	4,30	2,29	6,12	1,02	12,700	1,02	40	**PHG 580-H-...**
	117	58,50	1 485,90	4,30	2,29	6,12	1,02	12,700	1,02	40	**PHG 585-H-...**
	118	59,00	1 498,60	4,30	2,29	6,12	1,02	12,700	1,02	40	**PHG 590-H-...**
	120	60,00	1 524,00	4,30	2,29	6,12	1,02	12,700	1,02	40	**PHG 600-H-...**
	121	60,50	1 536,70	4,30	2,29	6,12	1,02	12,700	1,02	40	**PHG 605-H-...**
	122	61,00	1 549,40	4,30	2,29	6,12	1,02	12,700	1,02	40	**PHG 610-H-...**
	125	62,50	1 587,50	4,30	2,29	6,12	1,02	12,700	1,02	40	**PHG 625-H-...**
	126	63,00	1 600,20	4,30	2,29	6,12	1,02	12,700	1,02	40	**PHG 630-H-...**
	128	64,00	1 625,60	4,30	2,29	6,12	1,02	12,700	1,02	40	**PHG 640-H-...**
	130	65,00	1 651,00	4,30	2,29	6,12	1,02	12,700	1,02	40	**PHG 650-H-...**
	132	66,00	1 676,40	4,30	2,29	6,12	1,02	12,700	1,02	40	**PHG 660-H-...**
	134	67,00	1 701,80	4,30	2,29	6,12	1,02	12,700	1,02	40	**PHG 670-H-...**
	136	68,00	1 727,20	4,30	2,29	6,12	1,02	12,700	1,02	40	**PHG 680-H-...**
	138	69,00	1 752,60	4,30	2,29	6,12	1,02	12,700	1,02	40	**PHG 690-H-...**
	139	69,50	1 765,30	4,30	2,29	6,12	1,02	12,700	1,02	40	**PHG 695-H-...**
	140	70,00	1 778,00	4,30	2,29	6,12	1,02	12,700	1,02	40	**PHG 700-H-...**
	142	71,00	1 803,40	4,30	2,29	6,12	1,02	12,700	1,02	40	**PHG 710-H-...**
	144	72,00	1 828,80	4,30	2,29	6,12	1,02	12,700	1,02	40	**PHG 720-H-...**
	145	72,50	1 841,50	4,30	2,29	6,12	1,02	12,700	1,02	40	**PHG 725-H-...**
	146	73,00	1 854,20	4,30	2,29	6,12	1,02	12,700	1,02	40	**PHG 730-H-...**
	148	74,00	1 879,60	4,30	2,29	6,12	1,02	12,700	1,02	40	**PHG 740-H-...**
	150	75,00	1 905,00	4,30	2,29	6,12	1,02	12,700	1,02	40	**PHG 750-H-...**
	154	77,00	1 955,80	4,30	2,29	6,12	1,02	12,700	1,02	40	**PHG 770-H-...**
	155	77,50	1 968,50	4,30	2,29	6,12	1,02	12,700	1,02	40	**PHG 775-H-...**
	157	78,50	1 993,90	4,30	2,29	6,12	1,02	12,700	1,02	40	**PHG 785-H-...**
	160	80,00	2 032,00	4,30	2,29	6,12	1,02	12,700	1,02	40	**PHG 800-H-...**
	162	81,00	2 057,40	4,30	2,29	6,12	1,02	12,700	1,02	40	**PHG 810-H-...**
	164	82,00	2 082,80	4,30	2,29	6,12	1,02	12,700	1,02	40	**PHG 820-H-...**
	166	83,00	2 108,20	4,30	2,29	6,12	1,02	12,700	1,02	40	**PHG 830-H-...**
	168	84,00	2 133,60	4,30	2,29	6,12	1,02	12,700	1,02	40	**PHG 840-H-...**
	170	85,00	2 159,00	4,30	2,29	6,12	1,02	12,700	1,02	40	**PHG 850-H-...**
	172	86,00	2 184,40	4,30	2,29	6,12	1,02	12,700	1,02	40	**PHG 860-H-...**
	176	88,00	2 235,20	4,30	2,29	6,12	1,02	12,700	1,02	40	**PHG 880-H-...**
	179	89,50	2 273,30	4,30	2,29	6,12	1,02	12,700	1,02	40	**PHG 895-H-...**
	180	90,00	2 286,00	4,30	2,29	6,12	1,02	12,700	1,02	40	**PHG 900-H-...**
	184	92,00	2 336,80	4,30	2,29	6,12	1,02	12,700	1,02	40	**PHG 920-H-...**
	186	93,00	2 362,20	4,30	2,29	6,12	1,02	12,700	1,02	40	**PHG 930-H-...**
	190	95,00	2 413,00	4,30	2,29	6,12	1,02	12,700	1,02	40	**PHG 950-H-...**
	192	96,00	2 438,40	4,30	2,29	6,12	1,02	12,700	1,02	40	**PHG 960-H-...**
	196	98,00	2 489,20	4,30	2,29	6,12	1,02	12,700	1,02	40	**PHG 980-H-...**

Disponibilidad de correas en diámetros no estándar.
Para completar la designación añada tres dígitos para la anchura de la correa en 1/100 de una pulgada; por ejemplo, para una anchura de 1/4" pulgada añada 025, ó para una anchura de 3/8" pulgada añada 037.
Las mangas están disponibles con diferentes anchuras. Por favor contacte con su Concesionario Oficial SKF.

www.becani.com-becani@becani.com- Tlf: 881986561

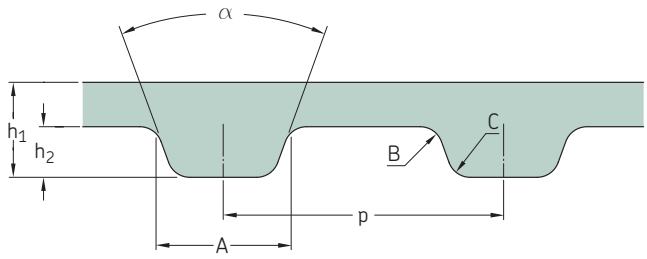

Sección	Número de dientes	Dimensiones Diámetro primitivo		h_1	h_2	A	B	p	C	α	Designación
–	–	pulg.	mm							°	–
H	197	98,50	2 501,90	4,30	2,29	6,12	1,02	12,700	1,02	40	**PHG 985-H-...**
	200	100,00	2 540,00	4,30	2,29	6,12	1,02	12,700	1,02	40	**PHG 1000-H-...**
	204	102,00	2 590,80	4,30	2,29	6,12	1,02	12,700	1,02	40	**PHG 1020-H-...**
	206	103,00	2 616,20	4,30	2,29	6,12	1,02	12,700	1,02	40	**PHG 1030-H-...**
	210	105,00	2 667,00	4,30	2,29	6,12	1,02	12,700	1,02	40	**PHG 1050-H-...**
	217	108,50	2 755,90	4,30	2,29	6,12	1,02	12,700	1,02	40	**PHG 1085-H-...**
	220	110,00	2 794,00	4,30	2,29	6,12	1,02	12,700	1,02	40	**PHG 1100-H-...**
	224	112,00	2 844,80	4,30	2,29	6,12	1,02	12,700	1,02	40	**PHG 1120-H-...**
	228	114,00	2 895,60	4,30	2,29	6,12	1,02	12,700	1,02	40	**PHG 1140-H-...**
	230	115,00	2 921,00	4,30	2,29	6,12	1,02	12,700	1,02	40	**PHG 1150-H-...**
	234	117,00	2 971,80	4,30	2,29	6,12	1,02	12,700	1,02	40	**PHG 1170-H-...**
	235	117,50	2 984,50	4,30	2,29	6,12	1,02	12,700	1,02	40	**PHG 1175-H-...**
	240	120,00	3 048,00	4,30	2,29	6,12	1,02	12,700	1,02	40	**PHG 1200-H-...**
	250	125,00	3 175,00	4,30	2,29	6,12	1,02	12,700	1,02	40	**PHG 1250-H-...**
	252	126,00	3 200,40	4,30	2,29	6,12	1,02	12,700	1,02	40	**PHG 1260-H-...**
	254	127,00	3 225,80	4,30	2,29	6,12	1,02	12,700	1,02	40	**PHG 1270-H-...**
	265	132,50	3 365,50	4,30	2,29	6,12	1,02	12,700	1,02	40	**PHG 1325-H-...**
	270	135,00	3 429,00	4,30	2,29	6,12	1,02	12,700	1,02	40	**PHG 1350-H-...**
	272	136,00	3 454,40	4,30	2,29	6,12	1,02	12,700	1,02	40	**PHG 1360-H-...**
	276	138,00	3 505,20	4,30	2,29	6,12	1,02	12,700	1,02	40	**PHG 1380-H-...**
	280	140,00	3 556,00	4,30	2,29	6,12	1,02	12,700	1,02	40	**PHG 1400-H-...**
	288	144,00	3 657,60	4,30	2,29	6,12	1,02	12,700	1,02	40	**PHG 1440-H-...**
	290	145,00	3 683,00	4,30	2,29	6,12	1,02	12,700	1,02	40	**PHG 1450-H-...**
	292	146,00	3 708,40	4,30	2,29	6,12	1,02	12,700	1,02	40	**PHG 1460-H-...**
	302	151,00	3 835,40	4,30	2,29	6,12	1,02	12,700	1,02	40	**PHG 1510-H-...**
	307	153,50	3 898,90	4,30	2,29	6,12	1,02	12,700	1,02	40	**PHG 1535-H-...**
	310	155,00	3 937,00	4,30	2,29	6,12	1,02	12,700	1,02	40	**PHG 1550-H-...**
	312	156,00	3 962,40	4,30	2,29	6,12	1,02	12,700	1,02	40	**PHG 1560-H-...**
	320	160,00	4 064,00	4,30	2,29	6,12	1,02	12,700	1,02	40	**PHG 1600-H-...**
	326	163,00	4 140,20	4,30	2,29	6,12	1,02	12,700	1,02	40	**PHG 1630-H-...**
	332	166,00	4 216,40	4,30	2,29	6,12	1,02	12,700	1,02	40	**PHG 1660-H-...**
	336	168,00	4 267,20	4,30	2,29	6,12	1,02	12,700	1,02	40	**PHG 1680-H-...**
	340	170,00	4 318,00	4,30	2,29	6,12	1,02	12,700	1,02	40	**PHG 1700-H-...**
	350	175,00	4 445,00	4,30	2,29	6,12	1,02	12,700	1,02	40	**PHG 1750-H-...**
	353	176,50	4 483,10	4,30	2,29	6,12	1,02	12,700	1,02	40	**PHG 1765-H-...**
	371	185,50	4 711,70	4,30	2,29	6,12	1,02	12,700	1,02	40	**PHG 1855-H-...**
	402	201,00	5 105,40	4,30	2,29	6,12	1,02	12,700	1,02	40	**PHG 2010-H-...**
	410	205,00	5 207,00	4,30	2,29	6,12	1,02	12,700	1,02	40	**PHG 2050-H-...**
	440	220,00	5 588,00	4,30	2,29	6,12	1,02	12,700	1,02	40	**PHG 2200-H-...**
	442	221,00	5 613,40	4,30	2,29	6,12	1,02	12,700	1,02	40	**PHG 2210-H-...**
	472	236,00	5 994,40	4,30	2,29	6,12	1,02	12,700	1,02	40	**PHG 2360-H-...**
	500	250,00	6 350,00	4,30	2,29	6,12	1,02	12,700	1,02	40	**PHG 2500-H-...**
	520	260,00	6 604,00	4,30	2,29	6,12	1,02	12,700	1,02	40	**PHG 2600-H-...**
	536	268,00	6 807,20	4,30	2,29	6,12	1,02	12,700	1,02	40	**PHG 2680-H-...**
	540	270,00	6 858,00	4,30	2,29	6,12	1,02	12,700	1,02	40	**PHG 2700-H-...**
	544	272,00	6 908,80	4,30	2,29	6,12	1,02	12,700	1,02	40	**PHG 2720-H-...**
XH	53	46,38	1 117,93	11,20	6,35	12,57	1,57	22,225	1,19	40	**PHG 463-XH-...**
	58	50,75	1 289,05	11,20	6,35	12,57	1,57	22,225	1,19	40	**PHG 507-XH-...**
	58	50,80	1 290,32	11,20	6,35	12,57	1,57	22,225	1,19	40	**PHG 508-XH-...**
	64	56,00	1 422,40	11,20	6,35	12,57	1,57	22,225	1,19	40	**PHG 560-XH-...**
	65	56,88	1 444,63	11,20	6,35	12,57	1,57	22,225	1,19	40	**PHG 570-XH-...**
	66	57,55	1 466,85	11,20	6,35	12,57	1,57	22,225	1,19	40	**PHG 580-XH-...**
	69	60,38	1 533,53	11,20	6,35	12,57	1,57	22,225	1,19	40	**PHG 604-XH-...**
	72	63,00	1 600,20	11,20	6,35	12,57	1,57	22,225	1,19	40	**PHG 630-XH-...**

Disponibilidad de correas en diámetros no estándar.
Para completar la designación añada tres dígitos para la anchura de la correa en 1/100 de una pulgada; por ejemplo, para una anchura de 1/4" pulgada añada 025, ó para una anchura de 3/8" pulgada añada 037.
Las mangas están disponibles con diferentes anchuras. Por favor contacte con su Concesionario Oficial SKF.

BECANI SOLUCIONES INDUSTRIALES

www.becani.com-becani@becani.com- Tlf: 881986561

Sección	Número de dientes	Dimensiones Diámetro primitivo		h_1	h_2	A	B	p	C	α	Designación
–	–	pulg.	mm							°	–
XH	80	70,00	1 778,00	11,20	6,35	12,57	1,57	22,225	1,19	40	**PHG 700-XH-...**
	81	71,00	1 803,40	11,20	6,35	12,57	1,57	22,225	1,19	40	**PHG 710-XH-...**
	84	73,50	1 866,90	11,20	6,35	12,57	1,57	22,225	1,19	40	**PHG 735-XH-...**
	86	75,25	1 911,35	11,20	6,35	12,57	1,57	22,225	1,19	40	**PHG 752-XH-...**
	88	77,00	1 955,80	11,20	6,35	12,57	1,57	22,225	1,19	40	**PHG 770-XH-...**
	91	79,63	2 022,48	11,20	6,35	12,57	1,57	22,225	1,19	40	**PHG 800-XH-...**
	92	80,50	2 044,70	11,20	6,35	12,57	1,57	22,225	1,19	40	**PHG 805-XH-...**
	96	84,00	2 133,60	11,20	6,35	12,57	1,57	22,225	1,19	40	**PHG 840-XH-...**
	103	90,13	2 289,18	11,20	6,35	12,57	1,57	22,225	1,19	40	**PHG 901-XH-...**
	105	91,88	2 333,63	11,20	6,35	12,57	1,57	22,225	1,19	40	**PHG 919-XH-...**
	106	92,75	2 355,85	11,20	6,35	12,57	1,57	22,225	1,19	40	**PHG 927-XH-...**
	112	98,00	2 489,20	11,20	6,35	12,57	1,57	22,225	1,19	40	**PHG 980-XH-...**
	114	99,75	2 533,65	11,20	6,35	12,57	1,57	22,225	1,19	40	**PHG 1000-XH-...**
	128	112,00	2 844,80	11,20	6,35	12,57	1,57	22,225	1,19	40	**PHG 1120-XH-...**
	144	126,00	3 200,40	11,20	6,35	12,57	1,57	22,225	1,19	40	**PHG 1260-XH-...**
	160	140,00	3 556,00	11,20	6,35	12,57	1,57	22,225	1,19	40	**PHG 1400-XH-...**
	176	154,00	3 911,60	11,20	6,35	12,57	1,57	22,225	1,19	40	**PHG 1540-XH-...**
	180	157,50	4 000,50	11,20	6,35	12,57	1,57	22,225	1,19	40	**PHG 1575-XH-...**
	200	175,00	4 445,00	11,20	6,35	12,57	1,57	22,225	1,19	40	**PHG 1750-XH-...**
	214	187,25	4 756,15	11,20	6,35	12,57	1,57	22,225	1,19	40	**PHG 1873-XH-...**
	260	227,50	5 778,50	11,20	6,35	12,57	1,57	22,225	1,19	40	**PHG 2275-XH-...**
XXH	50	62,50	1 587,50	15,70	9,53	19,05	2,29	31,750	1,52	40	**PHG 625-XXH-...**
	52	65,00	1 651,00	15,70	9,53	19,05	2,29	31,750	1,52	40	**PHG 650-XXH-...**
	56	70,00	1 778,00	15,70	9,53	19,05	2,29	31,750	1,52	40	**PHG 700-XXH-...**
	64	80,00	2 032,00	15,70	9,53	19,05	2,29	31,750	1,52	40	**PHG 800-XXH-...**
	72	90,00	2 286,00	15,70	9,53	19,05	2,29	31,750	1,52	40	**PHG 900-XXH-...**
	76	95,00	2 413,00	15,70	9,53	19,05	2,29	31,750	1,52	40	**PHG 950-XXH-...**
	80	100,00	2 540,00	15,70	9,53	19,05	2,29	31,750	1,52	40	**PHG 1000-XXH-...**
	84	105,00	2 667,00	15,70	9,53	19,05	2,29	31,750	1,52	40	**PHG 1050-XXH-...**
	96	120,00	3 048,00	15,70	9,53	19,05	2,29	31,750	1,52	40	**PHG 1200-XXH-...**
	100	125,00	3 175,00	15,70	9,53	19,05	2,29	31,750	1,52	40	**PHG 1250-XXH-...**
	112	140,00	3 556,00	15,70	9,53	19,05	2,29	31,750	1,52	40	**PHG 1400-XXH-...**
	125	156,25	3 968,75	15,70	9,53	19,05	2,29	31,750	1,52	40	**PHG 1563-XXH-...**
	128	160,00	4 064,00	15,70	9,53	19,05	2,29	31,750	1,52	40	**PHG 1600-XXH-...**
	136	170,00	4 318,00	15,70	9,53	19,05	2,29	31,750	1,52	40	**PHG 1700-XXH-...**
	144	180,00	4 572,00	15,70	9,53	19,05	2,29	31,750	1,52	40	**PHG 1800-XXH-...**
	154	192,50	4 889,50	15,70	9,53	19,05	2,29	31,750	1,52	40	**PHG 1925-XXH-...**
	160	200,00	5 080,00	15,70	9,53	19,05	2,29	31,750	1,52	40	**PHG 2000-XXH-...**

BECANI
SOLUCIONES INDUSTRIALES

Disponibilidad de correas en diámetros no estándar.
Para completar la designación añada tres dígitos para la anchura de la correa en 1/100 de una pulgada; por ejemplo, para una anchura de 1/4" pulgada añada 025, ó para una anchura de 3/8" pulgada añada 037.
Las mangas están disponibles con diferentes anchuras. Por favor contacte con su Concesionario Oficial SKF.

www.becani.com-becani@becani.com- Tlf: 881986561

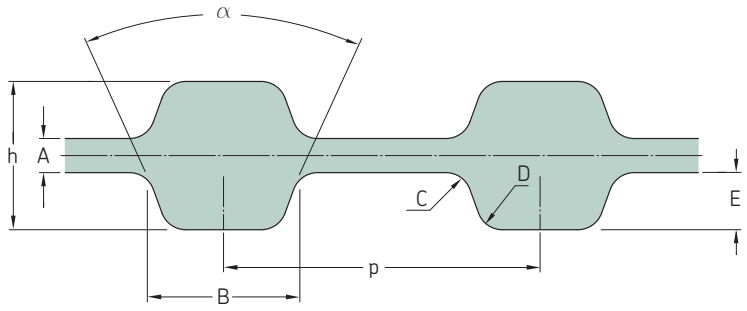

Sección	Número de dientes por cara	Dimensiones Diámetro primitivo		h	A	B	C	D	p	E	α	Designación
–	–	pulg.	mm								°	–
D-XL	99	19,80	502,92	3,05	0,51	2,57	0,38	0,38	5,080	1,27	50	**PHG D-198-XL-...**
	100	20,00	508,00	3,05	0,51	2,57	0,38	0,38	5,080	1,27	50	**PHG D-200-XL-...**
	101	20,20	513,08	3,05	0,51	2,57	0,38	0,38	5,080	1,27	50	**PHG D-202-XL-...**
	103	20,60	523,24	3,05	0,51	2,57	0,38	0,38	5,080	1,27	50	**PHG D-206-XL-...**
	104	20,80	528,32	3,05	0,51	2,57	0,38	0,38	5,080	1,27	50	**PHG D-208-XL-...**
	105	21,00	533,40	3,05	0,51	2,57	0,38	0,38	5,080	1,27	50	**PHG D-210-XL-...**
	106	21,20	538,48	3,05	0,51	2,57	0,38	0,38	5,080	1,27	50	**PHG D-212-XL-...**
	107	21,40	543,56	3,05	0,51	2,57	0,38	0,38	5,080	1,27	50	**PHG D-214-XL-...**
	109	21,80	553,72	3,05	0,51	2,57	0,38	0,38	5,080	1,27	50	**PHG D-218-XL-...**
	110	22,00	558,80	3,05	0,51	2,57	0,38	0,38	5,080	1,27	50	**PHG D-220-XL-...**
	113	22,60	574,04	3,05	0,51	2,57	0,38	0,38	5,080	1,27	50	**PHG D-226-XL-...**
	114	22,80	579,12	3,05	0,51	2,57	0,38	0,38	5,080	1,27	50	**PHG D-228-XL-...**
	115	23,00	584,20	3,05	0,51	2,57	0,38	0,38	5,080	1,27	50	**PHG D-230-XL-...**
	117	23,40	594,36	3,05	0,51	2,57	0,38	0,38	5,080	1,27	50	**PHG D-234-XL-...**
	118	23,60	599,44	3,05	0,51	2,57	0,38	0,38	5,080	1,27	50	**PHG D-236-XL-...**
	120	24,00	609,60	3,05	0,51	2,57	0,38	0,38	5,080	1,27	50	**PHG D-240-XL-...**
	124	24,80	629,92	3,05	0,51	2,57	0,38	0,38	5,080	1,27	50	**PHG D-248-XL-...**
	125	25,00	635,00	3,05	0,51	2,57	0,38	0,38	5,080	1,27	50	**PHG D-250-XL-...**
	128	25,60	650,24	3,05	0,51	2,57	0,38	0,38	5,080	1,27	50	**PHG D-256-XL-...**
	130	26,00	660,40	3,05	0,51	2,57	0,38	0,38	5,080	1,27	50	**PHG D-260-XL-...**
	132	26,40	670,56	3,05	0,51	2,57	0,38	0,38	5,080	1,27	50	**PHG D-264-XL-...**
	135	27,00	685,80	3,05	0,51	2,57	0,38	0,38	5,080	1,27	50	**PHG D-270-XL-...**
	137	27,40	695,96	3,05	0,51	2,57	0,38	0,38	5,080	1,27	50	**PHG D-274-XL-...**
	138	27,60	701,04	3,05	0,51	2,57	0,38	0,38	5,080	1,27	50	**PHG D-276-XL-...**
	140	28,00	711,20	3,05	0,51	2,57	0,38	0,38	5,080	1,27	50	**PHG D-280-XL-...**
	141	28,20	716,28	3,05	0,51	2,57	0,38	0,38	5,080	1,27	50	**PHG D-282-XL-...**
	143	28,60	726,44	3,05	0,51	2,57	0,38	0,38	5,080	1,27	50	**PHG D-286-XL-...**
	145	29,00	736,60	3,05	0,51	2,57	0,38	0,38	5,080	1,27	50	**PHG D-290-XL-...**
	150	30,00	762,00	3,05	0,51	2,57	0,38	0,38	5,080	1,27	50	**PHG D-300-XL-...**
	152	30,40	772,16	3,05	0,51	2,57	0,38	0,38	5,080	1,27	50	**PHG D-304-XL-...**
	153	30,60	777,24	3,05	0,51	2,57	0,38	0,38	5,080	1,27	50	**PHG D-306-XL-...**
	155	31,00	787,40	3,05	0,51	2,57	0,38	0,38	5,080	1,27	50	**PHG D-310-XL-...**
	158	31,60	802,64	3,05	0,51	2,57	0,38	0,38	5,080	1,27	50	**PHG D-316-XL-...**
	160	32,00	812,80	3,05	0,51	2,57	0,38	0,38	5,080	1,27	50	**PHG D-320-XL-...**
	161	32,20	817,88	3,05	0,51	2,57	0,38	0,38	5,080	1,27	50	**PHG D-322-XL-...**
	163	32,60	828,04	3,05	0,51	2,57	0,38	0,38	5,080	1,27	50	**PHG D-326-XL-...**
	165	33,00	838,20	3,05	0,51	2,57	0,38	0,38	5,080	1,27	50	**PHG D-330-XL-...**
	170	34,00	863,60	3,05	0,51	2,57	0,38	0,38	5,080	1,27	50	**PHG D-340-XL-...**
	172	34,40	873,76	3,05	0,51	2,57	0,38	0,38	5,080	1,27	50	**PHG D-344-XL-...**
	174	34,80	883,92	3,05	0,51	2,57	0,38	0,38	5,080	1,27	50	**PHG D-348-XL-...**
	176	35,20	894,08	3,05	0,51	2,57	0,38	0,38	5,080	1,27	50	**PHG D-352-XL-...**
	178	35,60	904,24	3,05	0,51	2,57	0,38	0,38	5,080	1,27	50	**PHG D-356-XL-...**
	180	36,00	914,40	3,05	0,51	2,57	0,38	0,38	5,080	1,27	50	**PHG D-360-XL-...**
	181	36,00	914,40	3,05	0,51	2,57	0,38	0,38	5,080	1,27	50	**PHG D-362-XL-...**
	182	36,40	924,56	3,05	0,51	2,57	0,38	0,38	5,080	1,27	50	**PHG D-364-XL-...**
	185	37,00	939,80	3,05	0,51	2,57	0,38	0,38	5,080	1,27	50	**PHG D-370-XL-...**
	186	37,20	944,88	3,05	0,51	2,57	0,38	0,38	5,080	1,27	50	**PHG D-372-XL-...**
	188	37,60	955,04	3,05	0,51	2,57	0,38	0,38	5,080	1,27	50	**PHG D-376-XL-...**
	190	38,00	965,20	3,05	0,51	2,57	0,38	0,38	5,080	1,27	50	**PHG D-380-XL-...**
	192	38,40	975,36	3,05	0,51	2,57	0,38	0,38	5,080	1,27	50	**PHG D-384-XL-...**
	195	39,00	990,60	3,05	0,51	2,57	0,38	0,38	5,080	1,27	50	**PHG D-390-XL-...**
	196	39,20	995,68	3,05	0,51	2,57	0,38	0,38	5,080	1,27	50	**PHG D-392-XL-...**
	200	40,00	1 016,00	3,05	0,51	2,57	0,38	0,38	5,080	1,27	50	**PHG D-400-XL-...**
	206	41,20	1 046,48	3,05	0,51	2,57	0,38	0,38	5,080	1,27	50	**PHG D-412-XL-...**
	207	41,40	1 051,56	3,05	0,51	2,57	0,38	0,38	5,080	1,27	50	**PHG D-414-XL-...**

Disponibilidad de correas en diámetros no estándar.
Para completar la designación añada tres dígitos para la anchura de la correa en 1/100 de una pulgada; por ejemplo, para una anchura de 1/4" pulgada añada 025, ó para una anchura de 3/8" pulgada añada 037.
Las mangas están disponibles con diferentes anchuras. Por favor contacte con su Concesionario Oficial SKF.

BECANI SOLUCIONES INDUSTRIALES

www.becani.com-becani@becani.com- Tlf: 881986561

Sección	Número de dientes por cara	Dimensiones Diámetro primitivo		h	A	B	C	D	p	E	α	Designación
–	–	pulg.	mm								°	–
D-XL	212	42,40	1 076,96	3,05	0,51	2,57	0,38	0,38	5,080	1,27	50	**PHG D-424-XL-...**
	215	43,00	1 092,20	3,05	0,51	2,57	0,38	0,38	5,080	1,27	50	**PHG D-430-XL-...**
	216	43,20	1 097,28	3,05	0,51	2,57	0,38	0,38	5,080	1,27	50	**PHG D-432-XL-...**
	217	43,40	1 102,36	3,05	0,51	2,57	0,38	0,38	5,080	1,27	50	**PHG D-434-XL-...**
	225	45,00	1 143,00	3,05	0,51	2,57	0,38	0,38	5,080	1,27	50	**PHG D-450-XL-...**
	230	46,00	1 168,40	3,05	0,51	2,57	0,38	0,38	5,080	1,27	50	**PHG D-460-XL-...**
	240	48,00	1 219,20	3,05	0,51	2,57	0,38	0,38	5,080	1,27	50	**PHG D-480-XL-...**
	245	49,00	1 244,60	3,05	0,51	2,57	0,38	0,38	5,080	1,27	50	**PHG D-490-XL-...**
	246	49,20	1 249,68	3,05	0,51	2,57	0,38	0,38	5,080	1,27	50	**PHG D-492-XL-...**
	257	51,40	1 305,56	3,05	0,51	2,57	0,38	0,38	5,080	1,27	50	**PHG D-514-XL-...**
	280	56,00	1 422,40	3,05	0,51	2,57	0,38	0,38	5,080	1,27	50	**PHG D-560-XL-...**
	282	56,40	1 432,56	3,05	0,51	2,57	0,38	0,38	5,080	1,27	50	**PHG D-564-XL-...**
	283	56,60	1 437,64	3,05	0,51	2,57	0,38	0,38	5,080	1,27	50	**PHG D-566-XL-...**
	287	57,40	1 457,96	3,05	0,51	2,57	0,38	0,38	5,080	1,27	50	**PHG D-574-XL-...**
	290	58,00	1 473,20	3,05	0,51	2,57	0,38	0,38	5,080	1,27	50	**PHG D-580-XL-...**
D-L	54	20,25	514,35	4,57	0,76	4,65	0,51	0,51	9,525	1,91	40	**PHG D-203-L-...**
	56	21,00	533,40	4,57	0,76	4,65	0,51	0,51	9,525	1,91	40	**PHG D-210-L-...**
	57	21,38	542,93	4,57	0,76	4,65	0,51	0,51	9,525	1,91	40	**PHG D-214-L-...**
	58	21,75	552,45	4,57	0,76	4,65	0,51	0,51	9,525	1,91	40	**PHG D-217-L-...**
	60	22,50	571,50	4,57	0,76	4,65	0,51	0,51	9,525	1,91	40	**PHG D-225-L-...**
	62	23,25	590,55	4,57	0,76	4,65	0,51	0,51	9,525	1,91	40	**PHG D-232-L-...**
	63	23,60	599,44	4,57	0,76	4,65	0,51	0,51	9,525	1,91	40	**PHG D-236-L-...**
	64	24,00	609,60	4,57	0,76	4,65	0,51	0,51	9,525	1,91	40	**PHG D-240-L-...**
	65	24,38	619,13	4,57	0,76	4,65	0,51	0,51	9,525	1,91	40	**PHG D-244-L-...**
	68	25,50	647,70	4,57	0,76	4,65	0,51	0,51	9,525	1,91	40	**PHG D-255-L-...**
	69	25,75	654,05	4,57	0,76	4,65	0,51	0,51	9,525	1,91	40	**PHG D-258-L-...**
	70	26,25	666,75	4,57	0,76	4,65	0,51	0,51	9,525	1,91	40	**PHG D-263-L-...**
	71	26,63	676,28	4,57	0,76	4,65	0,51	0,51	9,525	1,91	40	**PHG D-265-L-...**
	72	27,00	685,80	4,57	0,76	4,65	0,51	0,51	9,525	1,91	40	**PHG D-270-L-...**
	73	27,38	695,33	4,57	0,76	4,65	0,51	0,51	9,525	1,91	40	**PHG D-275-L-...**
	74	27,75	704,85	4,57	0,76	4,65	0,51	0,51	9,525	1,91	40	**PHG D-277-L-...**
	75	28,13	714,38	4,57	0,76	4,65	0,51	0,51	9,525	1,91	40	**PHG D-280-L-...**
	76	28,50	723,90	4,57	0,76	4,65	0,51	0,51	9,525	1,91	40	**PHG D-285-L-...**
	80	30,00	762,00	4,57	0,76	4,65	0,51	0,51	9,525	1,91	40	**PHG D-300-L-...**
	81	30,38	771,53	4,57	0,76	4,65	0,51	0,51	9,525	1,91	40	**PHG D-304-L-...**
	84	31,50	800,10	4,57	0,76	4,65	0,51	0,51	9,525	1,91	40	**PHG D-315-L-...**
	85	31,88	809,63	4,57	0,76	4,65	0,51	0,51	9,525	1,91	40	**PHG D-320-L-...**
	86	32,25	819,15	4,57	0,76	4,65	0,51	0,51	9,525	1,91	40	**PHG D-322-L-...**
	87	32,63	828,68	4,57	0,76	4,65	0,51	0,51	9,525	1,91	40	**PHG D-328-L-...**
	88	33,00	838,20	4,57	0,76	4,65	0,51	0,51	9,525	1,91	40	**PHG D-330-L-...**
	89	33,38	847,73	4,57	0,76	4,65	0,51	0,51	9,525	1,91	40	**PHG D-334-L-...**
	90	33,75	857,25	4,57	0,76	4,65	0,51	0,51	9,525	1,91	40	**PHG D-337-L-...**
	91	34,13	866,78	4,57	0,76	4,65	0,51	0,51	9,525	1,91	40	**PHG D-341-L-...**
	92	34,50	876,30	4,57	0,76	4,65	0,51	0,51	9,525	1,91	40	**PHG D-345-L-...**
	94	35,25	895,35	4,57	0,76	4,65	0,51	0,51	9,525	1,91	40	**PHG D-352-L-...**
	96	36,00	914,40	4,57	0,76	4,65	0,51	0,51	9,525	1,91	40	**PHG D-360-L-...**
	98	36,75	933,45	4,57	0,76	4,65	0,51	0,51	9,525	1,91	40	**PHG D-367-L-...**
	99	37,13	942,98	4,57	0,76	4,65	0,51	0,51	9,525	1,91	40	**PHG D-371-L-...**
	100	37,50	952,50	4,57	0,76	4,65	0,51	0,51	9,525	1,91	40	**PHG D-375-L-...**
	102	38,25	971,55	4,57	0,76	4,65	0,51	0,51	9,525	1,91	40	**PHG D-382-L-...**
	103	38,63	981,08	4,57	0,76	4,65	0,51	0,51	9,525	1,91	40	**PHG D-387-L-...**
	104	39,00	990,60	4,57	0,76	4,65	0,51	0,51	9,525	1,91	40	**PHG D-390-L-...**
	105	39,38	1 000,13	4,57	0,76	4,65	0,51	0,51	9,525	1,91	40	**PHG D-394-L-...**
	106	39,75	1 009,65	4,57	0,76	4,65	0,51	0,51	9,525	1,91	40	**PHG D-397-L-...**
	108	40,50	1 028,70	4,57	0,76	4,65	0,51	0,51	9,525	1,91	40	**PHG D-405-L-...**
	109	40,88	1 038,23	4,57	0,76	4,65	0,51	0,51	9,525	1,91	40	**PHG D-408-L-...**
	110	41,25	1 047,75	4,57	0,76	4,65	0,51	0,51	9,525	1,91	40	**PHG D-412-L-...**
	112	42,00	1 066,80	4,57	0,76	4,65	0,51	0,51	9,525	1,91	40	**PHG D-420-L-...**
	114	42,75	1 085,85	4,57	0,76	4,65	0,51	0,51	9,525	1,91	40	**PHG D-427-L-...**
	116	43,50	1 104,90	4,57	0,76	4,65	0,51	0,51	9,525	1,91	40	**PHG D-435-L-...**
	117	43,88	1 114,43	4,57	0,76	4,65	0,51	0,51	9,525	1,91	40	**PHG D-439-L-...**
	118	44,25	1 123,95	4,57	0,76	4,65	0,51	0,51	9,525	1,91	40	**PHG D-442-L-...**
	120	45,00	1 143,00	4,57	0,76	4,65	0,51	0,51	9,525	1,91	40	**PHG D-450-L-...**
	121	45,38	1 152,53	4,57	0,76	4,65	0,51	0,51	9,525	1,91	40	**PHG D-453-L-...**
	123	46,13	1 171,70	4,57	0,76	4,65	0,51	0,51	9,525	1,91	40	**PHG D-461-L-...**
	124	46,50	1 181,10	4,57	0,76	4,65	0,51	0,51	9,525	1,91	40	**PHG D-465-L-...**
	128	48,00	1 219,20	4,57	0,76	4,65	0,51	0,51	9,525	1,91	40	**PHG D-480-L-...**
	132	49,50	1 257,30	4,57	0,76	4,65	0,51	0,51	9,525	1,91	40	**PHG D-495-L-...**
	133	50,00	1 270,00	4,57	0,76	4,65	0,51	0,51	9,525	1,91	40	**PHG D-500-L-...**
	136	51,00	1 295,40	4,57	0,76	4,65	0,51	0,51	9,525	1,91	40	**PHG D-510-L-...**
	138	51,80	1 315,72	4,57	0,76	4,65	0,51	0,51	9,525	1,91	40	**PHG D-518-L-...**
	140	52,50	1 333,50	4,57	0,76	4,65	0,51	0,51	9,525	1,91	40	**PHG D-525-L-...**
	144	54,00	1 371,60	4,57	0,76	4,65	0,51	0,51	9,525	1,91	40	**PHG D-540-L-...**
	146	54,75	1 390,65	4,57	0,76	4,65	0,51	0,51	9,525	1,91	40	**PHG D-548-L-...**
	148	55,50	1 409,70	4,57	0,76	4,65	0,51	0,51	9,525	1,91	40	**PHG D-555-L-...**
	152	57,00	1 447,80	4,57	0,76	4,65	0,51	0,51	9,525	1,91	40	**PHG D-570-L-...**

Disponibilidad de correas en diámetros no estándar.
Para completar la designación añada tres dígitos para la anchura de la correa en 1/100 de una pulgada; por ejemplo, para una anchura de 1/4" pulgada añada 025, ó para una anchura de 3/8" pulgada añada 037.
Las mangas están disponibles con diferentes anchuras. Por favor contacte con su Concesionario Oficial SKF.

www.becani.com-becani@becani.com- Tlf: 881986561

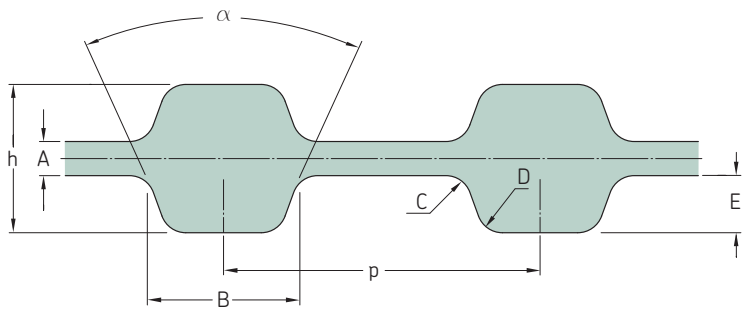

Sección	Número de dientes por cara	Dimensiones Diámetro primitivo		h	A	B	C	D	p	E	α	Designación
–	–	pulg.	mm								°	–
D-L	153	57,38	1 457,33	4,57	0,76	4,65	0,51	0,51	9,525	1,91	40	**PHG D-574-L-...**
	155	58,13	1 476,38	4,57	0,76	4,65	0,51	0,51	9,525	1,91	40	**PHG D-581-L-...**
	156	58,50	1 485,90	4,57	0,76	4,65	0,51	0,51	9,525	1,91	40	**PHG D-585-L-...**
	160	60,00	1 524,00	4,57	0,76	4,65	0,51	0,51	9,525	1,91	40	**PHG D-600-L-...**
	165	61,90	1 572,26	4,57	0,76	4,65	0,51	0,51	9,525	1,91	40	**PHG D-619-L-...**
	168	63,00	1 600,20	4,57	0,76	4,65	0,51	0,51	9,525	1,91	40	**PHG D-630-L-...**
	169	63,40	1 610,36	4,57	0,76	4,65	0,51	0,51	9,525	1,91	40	**PHG D-634-L-...**
	176	66,00	1 676,40	4,57	0,76	4,65	0,51	0,51	9,525	1,91	40	**PHG D-660-L-...**
D-H	40	20,00	508,00	5,95	1,37	6,12	1,02	1,02	12,700	2,29	40	**PHG D-200-H-...**
	41	20,50	520,70	5,95	1,37	6,12	1,02	1,02	12,700	2,29	40	**PHG D-205-H-...**
	42	21,00	533,40	5,95	1,37	6,12	1,02	1,02	12,700	2,29	40	**PHG D-210-H-...**
	44	22,00	558,80	5,95	1,37	6,12	1,02	1,02	12,700	2,29	40	**PHG D-220-H-...**
	45	22,50	571,50	5,95	1,37	6,12	1,02	1,02	12,700	2,29	40	**PHG D-225-H-...**
	46	23,00	584,20	5,95	1,37	6,12	1,02	1,02	12,700	2,29	40	**PHG D-230-H-...**
	48	24,00	609,60	5,95	1,37	6,12	1,02	1,02	12,700	2,29	40	**PHG D-240-H-...**
	49	24,50	622,30	5,95	1,37	6,12	1,02	1,02	12,700	2,29	40	**PHG D-245-H-...**
	49	24,50	622,30	5,95	1,37	6,12	1,02	1,02	12,700	2,29	40	**PHG D-245-H-...**
	50	25,00	635,00	5,95	1,37	6,12	1,02	1,02	12,700	2,29	40	**PHG D-250-H-...**
	51	25,50	647,70	5,95	1,37	6,12	1,02	1,02	12,700	2,29	40	**PHG D-255-H-...**
	52	26,00	660,40	5,95	1,37	6,12	1,02	1,02	12,700	2,29	40	**PHG D-260-H-...**
	54	27,00	685,80	5,95	1,37	6,12	1,02	1,02	12,700	2,29	40	**PHG D-270-H-...**
	56	28,00	711,20	5,95	1,37	6,12	1,02	1,02	12,700	2,29	40	**PHG D-280-H-...**
	57	28,50	723,90	5,95	1,37	6,12	1,02	1,02	12,700	2,29	40	**PHG D-285-H-...**
	58	29,00	736,60	5,95	1,37	6,12	1,02	1,02	12,700	2,29	40	**PHG D-290-H-...**
	60	30,00	762,00	5,95	1,37	6,12	1,02	1,02	12,700	2,29	40	**PHG D-300-H-...**
	62	31,00	787,40	5,95	1,37	6,12	1,02	1,02	12,700	2,29	40	**PHG D-310-H-...**
	63	31,50	800,10	5,95	1,37	6,12	1,02	1,02	12,700	2,29	40	**PHG D-315-H-...**
	64	32,00	812,80	5,95	1,37	6,12	1,02	1,02	12,700	2,29	40	**PHG D-320-H-...**
	65	32,50	825,50	5,95	1,37	6,12	1,02	1,02	12,700	2,29	40	**PHG D-325-H-...**
	66	33,00	838,20	5,95	1,37	6,12	1,02	1,02	12,700	2,29	40	**PHG D-330-H-...**
	67	33,50	850,90	5,95	1,37	6,12	1,02	1,02	12,700	2,29	40	**PHG D-335-H-...**
	68	34,00	863,60	5,95	1,37	6,12	1,02	1,02	12,700	2,29	40	**PHG D-340-H-...**
	69	34,50	876,30	5,95	1,37	6,12	1,02	1,02	12,700	2,29	40	**PHG D-345-H-...**
	70	35,00	889,00	5,95	1,37	6,12	1,02	1,02	12,700	2,29	40	**PHG D-350-H-...**
	71	35,50	901,70	5,95	1,37	6,12	1,02	1,02	12,700	2,29	40	**PHG D-355-H-...**
	72	36,00	914,40	5,95	1,37	6,12	1,02	1,02	12,700	2,29	40	**PHG D-360-H-...**
	73	36,50	927,10	5,95	1,37	6,12	1,02	1,02	12,700	2,29	40	**PHG D-365-H-...**
	74	37,00	939,80	5,95	1,37	6,12	1,02	1,02	12,700	2,29	40	**PHG D-370-H-...**
	75	37,50	952,50	5,95	1,37	6,12	1,02	1,02	12,700	2,29	40	**PHG D-375-H-...**
	76	38,00	965,20	5,95	1,37	6,12	1,02	1,02	12,700	2,29	40	**PHG D-380-H-...**
	78	39,00	990,60	5,95	1,37	6,12	1,02	1,02	12,700	2,29	40	**PHG D-390-H-...**
	79	39,50	1 003,30	5,95	1,37	6,12	1,02	1,02	12,700	2,29	40	**PHG D-395-H-...**
	80	40,00	1 016,00	5,95	1,37	6,12	1,02	1,02	12,700	2,29	40	**PHG D-400-H-...**
	81	40,50	1 028,70	5,95	1,37	6,12	1,02	1,02	12,700	2,29	40	**PHG D-405-H-...**
	82	41,00	1 041,40	5,95	1,37	6,12	1,02	1,02	12,700	2,29	40	**PHG D-410-H-...**
	84	42,00	1 066,80	5,95	1,37	6,12	1,02	1,02	12,700	2,29	40	**PHG D-420-H-...**
	85	42,50	1 079,50	5,95	1,37	6,12	1,02	1,02	12,700	2,29	40	**PHG D-425-H-...**
	86	43,00	1 092,20	5,95	1,37	6,12	1,02	1,02	12,700	2,29	40	**PHG D-430-H-...**
	89	44,50	1 130,30	5,95	1,37	6,12	1,02	1,02	12,700	2,29	40	**PHG D-445-H-...**
	90	45,00	1 143,00	5,95	1,37	6,12	1,02	1,02	12,700	2,29	40	**PHG D-450-H-...**
	92	46,00	1 168,40	5,95	1,37	6,12	1,02	1,02	12,700	2,29	40	**PHG D-460-H-...**
	93	46,50	1 181,10	5,95	1,37	6,12	1,02	1,02	12,700	2,29	40	**PHG D-465-H-...**
	94	47,00	1 193,80	5,95	1,37	6,12	1,02	1,02	12,700	2,29	40	**PHG D-470-H-...**
	96	48,00	1 219,20	5,95	1,37	6,12	1,02	1,02	12,700	2,29	40	**PHG D-480-H-...**

Disponibilidad de correas en diámetros no estándar.
Para completar la designación añada tres dígitos para la anchura de la correa en 1/100 de una pulgada; por ejemplo, para una anchura de 1/4" pulgada añada 025, ó para una anchura de 3/8" pulgada añada 037.
Las mangas están disponibles con diferentes anchuras. Por favor contacte con su Concesionario Oficial SKF.

www.becani.com-becani@becani.com- Tlf: 881986561

Sección	Número de dientes por cara	Dimensiones Diámetro primitivo		h	A	B	C	D	p	E	α	Designación
–	–	pulg.	mm								°	–
D-H	97	48,50	1 231,90	5,95	1,37	6,12	1,02	1,02	12,700	2,29	40	**PHG D-485-H...**
	98	49,00	1 244,60	5,95	1,37	6,12	1,02	1,02	12,700	2,29	40	**PHG D-490-H-...**
	100	50,00	1 270,00	5,95	1,37	6,12	1,02	1,02	12,700	2,29	40	**PHG D-500-H-...**
	102	51,00	1 295,40	5,95	1,37	6,12	1,02	1,02	12,700	2,29	40	**PHG D-510-H-...**
	103	51,50	1 308,10	5,95	1,37	6,12	1,02	1,02	12,700	2,29	40	**PHG D-515-H-...**
	104	52,00	1 320,80	5,95	1,37	6,12	1,02	1,02	12,700	2,29	40	**PHG D-520-H-...**
	105	52,50	1 333,50	5,95	1,37	6,12	1,02	1,02	12,700	2,29	40	**PHG D-525-H-...**
	106	53,00	1 346,20	5,95	1,37	6,12	1,02	1,02	12,700	2,29	40	**PHG D-530-H-...**
	107	53,50	1 358,90	5,95	1,37	6,12	1,02	1,02	12,700	2,29	40	**PHG D-535-H-...**
	108	54,00	1 371,60	5,95	1,37	6,12	1,02	1,02	12,700	2,29	40	**PHG D-540-H-...**
	110	55,00	1 397,00	5,95	1,37	6,12	1,02	1,02	12,700	2,29	40	**PHG D-550-H-...**
	111	55,00	1 397,00	5,95	1,37	6,12	1,02	1,02	12,700	2,29	40	**PHG D-555-H-...**
	112	56,00	1 422,40	5,95	1,37	6,12	1,02	1,02	12,700	2,29	40	**PHG D-560-H-...**
	113	56,50	1 435,10	5,95	1,37	6,12	1,02	1,02	12,700	2,29	40	**PHG D-565-H-...**
	114	57,00	1 447,80	5,95	1,37	6,12	1,02	1,02	12,700	2,29	40	**PHG D-570-H-...**
	116	58,00	1 473,20	5,95	1,37	6,12	1,02	1,02	12,700	2,29	40	**PHG D-580-H-...**
	117	58,50	1 485,90	5,95	1,37	6,12	1,02	1,02	12,700	2,29	40	**PHG D-585-H-...**
	118	59,00	1 498,60	5,95	1,37	6,12	1,02	1,02	12,700	2,29	40	**PHG D-590-H-...**
	120	60,00	1 524,00	5,95	1,37	6,12	1,02	1,02	12,700	2,29	40	**PHG D-600-H-...**
	121	60,50	1 536,70	5,95	1,37	6,12	1,02	1,02	12,700	2,29	40	**PHG D-605-H-...**
	122	61,00	1 549,40	5,95	1,37	6,12	1,02	1,02	12,700	2,29	40	**PHG D-610-H-...**
	125	62,50	1 587,50	5,95	1,37	6,12	1,02	1,02	12,700	2,29	40	**PHG D-625-H-...**
	126	63,00	1 600,20	5,95	1,37	6,12	1,02	1,02	12,700	2,29	40	**PHG D-630-H-...**
	128	64,00	1 625,60	5,95	1,37	6,12	1,02	1,02	12,700	2,29	40	**PHG D-640-H-...**
	130	65,00	1 651,00	5,95	1,37	6,12	1,02	1,02	12,700	2,29	40	**PHG D-650-H-...**
	132	66,00	1 676,40	5,95	1,37	6,12	1,02	1,02	12,700	2,29	40	**PHG D-660-H-...**
	134	67,00	1 701,80	5,95	1,37	6,12	1,02	1,02	12,700	2,29	40	**PHG D-670-H-...**
	136	68,00	1 727,20	5,95	1,37	6,12	1,02	1,02	12,700	2,29	40	**PHG D-680-H-...**
	138	69,00	1 752,60	5,95	1,37	6,12	1,02	1,02	12,700	2,29	40	**PHG D-690-H-...**
	139	69,50	1 765,30	5,95	1,37	6,12	1,02	1,02	12,700	2,29	40	**PHG D-695-H-...**
	140	70,00	1 778,00	5,95	1,37	6,12	1,02	1,02	12,700	2,29	40	**PHG D-700-H-...**
	142	71,00	1 803,40	5,95	1,37	6,12	1,02	1,02	12,700	2,29	40	**PHG D-710-H-...**
	144	72,00	1 828,80	5,95	1,37	6,12	1,02	1,02	12,700	2,29	40	**PHG D-720-H-...**
	145	72,50	1 841,50	5,95	1,37	6,12	1,02	1,02	12,700	2,29	40	**PHG D-725-H-...**
	146	73,00	1 854,20	5,95	1,37	6,12	1,02	1,02	12,700	2,29	40	**PHG D-730-H-...**
	148	74,00	1 879,60	5,95	1,37	6,12	1,02	1,02	12,700	2,29	40	**PHG D-740-H-...**
	150	75,00	1 905,00	5,95	1,37	6,12	1,02	1,02	12,700	2,29	40	**PHG D-750-H-...**
	154	77,00	1 955,80	5,95	1,37	6,12	1,02	1,02	12,700	2,29	40	**PHG D-770-H-...**
	155	77,50	1 968,50	5,95	1,37	6,12	1,02	1,02	12,700	2,29	40	**PHG D-775-H-...**
	157	78,50	1 993,90	5,95	1,37	6,12	1,02	1,02	12,700	2,29	40	**PHG D-785-H-...**
	160	80,00	2 032,00	5,95	1,37	6,12	1,02	1,02	12,700	2,29	40	**PHG D-800-H-...**
	162	81,00	2 057,40	5,95	1,37	6,12	1,02	1,02	12,700	2,29	40	**PHG D-810-H-...**
	164	82,00	2 082,80	5,95	1,37	6,12	1,02	1,02	12,700	2,29	40	**PHG D-820-H-...**
	166	83,00	2 108,20	5,95	1,37	6,12	1,02	1,02	12,700	2,29	40	**PHG D-830-H-...**
	168	84,00	2 133,60	5,95	1,37	6,12	1,02	1,02	12,700	2,29	40	**PHG D-840-H-...**
	170	85,00	2 159,00	5,95	1,37	6,12	1,02	1,02	12,700	2,29	40	**PHG D-850-H-...**
	172	86,00	2 184,40	5,95	1,37	6,12	1,02	1,02	12,700	2,29	40	**PHG D-860-H-...**
	176	88,00	2 235,20	5,95	1,37	6,12	1,02	1,02	12,700	2,29	40	**PHG D-880-H-...**
	179	89,50	2 273,30	5,95	1,37	6,12	1,02	1,02	12,700	2,29	40	**PHG D-895-H-...**
	180	90,00	2 286,00	5,95	1,37	6,12	1,02	1,02	12,700	2,29	40	**PHG D-900-H-...**
	184	92,00	2 336,80	5,95	1,37	6,12	1,02	1,02	12,700	2,29	40	**PHG D-920-H-...**
	186	93,00	2 362,20	5,95	1,37	6,12	1,02	1,02	12,700	2,29	40	**PHG D-930-H-...**
	190	95,00	2 413,00	5,95	1,37	6,12	1,02	1,02	12,700	2,29	40	**PHG D-950-H-...**
	192	96,00	2 438,40	5,95	1,37	6,12	1,02	1,02	12,700	2,29	40	**PHG D-960-H-...**
	196	98,00	2 489,20	5,95	1,37	6,12	1,02	1,02	12,700	2,29	40	**PHG D-980-H-...**
	197	98,50	2 501,90	5,95	1,37	6,12	1,02	1,02	12,700	2,29	40	**PHG D-985-H-...**
	200	100,00	2 540,00	5,95	1,37	6,12	1,02	1,02	12,700	2,29	40	**PHG D-1000-H-...**
	204	102,00	2 590,80	5,95	1,37	6,12	1,02	1,02	12,700	2,29	40	**PHG D-1020-H-...**
	206	103,00	2 616,20	5,95	1,37	6,12	1,02	1,02	12,700	2,29	40	**PHG D-1030-H-...**
	210	105,00	2 667,00	5,95	1,37	6,12	1,02	1,02	12,700	2,29	40	**PHG D-1050-H-...**
	217	108,50	2 755,90	5,95	1,37	6,12	1,02	1,02	12,700	2,29	40	**PHG D-1085-H-...**
	220	110,00	2 794,00	5,95	1,37	6,12	1,02	1,02	12,700	2,29	40	**PHG D-1100-H-...**
	224	112,00	2 844,80	5,95	1,37	6,12	1,02	1,02	12,700	2,29	40	**PHG D-1120-H-...**
	226	113,00	2 870,20	5,95	1,37	6,12	1,02	1,02	12,700	2,29	40	**PHG D-1130-H-...**
	228	114,00	2 895,60	5,95	1,37	6,12	1,02	1,02	12,700	2,29	40	**PHG D-1140-H-...**
	230	115,00	2 921,00	5,95	1,37	6,12	1,02	1,02	12,700	2,29	40	**PHG D-1150-H-...**
	234	117,00	2 971,80	5,95	1,37	6,12	1,02	1,02	12,700	2,29	40	**PHG D-1170-H-...**
	235	117,50	2 984,50	5,95	1,37	6,12	1,02	1,02	12,700	2,29	40	**PHG D-1175-H-...**
	240	120,00	3 048,00	5,95	1,37	6,12	1,02	1,02	12,700	2,29	40	**PHG D-1200-H-...**
	250	125,00	3 175,00	5,95	1,37	6,12	1,02	1,02	12,700	2,29	40	**PHG D-1250-H-...**
	252	126,00	3 200,40	5,95	1,37	6,12	1,02	1,02	12,700	2,29	40	**PHG D-1260-H-...**
	254	127,00	3 225,80	5,95	1,37	6,12	1,02	1,02	12,700	2,29	40	**PHG D-1270-H-...**
	265	132,50	3 365,50	5,95	1,37	6,12	1,02	1,02	12,700	2,29	40	**PHG D-1325-H-...**
	270	135,00	3 429,00	5,95	1,37	6,12	1,02	1,02	12,700	2,29	40	**PHG D-1350-H-...**
	272	136,00	3 454,40	5,95	1,37	6,12	1,02	1,02	12,700	2,29	40	**PHG D-1360-H-...**
	276	138,00	3 505,20	5,95	1,37	6,12	1,02	1,02	12,700	2,29	40	**PHG D-1380-H-...**

Disponibilidad de correas en diámetros no estándar.
Para completar la designación añada tres dígitos para la anchura de la correa en 1/100 de una pulgada; por ejemplo, para una anchura de 1/4" pulgada añada 025, ó para una anchura de 3/8" pulgada añada 037.
Las mangas están disponibles con diferentes anchuras. Por favor contacte con su Concesionario Oficial SKF.

www.becani.com-becani@becani.com- Tlf: 881986561

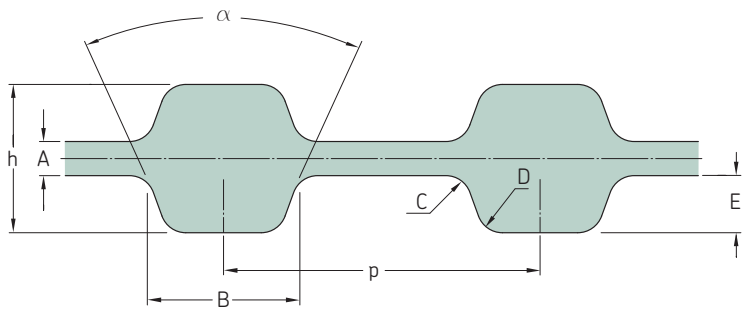

Sección	Número de dientes por cara	Dimensiones Diámetro primitivo		h	A	B	C	D	p	E	α	Designación
–	–	pulg.	mm								°	–
D-H	280	140,00	3 556,00	5,95	1,37	6,12	1,02	1,02	12,700	2,29	40	**PHG D-1400-H-...**
	288	144,00	3 657,60	5,95	1,37	6,12	1,02	1,02	12,700	2,29	40	**PHG D-1440-H-...**
	290	145,00	3 683,00	5,95	1,37	6,12	1,02	1,02	12,700	2,29	40	**PHG D-1450-H-...**
	292	146,00	3 708,40	5,95	1,37	6,12	1,02	1,02	12,700	2,29	40	**PHG D-1460-H-...**
	302	151,00	3 835,40	5,95	1,37	6,12	1,02	1,02	12,700	2,29	40	**PHG D-1510-H-...**
	307	153,50	3 898,90	5,95	1,37	6,12	1,02	1,02	12,700	2,29	40	**PHG D-1535-H-...**
	310	155,00	3 937,00	5,95	1,37	6,12	1,02	1,02	12,700	2,29	40	**PHG D-1550-H-...**
	312	156,00	3 962,40	5,95	1,37	6,12	1,02	1,02	12,700	2,29	40	**PHG D-1560-H-...**
	320	160,00	4 064,00	5,95	1,37	6,12	1,02	1,02	12,700	2,29	40	**PHG D-1600-H-...**
	326	163,00	4 140,20	5,95	1,37	6,12	1,02	1,02	12,700	2,29	40	**PHG D-1630-H-...**
	332	166,00	4 216,40	5,95	1,37	6,12	1,02	1,02	12,700	2,29	40	**PHG D-1660-H-...**
	336	168,00	4 267,20	5,95	1,37	6,12	1,02	1,02	12,700	2,29	40	**PHG D-1680-H-...**
	340	170,00	4 318,00	5,95	1,37	6,12	1,02	1,02	12,700	2,29	40	**PHG D-1700-H-...**
	350	175,00	4 445,00	5,95	1,37	6,12	1,02	1,02	12,700	2,29	40	**PHG D-1750-H-...**
	353	176,50	4 483,10	5,95	1,37	6,12	1,02	1,02	12,700	2,29	40	**PHG D-1765-H-...**
	371	185,50	4 711,70	5,95	1,37	6,12	1,02	1,02	12,700	2,29	40	**PHG D-1855-H-...**
	440	220,00	5 588,00	5,95	1,37	6,12	1,02	1,02	12,700	2,29	40	**PHG D-2200-H-...**
	442	221,00	5 613,40	5,95	1,37	6,12	1,02	1,02	12,700	2,29	40	**PHG D-2210-H-...**
	472	236,00	5 994,40	5,95	1,37	6,12	1,02	1,02	12,700	2,29	40	**PHG D-2360-H-...**
	500	250,00	6 350,00	5,95	1,37	6,12	1,02	1,02	12,700	2,29	40	**PHG D-2500-H-...**
	520	260,00	6 604,00	5,95	1,37	6,12	1,02	1,02	12,700	2,29	40	**PHG D-2600-H-...**
	536	268,00	6 807,20	5,95	1,37	6,12	1,02	1,02	12,700	2,29	40	**PHG D-2680-H-...**
	540	270,00	6 858,00	5,95	1,37	6,12	1,02	1,02	12,700	2,29	40	**PHG D-2700-H-...**
	544	272,00	6 908,80	5,95	1,37	6,12	1,02	1,02	12,700	2,29	40	**PHG D-2720-H-...**

BECANI
SOLUCIONES INDUSTRIALES

Disponibilidad de correas en diámetros no estándar.
Para completar la designación añada tres dígitos para la anchura de la correa en 1/100 de una pulgada; por ejemplo, para una anchura de 1/4" pulgada añada 025, ó para una anchura de 3/8" pulgada añada 037.
Las mangas están disponibles con diferentes anchuras. Por favor contacte con su Concesionario Oficial SKF.

www.becani.com-becani@becani.com- Tlf: 881986561

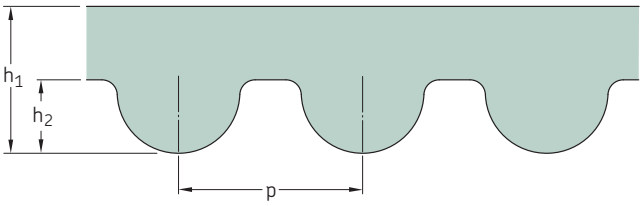

Sección	Número de dientes por cara	Dimensiones Diámetro primitivo	h_1	h_2	p	Designación
–	–	mm				–
3M	20	60	2,4	1,20	3,0	**PHG 60-3M-...**
	27	81	2,4	1,20	3,0	**PHG 81-3M-...**
	29	87	2,4	1,20	3,0	**PHG 87-3M-...**
	30	90	2,4	1,20	3,0	**PHG 90-3M-...**
	33	99	2,4	1,20	3,0	**PHG 99-3M-...**
	34	102	2,4	1,20	3,0	**PHG 102-3M-...**
	37	111	2,4	1,20	3,0	**PHG 111-3M-...**
	39	117	2,4	1,20	3,0	**PHG 117-3M-...**
	40	120	2,4	1,20	3,0	**PHG 120-3M-...**
	43	129	2,4	1,20	3,0	**PHG 129-3M-...**
	44	132	2,4	1,20	3,0	**PHG 132-3M-...**
	46	138	2,4	1,20	3,0	**PHG 138-3M-...**
	47	141	2,4	1,20	3,0	**PHG 141-3M-...**
	48	144	2,4	1,20	3,0	**PHG 144-3M-...**
	50	150	2,4	1,20	3,0	**PHG 150-3M-...**
	51	153	2,4	1,20	3,0	**PHG 153-3M-...**
	52	156	2,4	1,20	3,0	**PHG 156-3M-...**
	53	159	2,4	1,20	3,0	**PHG 159-3M-...**
	54	162	2,4	1,20	3,0	**PHG 162-3M-...**
	55	165	2,4	1,20	3,0	**PHG 165-3M-...**
	56	168	2,4	1,20	3,0	**PHG 168-3M-...**
	57	171	2,4	1,20	3,0	**PHG 171-3M-...**
	58	174	2,4	1,20	3,0	**PHG 174-3M-...**
	59	177	2,4	1,20	3,0	**PHG 177-3M-...**
	60	180	2,4	1,20	3,0	**PHG 180-3M-...**
	61	183	2,4	1,20	3,0	**PHG 183-3M-...**
	62	186	2,4	1,20	3,0	**PHG 186-3M-...**
	63	189	2,4	1,20	3,0	**PHG 189-3M-...**
	64	192	2,4	1,20	3,0	**PHG 192-3M-...**
	65	195	2,4	1,20	3,0	**PHG 195-3M-...**
	66	198	2,4	1,20	3,0	**PHG 198-3M-...**
	67	201	2,4	1,20	3,0	**PHG 201-3M-...**
	68	204	2,4	1,20	3,0	**PHG 204-3M-...**
	69	207	2,4	1,20	3,0	**PHG 207-3M-...**
	70	210	2,4	1,20	3,0	**PHG 210-3M-...**
	71	213	2,4	1,20	3,0	**PHG 213-3M-...**
	74	222	2,4	1,20	3,0	**PHG 222-3M-...**
	75	225	2,4	1,20	3,0	**PHG 225-3M-...**
	76	228	2,4	1,20	3,0	**PHG 228-3M-...**
	78	234	2,4	1,20	3,0	**PHG 234-3M-...**
	79	237	2,4	1,20	3,0	**PHG 237-3M-...**
	80	240	2,4	1,20	3,0	**PHG 240-3M-...**
	82	246	2,4	1,20	3,0	**PHG 246-3M-...**
	83	249	2,4	1,20	3,0	**PHG 249-3M-...**
	84	252	2,4	1,20	3,0	**PHG 252-3M-...**
	85	255	2,4	1,20	3,0	**PHG 255-3M-...**
	86	258	2,4	1,20	3,0	**PHG 258-3M-...**
	87	261	2,4	1,20	3,0	**PHG 261-3M-...**
	88	264	2,4	1,20	3,0	**PHG 264-3M-...**
	89	267	2,4	1,20	3,0	**PHG 267-3M-...**
	90	270	2,4	1,20	3,0	**PHG 270-3M-...**
	92	276	2,4	1,20	3,0	**PHG 276-3M-...**
	94	282	2,4	1,20	3,0	**PHG 282-3M-...**
	95	285	2,4	1,20	3,0	**PHG 285-3M-...**
	96	288	2,4	1,20	3,0	**PHG 288-3M-...**

Sección	Número de dientes por cara	Dimensiones Diámetro primitivo	h_1	h_2	p	Designación
–	–	mm				–
3M	97	291	2,4	1,20	3,0	**PHG 291-3M-...**
	98	294	2,4	1,20	3,0	**PHG 294-3M-...**
	99	297	2,4	1,20	3,0	**PHG 297-3M-...**
	100	300	2,4	1,20	3,0	**PHG 300-3M-...**
	102	306	2,4	1,20	3,0	**PHG 306-3M-...**
	103	309	2,4	1,20	3,0	**PHG 309-3M-...**
	104	312	2,4	1,20	3,0	**PHG 312-3M-...**
	106	318	2,4	1,20	3,0	**PHG 318-3M-...**
	108	324	2,4	1,20	3,0	**PHG 324-3M-...**
	109	327	2,4	1,20	3,0	**PHG 327-3M-...**
	110	330	2,4	1,20	3,0	**PHG 330-3M-...**
	111	333	2,4	1,20	3,0	**PHG 333-3M-...**
	112	336	2,4	1,20	3,0	**PHG 336-3M-...**
	113	339	2,4	1,20	3,0	**PHG 339-3M-...**
	114	342	2,4	1,20	3,0	**PHG 342-3M-...**
	115	345	2,4	1,20	3,0	**PHG 345-3M-...**
	116	348	2,4	1,20	3,0	**PHG 348-3M-...**
	119	357	2,4	1,20	3,0	**PHG 357-3M-...**
	120	360	2,4	1,20	3,0	**PHG 360-3M-...**
	121	363	2,4	1,20	3,0	**PHG 363-3M-...**
	122	366	2,4	1,20	3,0	**PHG 366-3M-...**
	125	375	2,4	1,20	3,0	**PHG 375-3M-...**
	128	384	2,4	1,20	3,0	**PHG 384-3M-...**
	130	390	2,4	1,20	3,0	**PHG 390-3M-...**
	131	393	2,4	1,20	3,0	**PHG 393-3M-...**
	132	396	2,4	1,20	3,0	**PHG 396-3M-...**
	133	399	2,4	1,20	3,0	**PHG 399-3M-...**
	140	420	2,4	1,20	3,0	**PHG 420-3M-...**
	141	423	2,4	1,20	3,0	**PHG 423-3M-...**
	142	426	2,4	1,20	3,0	**PHG 426-3M-...**
	148	444	2,4	1,20	3,0	**PHG 444-3M-...**
	149	447	2,4	1,20	3,0	**PHG 447-3M-...**
	152	456	2,4	1,20	3,0	**PHG 456-3M-...**
	153	459	2,4	1,20	3,0	**PHG 459-3M-...**
	154	462	2,4	1,20	3,0	**PHG 462-3M-...**
	156	468	2,4	1,20	3,0	**PHG 468-3M-...**
	157	471	2,4	1,20	3,0	**PHG 471-3M-...**
	158	474	2,4	1,20	3,0	**PHG 474-3M-...**
	159	477	2,4	1,20	3,0	**PHG 477-3M-...**
	160	480	2,4	1,20	3,0	**PHG 480-3M-...**
	161	483	2,4	1,20	3,0	**PHG 483-3M-...**
	162	486	2,4	1,20	3,0	**PHG 486-3M-...**
	163	489	2,4	1,20	3,0	**PHG 489-3M-...**
	164	492	2,4	1,20	3,0	**PHG 492-3M-...**
	165	495	2,4	1,20	3,0	**PHG 495-3M-...**
	167	501	2,4	1,20	3,0	**PHG 501-3M-...**
	169	507	2,4	1,20	3,0	**PHG 507-3M-...**
	170	510	2,4	1,20	3,0	**PHG 510-3M-...**
	171	513	2,4	1,20	3,0	**PHG 513-3M-...**
	173	519	2,4	1,20	3,0	**PHG 519-3M-...**
	174	522	2,4	1,20	3,0	**PHG 522-3M-...**
	177	531	2,4	1,20	3,0	**PHG 531-3M-...**
	179	537	2,4	1,20	3,0	**PHG 537-3M-...**
	180	540	2,4	1,20	3,0	**PHG 540-3M-...**
	186	558	2,4	1,20	3,0	**PHG 558-3M-...**

También disponemos de correas con diámetros no estándar.
Para completar la designación, añada la anchura de la correa en mm.
Mangas disponibles en diferentes anchuras. Para más información, contacte con su Concesionario Oficial SKF.

BECANI SOLUCIONES INDUSTRIALES

www.becani.com-becani@becani.com- Tlf: 881986561

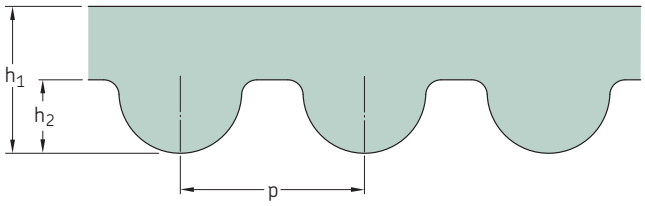

Sección	Número de dientes por cara	Dimensiones Diámetro primitivo	h_1	h_2	p	Designación
–	–	mm				–
3M	188	564	2,4	1,20	3,0	**PHG 564-3M-...**
	190	570	2,4	1,20	3,0	**PHG 570-3M-...**
	191	573	2,4	1,20	3,0	**PHG 573-3M-...**
	192	576	2,4	1,20	3,0	**PHG 576-3M-...**
	193	579	2,4	1,20	3,0	**PHG 579-3M-...**
	194	582	2,4	1,20	3,0	**PHG 582-3M-...**
	197	591	2,4	1,20	3,0	**PHG 591-3M-...**
	199	597	2,4	1,20	3,0	**PHG 597-3M-...**
	200	600	2,4	1,20	3,0	**PHG 600-3M-...**
	202	606	2,4	1,20	3,0	**PHG 606-3M-...**
	203	609	2,4	1,20	3,0	**PHG 609-3M-...**
	204	612	2,4	1,20	3,0	**PHG 612-3M-...**
	210	630	2,4	1,20	3,0	**PHG 630-3M-...**
	211	633	2,4	1,20	3,0	**PHG 633-3M-...**
	213	639	2,4	1,20	3,0	**PHG 639-3M-...**
	216	648	2,4	1,20	3,0	**PHG 648-3M-...**
	218	654	2,4	1,20	3,0	**PHG 654-3M-...**
	219	657	2,4	1,20	3,0	**PHG 657-3M-...**
	223	669	2,4	1,20	3,0	**PHG 669-3M-...**
	225	675	2,4	1,20	3,0	**PHG 675-3M-...**
	228	684	2,4	1,20	3,0	**PHG 684-3M-...**
	233	699	2,4	1,20	3,0	**PHG 699-3M-...**
	233	699	2,4	1,20	3,0	**PHG 699-3M-...**
	236	708	2,4	1,20	3,0	**PHG 708-3M-...**
	237	711	2,4	1,20	3,0	**PHG 711-3M-...**
	240	720	2,4	1,20	3,0	**PHG 720-3M-...**
	250	750	2,4	1,20	3,0	**PHG 750-3M-...**
	251	753	2,4	1,20	3,0	**PHG 753-3M-...**
	267	801	2,4	1,20	3,0	**PHG 801-3M-...**
	268	804	2,4	1,20	3,0	**PHG 804-3M-...**
	271	813	2,4	1,20	3,0	**PHG 813-3M-...**
	274	822	2,4	1,20	3,0	**PHG 822-3M-...**
	281	843	2,4	1,20	3,0	**PHG 843-3M-...**
	295	885	2,4	1,20	3,0	**PHG 885-3M-...**
	313	939	2,4	1,20	3,0	**PHG 939-3M-...**
	323	969	2,4	1,20	3,0	**PHG 969-3M-...**
	375	1 125	2,4	1,20	3,0	**PHG 1125-3M-...**
	403	1 209	2,4	1,20	3,0	**PHG 1209-3M-...**
	415	1 245	2,4	1,20	3,0	**PHG 1245-3M-...**
	421	1 263	2,4	1,20	3,0	**PHG 1263-3M-...**
	448	1 344	2,4	1,20	3,0	**PHG 1344-3M-...**
	467	1 401	2,4	1,20	3,0	**PHG 1401-3M-...**
	523	1 569	2,4	1,20	3,0	**PHG 1569-3M-...**
	529	1 587	2,4	1,20	3,0	**PHG 1587-3M-...**
	600	1 800	2,4	1,20	3,0	**PHG 1800-3M-...**
	650	1 950	2,4	1,20	3,0	**PHG 1950-3M-...**
	720	2 160	2,4	1,20	3,0	**PHG 2160-3M-...**
	796	2 388	2,4	1,20	3,0	**PHG 2388-3M-...**
	880	2 640	2,4	1,20	3,0	**PHG 2640-3M-...**
	1 000	3 000	2,4	1,20	3,0	**PHG 3000-3M-...**
	1 070	3 210	2,4	1,20	3,0	**PHG 3210-3M-...**
	1 130	3 390	2,4	1,20	3,0	**PHG 3390-3M-...**
	2 268	6 804	2,4	1,20	3,0	**PHG 6804-3M-...**
5M	36	180	3,6	2,10	5,0	**PHG 180-5M-...**

Sección	Número de dientes por cara	Dimensiones Diámetro primitivo	h_1	h_2	p	Designación
–	–	mm				–
5M	40	200	3,6	2,10	5,0	**PHG 200-5M-...**
	42	210	3,6	2,10	5,0	**PHG 210-5M-...**
	43	215	3,6	2,10	5,0	**PHG 215-5M-...**
	45	225	3,6	2,10	5,0	**PHG 225-5M-...**
	46	230	3,6	2,10	5,0	**PHG 230-5M-...**
	47	235	3,6	2,10	5,0	**PHG 235-5M-...**
	49	245	3,6	2,10	5,0	**PHG 245-5M-...**
	50	250	3,6	2,10	5,0	**PHG 250-5M-...**
	51	255	3,6	2,10	5,0	**PHG 255-5M-...**
	52	260	3,6	2,10	5,0	**PHG 260-5M-...**
	53	265	3,6	2,10	5,0	**PHG 265-5M-...**
	54	270	3,6	2,10	5,0	**PHG 270-5M-...**
	56	280	3,6	2,10	5,0	**PHG 280-5M-...**
	57	285	3,6	2,10	5,0	**PHG 285-5M-...**
	59	295	3,6	2,10	5,0	**PHG 295-5M-...**
	60	300	3,6	2,10	5,0	**PHG 300-5M-...**
	61	305	3,6	2,10	5,0	**PHG 305-5M-...**
	62	310	3,6	2,10	5,0	**PHG 310-5M-...**
	64	320	3,6	2,10	5,0	**PHG 320-5M-...**
	65	325	3,6	2,10	5,0	**PHG 325-5M-...**
	66	330	3,6	2,10	5,0	**PHG 330-5M-...**
	68	340	3,6	2,10	5,0	**PHG 340-5M-...**
	69	345	3,6	2,10	5,0	**PHG 345-5M-...**
	70	350	3,6	2,10	5,0	**PHG 350-5M-...**
	72	360	3,6	2,10	5,0	**PHG 360-5M-...**
	73	365	3,6	2,10	5,0	**PHG 365-5M-...**
	74	370	3,6	2,10	5,0	**PHG 370-5M-...**
	75	375	3,6	2,10	5,0	**PHG 375-5M-...**
	76	380	3,6	2,10	5,0	**PHG 380-5M-...**
	77	385	3,6	2,10	5,0	**PHG 385-5M-...**
	78	390	3,6	2,10	5,0	**PHG 390-5M-...**
	79	395	3,6	2,10	5,0	**PHG 395-5M-...**
	80	400	3,6	2,10	5,0	**PHG 400-5M-...**
	80	400	3,6	2,10	5,0	**PHG 405-5M-...**
	82	410	3,6	2,10	5,0	**PHG 410-5M-...**
	84	420	3,6	2,10	5,0	**PHG 420-5M-...**
	85	425	3,6	2,10	5,0	**PHG 425-5M-...**
	86	430	3,6	2,10	5,0	**PHG 430-5M-...**
	87	435	3,6	2,10	5,0	**PHG 435-5M-...**
	88	440	3,6	2,10	5,0	**PHG 440-5M-...**
	89	445	3,6	2,10	5,0	**PHG 445-5M-...**
	90	450	3,6	2,10	5,0	**PHG 450-5M-...**
	92	460	3,6	2,10	5,0	**PHG 460-5M-...**
	93	465	3,6	2,10	5,0	**PHG 465-5M-...**
	94	470	3,6	2,10	5,0	**PHG 470-5M-...**
	95	475	3,6	2,10	5,0	**PHG 475-5M-...**
	96	480	3,6	2,10	5,0	**PHG 480-5M-...**
	98	490	3,6	2,10	5,0	**PHG 490-5M-...**
	100	500	3,6	2,10	5,0	**PHG 500-5M-...**
	101	505	3,6	2,10	5,0	**PHG 505-5M-...**
	102	510	3,6	2,10	5,0	**PHG 510-5M-...**
	104	520	3,6	2,10	5,0	**PHG 520-5M-...**
	105	525	3,6	2,10	5,0	**PHG 525-5M-...**
	106	530	3,6	2,10	5,0	**PHG 530-5M-...**
	107	535	3,6	2,10	5,0	**PHG 535-5M-...**

También disponemos de correas con diámetros no estándar.
Para completar la designación, añada la anchura de la correa en mm.
Mangas disponibles en diferentes anchuras. Para más información, contacte con su Concesionario Oficial SKF.

BECANI SOLUCIONES INDUSTRIALES

www.becani.com-becani@becani.com- Tlf: 881986561

Sección	Número de dientes por cara	Dimensiones Diámetro primitivo	h_1	h_2	p	Designación
–	–	mm				–
5M	108	540	3,6	2,10	5,0	**PHG 540-5M-...**
	110	550	3,6	2,10	5,0	**PHG 550-5M-...**
	112	560	3,6	2,10	5,0	**PHG 560-5M-...**
	113	565	3,6	2,10	5,0	**PHG 565-5M-...**
	114	570	3,6	2,10	5,0	**PHG 570-5M-...**
	115	575	3,6	2,10	5,0	**PHG 575-5M-...**
	116	580	3,6	2,10	5,0	**PHG 580-5M-...**
	117	585	3,6	2,10	5,0	**PHG 585-5M-...**
	118	590	3,6	2,10	5,0	**PHG 590-5M-...**
	120	600	3,6	2,10	5,0	**PHG 600-5M-...**
	121	605	3,6	2,10	5,0	**PHG 605-5M-...**
	122	610	3,6	2,10	5,0	**PHG 610-5M-...**
	123	615	3,6	2,10	5,0	**PHG 615-5M-...**
	124	620	3,6	2,10	5,0	**PHG 620-5M-...**
	125	625	3,6	2,10	5,0	**PHG 625-5M-...**
	126	630	3,6	2,10	5,0	**PHG 630-5M-...**
	127	635	3,6	2,10	5,0	**PHG 635-5M-...**
	128	640	3,6	2,10	5,0	**PHG 640-5M-...**
	129	645	3,6	2,10	5,0	**PHG 645-5M-...**
	130	650	3,6	2,10	5,0	**PHG 650-5M-...**
	131	655	3,6	2,10	5,0	**PHG 655-5M-...**
	133	665	3,6	2,10	5,0	**PHG 665-5M-...**
	134	670	3,6	2,10	5,0	**PHG 670-5M-...**
	135	675	3,6	2,10	5,0	**PHG 675-5M-...**
	137	685	3,6	2,10	5,0	**PHG 685-5M-...**
	138	690	3,6	2,10	5,0	**PHG 690-5M-...**
	139	695	3,6	2,10	5,0	**PHG 695-5M-...**
	140	700	3,6	2,10	5,0	**PHG 700-5M-...**
	142	710	3,6	2,10	5,0	**PHG 710-5M-...**
	142	710	3,6	2,10	5,0	**PHG 715-5M-...**
	144	720	3,6	2,10	5,0	**PHG 720-5M-...**
	145	725	3,6	2,10	5,0	**PHG 725-5M-...**
	148	740	3,6	2,10	5,0	**PHG 740-5M-...**
	149	745	3,6	2,10	5,0	**PHG 745-5M-...**
	150	750	3,6	2,10	5,0	**PHG 750-5M-...**
	151	755	3,6	2,10	5,0	**PHG 755-5M-...**
	154	770	3,6	2,10	5,0	**PHG 770-5M-...**
	155	775	3,6	2,10	5,0	**PHG 775-5M-...**
	156	780	3,6	2,10	5,0	**PHG 780-5M-...**
	158	790	3,6	2,10	5,0	**PHG 790-5M-...**
	160	800	3,6	2,10	5,0	**PHG 800-5M-...**
	162	810	3,6	2,10	5,0	**PHG 810-5M-...**
	165	825	3,6	2,10	5,0	**PHG 825-5M-...**
	166	830	3,6	2,10	5,0	**PHG 830-5M-...**
	167	835	3,6	2,10	5,0	**PHG 835-5M-...**
	170	850	3,6	2,10	5,0	**PHG 850-5M-...**
	172	860	3,6	2,10	5,0	**PHG 860-5M-...**
	174	870	3,6	2,10	5,0	**PHG 870-5M-...**
	178	890	3,6	2,10	5,0	**PHG 890-5M-...**
	180	900	3,6	2,10	5,0	**PHG 900-5M-...**
	182	910	3,6	2,10	5,0	**PHG 910-5M-...**
	184	920	3,6	2,10	5,0	**PHG 920-5M-...**
	185	925	3,6	2,10	5,0	**PHG 925-5M-...**
	187	935	3,6	2,10	5,0	**PHG 935-5M-...**
	188	940	3,6	2,10	5,0	**PHG 940-5M-...**
	190	950	3,6	2,10	5,0	**PHG 950-5M-...**
	192	960	3,6	2,10	5,0	**PHG 960-5M-...**
	193	965	3,6	2,10	5,0	**PHG 965-5M-...**
	195	975	3,6	2,10	5,0	**PHG 975-5M-...**
	196	980	3,6	2,10	5,0	**PHG 980-5M-...**
	200	1 000	3,6	2,10	5,0	**PHG 1000-5M-...**
	205	1 025	3,6	2,10	5,0	**PHG 1025-5M-...**
	207	1 035	3,6	2,10	5,0	**PHG 1035-5M-...**
	210	1 050	3,6	2,10	5,0	**PHG 1050-5M-...**
	220	1 100	3,6	2,10	5,0	**PHG 1100-5M-...**
	223	1 115	3,6	2,10	5,0	**PHG 1115-5M-...**
	225	1 125	3,6	2,10	5,0	**PHG 1125-5M-...**
	227	1 135	3,6	2,10	5,0	**PHG 1135-5M-...**
	229	1 145	3,6	2,10	5,0	**PHG 1145-5M-...**
	235	1 175	3,6	2,10	5,0	**PHG 1175-5M-...**
	236	1 180	3,6	2,10	5,0	**PHG 1180-5M-...**
	239	1 195	3,6	2,10	5,0	**PHG 1195-5M-...**
	240	1 200	3,6	2,10	5,0	**PHG 1200-5M-...**
	242	1 210	3,6	2,10	5,0	**PHG 1210-5M-...**
	245	1 225	3,6	2,10	5,0	**PHG 1225-5M-...**
	250	1 250	3,6	2,10	5,0	**PHG 1250-5M-...**

Sección	Número de dientes por cara	Dimensiones Diámetro primitivo	h_1	h_2	p	Designación
–	–	mm				–
5M	254	1 270	3,6	2,10	5,0	**PHG 1270-5M-...**
	258	1 290	3,6	2,10	5,0	**PHG 1290-5M-...**
	259	1 295	3,6	2,10	5,0	**PHG 1295-5M-...**
	260	1 300	3,6	2,10	5,0	**PHG 1300-5M-...**
	268	1 340	3,6	2,10	5,0	**PHG 1340-5M-...**
	270	1 350	3,6	2,10	5,0	**PHG 1350-5M-...**
	275	1 375	3,6	2,10	5,0	**PHG 1375-5M-...**
	280	1 400	3,6	2,10	5,0	**PHG 1400-5M-...**
	282	1 410	3,6	2,10	5,0	**PHG 1410-5M-...**
	284	1 420	3,6	2,10	5,0	**PHG 1420-5M-...**
	290	1 450	3,6	2,10	5,0	**PHG 1450-5M-...**
	291	1 455	3,6	2,10	5,0	**PHG 1455-5M-...**
	300	1 500	3,6	2,10	5,0	**PHG 1500-5M-...**
	319	1 595	3,6	2,10	5,0	**PHG 1595-5M-...**
	320	1 600	3,6	2,10	5,0	**PHG 1600-5M-...**
	337	1 685	3,6	2,10	5,0	**PHG 1685-5M-...**
	338	1 690	3,6	2,10	5,0	**PHG 1690-5M-...**
	340	1 700	3,6	2,10	5,0	**PHG 1700-5M-...**
	346	1 730	3,6	2,10	5,0	**PHG 1730-5M-...**
	354	1 770	3,6	2,10	5,0	**PHG 1770-5M-...**
	358	1 790	3,6	2,10	5,0	**PHG 1790-5M-...**
	360	1 800	3,6	2,10	5,0	**PHG 1800-5M-...**
	374	1 870	3,6	2,10	5,0	**PHG 1870-5M-...**
	379	1 895	3,6	2,10	5,0	**PHG 1895-5M-...**
	389	1 945	3,6	2,10	5,0	**PHG 1945-5M-...**
	400	2 000	3,6	2,10	5,0	**PHG 2000-5M-...**
	410	2 050	3,6	2,10	5,0	**PHG 2050-5M-...**
	420	2 100	3,6	2,10	5,0	**PHG 2100-5M-...**
	432	2 160	3,6	2,10	5,0	**PHG 2160-5M-...**
	450	2 250	3,6	2,10	5,0	**PHG 2250-5M-...**
	470	2 350	3,6	2,10	5,0	**PHG 2350-5M-...**
	474	2 370	3,6	2,10	5,0	**PHG 2370-5M-...**
	492	2 460	3,6	2,10	5,0	**PHG 2460-5M-...**
	505	2 525	3,6	2,10	5,0	**PHG 2525-5M-...**
	527	2 635	3,6	2,10	5,0	**PHG 2635-5M-...**
	605	3 025	3,6	2,10	5,0	**PHG 3025-5M-...**
	612	3 060	3,6	2,10	5,0	**PHG 3060-5M-...**
	651	3 255	3,6	2,10	5,0	**PHG 3255-5M-...**
	686	3 430	3,6	2,10	5,0	**PHG 3430-5M-...**
	732	3 660	3,6	2,10	5,0	**PHG 3660-5M-...**
	750	3 750	3,6	2,10	5,0	**PHG 3750-5M-...**
	754	3 770	3,6	2,10	5,0	**PHG 3770-5M-...**
	760	3 800	3,6	2,10	5,0	**PHG 3800-5M-...**
	852	4 260	3,6	2,10	5,0	**PHG 4260-5M-...**
	1 060	5 300	3,6	2,10	5,0	**PHG 5300-5M-...**
	1 400	7 000	3,6	2,10	5,0	**PHG 7000-5M-...**
8M	23	184	5,6	3,88	8,0	**PHG 184-8M-...**
	36	288	5,6	3,88	8,0	**PHG 288-8M-...**
	40	320	5,6	3,88	8,0	**PHG 320-8M-...**
	41	328	5,6	3,88	8,0	**PHG 328-8M-...**
	42	336	5,6	3,88	8,0	**PHG 336-8M-...**
	46	368	5,6	3,88	8,0	**PHG 368-8M-...**
	47	376	5,6	3,88	8,0	**PHG 376-8M-...**
	48	384	5,6	3,88	8,0	**PHG 384-8M-...**
	50	400	5,6	3,88	8,0	**PHG 400-8M-...**
	51	408	5,6	3,88	8,0	**PHG 408-8M-...**
	52	416	5,6	3,88	8,0	**PHG 416-8M-...**
	53	424	5,6	3,88	8,0	**PHG 424-8M-...**
	55	440	5,6	3,88	8,0	**PHG 440-8M-...**
	56	448	5,6	3,88	8,0	**PHG 448-8M-...**
	59	472	5,6	3,88	8,0	**PHG 472-8M-...**
	60	480	5,6	3,88	8,0	**PHG 480-8M-...**
	64	512	5,6	3,88	8,0	**PHG 512-8M-...**
	65	520	5,6	3,88	8,0	**PHG 520-8M-...**
	67	536	5,6	3,88	8,0	**PHG 536-8M-...**
	68	544	5,6	3,88	8,0	**PHG 544-8M-...**
	70	560	5,6	3,88	8,0	**PHG 560-8M-...**
	71	568	5,6	3,88	8,0	**PHG 568-8M-...**
	72	576	5,6	3,88	8,0	**PHG 576-8M-...**
	73	584	5,6	3,88	8,0	**PHG 584-8M-...**
	74	592	5,6	3,88	8,0	**PHG 592-8M-...**
	75	600	5,6	3,88	8,0	**PHG 600-8M-...**
	76	608	5,6	3,88	8,0	**PHG 608-8M-...**
	78	624	5,6	3,88	8,0	**PHG 624-8M-...**
	79	632	5,6	3,88	8,0	**PHG 632-8M-...**
	80	640	5,6	3,88	8,0	**PHG 640-8M-...**

También disponemos de correas con diámetros no estándar.
Para completar la designación, añada la anchura de la correa en mm.
Mangas disponibles en diferentes anchuras. Para más información, contacte con su Concesionario Oficial SKF.

www.becani.com-becani@becani.com- Tlf: 881986561

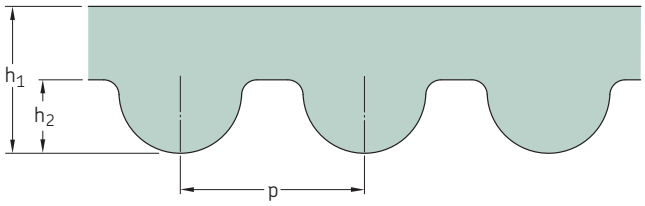

Sección	Número de dientes por cara	Dimensiones Diámetro primitivo	h_1	h_2	p	Designación
–	–	mm				–
8M	81	648	5,6	3,88	8,0	**PHG 648-8M-...**
	82	656	5,6	3,88	8,0	**PHG 656-8M-...**
	85	680	5,6	3,88	8,0	**PHG 680-8M-...**
	86	688	5,6	3,88	8,0	**PHG 688-8M-...**
	87	696	5,6	3,88	8,0	**PHG 696-8M-...**
	89	712	5,6	3,88	8,0	**PHG 712-8M-...**
	90	720	5,6	3,88	8,0	**PHG 720-8M-...**
	91	728	5,6	3,88	8,0	**PHG 728-8M-...**
	92	736	5,6	3,88	8,0	**PHG 736-8M-...**
	95	760	5,6	3,88	8,0	**PHG 760-8M-...**
	97	776	5,6	3,88	8,0	**PHG 776-8M-...**
	98	784	5,6	3,88	8,0	**PHG 784-8M-...**
	99	792	5,6	3,88	8,0	**PHG 792-8M-...**
	100	800	5,6	3,88	8,0	**PHG 800-8M-...**
	102	816	5,6	3,88	8,0	**PHG 816-8M-...**
	103	824	5,6	3,88	8,0	**PHG 824-8M-...**
	105	840	5,6	3,88	8,0	**PHG 840-8M-...**
	106	848	5,6	3,88	8,0	**PHG 848-8M-...**
	107	856	5,6	3,88	8,0	**PHG 856-8M-...**
	108	864	5,6	3,88	8,0	**PHG 864-8M-...**
	109	872	5,6	3,88	8,0	**PHG 872-8M-...**
	110	880	5,6	3,88	8,0	**PHG 880-8M-...**
	112	896	5,6	3,88	8,0	**PHG 896-8M-...**
	114	912	5,6	3,88	8,0	**PHG 912-8M-...**
	115	920	5,6	3,88	8,0	**PHG 920-8M-...**
	116	928	5,6	3,88	8,0	**PHG 928-8M-...**
	117	936	5,6	3,88	8,0	**PHG 936-8M-...**
	118	944	5,6	3,88	8,0	**PHG 944-8M-...**
	119	952	5,6	3,88	8,0	**PHG 952-8M-...**
	120	960	5,6	3,88	8,0	**PHG 960-8M-...**
	121	968	5,6	3,88	8,0	**PHG 968-8M-...**
	122	976	5,6	3,88	8,0	**PHG 976-8M-...**
	125	1 000	5,6	3,88	8,0	**PHG 1000-8M-...**
	127	1 016	5,6	3,88	8,0	**PHG 1016-8M-...**
	128	1 024	5,6	3,88	8,0	**PHG 1024-8M-...**
	130	1 040	5,6	3,88	8,0	**PHG 1040-8M-...**
	132	1 056	5,6	3,88	8,0	**PHG 1056-8M-...**
	133	1 064	5,6	3,88	8,0	**PHG 1064-8M-...**
	135	1 080	5,6	3,88	8,0	**PHG 1080-8M-...**
	138	1 104	5,6	3,88	8,0	**PHG 1104-8M-...**
	139	1 112	5,6	3,88	8,0	**PHG 1112-8M-...**
	140	1 120	5,6	3,88	8,0	**PHG 1120-8M-...**
	141	1 128	5,6	3,88	8,0	**PHG 1128-8M-...**
	142	1 136	5,6	3,88	8,0	**PHG 1136-8M-...**
	144	1 152	5,6	3,88	8,0	**PHG 1152-8M-...**
	145	1 160	5,6	3,88	8,0	**PHG 1160-8M-...**
	146	1 168	5,6	3,88	8,0	**PHG 1168-8M-...**
	148	1 184	5,6	3,88	8,0	**PHG 1184-8M-...**
	149	1 192	5,6	3,88	8,0	**PHG 1192-8M-...**
	150	1 200	5,6	3,88	8,0	**PHG 1200-8M-...**
	151	1 208	5,6	3,88	8,0	**PHG 1208-8M-...**
	152	1 216	5,6	3,88	8,0	**PHG 1216-8M-...**
	153	1 224	5,6	3,88	8,0	**PHG 1224-8M-...**
	155	1 240	5,6	3,88	8,0	**PHG 1240-8M-...**
	156	1 248	5,6	3,88	8,0	**PHG 1248-8M-...**

Sección	Número de dientes por cara	Dimensiones Diámetro primitivo	h_1	h_2	p	Designación
–	–	mm				–
8M	157	1 256	5,6	3,88	8,0	**PHG 1256-8M-...**
	158	1 264	5,6	3,88	8,0	**PHG 1264-8M-...**
	159	1 272	5,6	3,88	8,0	**PHG 1272-8M-...**
	160	1 280	5,6	3,88	8,0	**PHG 1280-8M-...**
	163	1 304	5,6	3,88	8,0	**PHG 1304-8M-...**
	164	1 312	5,6	3,88	8,0	**PHG 1312-8M-...**
	165	1 320	5,6	3,88	8,0	**PHG 1320-8M-...**
	166	1 328	5,6	3,88	8,0	**PHG 1328-8M-...**
	168	1 344	5,6	3,88	8,0	**PHG 1344-8M-...**
	169	1 352	5,6	3,88	8,0	**PHG 1352-8M-...**
	170	1 360	5,6	3,88	8,0	**PHG 1360-8M-...**
	172	1 376	5,6	3,88	8,0	**PHG 1376-8M-...**
	174	1 392	5,6	3,88	8,0	**PHG 1392-8M-...**
	175	1 400	5,6	3,88	8,0	**PHG 1400-8M-...**
	177	1 416	5,6	3,88	8,0	**PHG 1416-8M-...**
	178	1 424	5,6	3,88	8,0	**PHG 1424-8M-...**
	179	1 432	5,6	3,88	8,0	**PHG 1432-8M-...**
	180	1 440	5,6	3,88	8,0	**PHG 1440-8M-...**
	182	1 456	5,6	3,88	8,0	**PHG 1456-8M-...**
	183	1 464	5,6	3,88	8,0	**PHG 1464-8M-...**
	185	1 480	5,6	3,88	8,0	**PHG 1480-8M-...**
	189	1 512	5,6	3,88	8,0	**PHG 1512-8M-...**
	190	1 520	5,6	3,88	8,0	**PHG 1520-8M-...**
	192	1 536	5,6	3,88	8,0	**PHG 1536-8M-...**
	194	1 552	5,6	3,88	8,0	**PHG 1552-8M-...**
	195	1 560	5,6	3,88	8,0	**PHG 1560-8M-...**
	197	1 576	5,6	3,88	8,0	**PHG 1576-8M-...**
	200	1 600	5,6	3,88	8,0	**PHG 1600-8M-...**
	205	1 640	5,6	3,88	8,0	**PHG 1640-8M-...**
	206	1 648	5,6	3,88	8,0	**PHG 1648-8M-...**
	210	1 680	5,6	3,88	8,0	**PHG 1680-8M-...**
	212	1 696	5,6	3,88	8,0	**PHG 1696-8M-...**
	216	1 728	5,6	3,88	8,0	**PHG 1728-8M-...**
	220	1 760	5,6	3,88	8,0	**PHG 1760-8M-...**
	223	1 784	5,6	3,88	8,0	**PHG 1784-8M-...**
	224	1 792	5,6	3,88	8,0	**PHG 1792-8M-...**
	225	1 800	5,6	3,88	8,0	**PHG 1800-8M-...**
	232	1 856	5,6	3,88	8,0	**PHG 1856-8M-...**
	237	1 896	5,6	3,88	8,0	**PHG 1896-8M-...**
	238	1 904	5,6	3,88	8,0	**PHG 1904-8M-...**
	240	1 920	5,6	3,88	8,0	**PHG 1920-8M-...**
	242	1 936	5,6	3,88	8,0	**PHG 1936-8M-...**
	244	1 952	5,6	3,88	8,0	**PHG 1952-8M-...**
	250	2 000	5,6	3,88	8,0	**PHG 2000-8M-...**
	260	2 080	5,6	3,88	8,0	**PHG 2080-8M-...**
	262	2 096	5,6	3,88	8,0	**PHG 2096-8M-...**
	263	2 104	5,6	3,88	8,0	**PHG 2104-8M-...**
	267	2 136	5,6	3,88	8,0	**PHG 2136-8M-...**
	270	2 160	5,6	3,88	8,0	**PHG 2160-8M-...**
	276	2 208	5,6	3,88	8,0	**PHG 2208-8M-...**
	280	2 240	5,6	3,88	8,0	**PHG 2240-8M-...**
	281	2 248	5,6	3,88	8,0	**PHG 2248-8M-...**
	288	2 304	5,6	3,88	8,0	**PHG 2304-8M-...**
	291	2 328	5,6	3,88	8,0	**PHG 2328-8M-...**
	299	2 392	5,6	3,88	8,0	**PHG 2392-8M-...**

También disponemos de correas con diámetros no estándar.
Para completar la designación, añada la anchura de la correa en mm.
Mangas disponibles en diferentes anchuras. Para más información, contacte con su Concesionario Oficial SKF.

BECANI SOLUCIONES INDUSTRIALES

www.becani.com-becani@becani.com- Tlf: 881986561

Sección	Número de dientes por cara	Dimensiones Diámetro primitivo	h_1	h_2	p	Designación
–	–	mm				–
8M	300	2 400	5,6	3,88	8,0	**PHG 2400-8M-...**
	313	2 504	5,6	3,88	8,0	**PHG 2504-8M-...**
	323	2 584	5,6	3,88	8,0	**PHG 2584-8M-...**
	325	2 600	5,6	3,88	8,0	**PHG 2600-8M-...**
	332	2 656	5,6	3,88	8,0	**PHG 2656-8M-...**
	342	2 736	5,6	3,88	8,0	**PHG 2736-8M-...**
	350	2 800	5,6	3,88	8,0	**PHG 2800-8M-...**
	381	3 048	5,6	3,88	8,0	**PHG 3048-8M-...**
	390	3 120	5,6	3,88	8,0	**PHG 3120-8M-...**
	396	3 168	5,6	3,88	8,0	**PHG 3168-8M-...**
	400	3 200	5,6	3,88	8,0	**PHG 3200-8M-...**
	410	3 280	5,6	3,88	8,0	**PHG 3280-8M-...**
	425	3 400	5,6	3,88	8,0	**PHG 3400-8M-...**
	450	3 600	5,6	3,88	8,0	**PHG 3600-8M-...**
	465	3 720	5,6	3,88	8,0	**PHG 3720-8M-...**
	478	3 824	5,6	3,88	8,0	**PHG 3824-8M-...**
	483	3 864	5,6	3,88	8,0	**PHG 3864-8M-...**
	500	4 000	5,6	3,88	8,0	**PHG 4000-8M-...**
	525	4 200	5,6	3,88	8,0	**PHG 4200-8M-...**
	550	4 400	5,6	3,88	8,0	**PHG 4400-8M-...**
	640	5 120	5,6	3,88	8,0	**PHG 5120-8M-...**
	700	5 600	5,6	3,88	8,0	**PHG 5600-8M-...**
	745	5 960	5,6	3,88	8,0	**PHG 5960-8M-...**
	825	6 600	5,6	3,88	8,0	**PHG 6600-8M-...**
	860	6 880	5,6	3,88	8,0	**PHG 6880-8M-...**
14M	67	938	10,0	6,10	14,0	**PHG 938-14M-...**
	69	966	10,0	6,10	14,0	**PHG 966-14M-...**
	74	1 036	10,0	6,10	14,0	**PHG 1036-14M-...**
	75	1 050	10,0	6,10	14,0	**PHG 1050-14M-...**
	76	1 064	10,0	6,10	14,0	**PHG 1064-14M-...**
	78	1 092	10,0	6,10	14,0	**PHG 1092-14M-...**
	80	1 120	10,0	6,10	14,0	**PHG 1120-14M-...**
	82	1 148	10,0	6,10	14,0	**PHG 1148-14M-...**
	85	1 190	10,0	6,10	14,0	**PHG 1190-14M-...**
	89	1 246	10,0	6,10	14,0	**PHG 1246-14M-...**
	90	1 260	10,0	6,10	14,0	**PHG 1260-14M-...**
	92	1 288	10,0	6,10	14,0	**PHG 1288-14M-...**
	94	1 316	10,0	6,10	14,0	**PHG 1316-14M-...**
	96	1 344	10,0	6,10	14,0	**PHG 1344-14M-...**
	100	1 400	10,0	6,10	14,0	**PHG 1400-14M-...**
	101	1 414	10,0	6,10	14,0	**PHG 1414-14M-...**
	103	1 442	10,0	6,10	14,0	**PHG 1442-14M-...**
	104	1 456	10,0	6,10	14,0	**PHG 1456-14M-...**
	105	1 470	10,0	6,10	14,0	**PHG 1470-14M-...**
	106	1 484	10,0	6,10	14,0	**PHG 1484-14M-...**
	108	1 512	10,0	6,10	14,0	**PHG 1512-14M-...**
	110	1 540	10,0	6,10	14,0	**PHG 1540-14M-...**
	112	1 568	10,0	6,10	14,0	**PHG 1568-14M-...**
	115	1 610	10,0	6,10	14,0	**PHG 1610-14M-...**
	118	1 652	10,0	6,10	14,0	**PHG 1652-14M-...**
	125	1 750	10,0	6,10	14,0	**PHG 1750-14M-...**
	126	1 764	10,0	6,10	14,0	**PHG 1764-14M-...**
	127	1 778	10,0	6,10	14,0	**PHG 1778-14M-...**
	128	1 792	10,0	6,10	14,0	**PHG 1792-14M-...**
	128	1 792	10,0	6,10	14,0	**PHG 1792-14M-...**
	129	1 806	10,0	6,10	14,0	**PHG 1806-14M-...**
	130	1 820	10,0	6,10	14,0	**PHG 1820-14M-...**
	135	1 890	10,0	6,10	14,0	**PHG 1890-14M-...**
	138	1 932	10,0	6,10	14,0	**PHG 1932-14M-...**
	139	1 946	10,0	6,10	14,0	**PHG 1946-14M-...**
	140	1 960	10,0	6,10	14,0	**PHG 1960-14M-...**
	143	2 002	10,0	6,10	14,0	**PHG 2002-14M-...**
	150	2 100	10,0	6,10	14,0	**PHG 2100-14M-...**
	160	2 240	10,0	6,10	14,0	**PHG 2240-14M-...**
	165	2 310	10,0	6,10	14,0	**PHG 2310-14M-...**
	175	2 450	10,0	6,10	14,0	**PHG 2450-14M-...**
	175	2 450	10,0	6,10	14,0	**PHG 2450-14M-...**
	185	2 590	10,0	6,10	14,0	**PHG 2590-14M-...**
	190	2 660	10,0	6,10	14,0	**PHG 2660-14M-...**
	200	2 800	10,0	6,10	14,0	**PHG 2800-14M-...**
	222	3 108	10,0	6,10	14,0	**PHG 3108-14M-...**
	225	3 150	10,0	6,10	14,0	**PHG 3150-14M-...**
	236	3 304	10,0	6,10	14,0	**PHG 3304-14M-...**
	240	3 360	10,0	6,10	14,0	**PHG 3360-14M-...**
	250	3 500	10,0	6,10	14,0	**PHG 3500-14M-...**
	262	3 668	10,0	6,10	14,0	**PHG 3668-14M-...**

Sección	Número de dientes por cara	Dimensiones Diámetro primitivo	h_1	h_2	p	Designación
–	–	mm				–
14M	275	3 850	10,0	6,10	14,0	**PHG 3850-14M-...**
	309	4 326	10,0	6,10	14,0	**PHG 4326-14M-...**
	324	4 536	10,0	6,10	14,0	**PHG 4536-14M-...**
	327	4 578	10,0	6,10	14,0	**PHG 4578-14M-...**
	340	4 760	10,0	6,10	14,0	**PHG 4760-14M-...**
	354	4 956	10,0	6,10	14,0	**PHG 4956-14M-...**
	360	5 040	10,0	6,10	14,0	**PHG 5040-14M-...**
	380	5 320	10,0	6,10	14,0	**PHG 5320-14M-...**
	410	5 740	10,0	6,10	14,0	**PHG 5740-14M-...**
	424	5 936	10,0	6,10	14,0	**PHG 5936-14M-...**
	440	6 160	10,0	6,10	14,0	**PHG 6160-14M-...**
	490	6 860	10,0	6,10	14,0	**PHG 6860-14M-...**

También disponemos de correas con diámetros no estándar.
Para completar la designación, añada la anchura de la correa en mm.
Mangas disponibles en diferentes anchuras. Para más información, contacte con su Concesionario Oficial SKF.

www.becani.com-becani@becani.com- Tlf: 881986561

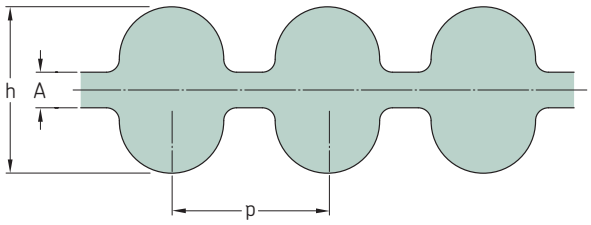

Sección	Número de dientes por cara	Dimensiones Diámetro primitivo	h	A	p	Designación
–	–	mm				–
D-5M	100	500	5,3	1,1	5,0	**PHG DA-500-5M-...**
	101	505	5,3	1,1	5,0	**PHG DA-505-5M-...**
	104	520	5,3	1,1	5,0	**PHG DA-520-5M-...**
	105	525	5,3	1,1	5,0	**PHG DA-525-5M-...**
	106	530	5,3	1,1	5,0	**PHG DA-530-5M-...**
	107	535	5,3	1,1	5,0	**PHG DA-535-5M-...**
	108	540	5,3	1,1	5,0	**PHG DA-540-5M-...**
	110	550	5,3	1,1	5,0	**PHG DA-550-5M-...**
	112	560	5,3	1,1	5,0	**PHG DA-560-5M-...**
	113	565	5,3	1,1	5,0	**PHG DA-565-5M-...**
	114	570	5,3	1,1	5,0	**PHG DA-570-5M-...**
	115	575	5,3	1,1	5,0	**PHG DA-575-5M-...**
	116	580	5,3	1,1	5,0	**PHG DA-580-5M-...**
	117	585	5,3	1,1	5,0	**PHG DA-585-5M-...**
	118	590	5,3	1,1	5,0	**PHG DA-590-5M-...**
	120	600	5,3	1,1	5,0	**PHG DA-600-5M-...**
	121	605	5,3	1,1	5,0	**PHG DA-605-5M-...**
	122	610	5,3	1,1	5,0	**PHG DA-610-5M-...**
	123	615	5,3	1,1	5,0	**PHG DA-615-5M-...**
	124	620	5,3	1,1	5,0	**PHG DA-620-5M-...**
	125	625	5,3	1,1	5,0	**PHG DA-625-5M-...**
	126	630	5,3	1,1	5,0	**PHG DA-630-5M-...**
	127	635	5,3	1,1	5,0	**PHG DA-635-5M-...**
	128	640	5,3	1,1	5,0	**PHG DA-640-5M-...**
	129	645	5,3	1,1	5,0	**PHG DA-645-5M-...**
	130	650	5,3	1,1	5,0	**PHG DA-650-5M-...**
	131	655	5,3	1,1	5,0	**PHG DA-655-5M-...**
	134	670	5,3	1,1	5,0	**PHG DA-670-5M-...**
	135	675	5,3	1,1	5,0	**PHG DA-675-5M-...**
	137	685	5,3	1,1	5,0	**PHG DA-685-5M-...**
	138	690	5,3	1,1	5,0	**PHG DA-690-5M-...**
	139	695	5,3	1,1	5,0	**PHG DA-695-5M-...**
	140	700	5,3	1,1	5,0	**PHG DA-700-5M-...**
	142	710	5,3	1,1	5,0	**PHG DA-715-5M-...**
	142	710	5,3	1,1	5,0	**PHG DA-710-5M-...**
	144	720	5,3	1,1	5,0	**PHG DA-720-5M-...**
	145	725	5,3	1,1	5,0	**PHG DA-725-5M-...**
	148	740	5,3	1,1	5,0	**PHG DA-740-5M-...**
	149	745	5,3	1,1	5,0	**PHG DA-745-5M-...**
	150	750	5,3	1,1	5,0	**PHG DA-750-5M-...**
	151	755	5,3	1,1	5,0	**PHG DA-755-5M-...**
	154	770	5,3	1,1	5,0	**PHG DA-770-5M-...**
	155	775	5,3	1,1	5,0	**PHG DA-775-5M-...**
	156	780	5,3	1,1	5,0	**PHG DA-780-5M-...**
	158	790	5,3	1,1	5,0	**PHG DA-790-5M-...**
	160	800	5,3	1,1	5,0	**PHG DA-800-5M-...**
	162	810	5,3	1,1	5,0	**PHG DA-810-5M-...**
	165	825	5,3	1,1	5,0	**PHG DA-825-5M-...**
	166	830	5,3	1,1	5,0	**PHG DA-830-5M-...**
	167	835	5,3	1,1	5,0	**PHG DA-835-5M-...**
	170	850	5,3	1,1	5,0	**PHG DA-850-5M-...**
	172	860	5,3	1,1	5,0	**PHG DA-860-5M-...**
	174	870	5,3	1,1	5,0	**PHG DA-870-5M-...**
	178	890	5,3	1,1	5,0	**PHG DA-890-5M-...**
	180	900	5,3	1,1	5,0	**PHG DA-900-5M-...**

Sección	Número de dientes por cara	Dimensiones Diámetro primitivo	h	A	p	Designación
–	–	mm				–
D-5M	182	910	5,3	1,1	5,0	**PHG DA-910-5M-...**
	184	920	5,3	1,1	5,0	**PHG DA-920-5M-...**
	185	925	5,3	1,1	5,0	**PHG DA-925-5M-...**
	187	935	5,3	1,1	5,0	**PHG DA-935-5M-...**
	188	940	5,3	1,1	5,0	**PHG DA-940-5M-...**
	190	950	5,3	1,1	5,0	**PHG DA-950-5M-...**
	192	960	5,3	1,1	5,0	**PHG DA-960-5M-...**
	193	965	5,3	1,1	5,0	**PHG DA-965-5M-...**
	195	975	5,3	1,1	5,0	**PHG DA-975-5M-...**
	196	980	5,3	1,1	5,0	**PHG DA-980-5M-...**
	200	1 000	5,3	1,1	5,0	**PHG DA-1000-5M-...**
	205	1 025	5,3	1,1	5,0	**PHG DA-1025-5M-...**
	207	1 035	5,3	1,1	5,0	**PHG DA-1035-5M-...**
	210	1 050	5,3	1,1	5,0	**PHG DA-1050-5M-...**
	220	1 100	5,3	1,1	5,0	**PHG DA-1100-5M-...**
	223	1 115	5,3	1,1	5,0	**PHG DA-1115-5M-...**
	225	1 125	5,3	1,1	5,0	**PHG DA-1125-5M-...**
	227	1 135	5,3	1,1	5,0	**PHG DA-1135-5M-...**
	229	1 145	5,3	1,1	5,0	**PHG DA-1145-5M-...**
	235	1 175	5,3	1,1	5,0	**PHG DA-1175-5M-...**
	236	1 180	5,3	1,1	5,0	**PHG DA-1180-5M-...**
	239	1 195	5,3	1,1	5,0	**PHG DA-1195-5M-...**
	240	1 200	5,3	1,1	5,0	**PHG DA-1200-5M-...**
	242	1 210	5,3	1,1	5,0	**PHG DA-1210-5M-...**
	245	1 225	5,3	1,1	5,0	**PHG DA-1225-5M-...**
	250	1 250	5,3	1,1	5,0	**PHG DA-1250-5M-...**
	254	1 270	5,3	1,1	5,0	**PHG DA-1270-5M-...**
	258	1 290	5,3	1,1	5,0	**PHG DA-1290-5M-...**
	259	1 295	5,3	1,1	5,0	**PHG DA-1295-5M-...**
	260	1 300	5,3	1,1	5,0	**PHG DA-1300-5M-...**
	268	1 340	5,3	1,1	5,0	**PHG DA-1340-5M-...**
	270	1 350	5,3	1,1	5,0	**PHG DA-1350-5M-...**
	275	1 375	5,3	1,1	5,0	**PHG DA-1375-5M-...**
	280	1 400	5,3	1,1	5,0	**PHG DA-1400-5M-...**
	282	1 410	5,3	1,1	5,0	**PHG DA-1410-5M-...**
	284	1 420	5,3	1,1	5,0	**PHG DA-1420-5M-...**
	290	1 450	5,3	1,1	5,0	**PHG DA-1450-5M-...**
	291	1 455	5,3	1,1	5,0	**PHG DA-1455-5M-...**
	300	1 500	5,3	1,1	5,0	**PHG DA-1500-5M-...**
	319	1 595	5,3	1,1	5,0	**PHG DA-1595-5M-...**
	320	1 600	5,3	1,1	5,0	**PHG DA-1600-5M-...**
	337	1 685	5,3	1,1	5,0	**PHG DA-1685-5M-...**
	338	1 690	5,3	1,1	5,0	**PHG DA-1690-5M-...**
D-8M	64	512	8,2	1,4	8,0	**PHG DA-512-8M-...**
	65	520	8,2	1,4	8,0	**PHG DA-520-8M-...**
	67	536	8,2	1,4	8,0	**PHG DA-536-8M-...**
	68	544	8,2	1,4	8,0	**PHG DA-544-8M-...**
	70	560	8,2	1,4	8,0	**PHG DA-560-8M-...**
	71	568	8,2	1,4	8,0	**PHG DA-568-8M-...**
	72	576	8,2	1,4	8,0	**PHG DA-576-8M-...**
	73	584	8,2	1,4	8,0	**PHG DA-584-8M-...**
	74	592	8,2	1,4	8,0	**PHG DA-592-8M-...**
	75	600	8,2	1,4	8,0	**PHG DA-600-8M-...**
	76	608	8,2	1,4	8,0	**PHG DA-608-8M**

Disponibilidad de correas en diámetros no estándar.
Para completar la designación, añada la anchura de la correa en mm.
Correas dobles HiTD sólo disponibles con perfil de dientes simétricos (DA).
Las mangas están disponibles con diferentes anchuras. Por favor contacte con su Concesionario Oficial SKF.

BECANI SOLUCIONES INDUSTRIALES

www.becani.com-becani@becani.com- Tlf: 881986561

Sección	Número de dientes por cara	Dimensiones Diámetro primitivo	h	A	p	Designación
–	–	mm				–
D-8M	78	624	8,2	1,4	8,0	PHG DA-624-8M-...
	79	632	8,2	1,4	8,0	PHG DA-632-8M-...
	80	640	8,2	1,4	8,0	PHG DA-640-8M-...
	81	648	8,2	1,4	8,0	PHG DA-648-8M-...
	82	656	8,2	1,4	8,0	PHG DA-656-8M-...
	85	680	8,2	1,4	8,0	PHG DA-680-8M-...
	86	688	8,2	1,4	8,0	PHG DA-688-8M-...
	87	696	8,2	1,4	8,0	PHG DA-696-8M-...
	89	712	8,2	1,4	8,0	PHG DA-712-8M-...
	90	720	8,2	1,4	8,0	PHG DA-720-8M-...
	91	728	8,2	1,4	8,0	PHG DA-728-8M-...
	92	736	8,2	1,4	8,0	PHG DA-736-8M-...
	95	760	8,2	1,4	8,0	PHG DA-760-8M-...
	97	776	8,2	1,4	8,0	PHG DA-776-8M-...
	98	784	8,2	1,4	8,0	PHG DA-784-8M-...
	99	792	8,2	1,4	8,0	PHG DA-792-8M-...
	100	800	8,2	1,4	8,0	PHG DA-800-8M-...
	102	816	8,2	1,4	8,0	PHG DA-816-8M-...
	103	824	8,2	1,4	8,0	PHG DA-824-8M-...
	105	840	8,2	1,4	8,0	PHG DA-840-8M-...
	106	848	8,2	1,4	8,0	PHG DA-848-8M-...
	107	856	8,2	1,4	8,0	PHG DA-856-8M-...
	108	864	8,2	1,4	8,0	PHG DA-864-8M-...
	109	872	8,2	1,4	8,0	PHG DA-872-8M-...
	110	880	8,2	1,4	8,0	PHG DA-880-8M-...
	112	896	8,2	1,4	8,0	PHG DA-896-8M-...
	114	912	8,2	1,4	8,0	PHG DA-912-8M-...
	115	920	8,2	1,4	8,0	PHG DA-920-8M-...
	116	928	8,2	1,4	8,0	PHG DA-928-8M-...
	117	936	8,2	1,4	8,0	PHG DA-936-8M-...
	118	944	8,2	1,4	8,0	PHG DA-944-8M-...
	119	952	8,2	1,4	8,0	PHG DA-952-8M-...
	120	960	8,2	1,4	8,0	PHG DA-960-8M-...
	121	968	8,2	1,4	8,0	PHG DA-968-8M-...
	122	976	8,2	1,4	8,0	PHG DA-976-8M-...
	125	1 000	8,2	1,4	8,0	PHG DA-1000-8M-...
	127	1 016	8,2	1,4	8,0	PHG DA-1016-8M-...
	128	1 024	8,2	1,4	8,0	PHG DA-1024-8M-...
	130	1 040	8,2	1,4	8,0	PHG DA-1040-8M-...
	132	1 056	8,2	1,4	8,0	PHG DA-1056-8M-...
	133	1 064	8,2	1,4	8,0	PHG DA-1064-8M-...
	135	1 080	8,2	1,4	8,0	PHG DA-1080-8M-...
	136	1 088	8,2	1,4	8,0	PHG DA-1088-8M-...
	138	1 104	8,2	1,4	8,0	PHG DA-1104-8M-...
	139	1 112	8,2	1,4	8,0	PHG DA-1112-8M
	140	1 120	8,2	1,4	8,0	PHG DA-1120-8M-...
	141	1 128	8,2	1,4	8,0	PHG DA-1128-8M-...
	142	1 136	8,2	1,4	8,0	PHG DA-1136-8M-...
	144	1 152	8,2	1,4	8,0	PHG DA-1152-8M-...
	145	1 160	8,2	1,4	8,0	PHG DA-1160-8M-...
	146	1 168	8,2	1,4	8,0	PHG DA-1168-8M-...
	148	1 184	8,2	1,4	8,0	PHG DA-1184-8M-...
	149	1 192	8,2	1,4	8,0	PHG DA-1192-8M
	150	1 200	8,2	1,4	8,0	PHG DA-1200-8M-...
	151	1 208	8,2	1,4	8,0	PHG DA-1208-8M-...
	152	1 216	8,2	1,4	8,0	PHG DA-1216-8M-...
	153	1 224	8,2	1,4	8,0	PHG DA-1224-8M-...
	155	1 240	8,2	1,4	8,0	PHG DA-1240-8M-...
	156	1 248	8,2	1,4	8,0	PHG DA-1248-8M-...
	157	1 256	8,2	1,4	8,0	PHG DA-1256-8M-...
	158	1 264	8,2	1,4	8,0	PHG DA-1264-8M-...
	159	1 272	8,2	1,4	8,0	PHG DA-1272-8M-...
	160	1 280	8,2	1,4	8,0	PHG DA-1280-8M-...
	163	1 304	8,2	1,4	8,0	PHG DA-1304-8M-...
	164	1 312	8,2	1,4	8,0	PHG DA-1312-8M-...
	165	1 320	8,2	1,4	8,0	PHG DA-1320-8M-...
	166	1 328	8,2	1,4	8,0	PHG DA-1328-8M-...
	168	1 344	8,2	1,4	8,0	PHG DA-1344-8M-...
	169	1 352	8,2	1,4	8,0	PHG DA-1352-8M-...
	170	1 360	8,2	1,4	8,0	PHG DA-1360-8M-...
	172	1 376	8,2	1,4	8,0	PHG DA-1376-8M-...
	174	1 392	8,2	1,4	8,0	PHG DA-1392-8M-...
	175	1 400	8,2	1,4	8,0	PHG DA-1400-8M-...
	177	1 416	8,2	1,4	8,0	PHG DA-1416-8M-...
	178	1 424	8,2	1,4	8,0	PHG DA-1424-8M-...
	179	1 432	8,2	1,4	8,0	PHG DA-1432-8M-...

Sección	Número de dientes por cara	Dimensiones Diámetro primitivo	h	A	p	Designación
–	–	mm				–
D-8M	180	1 440	8,2	1,4	8,0	PHG DA-1440-8M-...
	182	1 456	8,2	1,4	8,0	PHG DA-1456-8M-...
	183	1 464	8,2	1,4	8,0	PHG DA-1464-8M-...
	185	1 480	8,2	1,4	8,0	PHG DA-1480-8M-...
	189	1 512	8,2	1,4	8,0	PHG DA-1512-8M-...
	190	1 520	8,2	1,4	8,0	PHG DA-1520-8M-...
	192	1 536	8,2	1,4	8,0	PHG DA-1536-8M-...
	194	1 552	8,2	1,4	8,0	PHG DA-1552-8M-...
	195	1 560	8,2	1,4	8,0	PHG DA-1560-8M-...
	197	1 576	8,2	1,4	8,0	PHG DA-1576-8M-...
	200	1 600	8,2	1,4	8,0	PHG DA-1600-8M-...
	205	1 640	8,2	1,4	8,0	PHG DA-1640-8M-...
	206	1 648	8,2	1,4	8,0	PHG DA-1648-8M-...
	210	1 680	8,2	1,4	8,0	PHG DA-1680-8M-...
	212	1 696	8,2	1,4	8,0	PHG DA-1696-8M-...
	216	1 728	8,2	1,4	8,0	PHG DA-1728-8M-...
	220	1 760	8,2	1,4	8,0	PHG DA-1760-8M-...
	223	1 784	8,2	1,4	8,0	PHG DA-1784-8M-...
	224	1 792	8,2	1,4	8,0	PHG DA-1792-8M-...
	225	1 800	8,2	1,4	8,0	PHG DA-1800-8M-...
	232	1 856	8,2	1,4	8,0	PHG DA-1856-8M-...
	237	1 896	8,2	1,4	8,0	PHG DA-1896-8M-...
	238	1 904	8,2	1,4	8,0	PHG DA-1904-8M-...
	240	1 920	8,2	1,4	8,0	PHG DA-1920-8M-...
	242	1 936	8,2	1,4	8,0	PHG DA-1936-8M-...
	244	1 952	8,2	1,4	8,0	PHG DA-1952-8M-...
	250	2 000	8,2	1,4	8,0	PHG DA-2000-8M-...
	260	2 080	8,2	1,4	8,0	PHG DA-2080-8M-...
	262	2 096	8,2	1,4	8,0	PHG DA-2096-8M-...
	263	2 104	8,2	1,4	8,0	PHG DA-2104-8M-...
	267	2 136	8,2	1,4	8,0	PHG DA-2136-8M-...
	270	2 160	8,2	1,4	8,0	PHG DA-2160-8M-...
	276	2 208	8,2	1,4	8,0	PHG DA-2208-8M-...
	280	2 240	8,2	1,4	8,0	PHG DA-2240-8M-...
	281	2 248	8,2	1,4	8,0	PHG DA-2248-8M-...
	284	2 272	8,2	1,4	8,0	PHG DA-2272-8M-...
	288	2 304	8,2	1,4	8,0	PHG DA-2304-8M-...
	291	2 328	8,2	1,4	8,0	PHG DA-2328-8M-...
	299	2 392	8,2	1,4	8,0	PHG DA-2392-8M-...
	300	2 400	8,2	1,4	8,0	PHG DA-2400-8M-...
	313	2 504	8,2	1,4	8,0	PHG DA-2504-8M-...
	323	2 584	8,2	1,4	8,0	PHG DA-2584-8M-...
	325	2 600	8,2	1,4	8,0	PHG DA-2600-8M-...
	332	2 656	8,2	1,4	8,0	PHG DA-2656-8M-...
	342	2 736	8,2	1,4	8,0	PHG DA-2736-8M-...
	350	2 800	8,2	1,4	8,0	PHG DA-2800-8M-...
	381	3 048	8,2	1,4	8,0	PHG DA-3048-8M-...
	390	3 120	8,2	1,4	8,0	PHG DA-3120-8M-...
	396	3 168	8,2	1,4	8,0	PHG DA-3168-8M-...
	400	3 200	8,2	1,4	8,0	PHG DA-3200-8M-...
	410	3 280	8,2	1,4	8,0	PHG DA-3280-8M-...
	425	3 400	8,2	1,4	8,0	PHG DA-3400-8M-...
	450	3 600	8,2	1,4	8,0	PHG DA-3600-8M-...
	465	3 720	8,2	1,4	8,0	PHG DA-3720-8M-...
	478	3 824	8,2	1,4	8,0	PHG DA-3824-8M-...
	483	3 864	8,2	1,4	8,0	PHG DA-3864-8M-...
	500	4 000	8,2	1,4	8,0	PHG DA-4000-8M-...
	525	4 200	8,2	1,4	8,0	PHG DA-4200-8M-...
	550	4 400	8,2	1,4	8,0	PHG DA-4400-8M-...
	640	5 120	8,2	1,4	8,0	PHG DA-5120-8M-...
	700	5 600	8,2	1,4	8,0	PHG DA-5600-8M-...
	745	5 960	8,2	1,4	8,0	PHG DA-5960-8M-...
	825	6 600	8,2	1,4	8,0	PHG DA-6600-8M-...
	860	6 880	8,2	1,4	8,0	PHG DA-6880-8M-...
D-14M	115	1 610	14,8	2,8	14,0	PHG DA-1610-14M-...
	118	1 652	14,8	2,8	14,0	PHG DA-1652-14M-...
	125	1 750	14,8	2,8	14,0	PHG DA-1750-14M-...
	126	1 764	14,8	2,8	14,0	PHG DA-1764-14M-...
	127	1 778	14,8	2,8	14,0	PHG DA-1778-14M-...
	128	1 792	14,8	2,8	14,0	PHG DA-1792-14M-...
	129	1 806	14,8	2,8	14,0	PHG DA-1806-14M-...
	130	1 820	14,8	2,8	14,0	PHG DA-1820-14M-...
	135	1 890	14,8	2,8	14,0	PHG DA-1890-14M-...
	138	1 932	14,8	2,8	14,0	PHG DA-1932-14M-...
	139	1 946	14,8	2,8	14,0	PHG DA-1946-14M-...
	140	1 960	14,8	2,8	14,0	PHG DA-1960-14M-...

Disponibilidad de correas en diámetros no estándar.
Para completar la designación, añada la anchura de la correa en mm.
Correas dobles HiTD sólo disponibles con perfil de dientes simétricos (DA).
Las mangas están disponibles con diferentes anchuras. Por favor contacte con su Concesionario Oficial SKF.

BECANI SOLUCIONES INDUSTRIALES

www.becani.com-becani@becani.com- Tlf: 881986561

Correas HiTD de dos caras
D-14M

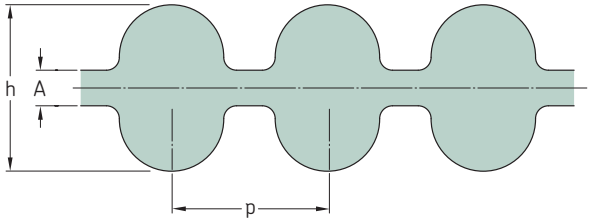

Sección	Número de dientes por cara	Dimensiones Diámetro primitivo	h	A	p	Designación
–	–	mm				–
D-14M	143	2 002	14,8	2,8	14,0	**PHG DA-2002-14M-...**
	150	2 100	14,8	2,8	14,0	**PHG DA-2100-14M-...**
	160	2 240	14,8	2,8	14,0	**PHG DA-2240-14M-...**
	165	2 310	14,8	2,8	14,0	**PHG DA-2310-14M-...**
	175	2 450	14,8	2,8	14,0	**PHG DA-2450-14M-...**
	185	2 590	14,8	2,8	14,0	**PHG DA-2590-14M-...**
	190	2 660	14,8	2,8	14,0	**PHG DA-2660-14M-...**
	200	2 800	14,8	2,8	14,0	**PHG DA-2800-14M-...**
	222	3 108	14,8	2,8	14,0	**PHG DA-3108-14M-...**
	225	3 150	14,8	2,8	14,0	**PHG DA-3150-14M-...**
	236	3 304	14,8	2,8	14,0	**PHG DA-3304-14M-...**
	240	3 360	14,8	2,8	14,0	**PHG DA-3360-14M-...**
	250	3 500	14,8	2,8	14,0	**PHG DA-3500-14M-...**
	275	3 850	14,8	2,8	14,0	**PHG DA-3850-14M-...**
	309	4 326	14,8	2,8	14,0	**PHG DA-4326-14M-...**
	324	4 536	14,8	2,8	14,0	**PHG DA-4536-14M-...**
	327	4 578	14,8	2,8	14,0	**PHG DA-4578-14M-...**
	340	4 760	14,8	2,8	14,0	**PHG DA-4760-14M-...**
	354	4 956	14,8	2,8	14,0	**PHG DA-4956-14M-...**
	360	5 040	14,8	2,8	14,0	**PHG DA-5040-14M-...**
	380	5 320	14,8	2,8	14,0	**PHG DA-5320-14M-...**
	410	5 740	14,8	2,8	14,0	**PHG DA-5740-14M-...**
	424	5 936	14,8	2,8	14,0	**PHG DA-5936-14M-...**
	440	6 160	14,8	2,8	14,0	**PHG DA-6160-14M-...**
	490	6 860	14,8	2,8	14,0	**PHG DA-6860-14M-...**

BECANI
SOLUCIONES INDUSTRIALES

Disponibilidad de correas en diámetros no estándar.
Para completar la designación, añada la anchura de la correa en mm.
Correas dobles HiTD sólo disponibles con perfil de dientes simétricos (DA).
Las mangas están disponibles con diferentes anchuras. Por favor contacte con su Concesionario Oficial SKF.

www.becani.com-becani@becani.com- Tlf: 881986561

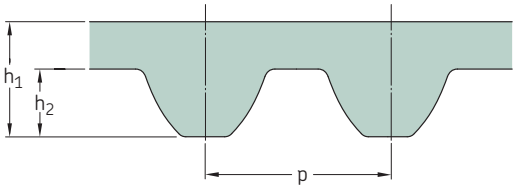

Sección	Número de dientes	Dimensiones Diámetro primitivo		h_1	h_2	p	Designación
–	–	pulg.	mm				–
S2M	30	2,36	60	1,36	0,76	2	PHG S2M-60-...
	40	3,15	80	1,36	0,76	2	PHG S2M-80-...
	48	3,78	96	1,36	0,76	2	PHG S2M-96-...
	55	4,33	110	1,36	0,76	2	PHG S2M-110-...
	60	4,72	120	1,36	0,76	2	PHG S2M-120-...
	63	4,96	126	1,36	0,76	2	PHG S2M-126-...
	64	5,04	128	1,36	0,76	2	PHG S2M-128-...
	65	5,12	130	1,36	0,76	2	PHG S2M-130-...
	66	5,20	132	1,36	0,76	2	PHG S2M-132-...
	67	5,28	134	1,36	0,76	2	PHG S2M-134-...
	69	5,43	138	1,36	0,76	2	PHG S2M-138-...
	73	5,75	146	1,36	0,76	2	PHG S2M-146-...
	76	5,98	152	1,36	0,76	2	PHG S2M-152-...
	78	6,14	156	1,36	0,76	2	PHG S2M-156-...
	80	6,30	160	1,36	0,76	2	PHG S2M-160-...
	84	6,61	168	1,36	0,76	2	PHG S2M-168-...
	90	7,09	180	1,36	0,76	2	PHG S2M-180-...
	91	7,17	182	1,36	0,76	2	PHG S2M-182-...
	92	7,24	184	1,36	0,76	2	PHG S2M-184-...
	93	7,32	186	1,36	0,76	2	PHG S2M-186-...
	96	7,56	192	1,36	0,76	2	PHG S2M-192-...
	97	7,64	194	1,36	0,76	2	PHG S2M-194-...
	99	7,80	198	1,36	0,76	2	PHG S2M-198-...
	100	7,87	200	1,36	0,76	2	PHG S2M-200-...
	101	7,95	202	1,36	0,76	2	PHG S2M-202-...
	102	8,03	204	1,36	0,76	2	PHG S2M-204-...
	112	8,82	224	1,36	0,76	2	PHG S2M-224-...
	117	9,21	234	1,36	0,76	2	PHG S2M-234-...
	118	9,29	236	1,36	0,76	2	PHG S2M-236-...
	120	9,45	240	1,36	0,76	2	PHG S2M-240-...
	122	9,61	244	1,36	0,76	2	PHG S2M-244-...
	125	9,84	250	1,36	0,76	2	PHG S2M-250-...
	130	10,24	260	1,36	0,76	2	PHG S2M-260-...
	132	10,39	264	1,36	0,76	2	PHG S2M-264-...
	144	11,34	288	1,36	0,76	2	PHG S2M-288-...
	156	12,28	312	1,36	0,76	2	PHG S2M-312-...
	158	12,44	316	1,36	0,76	2	PHG S2M-316-...
	168	13,23	336	1,36	0,76	2	PHG S2M-336-...
	177	13,94	354	1,36	0,76	2	PHG S2M-354-...
	210	16,54	420	1,36	0,76	2	PHG S2M-420-...
	247	19,45	494	1,36	0,76	2	PHG S2M-494-...
	290	22,83	580	1,36	0,76	2	PHG S2M-580-...
	1500	118,11	3 000	1,36	0,76	2	PHG S2M-3000-...
	1850	145,67	3 700	1,36	0,76	2	PHG S2M-3700-...
S3M	40	4,72	120	2,20	1,14	3	PHG S3M-120-...
	43	5,08	129	2,20	1,14	3	PHG S3M-129-...
	48	5,67	144	2,20	1,14	3	PHG S3M-144-...
	50	5,91	150	2,20	1,14	3	PHG S3M-150-...
	52	6,14	156	2,20	1,14	3	PHG S3M-156-...
	54	6,38	162	2,20	1,14	3	PHG S3M-162-...
	55	6,50	165	2,20	1,14	3	PHG S3M-165-...
	57	6,73	171	2,20	1,14	3	PHG S3M-171-...
	58	6,85	174	2,20	1,14	3	PHG S3M-174-...
	59	6,97	177	2,20	1,14	3	PHG S3M-177-...

Sección	Número de dientes	Dimensiones Diámetro primitivo		h_1	h_2	p	Designación
–	–	pulg.	mm				–
S3M	60	7,09	180	2,20	1,14	3	PHG S3M-180-...
	62	7,32	186	2,20	1,14	3	PHG S3M-186-...
	63	7,44	189	2,20	1,14	3	PHG S3M-189-...
	64	7,56	192	2,20	1,14	3	PHG S3M-192-...
	67	7,91	201	2,20	1,14	3	PHG S3M-201-...
	68	8,03	204	2,20	1,14	3	PHG S3M-204-...
	69	8,15	207	2,20	1,14	3	PHG S3M-207-...
	70	8,27	210	2,20	1,14	3	PHG S3M-210-...
	71	8,39	213	2,20	1,14	3	PHG S3M-213-...
	73	8,62	219	2,20	1,14	3	PHG S3M-219-...
	74	8,74	222	2,20	1,14	3	PHG S3M-222-...
	75	8,86	225	2,20	1,14	3	PHG S3M-225-...
	77	9,09	231	2,20	1,14	3	PHG S3M-231-...
	78	9,21	234	2,20	1,14	3	PHG S3M-234-...
	79	9,33	237	2,20	1,14	3	PHG S3M-237-...
	80	9,45	240	2,20	1,14	3	PHG S3M-240-...
	82	9,69	246	2,20	1,14	3	PHG S3M-246-...
	83	9,80	249	2,20	1,14	3	PHG S3M-249-...
	84	9,92	252	2,20	1,14	3	PHG S3M-252-...
	85	10,04	255	2,20	1,14	3	PHG S3M-255-...
	88	10,39	264	2,20	1,14	3	PHG S3M-264-...
	89	10,51	267	2,20	1,14	3	PHG S3M-267-...
	92	10,87	276	2,20	1,14	3	PHG S3M-276-...
	94	11,10	282	2,20	1,14	3	PHG S3M-282-...
	96	11,34	288	2,20	1,14	3	PHG S3M-288-...
	97	11,46	291	2,20	1,14	3	PHG S3M-291-...
	98	11,57	294	2,20	1,14	3	PHG S3M-294-...
	99	11,69	297	2,20	1,14	3	PHG S3M-297-...
	100	11,81	300	2,20	1,14	3	PHG S3M-300-...
	104	12,28	312	2,20	1,14	3	PHG S3M-312-...
	106	12,52	318	2,20	1,14	3	PHG S3M-318-...
	107	12,64	321	2,20	1,14	3	PHG S3M-321-...
	109	12,87	327	2,20	1,14	3	PHG S3M-327-...
	110	12,99	330	2,20	1,14	3	PHG S3M-330-...
	111	13,11	333	2,20	1,14	3	PHG S3M-333-...
	113	13,35	339	2,20	1,14	3	PHG S3M-339-...
	115	13,58	345	2,20	1,14	3	PHG S3M-345-...
	117	13,82	351	2,20	1,14	3	PHG S3M-351-...
	118	13,94	354	2,20	1,14	3	PHG S3M-354-...
	119	14,06	357	2,20	1,14	3	PHG S3M-357-...
	120	14,17	360	2,20	1,14	3	PHG S3M-360-...
	121	14,29	363	2,20	1,14	3	PHG S3M-363-...
	123	14,53	369	2,20	1,14	3	PHG S3M-369-...
	128	15,12	384	2,20	1,14	3	PHG S3M-384-...
	135	15,94	405	2,20	1,14	3	PHG S3M-405-...
	136	16,06	408	2,20	1,14	3	PHG S3M-408-...
	139	16,42	417	2,20	1,14	3	PHG S3M-417-...
	140	16,54	420	2,20	1,14	3	PHG S3M-420-...
	144	17,01	432	2,20	1,14	3	PHG S3M-432-...
	149	17,60	447	2,20	1,14	3	PHG S3M-447-...
	151	17,83	453	2,20	1,14	3	PHG S3M-453-...
	153	18,07	459	2,20	1,14	3	PHG S3M-459-...
	155	18,31	465	2,20	1,14	3	PHG S3M-465-...
	156	18,43	468	2,20	1,14	3	PHG S3M-468-...
	162	19,13	486	2,20	1,14	3	PHG S3M-486-...

Para completar la designación, añada la anchura de la correa en mm.
Disponibilidad de correas en diámetros no estándar.
Mangas disponibles en diferentes anchuras. Para más información, contacte con su Concesionario Oficial SKF.
Para la versión de poliuretano, añada "PU" al tipo de perfil. Por ejemplo PHG S14MPU-1000-...

www.becani.com-becani@becani.com- Tlf: 881986561

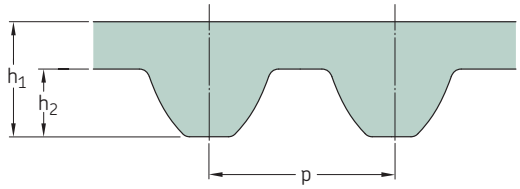

Sección	Número de dientes	Dimensiones Diámetro primitivo		h_1	h_2	p	Designación
–	–	pulg.	mm				–
S3M	167	19,72	501	2,20	1,14	3	**PHG S3M-501-...**
	168	19,84	504	2,20	1,14	3	**PHG S3M-504-...**
	169	19,96	507	2,20	1,14	3	**PHG S3M-507-...**
	179	21,14	537	2,20	1,14	3	**PHG S3M-537-...**
	188	22,20	564	2,20	1,14	3	**PHG S3M-564-...**
	191	22,56	573	2,20	1,14	3	**PHG S3M-573-...**
	195	23,03	585	2,20	1,14	3	**PHG S3M-585-...**
	199	23,50	597	2,20	1,14	3	**PHG S3M-597-...**
	202	23,86	606	2,20	1,14	3	**PHG S3M-606-...**
	207	24,45	621	2,20	1,14	3	**PHG S3M-621-...**
	211	24,92	633	2,20	1,14	3	**PHG S3M-633-...**
	212	25,04	636	2,20	1,14	3	**PHG S3M-636-...**
	217	25,63	651	2,20	1,14	3	**PHG S3M-651-...**
	219	25,87	657	2,20	1,14	3	**PHG S3M-657-...**
	220	25,98	660	2,20	1,14	3	**PHG S3M-660-...**
	222	26,22	666	2,20	1,14	3	**PHG S3M-666-...**
	230	27,17	690	2,20	1,14	3	**PHG S3M-690-...**
	233	27,52	699	2,20	1,14	3	**PHG S3M-699-...**
	238	28,11	714	2,20	1,14	3	**PHG S3M-714-...**
	240	29,53	750	2,20	1,14	3	**PHG S3M-750-...**
	268	31,65	804	2,20	1,14	3	**PHG S3M-804-...**
	298	35,20	894	2,20	1,14	3	**PHG S3M-894-...**
	350	41,34	1 050	2,20	1,14	3	**PHG S3M-1050-...**
	375	44,29	1 125	2,20	1,14	3	**PHG S3M-1125-...**
	474	55,98	1 422	2,20	1,14	3	**PHG S3M-1422-...**
	532	62,83	1 596	2,20	1,14	3	**PHG S3M-1596-...**
	1465	173,03	4 395	2,20	1,14	3	**PHG S3M-4395-...**
	1568	185,20	4 704	2,20	1,14	3	**PHG S3M-4704-...**
	2170	256,30	6 510	2,20	1,14	3	**PHG S3M-6510-...**
S4.5M	40	7,09	180	2,81	1,71	4.5	**PHG S4.5M-180-...**
	44	7,80	198	2,81	1,71	4.5	**PHG S4.5M-198-...**
	50	8,86	225	2,81	1,71	4.5	**PHG S4.5M-225-...**
	53	9,41	239	2,81	1,71	4.5	**PHG S4.5M-239-...**
	56	9,92	252	2,81	1,71	4.5	**PHG S4.5M-252-...**
	61	10,83	275	2,81	1,71	4.5	**PHG S4.5M-275-...**
	62	10,98	279	2,81	1,71	4.5	**PHG S4.5M-279-...**
	63	11,18	284	2,81	1,71	4.5	**PHG S4.5M-284-...**
	66	11,69	297	2,81	1,71	4.5	**PHG S4.5M-297-...**
	70	12,40	315	2,81	1,71	4.5	**PHG S4.5M-315-...**
	73	12,95	329	2,81	1,71	4.5	**PHG S4.5M-329-...**
	74	13,11	333	2,81	1,71	4.5	**PHG S4.5M-333-...**
	75	13,31	338	2,81	1,71	4.5	**PHG S4.5M-338-...**
	76	13,46	342	2,81	1,71	4.5	**PHG S4.5M-342-...**
	78	13,82	351	2,81	1,71	4.5	**PHG S4.5M-351-...**
	80	14,17	360	2,81	1,71	4.5	**PHG S4.5M-360-...**
	82	14,53	369	2,81	1,71	4.5	**PHG S4.5M-369-...**
	84	15,04	382	2,81	1,71	4.5	**PHG S4.5M-382-...**
	86	15,24	387	2,81	1,71	4.5	**PHG S4.5M-387-...**
	88	15,59	396	2,81	1,71	4.5	**PHG S4.5M-396-...**
	92	16,30	414	2,81	1,71	4.5	**PHG S4.5M-414-...**
	97	17,20	437	2,81	1,71	4.5	**PHG S4.5M-437-...**
	100	17,72	450	2,81	1,71	4.5	**PHG S4.5M-450-...**
	112	19,84	504	2,81	1,71	4.5	**PHG S4.5M-504-...**
	124	21,97	558	2,81	1,71	4.5	**PHG S4.5M-558-...**

Sección	Número de dientes	Dimensiones Diámetro primitivo		h_1	h_2	p	Designación
–	–	pulg.	mm				–
S4.5M	125	22,17	563	2,81	1,71	4.5	**PHG S4.5M-563-...**
	140	24,80	630	2,81	1,71	4.5	**PHG S4.5M-630-...**
	145	25,71	653	2,81	1,71	4.5	**PHG S4.5M-653-...**
	158	27,99	711	2,81	1,71	4.5	**PHG S4.5M-711-...**
	192	34,02	864	2,81	1,71	4.5	**PHG S4.5M-864-...**
	201	35,63	905	2,81	1,71	4.5	**PHG S4.5M-905-...**
	207	36,69	932	2,81	1,71	4.5	**PHG S4.5M-932-...**
S5M	30	5,91	150	3,41	1,91	5	**PHG S5M-150-...**
	40	7,87	200	3,41	1,91	5	**PHG S5M-200-...**
	50	9,84	250	3,41	1,91	5	**PHG S5M-250-...**
	51	10,04	255	3,41	1,91	5	**PHG S5M-255-...**
	53	10,43	265	3,41	1,91	5	**PHG S5M-265-...**
	54	10,63	270	3,41	1,91	5	**PHG S5M-270-...**
	57	11,22	285	3,41	1,91	5	**PHG S5M-285-...**
	59	11,61	295	3,41	1,91	5	**PHG S5M-295-...**
	64	12,60	320	3,41	1,91	5	**PHG S5M-320-...**
	65	12,80	325	3,41	1,91	5	**PHG S5M-325-...**
	69	13,58	345	3,41	1,91	5	**PHG S5M-345-...**
	70	13,78	350	3,41	1,91	5	**PHG S5M-350-...**
	75	14,76	375	3,41	1,91	5	**PHG S5M-375-...**
	78	15,35	390	3,41	1,91	5	**PHG S5M-390-...**
	80	15,75	400	3,41	1,91	5	**PHG S5M-400-...**
	82	16,14	410	3,41	1,91	5	**PHG S5M-410-...**
	85	16,73	425	3,41	1,91	5	**PHG S5M-425-...**
	90	17,72	450	3,41	1,91	5	**PHG S5M-450-...**
	95	18,70	475	3,41	1,91	5	**PHG S5M-475-...**
	98	19,29	490	3,41	1,91	5	**PHG S5M-490-...**
	100	19,69	500	3,41	1,91	5	**PHG S5M-500-...**
	104	20,47	520	3,41	1,91	5	**PHG S5M-520-...**
	105	20,67	525	3,41	1,91	5	**PHG S5M-525-...**
	112	22,05	560	3,41	1,91	5	**PHG S5M-560-...**
	113	22,24	565	3,41	1,91	5	**PHG S5M-565-...**
	115	22,64	575	3,41	1,91	5	**PHG S5M-575-...**
	120	23,62	600	3,41	1,91	5	**PHG S5M-600-...**
	125	24,61	625	3,41	1,91	5	**PHG S5M-625-...**
	130	25,59	650	3,41	1,91	5	**PHG S5M-650-...**
	133	26,18	665	3,41	1,91	5	**PHG S5M-665-...**
	134	26,38	670	3,41	1,91	5	**PHG S5M-670-...**
	135	26,57	675	3,41	1,91	5	**PHG S5M-675-...**
	140	27,56	700	3,41	1,91	5	**PHG S5M-700-...**
	150	29,53	750	3,41	1,91	5	**PHG S5M-750-...**
	153	30,12	765	3,41	1,91	5	**PHG S5M-765-...**
	156	30,71	780	3,41	1,91	5	**PHG S5M-780-...**
	160	31,50	800	3,41	1,91	5	**PHG S5M-800-...**
	162	31,89	810	3,41	1,91	5	**PHG S5M-810-...**
	165	32,48	825	3,41	1,91	5	**PHG S5M-825-...**
	166	32,68	830	3,41	1,91	5	**PHG S5M-830-...**
	170	33,46	850	3,41	1,91	5	**PHG S5M-850-...**
	178	35,04	890	3,41	1,91	5	**PHG S5M-890-...**
	180	35,43	900	3,41	1,91	5	**PHG S5M-900-...**
	190	37,40	950	3,41	1,91	5	**PHG S5M-950-...**
	195	38,39	975	3,41	1,91	5	**PHG S5M-975-...**
	200	39,37	1 000	3,41	1,91	5	**PHG S5M-1000-...**
	210	41,34	1 050	3,41	1,91	5	**PHG S5M-1050-...**

Para completar la designación, añada la anchura de la correa en mm.
Disponibilidad de correas en diámetros no estándar.
Mangas disponibles en diferentes anchuras. Para más información, contacte con su Concesionario Oficial SKF.
Para la versión de poliuretano, añada "PU" al tipo de perfil. Por ejemplo PHG S14MPU-1000-...

BECANI SOLUCIONES INDUSTRIALES
www.becani.com-becani@becani.com- Tlf: 881986561

Sección	Número de dientes	Dimensiones Diámetro primitivo		h_1	h_2	p	Designación
–	–	pulg.	mm				–
S5M	220	43,31	1 100	3,41	1,91	5	**PHG S5M-1100-...**
	225	44,29	1 125	3,41	1,91	5	**PHG S5M-1125-...**
	229	45,08	1 145	3,41	1,91	5	**PHG S5M-1145-...**
	245	48,23	1 225	3,41	1,91	5	**PHG S5M-1225-...**
	254	50,00	1 270	3,41	1,91	5	**PHG S5M-1270-...**
	270	53,15	1 350	3,41	1,91	5	**PHG S5M-1350-...**
	360	70,87	1 800	3,41	1,91	5	**PHG S5M-1800-...**
	400	78,74	2 000	3,41	1,91	5	**PHG S5M-2000-...**
	614	120,87	3 070	3,41	1,91	5	**PHG S5M-3070-...**
	800	157,48	4 000	3,41	1,91	5	**PHG S5M-4000-...**
S8M	47	14,80	376	5,30	3,05	8	**PHG S8M-376-...**
	48	15,12	384	5,30	3,05	8	**PHG S8M-384-...**
	49	15,43	392	5,30	3,05	8	**PHG S8M-392-...**
	55	17,32	440	5,30	3,05	8	**PHG S8M-440-...**
	60	18,90	480	5,30	3,05	8	**PHG S8M-480-...**
	62	19,53	496	5,30	3,05	8	**PHG S8M-496-...**
	64	20,16	512	5,30	3,05	8	**PHG S8M-512-...**
	65	20,47	520	5,30	3,05	8	**PHG S8M-520-...**
	66	20,79	528	5,30	3,05	8	**PHG S8M-528-...**
	67	21,10	536	5,30	3,05	8	**PHG S8M-536-...**
	70	22,05	560	5,30	3,05	8	**PHG S8M-560-...**
	73	22,99	584	5,30	3,05	8	**PHG S8M-584-...**
	75	23,62	600	5,30	3,05	8	**PHG S8M-600-...**
	79	24,88	632	5,30	3,05	8	**PHG S8M-632-...**
	80	25,20	640	5,30	3,05	8	**PHG S8M-640-...**
	82	25,83	656	5,30	3,05	8	**PHG S8M-656-...**
	85	26,77	680	5,30	3,05	8	**PHG S8M-680-...**
	86	27,09	688	5,30	3,05	8	**PHG S8M-688-...**
	89	28,03	712	5,30	3,05	8	**PHG S8M-712-...**
	90	28,35	720	5,30	3,05	8	**PHG S8M-720-...**
	91	28,66	728	5,30	3,05	8	**PHG S8M-728-...**
	95	29,92	760	5,30	3,05	8	**PHG S8M-760-...**
	96	30,24	768	5,30	3,05	8	**PHG S8M-768-...**
	98	30,87	784	5,30	3,05	8	**PHG S8M-784-...**
	100	31,50	800	5,30	3,05	8	**PHG S8M-800-...**
	103	32,44	824	5,30	3,05	8	**PHG S8M-824-...**
	105	33,07	840	5,30	3,05	8	**PHG S8M-840-...**
	106	33,39	848	5,30	3,05	8	**PHG S8M-848-...**
	108	34,02	864	5,30	3,05	8	**PHG S8M-864-...**
	109	34,33	872	5,30	3,05	8	**PHG S8M-872-...**
	110	34,65	880	5,30	3,05	8	**PHG S8M-880-...**
	112	35,28	896	5,30	3,05	8	**PHG S8M-896-...**
	114	35,91	912	5,30	3,05	8	**PHG S8M-912-...**
	115	36,22	920	5,30	3,05	8	**PHG S8M-920-...**
	116	36,54	928	5,30	3,05	8	**PHG S8M-928-...**
	118	37,17	944	5,30	3,05	8	**PHG S8M-944-...**
	120	37,80	960	5,30	3,05	8	**PHG S8M-960-...**
	122	38,43	976	5,30	3,05	8	**PHG S8M-976-...**
	123	38,74	984	5,30	3,05	8	**PHG S8M-984-...**
	124	39,06	992	5,30	3,05	8	**PHG S8M-992-...**
	125	39,37	1 000	5,30	3,05	8	**PHG S8M-1000-...**
	126	39,69	1 008	5,30	3,05	8	**PHG S8M-1008-...**
	129	40,63	1 032	5,30	3,05	8	**PHG S8M-1032-...**
	130	40,94	1 040	5,30	3,05	8	**PHG S8M-1040-...**
	132	41,57	1 056	5,30	3,05	8	**PHG S8M-1056-...**
	133	41,89	1 064	5,30	3,05	8	**PHG S8M-1064-...**
	135	42,52	1 080	5,30	3,05	8	**PHG S8M-1080-...**
	137	43,15	1 096	5,30	3,05	8	**PHG S8M-1096-...**
	138	43,46	1 104	5,30	3,05	8	**PHG S8M-1104-...**
	140	44,09	1 120	5,30	3,05	8	**PHG S8M-1120-...**
	141	44,41	1 128	5,30	3,05	8	**PHG S8M-1128-...**
	142	44,72	1 136	5,30	3,05	8	**PHG S8M-1136-...**
	143	45,04	1 144	5,30	3,05	8	**PHG S8M-1144-...**
	144	45,35	1 152	5,30	3,05	8	**PHG S8M-1152-...**
	145	45,67	1 160	5,30	3,05	8	**PHG S8M-1160-...**
	146	45,98	1 168	5,30	3,05	8	**PHG S8M-1168-...**
	148	46,61	1 184	5,30	3,05	8	**PHG S8M-1184-...**
	149	46,93	1 192	5,30	3,05	8	**PHG S8M-1192-...**
	150	47,24	1 200	5,30	3,05	8	**PHG S8M-1200-...**
	151	47,56	1 208	5,30	3,05	8	**PHG S8M-1208-...**
	152	47,87	1 216	5,30	3,05	8	**PHG S8M-1216-...**
	153	48,19	1 224	5,30	3,05	8	**PHG S8M-1224-...**
	155	48,82	1 240	5,30	3,05	8	**PHG S8M-1240-...**
	156	49,13	1 248	5,30	3,05	8	**PHG S8M-1248-...**
	157	49,45	1 256	5,30	3,05	8	**PHG S8M-1256-...**
	158	49,76	1 264	5,30	3,05	8	**PHG S8M-1264-...**

Sección	Número de dientes	Dimensiones Diámetro primitivo		h_1	h_2	p	Designación
–	–	pulg.	mm				–
S8M	160	50,39	1 280	5,30	3,05	8	**PHG S8M-1280-...**
	162	51,02	1 296	5,30	3,05	8	**PHG S8M-1296-...**
	163	51,34	1 304	5,30	3,05	8	**PHG S8M-1304-...**
	164	51,65	1 312	5,30	3,05	8	**PHG S8M-1312-...**
	165	51,97	1 320	5,30	3,05	8	**PHG S8M-1320-...**
	168	52,91	1 344	5,30	3,05	8	**PHG S8M-1344-...**
	169	53,23	1 352	5,30	3,05	8	**PHG S8M-1352-...**
	170	53,54	1 360	5,30	3,05	8	**PHG S8M-1360-...**
	173	54,49	1 384	5,30	3,05	8	**PHG S8M-1384-...**
	174	54,80	1 392	5,30	3,05	8	**PHG S8M-1392-...**
	175	55,12	1 400	5,30	3,05	8	**PHG S8M-1400-...**
	178	56,06	1 424	5,30	3,05	8	**PHG S8M-1424-...**
	179	56,38	1 432	5,30	3,05	8	**PHG S8M-1432-...**
	180	56,69	1 440	5,30	3,05	8	**PHG S8M-1440-...**
	185	58,27	1 480	5,30	3,05	8	**PHG S8M-1480-...**
	189	59,53	1 512	5,30	3,05	8	**PHG S8M-1512-...**
	191	60,16	1 528	5,30	3,05	8	**PHG S8M-1528-...**
	192	60,47	1 536	5,30	3,05	8	**PHG S8M-1536-...**
	193	60,79	1 544	5,30	3,05	8	**PHG S8M-1544-...**
	194	61,10	1 552	5,30	3,05	8	**PHG S8M-1552-...**
	200	62,99	1 600	5,30	3,05	8	**PHG S8M-1600-...**
	203	63,94	1 624	5,30	3,05	8	**PHG S8M-1624-...**
	204	64,25	1 632	5,30	3,05	8	**PHG S8M-1632-...**
	206	64,88	1 648	5,30	3,05	8	**PHG S8M-1648-...**
	209	65,83	1 672	5,30	3,05	8	**PHG S8M-1672-...**
	210	66,14	1 680	5,30	3,05	8	**PHG S8M-1680-...**
	212	66,77	1 696	5,30	3,05	8	**PHG S8M-1696-...**
	216	68,03	1 728	5,30	3,05	8	**PHG S8M-1728-...**
	220	69,29	1 760	5,30	3,05	8	**PHG S8M-1760-...**
	222	69,92	1 776	5,30	3,05	8	**PHG S8M-1776-...**
	225	70,87	1 800	5,30	3,05	8	**PHG S8M-1800-...**
	239	75,28	1 912	5,30	3,05	8	**PHG S8M-1912-...**
	250	78,74	2 000	5,30	3,05	8	**PHG S8M-2000-...**
	253	79,69	2 024	5,30	3,05	8	**PHG S8M-2024-...**
	254	80,00	2 032	5,30	3,05	8	**PHG S8M-2032-...**
	256	80,63	2 048	5,30	3,05	8	**PHG S8M-2048-...**
	263	82,83	2 104	5,30	3,05	8	**PHG S8M-2104-...**
	280	88,19	2 240	5,30	3,05	8	**PHG S8M-2240-...**
	284	89,45	2 272	5,30	3,05	8	**PHG S8M-2272-...**
	288	90,71	2 304	5,30	3,05	8	**PHG S8M-2304-...**
	300	94,49	2 400	5,30	3,05	8	**PHG S8M-2400-...**
	304	95,75	2 432	5,30	3,05	8	**PHG S8M-2432-...**
	312	98,27	2 496	5,30	3,05	8	**PHG S8M-2496-...**
	317	99,84	2 536	5,30	3,05	8	**PHG S8M-2536-...**
	320	100,79	2 560	5,30	3,05	8	**PHG S8M-2560-...**
	325	102,36	2 600	5,30	3,05	8	**PHG S8M-2600-...**
	350	110,24	2 800	5,30	3,05	8	**PHG S8M-2800-...**
	356	112,13	2 848	5,30	3,05	8	**PHG S8M-2848-...**
	360	113,39	2 880	5,30	3,05	8	**PHG S8M-2880-...**
	375	118,11	3 000	5,30	3,05	8	**PHG S8M-3000-...**
	400	125,98	3 200	5,30	3,05	8	**PHG S8M-3200-...**
	450	141,73	3 600	5,30	3,05	8	**PHG S8M-3600-...**
	465	146,46	3 720	5,30	3,05	8	**PHG S8M-3720-...**
	500	157,48	4 000	5,30	3,05	8	**PHG S8M-4000-...**
	585	184,25	4 680	5,30	3,05	8	**PHG S8M-4680-...**
	617	194,33	4 936	5,30	3,05	8	**PHG S8M-4936-...**
	635	200,00	5 080	5,30	3,05	8	**PHG S8M-5080-...**
	700	220,47	5 600	5,30	3,05	8	**PHG S8M-5600-...**
	712	224,25	5 696	5,30	3,05	8	**PHG S8M-5696-...**
	830	261,42	6 640	5,30	3,05	8	**PHG S8M-6640-...**
S14M	51	28,11	714	10,20	5,30	14	**PHG S14M-714-...**
	72	39,69	1 008	10,20	5,30	14	**PHG S14M-1008-...**
	74	40,79	1 036	10,20	5,30	14	**PHG S14M-1036-...**
	80	44,09	1 120	10,20	5,30	14	**PHG S14M-1120-...**
	85	46,85	1 190	10,20	5,30	14	**PHG S14M-1190-...**
	89	49,06	1 246	10,20	5,30	14	**PHG S14M-1246-...**
	100	55,12	1 400	10,20	5,30	14	**PHG S14M-1400-...**
	104	57,32	1 456	10,20	5,30	14	**PHG S14M-1456-...**
	110	60,63	1 540	10,20	5,30	14	**PHG S14M-1540-...**
	115	63,39	1 610	10,20	5,30	14	**PHG S14M-1610-...**
	118	65,04	1 652	10,20	5,30	14	**PHG S14M-1652-...**
	125	68,90	1 750	10,20	5,30	14	**PHG S14M-1750-...**
	129	71,10	1 806	10,20	5,30	14	**PHG S14M-1806-...**
	135	74,41	1 890	10,20	5,30	14	**PHG S14M-1890-...**
	140	77,17	1 960	10,20	5,30	14	**PHG S14M-1960-...**
	143	78,82	2 002	10,20	5,30	14	**PHG S14M-2002-...**

Para completar la designación, añada la anchura de la correa en mm.
Disponibilidad de correas en diámetros no estándar.
Mangas disponibles en diferentes anchuras. Para más información, contacte con su Concesionario Oficial SKF.
Para la versión de poliuretano, añada "PU" al tipo de perfil. Por ejemplo PHG S14MPU-1000-...

www.becani.com-becani@becani.com- Tlf: 881986561

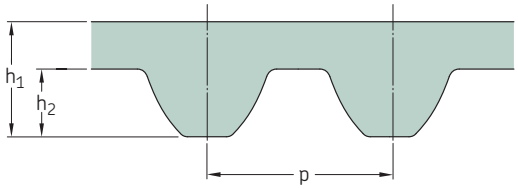

Sección	Número de dientes	Dimensiones Diámetro primitivo					Designación
				h_1	h_2	p	
–	–	pulg.	mm				–
S14M	150	82,68	2 100	10,20	5,30	14	**PHG S14M-2100-...**
	157	86,54	2 198	10,20	5,30	14	**PHG S14M-2198-...**
	160	88,19	2 240	10,20	5,30	14	**PHG S14M-2240-...**
	165	90,94	2 310	10,20	5,30	14	**PHG S14M-2310-...**
	170	93,70	2 380	10,20	5,30	14	**PHG S14M-2380-...**
	175	96,46	2 450	10,20	5,30	14	**PHG S14M-2450-...**
	185	101,97	2 590	10,20	5,30	14	**PHG S14M-2590-...**
	190	104,72	2 660	10,20	5,30	14	**PHG S14M-2660-...**
	200	110,24	2 800	10,20	5,30	14	**PHG S14M-2800-...**
	201	110,79	2 814	10,20	5,30	14	**PHG S14M-2814-...**
	225	124,02	3 150	10,20	5,30	14	**PHG S14M-3150-...**
	250	137,80	3 500	10,20	5,30	14	**PHG S14M-3500-...**
	275	151,57	3 850	10,20	5,30	14	**PHG S14M-3850-...**
	286	157,64	4 004	10,20	5,30	14	**PHG S14M-4004-...**
	315	173,62	4 410	10,20	5,30	14	**PHG S14M-4410-...**
	322	177,48	4 508	10,20	5,30	14	**PHG S14M-4508-...**
	358	197,32	5 012	10,20	5,30	14	**PHG S14M-5012-...**

BECANI
SOLUCIONES INDUSTRIALES

Para completar la designación, añada la anchura de la correa en mm.
Disponibilidad de correas en diámetros no estándar.
Mangas disponibles en diferentes anchuras. Para más información, contacte con su Concesionario Oficial SKF.
Para la versión de poliuretano, añada "PU" al tipo de perfil. Por ejemplo PHG S14MPU-1000-...

www.becani.com-becani@becani.com- Tlf: 881986561

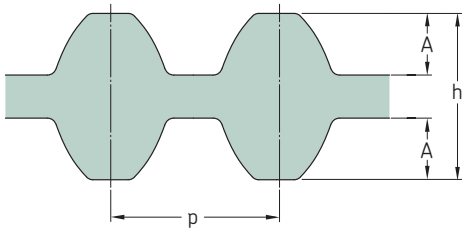

Sección	Número de dientes	Dimensiones Diámetro primitivo		h	A	p	Designación
–	–	pulg.	mm				–
DS5M	100	19,69	500	4,96	1,91	5	**PHG DS5M-500-...**
	104	20,47	520	4,96	1,91	5	**PHG DS5M-520-...**
	105	20,67	525	4,96	1,91	5	**PHG DS5M-525-...**
	112	22,05	560	4,96	1,91	5	**PHG DS5M-560-...**
	113	22,24	565	4,96	1,91	5	**PHG DS5M-565-...**
	115	22,64	575	4,96	1,91	5	**PHG DS5M-575-...**
	120	23,62	600	4,96	1,91	5	**PHG DS5M-600-...**
	125	24,61	625	4,96	1,91	5	**PHG DS5M-625-...**
	130	25,59	650	4,96	1,91	5	**PHG DS5M-650-...**
	133	26,18	665	4,96	1,91	5	**PHG DS5M-665-...**
	134	26,38	670	4,96	1,91	5	**PHG DS5M-670-...**
	135	26,57	675	4,96	1,91	5	**PHG DS5M-675-...**
	140	27,56	700	4,96	1,91	5	**PHG DS5M-700-...**
	150	29,53	750	4,96	1,91	5	**PHG DS5M-750-...**
	153	30,12	765	4,96	1,91	5	**PHG DS5M-765-...**
	156	30,71	780	4,96	1,91	5	**PHG DS5M-780-...**
	160	31,50	800	4,96	1,91	5	**PHG DS5M-800-...**
	162	31,89	810	4,96	1,91	5	**PHG DS5M-810-...**
	165	32,48	825	4,96	1,91	5	**PHG DS5M-825-...**
	166	32,68	830	4,96	1,91	5	**PHG DS5M-830-...**
	170	33,46	850	4,96	1,91	5	**PHG DS5M-850-...**
	178	35,04	890	4,96	1,91	5	**PHG DS5M-890-...**
	180	35,43	900	4,96	1,91	5	**PHG DS5M-900-...**
	190	37,40	950	4,96	1,91	5	**PHG DS5M-950-...**
	195	38,39	975	4,96	1,91	5	**PHG DS5M-975-...**
	200	39,37	1 000	4,96	1,91	5	**PHG DS5M-1000-...**
	210	41,34	1 050	4,96	1,91	5	**PHG DS5M-1050-...**
	220	43,31	1 100	4,96	1,91	5	**PHG DS5M-1100-...**
	225	44,29	1 125	4,96	1,91	5	**PHG DS5M-1125-...**
	229	45,08	1 145	4,96	1,91	5	**PHG DS5M-1145-...**
	245	48,23	1 225	4,96	1,91	5	**PHG DS5M-1225-...**
	254	50,00	1 270	4,96	1,91	5	**PHG DS5M-1270-...**
	270	53,15	1 350	4,96	1,91	5	**PHG DS5M-1350-...**
DS8M	64	20,16	512	7,47	3,05	8	**PHG DS8M-512-...**
	65	20,47	520	7,47	3,05	8	**PHG DS8M-520-...**
	66	20,79	528	7,47	3,05	8	**PHG DS8M-528-...**
	67	21,10	536	7,47	3,05	8	**PHG DS8M-536-...**
	70	22,05	560	7,47	3,05	8	**PHG DS8M-560-...**
	73	22,99	584	7,47	3,05	8	**PHG DS8M-584-...**
	75	23,62	600	7,47	3,05	8	**PHG DS8M-600-...**
	79	24,88	632	7,47	3,05	8	**PHG DS8M-632-...**
	80	25,20	640	7,47	3,05	8	**PHG DS8M-640-...**
	82	25,83	656	7,47	3,05	8	**PHG DS8M-656-...**
	85	26,77	680	7,47	3,05	8	**PHG DS8M-680-...**
	86	27,09	688	7,47	3,05	8	**PHG DS8M-688-...**
	89	28,03	712	7,47	3,05	8	**PHG DS8M-712-...**
	90	28,35	720	7,47	3,05	8	**PHG DS8M-720-...**
	91	28,66	728	7,47	3,05	8	**PHG DS8M-728-...**
	95	29,92	760	7,47	3,05	8	**PHG DS8M-760-...**
	96	30,24	768	7,47	3,05	8	**PHG DS8M-768-...**
	98	30,87	784	7,47	3,05	8	**PHG DS8M-784-...**
	100	31,50	800	7,47	3,05	8	**PHG DS8M-800-...**
	103	32,44	824	7,47	3,05	8	**PHG DS8M-824-...**
	105	33,07	840	7,47	3,05	8	**PHG DS8M-840-...**

Sección	Número de dientes	Dimensiones Diámetro primitivo		h	A	p	Designación
–	–	pulg.	mm				–
DS8M	106	33,39	848	7,47	3,05	8	**PHG DS8M-848-...**
	108	34,02	864	7,47	3,05	8	**PHG DS8M-864-...**
	109	34,33	872	7,47	3,05	8	**PHG DS8M-872-...**
	110	34,65	880	7,47	3,05	8	**PHG DS8M-880-...**
	112	35,28	896	7,47	3,05	8	**PHG DS8M-896-...**
	114	35,91	912	7,47	3,05	8	**PHG DS8M-912-...**
	115	36,22	920	7,47	3,05	8	**PHG DS8M-920-...**
	116	36,54	928	7,47	3,05	8	**PHG DS8M-928-...**
	118	37,17	944	7,47	3,05	8	**PHG DS8M-944-...**
	120	37,80	960	7,47	3,05	8	**PHG DS8M-960-...**
	122	38,43	976	7,47	3,05	8	**PHG DS8M-976-...**
	123	38,74	984	7,47	3,05	8	**PHG DS8M-984-...**
	124	39,06	992	7,47	3,05	8	**PHG DS8M-992-...**
	125	39,37	1 000	7,47	3,05	8	**PHG DS8M-1000-...**
	126	39,69	1 008	7,47	3,05	8	**PHG DS8M-1008-...**
	129	40,63	1 032	7,47	3,05	8	**PHG DS8M-1032-...**
	130	40,94	1 040	7,47	3,05	8	**PHG DS8M-1040-...**
	132	41,57	1 056	7,47	3,05	8	**PHG DS8M-1056-...**
	133	41,89	1 064	7,47	3,05	8	**PHG DS8M-1064-...**
	135	42,52	1 080	7,47	3,05	8	**PHG DS8M-1080-...**
	137	43,15	1 096	7,47	3,05	8	**PHG DS8M-1096-...**
	138	43,46	1 104	7,47	3,05	8	**PHG DS8M-1104-...**
	140	44,09	1 120	7,47	3,05	8	**PHG DS8M-1120-...**
	141	44,41	1 128	7,47	3,05	8	**PHG DS8M-1128-...**
	142	44,72	1 136	7,47	3,05	8	**PHG DS8M-1136-...**
	143	45,04	1 144	7,47	3,05	8	**PHG DS8M-1144-...**
	144	45,35	1 152	7,47	3,05	8	**PHG DS8M-1152-...**
	145	45,67	1 160	7,47	3,05	8	**PHG DS8M-1160-...**
	146	45,98	1 168	7,47	3,05	8	**PHG DS8M-1168-...**
	148	46,61	1 184	7,47	3,05	8	**PHG DS8M-1184-...**
	149	46,93	1 192	7,47	3,05	8	**PHG DS8M-1192-...**
	150	47,24	1 200	7,47	3,05	8	**PHG DS8M-1200-...**
	151	47,56	1 208	7,47	3,05	8	**PHG DS8M-1208-...**
	152	47,87	1 216	7,47	3,05	8	**PHG DS8M-1216-...**
	153	48,19	1 224	7,47	3,05	8	**PHG DS8M-1224-...**
	155	48,82	1 240	7,47	3,05	8	**PHG DS8M-1240-...**
	156	49,13	1 248	7,47	3,05	8	**PHG DS8M-1248-...**
	157	49,45	1 256	7,47	3,05	8	**PHG DS8M-1256-...**
	158	49,76	1 264	7,47	3,05	8	**PHG DS8M-1264-...**
	160	50,39	1 280	7,47	3,05	8	**PHG DS8M-1280-...**
	162	51,02	1 296	7,47	3,05	8	**PHG DS8M-1296-...**
	163	51,34	1 304	7,47	3,05	8	**PHG DS8M-1304-...**
	164	51,65	1 312	7,47	3,05	8	**PHG DS8M-1312-...**
	165	51,97	1 320	7,47	3,05	8	**PHG DS8M-1320-...**
	168	52,91	1 344	7,47	3,05	8	**PHG DS8M-1344-...**
	169	53,23	1 352	7,47	3,05	8	**PHG DS8M-1352-...**
	170	53,54	1 360	7,47	3,05	8	**PHG DS8M-1360-...**
	173	54,49	1 384	7,47	3,05	8	**PHG DS8M-1384-...**
	174	54,80	1 392	7,47	3,05	8	**PHG DS8M-1392-...**
	175	55,12	1 400	7,47	3,05	8	**PHG DS8M-1400-...**
	178	56,06	1 424	7,47	3,05	8	**PHG DS8M-1424-...**
	179	56,38	1 432	7,47	3,05	8	**PHG DS8M-1432-...**
	180	56,69	1 440	7,47	3,05	8	**PHG DS8M-1440-...**
	185	58,27	1 480	7,47	3,05	8	**PHG DS8M-1480-...**
	189	59,53	1 512	7,47	3,05	8	**PHG DS8M-1512-...**

Para completar la designación, añada la anchura de la correa en mm.
Disponibilidad de correas en diámetros no estándar.
Mangas disponibles en diferentes anchuras. Para más información, contacte con su Concesionario Oficial SKF.
Para la versión de poliuretano, añada "PU" al tipo de perfil. Por ejemplo PHG DS814MPU-6640-...

www.becani.com-becani@becani.com- Tlf: 881986561

Correas síncronas de alto par en ambas caras de la correa
DS8M

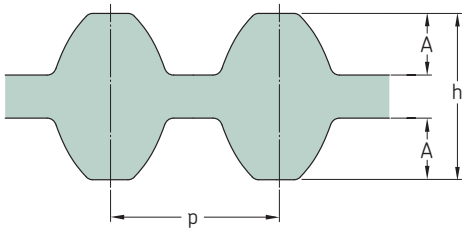

Sección	Número de dientes	Dimensiones Diámetro primitivo		h	A	p	Designación
–	–	pulg.	mm				–
DS8M	191	60,16	1 528	7,47	3,05	8	**PHG DS8M-1528-...**
	192	60,47	1 536	7,47	3,05	8	**PHG DS8M-1536-...**
	193	60,79	1 544	7,47	3,05	8	**PHG DS8M-1544-...**
	194	61,10	1 552	7,47	3,05	8	**PHG DS8M-1552-...**
	200	62,99	1 600	7,47	3,05	8	**PHG DS8M-1600-...**
	203	63,94	1 624	7,47	3,05	8	**PHG DS8M-1624-...**
	204	64,25	1 632	7,47	3,05	8	**PHG DS8M-1632-...**
	206	64,88	1 648	7,47	3,05	8	**PHG DS8M-1648-...**
	209	65,83	1 672	7,47	3,05	8	**PHG DS8M-1672-...**
	210	66,14	1 680	7,47	3,05	8	**PHG DS8M-1680-...**
	212	66,77	1 696	7,47	3,05	8	**PHG DS8M-1696-...**
	216	68,03	1 728	7,47	3,05	8	**PHG DS8M-1728-...**
	220	69,29	1 760	7,47	3,05	8	**PHG DS8M-1760-...**
	222	69,92	1 776	7,47	3,05	8	**PHG DS8M-1776-...**
	225	70,87	1 800	7,47	3,05	8	**PHG DS8M-1800-...**
	239	75,28	1 912	7,47	3,05	8	**PHG DS8M-1912-...**
	250	78,74	2 000	7,47	3,05	8	**PHG DS8M-2000-...**
	253	79,69	2 024	7,47	3,05	8	**PHG DS8M-2024-...**
	254	80,00	2 032	7,47	3,05	8	**PHG DS8M-2032-...**
	256	80,63	2 048	7,47	3,05	8	**PHG DS8M-2048-...**
	263	82,83	2 104	7,47	3,05	8	**PHG DS8M-2104-...**
	280	88,19	2 240	7,47	3,05	8	**PHG DS8M-2240-...**
	284	89,45	2 272	7,47	3,05	8	**PHG DS8M-2272-...**
	288	90,71	2 304	7,47	3,05	8	**PHG DS8M-2304-...**
	300	94,49	2 400	7,47	3,05	8	**PHG DS8M-2400-...**
	304	95,75	2 432	7,47	3,05	8	**PHG DS8M-2432-...**
	312	98,27	2 496	7,47	3,05	8	**PHG DS8M-2496-...**
	317	99,84	2 536	7,47	3,05	8	**PHG DS8M-2536-...**
	320	100,79	2 560	7,47	3,05	8	**PHG DS8M-2560-...**
	325	102,36	2 600	7,47	3,05	8	**PHG DS8M-2600-...**
	350	110,24	2 800	7,47	3,05	8	**PHG DS8M-2800-...**
	356	112,13	2 848	7,47	3,05	8	**PHG DS8M-2848-...**
	360	113,39	2 880	7,47	3,05	8	**PHG DS8M-2880-...**
	375	118,11	3 000	7,47	3,05	8	**PHG DS8M-3000-...**
	400	125,98	3 200	7,47	3,05	8	**PHG DS8M-3200-...**
	450	141,73	3 600	7,47	3,05	8	**PHG DS8M-3600-...**
	465	146,46	3 720	7,47	3,05	8	**PHG DS8M-3720-...**
	500	157,48	4 000	7,47	3,05	8	**PHG DS8M-4000-...**
	585	184,25	4 680	7,47	3,05	8	**PHG DS8M-4680-...**
	617	194,33	4 936	7,47	3,05	8	**PHG DS8M-4936-...**
	635	200,00	5 080	7,47	3,05	8	**PHG DS8M-5080-...**
	700	220,47	5 600	7,47	3,05	8	**PHG DS8M-5600-...**
	712	224,25	5 696	7,47	3,05	8	**PHG DS8M-5696-...**
	830	261,42	6 640	7,47	3,05	8	**PHG DS8M-6640-...**

Para completar la designación, añada la anchura de la correa en mm.
Disponibilidad de correas en diámetros no estándar.
Mangas disponibles en diferentes anchuras. Para más información, contacte con su Concesionario Oficial SKF.
Para la versión de poliuretano, añada "PU" al tipo de perfil. Por ejemplo PHG DS814MPU-6640-...

www.becani.com-becani@becani.com- Tlf: 881986561

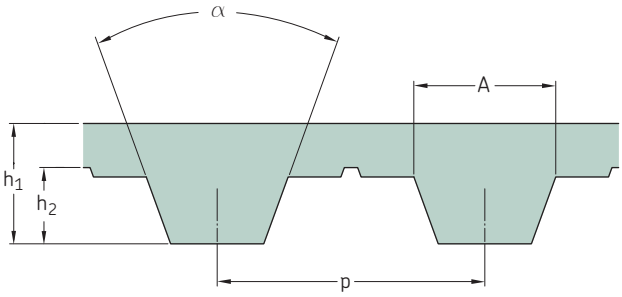

T

Sección	Número de dientes	Dimensiones Diámetro primitivo	h_1	h_2	p	A	α	Designación
–	–	mm					°	–
T2.5	41	102,5	1,3	0,7	2,5	1,50	40	**PHG T2.5-102.5-...**
	48	120,0	1,3	0,7	2,5	1,50	40	**PHG T2.5-120-...**
	58	145,0	1,3	0,7	2,5	1,50	40	**PHG T2.5-145-...**
	60	150,0	1,3	0,7	2,5	1,50	40	**PHG T2.5-150-...**
	64	160,0	1,3	0,7	2,5	1,50	40	**PHG T2.5-160-...**
	66	165,0	1,3	0,7	2,5	1,50	40	**PHG T2.5-165-...**
	68	170,0	1,3	0,7	2,5	1,50	40	**PHG T2.5-170-...**
	71	177,5	1,3	0,7	2,5	1,50	40	**PHG T2.5-177.5-...**
	75	187,5	1,3	0,7	2,5	1,50	40	**PHG T2.5-187.5-...**
	80	200,0	1,3	0,7	2,5	1,50	40	**PHG T2.5-200-...**
	92	230,0	1,3	0,7	2,5	1,50	40	**PHG T2.5-230-...**
	98	245,0	1,3	0,7	2,5	1,50	40	**PHG T2.5-245-...**
	106	265,0	1,3	0,7	2,5	1,50	40	**PHG T2.5-265-...**
	114	285,0	1,3	0,7	2,5	1,50	40	**PHG T2.5-285-...**
	120	300,0	1,3	0,7	2,5	1,50	40	**PHG T2.5-300-...**
	127	317,5	1,3	0,7	2,5	1,50	40	**PHG T2.5-317.5-...**
	132	330,0	1,3	0,7	2,5	1,50	40	**PHG T2.5-330-...**
	134	335,0	1,3	0,7	2,5	1,50	40	**PHG T2.5-335-...**
	140	350,0	1,3	0,7	2,5	1,50	40	**PHG T2.5-350-...**
	152	380,0	1,3	0,7	2,5	1,50	40	**PHG T2.5-380-...**
	156	390,0	1,3	0,7	2,5	1,50	40	**PHG T2.5-390-...**
	160	400,0	1,3	0,7	2,5	1,50	40	**PHG T2.5-400-...**
	164	410,0	1,3	0,7	2,5	1,50	40	**PHG T2.5-410-...**
	168	420,0	1,3	0,7	2,5	1,50	40	**PHG T2.5-420-...**
	188	470,0	1,3	0,7	2,5	1,50	40	**PHG T2.5-470-...**
	192	480,0	1,3	0,7	2,5	1,50	40	**PHG T2.5-480-...**
	200	500,0	1,3	0,7	2,5	1,50	40	**PHG T2.5-500-...**
	216	540,0	1,3	0,7	2,5	1,50	40	**PHG T2.5-540-...**
	248	620,0	1,3	0,7	2,5	1,50	40	**PHG T2.5-620-...**
	254	635,0	1,3	0,7	2,5	1,50	40	**PHG T2.5-635-...**
	260	650,0	1,3	0,7	2,5	1,50	40	**PHG T2.5-650-...**
	276	690,0	1,3	0,7	2,5	1,50	40	**PHG T2.5-690-...**
	282	705,0	1,3	0,7	2,5	1,50	40	**PHG T2.5-705-...**
	315	787,5	1,3	0,7	2,5	1,50	40	**PHG T2.5-787.5-...**
	362	905,0	1,3	0,7	2,5	1,50	40	**PHG T2.5-905-...**
	390	975,0	1,3	0,7	2,5	1,50	40	**PHG T2.5-975-...**
	416	1 040,0	1,3	0,7	2,5	1,50	40	**PHG T2.5-1040-...**
	436	1 090,0	1,3	0,7	2,5	1,50	40	**PHG T2.5-1090-...**
	438	1 095,0	1,3	0,7	2,5	1,50	40	**PHG T2.5-1095-...**
	451	1 127,5	1,3	0,7	2,5	1,50	40	**PHG T2.5-1127.5-...**
	518	1 295,0	1,3	0,7	2,5	1,50	40	**PHG T2.5-1295-...**
	538	1 345,0	1,3	0,7	2,5	1,50	40	**PHG T2.5-1345-...**
T5	23	115,0	2,2	1,2	5,0	2,65	40	**PHG T5-115-...**
	30	150,0	2,2	1,2	5,0	2,65	40	**PHG T5-150-...**
	33	165,0	2,2	1,2	5,0	2,65	40	**PHG T5-165-...**
	37	185,0	2,2	1,2	5,0	2,65	40	**PHG T5-185-...**
	38	190,0	2,2	1,2	5,0	2,65	40	**PHG T5-190-...**
	40	200,0	2,2	1,2	5,0	2,65	40	**PHG T5-200-...**
	42	210,0	2,2	1,2	5,0	2,65	40	**PHG T5-210-...**
	43	215,0	2,2	1,2	5,0	2,65	40	**PHG T5-215-...**
	44	220,0	2,2	1,2	5,0	2,65	40	**PHG T5-220-...**
	45	225,0	2,2	1,2	5,0	2,65	40	**PHG T5-225-...**
	48	240,0	2,2	1,2	5,0	2,65	40	**PHG T5-240-...**
	50	250,0	2,2	1,2	5,0	2,65	40	**PHG T5-250-...**

Sección	Número de dientes	Dimensiones Diámetro primitivo	h_1	h_2	p	A	α	Designación
–	–	mm					°	–
T5	51	255,0	2,2	1,2	5,0	2,65	40	**PHG T5-255-...**
	52	260,0	2,2	1,2	5,0	2,65	40	**PHG T5-260-...**
	55	275,0	2,2	1,2	5,0	2,65	40	**PHG T5-275-...**
	56	280,0	2,2	1,2	5,0	2,65	40	**PHG T5-280-...**
	59	295,0	2,2	1,2	5,0	2,65	40	**PHG T5-295-...**
	60	300,0	2,2	1,2	5,0	2,65	40	**PHG T5-300-...**
	61	305,0	2,2	1,2	5,0	2,65	40	**PHG T5-305-...**
	62	310,0	2,2	1,2	5,0	2,65	40	**PHG T5-310-...**
	65	325,0	2,2	1,2	5,0	2,65	40	**PHG T5-325-...**
	66	330,0	2,2	1,2	5,0	2,65	40	**PHG T5-330-...**
	68	340,0	2,2	1,2	5,0	2,65	40	**PHG T5-340-...**
	70	350,0	2,2	1,2	5,0	2,65	40	**PHG T5-350-...**
	71	355,0	2,2	1,2	5,0	2,65	40	**PHG T5-355-...**
	73	365,0	2,2	1,2	5,0	2,65	40	**PHG T5-365-...**
	75	375,0	2,2	1,2	5,0	2,65	40	**PHG T5-375-...**
	78	390,0	2,2	1,2	5,0	2,65	40	**PHG T5-390-...**
	80	400,0	2,2	1,2	5,0	2,65	40	**PHG T5-400-...**
	82	410,0	2,2	1,2	5,0	2,65	40	**PHG T5-410-...**
	84	420,0	2,2	1,2	5,0	2,65	40	**PHG T5-420-...**
	90	450,0	2,2	1,2	5,0	2,65	40	**PHG T5-450-...**
	91	455,0	2,2	1,2	5,0	2,65	40	**PHG T5-455-...**
	95	475,0	2,2	1,2	5,0	2,65	40	**PHG T5-475-...**
	96	480,0	2,2	1,2	5,0	2,65	40	**PHG T5-480-...**
	100	500,0	2,2	1,2	5,0	2,65	40	**PHG T5-500-...**
	101	505,0	2,2	1,2	5,0	2,65	40	**PHG T5-505-...**
	102	510,0	2,2	1,2	5,0	2,65	40	**PHG T5-510-...**
	105	525,0	2,2	1,2	5,0	2,65	40	**PHG T5-525-...**
	108	540,0	2,2	1,2	5,0	2,65	40	**PHG T5-540-...**
	109	545,0	2,2	1,2	5,0	2,65	40	**PHG T5-545-...**
	110	550,0	2,2	1,2	5,0	2,65	40	**PHG T5-550-...**
	112	560,0	2,2	1,2	5,0	2,65	40	**PHG T5-560-...**
	114	570,0	2,2	1,2	5,0	2,65	40	**PHG T5-570-...**
	115	575,0	2,2	1,2	5,0	2,65	40	**PHG T5-575-...**
	116	580,0	2,2	1,2	5,0	2,65	40	**PHG T5-580-...**
	117	585,0	2,2	1,2	5,0	2,65	40	**PHG T5-585-...**
	120	600,0	2,2	1,2	5,0	2,65	40	**PHG T5-600-...**
	122	610,0	2,2	1,2	5,0	2,65	40	**PHG T5-610-...**
	124	620,0	2,2	1,2	5,0	2,65	40	**PHG T5-620-...**
	126	630,0	2,2	1,2	5,0	2,65	40	**PHG T5-630-...**
	127	635,0	2,2	1,2	5,0	2,65	40	**PHG T5-635-...**
	130	650,0	2,2	1,2	5,0	2,65	40	**PHG T5-650-...**
	133	665,0	2,2	1,2	5,0	2,65	40	**PHG T5-665-...**
	135	675,0	2,2	1,2	5,0	2,65	40	**PHG T5-675-...**
	137	685,0	2,2	1,2	5,0	2,65	40	**PHG T5-685-...**
	138	690,0	2,2	1,2	5,0	2,65	40	**PHG T5-690-...**
	140	700,0	2,2	1,2	5,0	2,65	40	**PHG T5-700-...**
	142	710,0	2,2	1,2	5,0	2,65	40	**PHG T5-710-...**
	144	720,0	2,2	1,2	5,0	2,65	40	**PHG T5-720-...**
	145	725,0	2,2	1,2	5,0	2,65	40	**PHG T5-725-...**
	148	740,0	2,2	1,2	5,0	2,65	40	**PHG T5-740-...**
	150	750,0	2,2	1,2	5,0	2,65	40	**PHG T5-750-...**
	156	780,0	2,2	1,2	5,0	2,65	40	**PHG T5-780-...**
	158	790,0	2,2	1,2	5,0	2,65	40	**PHG T5-790-...**
	160	800,0	2,2	1,2	5,0	2,65	40	**PHG T5-800-...**
	161	805,0	2,2	1,2	5,0	2,65	40	**PHG T5-805-...**

Disponibilidad de correas en diámetros no estándar.
Para completar la designación, añada la anchura de la correa en mm.
Para la versión de poliuretano, añada "PU" al tipo de perfil. Por ejemplo PHG T5PU-1000...
Mangas disponibles en diferentes anchuras. Para más información, contacte con su Concesionario Oficial SKF.

www.becani.com-becani@becani.com- Tlf: 881986561

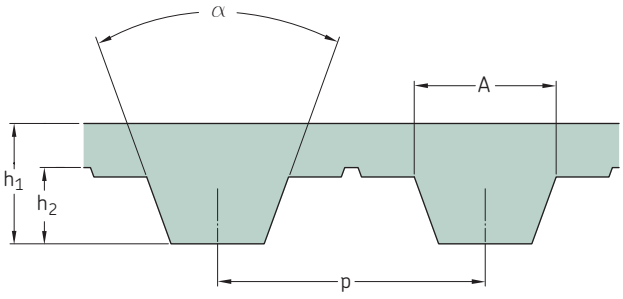

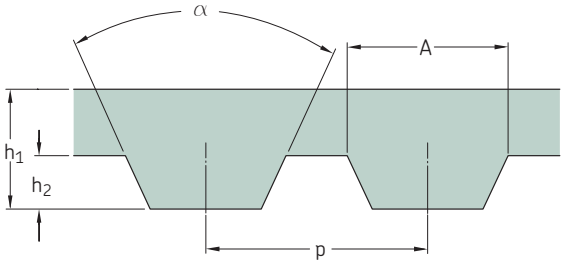

T

Sección	Número de dientes	Dimensiones Diámetro primitivo	h_1	h_2	p	A	α	Designación
–	–	mm					°	–
T5	162	810,0	2,2	1,2	5,0	2,65	40	**PHG T5-810-...**
	163	815,0	2,2	1,2	5,0	2,65	40	**PHG T5-815-...**
	170	850,0	2,2	1,2	5,0	2,65	40	**PHG T5-850-...**
	172	860,0	2,2	1,2	5,0	2,65	40	**PHG T5-860-...**
	177	885,0	2,2	1,2	5,0	2,65	40	**PHG T5-885-...**
	180	900,0	2,2	1,2	5,0	2,65	40	**PHG T5-900-...**
	182	910,0	2,2	1,2	5,0	2,65	40	**PHG T5-910-...**
	188	940,0	2,2	1,2	5,0	2,65	40	**PHG T5-940-...**
	198	990,0	2,2	1,2	5,0	2,65	40	**PHG T5-990-...**
	199	995,0	2,2	1,2	5,0	2,65	40	**PHG T5-995-...**
	200	1 000,0	2,2	1,2	5,0	2,65	40	**PHG T5-1000-...**
	204	1 020,0	2,2	1,2	5,0	2,65	40	**PHG T5-1020-...**
	206	1 030,0	2,2	1,2	5,0	2,65	40	**PHG T5-1030-...**
	209	1 045,0	2,2	1,2	5,0	2,65	40	**PHG T5-1045-...**
	210	1 050,0	2,2	1,2	5,0	2,65	40	**PHG T5-1050-...**
	212	1 060,0	2,2	1,2	5,0	2,65	40	**PHG T5-1060-...**
	215	1 075,0	2,2	1,2	5,0	2,65	40	**PHG T5-1075-...**
	220	1 100,0	2,2	1,2	5,0	2,65	40	**PHG T5-1100-...**
	224	1 120,0	2,2	1,2	5,0	2,65	40	**PHG T5-1120-...**
	228	1 140,0	2,2	1,2	5,0	2,65	40	**PHG T5-1140-...**
	240	1 200,0	2,2	1,2	5,0	2,65	40	**PHG T5-1200-...**
	243	1 215,0	2,2	1,2	5,0	2,65	40	**PHG T5-1215-...**
	252	1 260,0	2,2	1,2	5,0	2,65	40	**PHG T5-1260-...**
	254	1 270,0	2,2	1,2	5,0	2,65	40	**PHG T5-1270-...**
	255	1 275,0	2,2	1,2	5,0	2,65	40	**PHG T5-1275-...**
	260	1 300,0	2,2	1,2	5,0	2,65	40	**PHG T5-1300-...**
	265	1 325,0	2,2	1,2	5,0	2,65	40	**PHG T5-1325-...**
	276	1 380,0	2,2	1,2	5,0	2,65	40	**PHG T5-1380-...**
	278	1 390,0	2,2	1,2	5,0	2,65	40	**PHG T5-1390-...**
	283	1 415,0	2,2	1,2	5,0	2,65	40	**PHG T5-1415-...**
	304	1 520,0	2,2	1,2	5,0	2,65	40	**PHG T5-1520-...**
	326	1 630,0	2,2	1,2	5,0	2,65	40	**PHG T5-1630-...**
	348	1 740,0	2,2	1,2	5,0	2,65	40	**PHG T5-1740-...**
	352	1 760,0	2,2	1,2	5,0	2,65	40	**PHG T5-1760-...**
	360	1 800,0	2,2	1,2	5,0	2,65	40	**PHG T5-1800-...**
	376	1 880,0	2,2	1,2	5,0	2,65	40	**PHG T5-1880-...**
	380	1 900,0	2,2	1,2	5,0	2,65	40	**PHG T5-1900-...**
	388	1 940,0	2,2	1,2	5,0	2,65	40	**PHG T5-1940-...**
	392	1 960,0	2,2	1,2	5,0	2,65	40	**PHG T5-1960-...**
	424	2 120,0	2,2	1,2	5,0	2,65	40	**PHG T5-2120-...**
	432	2 160,0	2,2	1,2	5,0	2,65	40	**PHG T5-2160-...**
	444	2 220,0	2,2	1,2	5,0	2,65	40	**PHG T5-2220-...**
	452	2 260,0	2,2	1,2	5,0	2,65	40	**PHG T5-2260-...**
	456	2 280,0	2,2	1,2	5,0	2,65	40	**PHG T5-2280-...**
	612	3 060,0	2,2	1,2	5,0	2,65	40	**PHG T5-3060-...**
	651	3 255,0	2,2	1,2	5,0	2,65	40	**PHG T5-3255-...**
	658	3 290,0	2,2	1,2	5,0	2,65	40	**PHG T5-3290-...**
	708	3 540,0	2,2	1,2	5,0	2,65	40	**PHG T5-3540-...**
	750	3 750,0	2,2	1,2	5,0	2,65	40	**PHG T5-3750-...**
	815	4 075,0	2,2	1,2	5,0	2,65	40	**PHG T5-4075-...**
T10	26	260,0	4,5	2,5	10,0	5,30	40	**PHG T10-260-...**
	32	320,0	4,5	2,5	10,0	5,30	40	**PHG T10-320-...**
	34	340,0	4,5	2,5	10,0	5,30	40	**PHG T10-340-...**
	37	370,0	4,5	2,5	10,0	5,30	40	**PHG T10-370-...**
	40	400,0	4,5	2,5	10,0	5,30	40	**PHG T10-400-...**

AT

Sección	Número de dientes	Dimensiones Diámetro primitivo	h_1	h_2	p	A	α	Designación
–	–	mm					°	–
T10	41	410,0	4,5	2,5	10,0	5,30	40	**PHG T10-410-...**
	44	440,0	4,5	2,5	10,0	5,30	40	**PHG T10-440-...**
	45	450,0	4,5	2,5	10,0	5,30	40	**PHG T10-450-...**
	46	460,0	4,5	2,5	10,0	5,30	40	**PHG T10-460-...**
	48	480,0	4,5	2,5	10,0	5,30	40	**PHG T10-480-...**
	50	500,0	4,5	2,5	10,0	5,30	40	**PHG T10-500-...**
	53	530,0	4,5	2,5	10,0	5,30	40	**PHG T10-530-...**
	54	540,0	4,5	2,5	10,0	5,30	40	**PHG T10-540-...**
	55	550,0	4,5	2,5	10,0	5,30	40	**PHG T10-550-...**
	56	560,0	4,5	2,5	10,0	5,30	40	**PHG T10-560-...**
	58	580,0	4,5	2,5	10,0	5,30	40	**PHG T10-580-...**
	60	600,0	4,5	2,5	10,0	5,30	40	**PHG T10-600-...**
	61	610,0	4,5	2,5	10,0	5,30	40	**PHG T10-610-...**
	63	630,0	4,5	2,5	10,0	5,30	40	**PHG T10-630-...**
	65	650,0	4,5	2,5	10,0	5,30	40	**PHG T10-650-...**
	66	660,0	4,5	2,5	10,0	5,30	40	**PHG T10-660-...**
	69	690,0	4,5	2,5	10,0	5,30	40	**PHG T10-690-...**
	70	700,0	4,5	2,5	10,0	5,30	40	**PHG T10-700-...**
	72	720,0	4,5	2,5	10,0	5,30	40	**PHG T10-720-...**
	73	730,0	4,5	2,5	10,0	5,30	40	**PHG T10-730-...**
	75	750,0	4,5	2,5	10,0	5,30	40	**PHG T10-750-...**
	77	770,0	4,5	2,5	10,0	5,30	40	**PHG T10-770-...**
	78	780,0	4,5	2,5	10,0	5,30	40	**PHG T10-780-...**
	80	800,0	4,5	2,5	10,0	5,30	40	**PHG T10-800-...**
	81	810,0	4,5	2,5	10,0	5,30	40	**PHG T10-810-...**
	84	840,0	4,5	2,5	10,0	5,30	40	**PHG T10-840-...**
	85	850,0	4,5	2,5	10,0	5,30	40	**PHG T10-850-...**
	88	880,0	4,5	2,5	10,0	5,30	40	**PHG T10-880-...**
	89	890,0	4,5	2,5	10,0	5,30	40	**PHG T10-890-...**
	90	900,0	4,5	2,5	10,0	5,30	40	**PHG T10-900-...**
	91	910,0	4,5	2,5	10,0	5,30	40	**PHG T10-910-...**
	92	920,0	4,5	2,5	10,0	5,30	40	**PHG T10-920-...**
	95	950,0	4,5	2,5	10,0	5,30	40	**PHG T10-950-...**
	96	960,0	4,5	2,5	10,0	5,30	40	**PHG T10-960-...**
	97	970,0	4,5	2,5	10,0	5,30	40	**PHG T10-970-...**
	98	980,0	4,5	2,5	10,0	5,30	40	**PHG T10-980-...**
	100	1 000,0	4,5	2,5	10,0	5,30	40	**PHG T10-1000-...**
	101	1 010,0	4,5	2,5	10,0	5,30	40	**PHG T10-1010-...**
	103	1 030,0	4,5	2,5	10,0	5,30	40	**PHG T10-1030-...**
	104	1 040,0	4,5	2,5	10,0	5,30	40	**PHG T10-1040-...**
	105	1 050,0	4,5	2,5	10,0	5,30	40	**PHG T10-1050-...**
	108	1 080,0	4,5	2,5	10,0	5,30	40	**PHG T10-1080-...**
	110	1 100,0	4,5	2,5	10,0	5,30	40	**PHG T10-1100-...**
	111	1 110,0	4,5	2,5	10,0	5,30	40	**PHG T10-1110-...**
	114	1 140,0	4,5	2,5	10,0	5,30	40	**PHG T10-1140-...**
	115	1 150,0	4,5	2,5	10,0	5,30	40	**PHG T10-1150-...**
	120	1 200,0	4,5	2,5	10,0	5,30	40	**PHG T10-1200-...**
	121	1 210,0	4,5	2,5	10,0	5,30	40	**PHG T10-1210-...**
	124	1 240,0	4,5	2,5	10,0	5,30	40	**PHG T10-1240-...**
	125	1 250,0	4,5	2,5	10,0	5,30	40	**PHG T10-1250-...**
	126	1 260,0	4,5	2,5	10,0	5,30	40	**PHG T10-1260-...**
	128	1 280,0	4,5	2,5	10,0	5,30	40	**PHG T10-1280-...**
	130	1 300,0	4,5	2,5	10,0	5,30	40	**PHG T10-1300-...**
	132	1 320,0	4,5	2,5	10,0	5,30	40	**PHG T10-1320-...**
	135	1 350,0	4,5	2,5	10,0	5,30	40	**PHG T10-1350-...**

Disponibilidad de correas en diámetros no estándar.
Para completar la designación, añada la anchura de la correa en mm.
Para la versión de poliuretano, añada "PU" al tipo de perfil. Por ejemplo PHG T5PU-1000...
Mangas disponibles en diferentes anchuras. Para más información, contacte con su Concesionario Oficial SKF.

BECANI SOLUCIONES INDUSTRIALES

www.becani.com-becani@becani.com- Tlf: 881986561

Sección	Número de dientes	Dimensiones Diámetro primitivo	h_1	h_2	p	A	α	Designación
–	–	mm					°	–
T10	139	1 390,0	4,5	2,5	10,0	5,30	40	**PHG T10-1390-...**
	140	1 400,0	4,5	2,5	10,0	5,30	40	**PHG T10-1400-...**
	142	1 420,0	4,5	2,5	10,0	5,30	40	**PHG T10-1420-...**
	144	1 440,0	4,5	2,5	10,0	5,30	40	**PHG T10-1440-...**
	145	1 450,0	4,5	2,5	10,0	5,30	40	**PHG T10-1450-...**
	146	1 460,0	4,5	2,5	10,0	5,30	40	**PHG T10-1460-...**
	148	1 480,0	4,5	2,5	10,0	5,30	40	**PHG T10-1480-...**
	150	1 500,0	4,5	2,5	10,0	5,30	40	**PHG T10-1500-...**
	152	1 520,0	4,5	2,5	10,0	5,30	40	**PHG T10-1520-...**
	156	1 560,0	4,5	2,5	10,0	5,30	40	**PHG T10-1560-...**
	160	1 600,0	4,5	2,5	10,0	5,30	40	**PHG T10-1600-...**
	161	1 610,0	4,5	2,5	10,0	5,30	40	**PHG T10-1610-...**
	164	1 640,0	4,5	2,5	10,0	5,30	40	**PHG T10-1640-...**
	169	1 690,0	4,5	2,5	10,0	5,30	40	**PHG T10-1690-...**
	170	1 700,0	4,5	2,5	10,0	5,30	40	**PHG T10-1700-...**
	175	1 750,0	4,5	2,5	10,0	5,30	40	**PHG T10-1750-...**
	178	1 780,0	4,5	2,5	10,0	5,30	40	**PHG T10-1780-...**
	180	1 800,0	4,5	2,5	10,0	5,30	40	**PHG T10-1800-...**
	186	1 860,0	4,5	2,5	10,0	5,30	40	**PHG T10-1860-...**
	188	1 880,0	4,5	2,5	10,0	5,30	40	**PHG T10-1880-...**
	196	1 960,0	4,5	2,5	10,0	5,30	40	**PHG T10-1960-...**
	198	1 980,0	4,5	2,5	10,0	5,30	40	**PHG T10-1980-...**
	202	2 020,0	4,5	2,5	10,0	5,30	40	**PHG T10-2020-...**
	208	2 080,0	4,5	2,5	10,0	5,30	40	**PHG T10-2080-...**
	209	2 090,0	4,5	2,5	10,0	5,30	40	**PHG T10-2090-...**
	210	2 100,0	4,5	2,5	10,0	5,30	40	**PHG T10-2100-...**
	220	2 200,0	4,5	2,5	10,0	5,30	40	**PHG T10-2200-...**
	225	2 250,0	4,5	2,5	10,0	5,30	40	**PHG T10-2250-...**
	227	2 270,0	4,5	2,5	10,0	5,30	40	**PHG T10-2270-...**
	230	2 300,0	4,5	2,5	10,0	5,30	40	**PHG T10-2300-...**
	234	2 340,0	4,5	2,5	10,0	5,30	40	**PHG T10-2340-...**
	236	2 360,0	4,5	2,5	10,0	5,30	40	**PHG T10-2360-...**
	238	2 380,0	4,5	2,5	10,0	5,30	40	**PHG T10-2380-...**
	243	2 430,0	4,5	2,5	10,0	5,30	40	**PHG T10-2430-...**
	248	2 480,0	4,5	2,5	10,0	5,30	40	**PHG T10-2480-...**
	250	2 500,0	4,5	2,5	10,0	5,30	40	**PHG T10-2500-...**
	254	2 540,0	4,5	2,5	10,0	5,30	40	**PHG T10-2540-...**
	259	2 590,0	4,5	2,5	10,0	5,30	40	**PHG T10-2590-...**
	260	2 600,0	4,5	2,5	10,0	5,30	40	**PHG T10-2600-...**
	261	2 610,0	4,5	2,5	10,0	5,30	40	**PHG T10-2610-...**
	265	2 650,0	4,5	2,5	10,0	5,30	40	**PHG T10-2650-...**
	270	2 700,0	4,5	2,5	10,0	5,30	40	**PHG T10-2700-...**
	280	2 800,0	4,5	2,5	10,0	5,30	40	**PHG T10-2800-...**
	288	2 880,0	4,5	2,5	10,0	5,30	40	**PHG T10-2880-...**
	300	3 000,0	4,5	2,5	10,0	5,30	40	**PHG T10-3000-...**
	304	3 040,0	4,5	2,5	10,0	5,30	40	**PHG T10-3040-...**
	310	3 100,0	4,5	2,5	10,0	5,30	40	**PHG T10-3100-...**
	323	3 230,0	4,5	2,5	10,0	5,30	40	**PHG T10-3230-...**
	330	3 300,0	4,5	2,5	10,0	5,30	40	**PHG T10-3300-...**
	334	3 340,0	4,5	2,5	10,0	5,30	40	**PHG T10-3340-...**
	350	3 500,0	4,5	2,5	10,0	5,30	40	**PHG T10-3500-...**
	360	3 600,0	4,5	2,5	10,0	5,30	40	**PHG T10-3600-...**
	368	3 680,0	4,5	2,5	10,0	5,30	40	**PHG T10-3680-...**
	387	3 870,0	4,5	2,5	10,0	5,30	40	**PHG T10-3870-...**
	404	4 040,0	4,5	2,5	10,0	5,30	40	**PHG T10-4040-...**
	428	4 280,0	4,5	2,5	10,0	5,30	40	**PHG T10-4280-...**
	468	4 680,0	4,5	2,5	10,0	5,30	40	**PHG T10-4680-...**
	506	5 060,0	4,5	2,5	10,0	5,30	40	**PHG T10-5060-...**
	536	5 360,0	4,5	2,5	10,0	5,30	40	**PHG T10-5360-...**
	567	5 670,0	4,5	2,5	10,0	5,30	40	**PHG T10-5670-...**
	600	6 000,0	4,5	2,5	10,0	5,30	40	**PHG T10-6000-...**
	629	6 290,0	4,5	2,5	10,0	5,30	40	**PHG T10-6290-...**
	700	7 000,0	4,5	2,5	10,0	5,30	40	**PHG T10-7000-...**
	705	7 050,0	4,5	2,5	10,0	5,30	40	**PHG T10-7050-...**
T20	44	880,0	8,0	5,0	20,0	10,15	40	**PHG T20-880-...**
	59	1 180,0	8,0	5,0	20,0	10,15	40	**PHG T20-1180-...**
	61	1 220,0	8,0	5,0	20,0	10,15	40	**PHG T20-1220-...**
	62	1 240,0	8,0	5,0	20,0	10,15	40	**PHG T20-1240-...**
	63	1 260,0	8,0	5,0	20,0	10,15	40	**PHG T20-1260-...**
	64	1 280,0	8,0	5,0	20,0	10,15	40	**PHG T20-1280-...**
	73	1 460,0	8,0	5,0	20,0	10,15	40	**PHG T20-1460-...**
	80	1 600,0	8,0	5,0	20,0	10,15	40	**PHG T20-1600-...**
	84	1 680,0	8,0	5,0	20,0	10,15	40	**PHG T20-1680-...**
	85	1 700,0	8,0	5,0	20,0	10,15	40	**PHG T20-1700-...**
	89	1 780,0	8,0	5,0	20,0	10,15	40	**PHG T20-1780-...**
	94	1 880,0	8,0	5,0	20,0	10,15	40	**PHG T20-1880-...**

Sección	Número de dientes	Dimensiones Diámetro primitivo	h_1	h_2	p	A	α	Designación
–	–	mm					°	–
T20	102	2 040,0	8,0	5,0	20,0	10,15	40	**PHG T20-2040-...**
	110	2 200,0	8,0	5,0	20,0	10,15	40	**PHG T20-2200-...**
	112	2 240,0	8,0	5,0	20,0	10,15	40	**PHG T20-2240-...**
	130	2 600,0	8,0	5,0	20,0	10,15	40	**PHG T20-2600-...**
	136	2 720,0	8,0	5,0	20,0	10,15	40	**PHG T20-2720-...**
	137	2 740,0	8,0	5,0	20,0	10,15	40	**PHG T20-2740-...**
	138	2 760,0	8,0	5,0	20,0	10,15	40	**PHG T20-2760-...**
	155	3 100,0	8,0	5,0	20,0	10,15	40	**PHG T20-3100-...**
	181	3 620,0	8,0	5,0	20,0	10,15	40	**PHG T20-3620-...**
	238	4 760,0	8,0	5,0	20,0	10,15	40	**PHG T20-4760-...**
	250	5 000,0	8,0	5,0	20,0	10,15	40	**PHG T20-5000-...**
AT5	44	220,0	2,7	1,2	5,0	3,62	50	**PHG AT5-220-...**
	60	300,0	2,7	1,2	5,0	3,62	50	**PHG AT5-300-...**
	61	305,0	2,7	1,2	5,0	3,62	50	**PHG AT5-305-...**
	68	340,0	2,7	1,2	5,0	3,62	50	**PHG AT5-340-...**
	78	390,0	2,7	1,2	5,0	3,62	50	**PHG AT5-390-...**
	84	420,0	2,7	1,2	5,0	3,62	50	**PHG AT5-420-...**
	91	455,0	2,7	1,2	5,0	3,62	50	**PHG AT5-455-...**
	109	545,0	2,7	1,2	5,0	3,62	50	**PHG AT5-545-...**
	120	600,0	2,7	1,2	5,0	3,62	50	**PHG AT5-600-...**
	126	630,0	2,7	1,2	5,0	3,62	50	**PHG AT5-630-...**
	132	660,0	2,7	1,2	5,0	3,62	50	**PHG AT5-660-...**
	138	690,0	2,7	1,2	5,0	3,62	50	**PHG AT5-690-...**
	150	750,0	2,7	1,2	5,0	3,62	50	**PHG AT5-750-...**
	165	825,0	2,7	1,2	5,0	3,62	50	**PHG AT5-825-...**
	195	975,0	2,7	1,2	5,0	3,62	50	**PHG AT5-975-...**
	225	1 125,0	2,7	1,2	5,0	3,62	50	**PHG AT5-1125-...**
	304	1 520,0	2,7	1,2	5,0	3,62	50	**PHG AT5-1520-...**
AT10	50	500,0	5,0	2,5	10,0	7,30	50	**PHG AT10-500-...**
	56	560,0	5,0	2,5	10,0	7,30	50	**PHG AT10-560-...**
	58	580,0	5,0	2,5	10,0	7,30	50	**PHG AT10-580-...**
	66	660,0	5,0	2,5	10,0	7,30	50	**PHG AT10-660-...**
	73	730,0	5,0	2,5	10,0	7,30	50	**PHG AT10-730-...**
	84	840,0	5,0	2,5	10,0	7,30	50	**PHG AT10-840-...**
	92	920,0	5,0	2,5	10,0	7,30	50	**PHG AT10-920-...**
	96	960,0	5,0	2,5	10,0	7,30	50	**PHG AT10-960-...**
	101	1 010,0	5,0	2,5	10,0	7,30	50	**PHG AT10-1010-...**
	115	1 150,0	5,0	2,5	10,0	7,30	50	**PHG AT10-1150-...**
	121	1 210,0	5,0	2,5	10,0	7,30	50	**PHG AT10-1210-...**
	124	1 240,0	5,0	2,5	10,0	7,30	50	**PHG AT10-1240-...**
	125	1 250,0	5,0	2,5	10,0	7,30	50	**PHG AT10-1250-...**
	128	1 280,0	5,0	2,5	10,0	7,30	50	**PHG AT10-1280-...**
	132	1 320,0	5,0	2,5	10,0	7,30	50	**PHG AT10-1320-...**
	150	1 500,0	5,0	2,5	10,0	7,30	50	**PHG AT10-1500-...**
	161	1 610,0	5,0	2,5	10,0	7,30	50	**PHG AT10-1610-...**
	180	1 800,0	5,0	2,5	10,0	7,30	50	**PHG AT10-1800-...**
	194	1 940,0	5,0	2,5	10,0	7,30	50	**PHG AT10-1940-...**
	200	2 000,0	5,0	2,5	10,0	7,30	50	**PHG AT10-2000-...**
	225	2 250,0	5,0	2,5	10,0	7,30	50	**PHG AT10-2250-...**
	240	2 400,0	5,0	2,5	10,0	7,30	50	**PHG AT10-2400-...**
	259	2 590,0	5,0	2,5	10,0	7,30	50	**PHG AT10-2590-...**
	288	2 880,0	5,0	2,5	10,0	7,30	50	**PHG AT10-2880-...**
	308	3 080,0	5,0	2,5	10,0	7,30	50	**PHG AT10-3080-...**
	315	3 150,0	5,0	2,5	10,0	7,30	50	**PHG AT10-3150-...**
	334	3 340,0	5,0	2,5	10,0	7,30	50	**PHG AT10-3340-...**
	403	4 030,0	5,0	2,5	10,0	7,30	50	**PHG AT10-4030-...**
AT20	50	1 000,0	8,0	5,0	20,0	12,70	50	**PHG AT20-1000-...**
	55	1 100,0	8,0	5,0	20,0	12,70	50	**PHG AT20-1100-...**
	85	1 700,0	8,0	5,0	20,0	12,70	50	**PHG AT20-1700-...**
	95	1 900,0	8,0	5,0	20,0	12,70	50	**PHG AT20-1900-...**
	118	2 360,0	8,0	5,0	20,0	12,70	50	**PHG AT20-2360-...**

Disponibilidad de correas en diámetros no estándar.
Para completar la designación, añada la anchura de la correa en mm.
Para la versión de poliuretano, añada "PU" al tipo de perfil. Por ejemplo PHG T5PU-1000...
Mangas disponibles en diferentes anchuras. Para más información, contacte con su Concesionario Oficial SKF.

www.becani.com-becani@becani.com- Tlf: 881986561

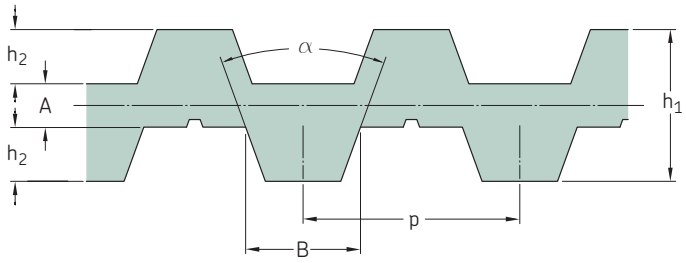

Sección	Número de dientes por cara	Dimensiones Diámetro primitivo	h_2	A	B	p	h_1	α	Designación
–	–	mm						°	–
D-T5	100	500	1,20	1,0	2,65	5,0	3,40	40	**PHG DA-T5-500-...**
	101	505	1,20	1,0	2,65	5,0	3,40	40	**PHG DA-T5-505-...**
	102	510	1,20	1,0	2,65	5,0	3,40	40	**PHG DA-T5-510-...**
	105	525	1,20	1,0	2,65	5,0	3,40	40	**PHG DA-T5-525-...**
	108	540	1,20	1,0	2,65	5,0	3,40	40	**PHG DA-T5-540-...**
	109	545	1,20	1,0	2,65	5,0	3,40	40	**PHG DA-T5-545-...**
	110	550	1,20	1,0	2,65	5,0	3,40	40	**PHG DA-T5-550-...**
	112	560	1,20	1,0	2,65	5,0	3,40	40	**PHG DA-T5-560-...**
	114	570	1,20	1,0	2,65	5,0	3,40	40	**PHG DA-T5-570-...**
	115	575	1,20	1,0	2,65	5,0	3,40	40	**PHG DA-T5-575-...**
	116	580	1,20	1,0	2,65	5,0	3,40	40	**PHG DA-T5-580-...**
	117	585	1,20	1,0	2,65	5,0	3,40	40	**PHG DA-T5-585-...**
	120	600	1,20	1,0	2,65	5,0	3,40	40	**PHG DA-T5-600-...**
	122	610	1,20	1,0	2,65	5,0	3,40	40	**PHG DA-T5-610-...**
	124	620	1,20	1,0	2,65	5,0	3,40	40	**PHG DA-T5-620-...**
	126	630	1,20	1,0	2,65	5,0	3,40	40	**PHG DA-T5-630-...**
	127	635	1,20	1,0	2,65	5,0	3,40	40	**PHG DA-T5-635-...**
	130	650	1,20	1,0	2,65	5,0	3,40	40	**PHG DA-T5-650-...**
	133	665	1,20	1,0	2,65	5,0	3,40	40	**PHG DA-T5-665-...**
	135	675	1,20	1,0	2,65	5,0	3,40	40	**PHG DA-T5-675-...**
	137	685	1,20	1,0	2,65	5,0	3,40	40	**PHG DA-T5-685-...**
	138	690	1,20	1,0	2,65	5,0	3,40	40	**PHG DA-T5-690-...**
	140	700	1,20	1,0	2,65	5,0	3,40	40	**PHG DA-T5-700-...**
	142	710	1,20	1,0	2,65	5,0	3,40	40	**PHG DA-T5-710-...**
	144	720	1,20	1,0	2,65	5,0	3,40	40	**PHG DA-T5-720-...**
	145	725	1,20	1,0	2,65	5,0	3,40	40	**PHG DA-T5-725-...**
	148	740	1,20	1,0	2,65	5,0	3,40	40	**PHG DA-T5-740-...**
	150	750	1,20	1,0	2,65	5,0	3,40	40	**PHG DA-T5-750-...**
	156	780	1,20	1,0	2,65	5,0	3,40	40	**PHG DA-T5-780-...**
	158	790	1,20	1,0	2,65	5,0	3,40	40	**PHG DA-T5-790-...**
	160	800	1,20	1,0	2,65	5,0	3,40	40	**PHG DA-T5-800-...**
	161	805	1,20	1,0	2,65	5,0	3,40	40	**PHG DA-T5-805-...**
	162	810	1,20	1,0	2,65	5,0	3,40	40	**PHG DA-T5-810-...**
	163	815	1,20	1,0	2,65	5,0	3,40	40	**PHG DA-T5-815-...**
	168	840	1,20	1,0	2,65	5,0	3,40	40	**PHG DA-T5-840-...**
	170	850	1,20	1,0	2,65	5,0	3,40	40	**PHG DA-T5-850-...**
	172	860	1,20	1,0	2,65	5,0	3,40	40	**PHG DA-T5-860-...**
	180	900	1,20	1,0	2,65	5,0	3,40	40	**PHG DA-T5-900-...**
	188	940	1,20	1,0	2,65	5,0	3,40	40	**PHG DA-T5-940-...**
	198	990	1,20	1,0	2,65	5,0	3,40	40	**PHG DA-T5-990-...**
	199	995	1,20	1,0	2,65	5,0	3,40	40	**PHG DA-T5-995-...**
	200	1 000	1,20	1,0	2,65	5,0	3,40	40	**PHG DA-T5-1000-...**
	204	1 020	1,20	1,0	2,65	5,0	3,40	40	**PHG DA-T5-1020-...**
	206	1 030	1,20	1,0	2,65	5,0	3,40	40	**PHG DA-T5-1030-...**
	209	1 045	1,20	1,0	2,65	5,0	3,40	40	**PHG DA-T5-1045-...**
	210	1 050	1,20	1,0	2,65	5,0	3,40	40	**PHG DA-T5-1050-...**
	212	1 060	1,20	1,0	2,65	5,0	3,40	40	**PHG DA-T5-1060-...**
	215	1 075	1,20	1,0	2,65	5,0	3,40	40	**PHG DA-T5-1075-...**
	220	1 100	1,20	1,0	2,65	5,0	3,40	40	**PHG DA-T5-1100-...**
	224	1 120	1,20	1,0	2,65	5,0	3,40	40	**PHG DA-T5-1120-...**
	228	1 140	1,20	1,0	2,65	5,0	3,40	40	**PHG DA-T5-1140-...**
	240	1 200	1,20	1,0	2,65	5,0	3,40	40	**PHG DA-T5-1200-...**
	243	1 215	1,20	1,0	2,65	5,0	3,40	40	**PHG DA-T5-1215-...**
	252	1 260	1,20	1,0	2,65	5,0	3,40	40	**PHG DA-T5-1260-...**
	254	1 270	1,20	1,0	2,65	5,0	3,40	40	**PHG DA-T5-1270-...**

Disponibilidad de correas en diámetros no estándar.
Para completar la designación, añada la anchura de la correa en mm.
Las correas síncronas dobles métricas están disponibles con perfiles simétricos (DA) y asimétricos (DB). Salvo que se especifique lo contrario, se suministrarán con perfiles simétricos.
Las mangas están disponibles con diferentes anchuras. Por favor contacte con su Concesionario Oficial SKF.
Para la versión de poliuretano, añada "PU" al tipo de perfil. Por ejemplo PHG T5PU-1000...

www.becani.com-becani@becani.com- Tlf: 881986561

Sección	Número de dientes por cara	Dimensiones Diámetro primitivo	h_2	A	B	p	h_1	α	Designación
–	–	mm						°	–
D-T5	255	1 275	1,20	1,0	2,65	5,0	3,40	40	**PHG DA-T5-1275-...**
	260	1 300	1,20	1,0	2,65	5,0	3,40	40	**PHG DA-T5-1300-...**
	265	1 325	1,20	1,0	2,65	5,0	3,40	40	**PHG DA-T5-1325-...**
	276	1 380	1,20	1,0	2,65	5,0	3,40	40	**PHG DA-T5-1380-...**
	278	1 390	1,20	1,0	2,65	5,0	3,40	40	**PHG DA-T5-1390-...**
	283	1 415	1,20	1,0	2,65	5,0	3,40	40	**PHG DA-T5-1415-...**
D-T10	90	900	2,50	2,0	5,30	10,0	7,00	40	**PHG DA-T10-900-...**
	91	910	2,50	2,0	5,30	10,0	7,00	40	**PHG DA-T10-910-...**
	92	920	2,50	2,0	5,30	10,0	7,00	40	**PHG DA-T10-920-...**
	95	950	2,50	2,0	5,30	10,0	7,00	40	**PHG DA-T10-950-...**
	95	950	2,50	2,0	5,30	10,0	7,00	40	**PHG DA-T10-950-...**
	96	960	2,50	2,0	5,30	10,0	7,00	40	**PHG DA-T10-960-...**
	97	970	2,50	2,0	5,30	10,0	7,00	40	**PHG DA-T10-970-...**
	98	980	2,50	2,0	5,30	10,0	7,00	40	**PHG DA-T10-980-...**
	100	1 000	2,50	2,0	5,30	10,0	7,00	40	**PHG DA-T10-1000-...**
	101	1 010	2,50	2,0	5,30	10,0	7,00	40	**PHG DA-T10-1010-...**
	103	1 030	2,50	2,0	5,30	10,0	7,00	40	**PHG DA-T10-1030-...**
	104	1 040	2,50	2,0	5,30	10,0	7,00	40	**PHG DA-T10-1040-...**
	105	1 050	2,50	2,0	5,30	10,0	7,00	40	**PHG DA-T10-1050-...**
	108	1 080	2,50	2,0	5,30	10,0	7,00	40	**PHG DA-T10-1080-...**
	110	1 100	2,50	2,0	5,30	10,0	7,00	40	**PHG DA-T10-1100-...**
	111	1 110	2,50	2,0	5,30	10,0	7,00	40	**PHG DA-T10-1110-...**
	114	1 140	2,50	2,0	5,30	10,0	7,00	40	**PHG DA-T10-1140-...**
	115	1 150	2,50	2,0	5,30	10,0	7,00	40	**PHG DA-T10-1150-...**
	120	1 200	2,50	2,0	5,30	10,0	7,00	40	**PHG DA-T10-1200-...**
	121	1 210	2,50	2,0	5,30	10,0	7,00	40	**PHG DA-T10-1210-...**
	124	1 240	2,50	2,0	5,30	10,0	7,00	40	**PHG DA-T10-1240-...**
	125	1 250	2,50	2,0	5,30	10,0	7,00	40	**PHG DA-T10-1250-...**
	126	1 260	2,50	2,0	5,30	10,0	7,00	40	**PHG DA-T10-1260-...**
	128	1 280	2,50	2,0	5,30	10,0	7,00	40	**PHG DA-T10-1280-...**
	130	1 300	2,50	2,0	5,30	10,0	7,00	40	**PHG DA-T10-1300-...**
	132	1 320	2,50	2,0	5,30	10,0	7,00	40	**PHG DA-T10-1320-...**
	135	1 350	2,50	2,0	5,30	10,0	7,00	40	**PHG DA-T10-1350-...**
	139	1 390	2,50	2,0	5,30	10,0	7,00	40	**PHG DA-T10-1390-...**
	140	1 400	2,50	2,0	5,30	10,0	7,00	40	**PHG DA-T10-1400-...**
	142	1 420	2,50	2,0	5,30	10,0	7,00	40	**PHG DA-T10-1420-...**
	144	1 440	2,50	2,0	5,30	10,0	7,00	40	**PHG DA-T10-1440-...**
	145	1 450	2,50	2,0	5,30	10,0	7,00	40	**PHG DA-T10-1450-...**
	146	1 460	2,50	2,0	5,30	10,0	7,00	40	**PHG DA-T10-1460-...**
	148	1 480	2,50	2,0	5,30	10,0	7,00	40	**PHG DA-T10-1480-...**
	150	1 500	2,50	2,0	5,30	10,0	7,00	40	**PHG DA-T10-1500-...**
	152	1 520	2,50	2,0	5,30	10,0	7,00	40	**PHG DA-T10-1520-...**
	156	1 560	2,50	2,0	5,30	10,0	7,00	40	**PHG DA-T10-1560-...**
	160	1 600	2,50	2,0	5,30	10,0	7,00	40	**PHG DA-T10-1600-...**
	161	1 610	2,50	2,0	5,30	10,0	7,00	40	**PHG DA-T10-1610-...**
	164	1 640	2,50	2,0	5,30	10,0	7,00	40	**PHG DA-T10-1640-...**
	164	1 640	2,50	2,0	5,30	10,0	7,00	40	**PHG DA-T10-1640-...**
	169	1 690	2,50	2,0	5,30	10,0	7,00	40	**PHG DA-T10-1690-...**
	170	1 700	2,50	2,0	5,30	10,0	7,00	40	**PHG DA-T10-1700-...**
	175	1 750	2,50	2,0	5,30	10,0	7,00	40	**PHG DA-T10-1750-...**
	178	1 780	2,50	2,0	5,30	10,0	7,00	40	**PHG DA-T10-1780-...**
	180	1 800	2,50	2,0	5,30	10,0	7,00	40	**PHG DA-T10-1800-...**
	186	1 860	2,50	2,0	5,30	10,0	7,00	40	**PHG DA-T10-1860-...**
	188	1 880	2,50	2,0	5,30	10,0	7,00	40	**PHG DA-T10-1880-...**
	196	1 960	2,50	2,0	5,30	10,0	7,00	40	**PHG DA-T10-1960-...**
	198	1 980	2,50	2,0	5,30	10,0	7,00	40	**PHG DA-T10-1980-...**
	202	2 020	2,50	2,0	5,30	10,0	7,00	40	**PHG DA-T10-2020-...**
	208	2 080	2,50	2,0	5,30	10,0	7,00	40	**PHG DA-T10-2080-...**
	209	2 090	2,50	2,0	5,30	10,0	7,00	40	**PHG DA-T10-2090-...**
	210	2 100	2,50	2,0	5,30	10,0	7,00	40	**PHG DA-T10-2100-...**
	220	2 200	2,50	2,0	5,30	10,0	7,00	40	**PHG DA-T10-2200-...**
	225	2 250	2,50	2,0	5,30	10,0	7,00	40	**PHG DA-T10-2250-...**
	227	2 270	2,50	2,0	5,30	10,0	7,00	40	**PHG DA-T10-2270-...**
	230	2 300	2,50	2,0	5,30	10,0	7,00	40	**PHG DA-T10-2300-...**
	234	2 340	2,50	2,0	5,30	10,0	7,00	40	**PHG DA-T10-2340-...**
	236	2 360	2,50	2,0	5,30	10,0	7,00	40	**PHG DA-T10-2360-...**
	238	2 380	2,50	2,0	5,30	10,0	7,00	40	**PHG DA-T10-2380-...**
	243	2 430	2,50	2,0	5,30	10,0	7,00	40	**PHG DA-T10-2430-...**
	248	2 480	2,50	2,0	5,30	10,0	7,00	40	**PHG DA-T10-2480-...**
	250	2 500	2,50	2,0	5,30	10,0	7,00	40	**PHG DA-T10-2500-...**
	254	2 540	2,50	2,0	5,30	10,0	7,00	40	**PHG DA-T10-2540-...**
	259	2 590	2,50	2,0	5,30	10,0	7,00	40	**PHG DA-T10-2590-...**
	260	2 600	2,50	2,0	5,30	10,0	7,00	40	**PHG DA-T10-2600-...**
	261	2 610	2,50	2,0	5,30	10,0	7,00	40	**PHG DA-T10-2610-...**
	265	2 650	2,50	2,0	5,30	10,0	7,00	40	**PHG DA-T10-2650-...**
	280	2 800	2,50	2,0	5,30	10,0	7,00	40	**PHG DA-T10-2800-...**

Disponibilidad de correas en diámetros no estándar.
Para completar la designación, añada la anchura de la correa en mm.
Las correas síncronas dobles métricas están disponibles con perfiles simétricos (DA) y asimétricos (DB). Salvo que se especifique lo contrario, se suministrarán con perfiles simétricos.
Las mangas están disponibles con diferentes anchuras. Por favor contacte con su Concesionario Oficial SKF.
Para la versión de poliuretano, añada "PU" al tipo de perfil. Por ejemplo PHG T5PU-1000...

BECANI SOLUCIONES INDUSTRIALES

www.becani.com-becani@becani.com- Tlf: 881986561

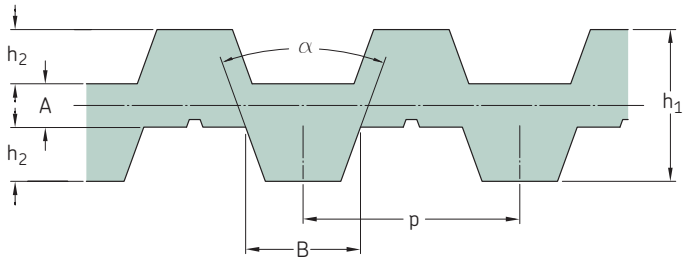

Sección	Número de dientes por cara	Dimensiones Diámetro primitivo	h_2	A	B	p	h_1	α	Designación
–	–	mm						°	–
D-T10	288	2 880	2,50	2,0	5,30	10,0	7,00	40	**PHG DA-T10-2880-...**
	300	3 000	2,50	2,0	5,30	10,0	7,00	40	**PHG DA-T10-3000-...**
D-T20	85	1 700	5,00	3,0	10,15	20,0	13,00	40	**PHG DA-T20-1700-...**
	89	1 780	5,00	3,0	10,15	20,0	13,00	40	**PHG DA-T20-1780-...**
	94	1 880	5,00	3,0	10,15	20,0	13,00	40	**PHG DA-T20-1880-...**
	102	2 040	5,00	3,0	10,15	20,0	13,00	40	**PHG DA-T20-2040-...**
	110	2 200	5,00	3,0	10,15	20,0	13,00	40	**PHG DA-T20-2200-...**
	112	2 240	5,00	3,0	10,15	20,0	13,00	40	**PHG DA-T20-2240-...**
	130	2 600	5,00	3,0	10,15	20,0	13,00	40	**PHG DA-T20-2600-...**
	136	2 720	5,00	3,0	10,15	20,0	13,00	40	**PHG DA-T20-2720-...**
	137	2 740	5,00	3,0	10,15	20,0	13,00	40	**PHG DA-T20-2740-...**
	138	2 760	5,00	3,0	10,15	20,0	13,00	40	**PHG DA-T20-2760-...**
	155	3 100	5,00	3,0	10,15	20,0	13,00	40	**PHG DA-T20-3100-...**
	181	3 620	5,00	3,0	10,15	20,0	13,00	40	**PHG DA-T20-3620-...**
	238	4 760	5,00	3,0	10,15	20,0	13,00	40	**PHG DA-T20-4760-...**
	250	5 000	5,00	3,0	10,15	20,0	13,00	40	**PHG DA-T20-5000-...**

BECANI
SOLUCIONES INDUSTRIALES

Disponibilidad de correas en diámetros no estándar.
Para completar la designación, añada la anchura de la correa en mm.
Las correas síncronas dobles métricas están disponibles con perfiles simétricos (DA) y asimétricos (DB). Salvo que se especifique lo contrario, se suministrarán con perfiles simétricos.
Las mangas están disponibles con diferentes anchuras. Por favor contacte con su Concesionario Oficial SKF.
Para la versión de poliuretano, añada "PU" al tipo de perfil. Por ejemplo PHG T5PU-1000...

www.becani.com-becani@becani.com- Tlf: 881986561

BECANI
SOLUCIONES INDUSTRIALES

www.becani.com-becani@becani.com- Tlf: 881986561

BECANI
SOLUCIONES INDUSTRIALES

www.becani.com-becani@becani.com- Tlf: 881986561

Cadenas

Cadenas de rodillos 70

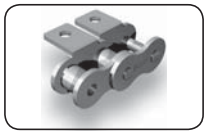
Accesorios para cadenas de rodillos A-1, K-1. 72

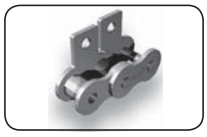
Accesorios para cadenas de rodillos SA-1/M1, SK-1/M1. 73

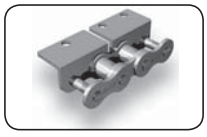
Accesorios para cadenas de rodillos WA-1, WA-2, WK-1, WK-2. 74

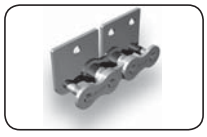
Accesorios para cadenas de rodillos WSA-1, WSA-2, WSK-1, WSK-2 . . 75

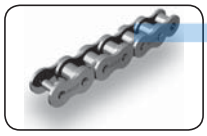
Cadenas Xtra Strength SKF 76

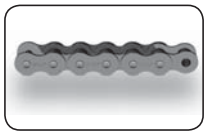
Cadenas Xtra Anticorrosión SKF. . . 78

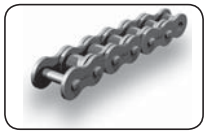
Cadenas de rodillos con giro lateral, Cadenas Autolubricadas SLR SKF. . 79

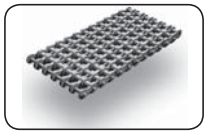
Cadenas para aplicaciones petrolíferas 80

Cadenas de mallas rectas. 81

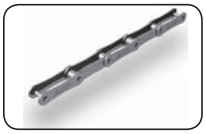
Cadenas de doble paso. 82

Dispositivos de sujeción para cadenas de doble paso 83

Cadenas transportadoras serie C . . 84

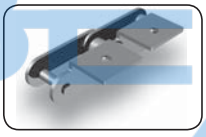
Dispositivos de sujeción para cadenas transportadoras serie C . . 85

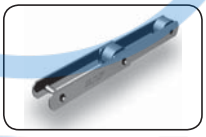
Cadenas transportadoras serie M . 87

Cadenas transportadoras industria maderera series Lumber mill y 3939 88

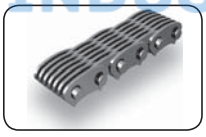
Cadenas silenciosas 89

Cadenas de placas múltiples 90

BECANI SOLUCIONES INDUSTRIALES

www.becani.com-becani@becani.com- Tlf: 881986561

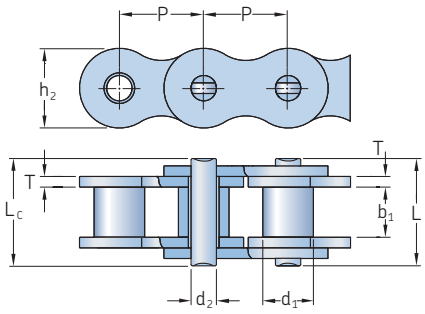

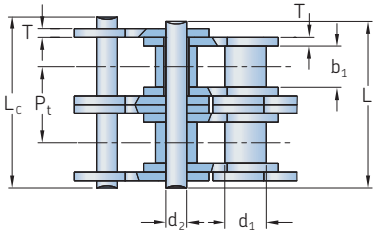

Nº de cadena ANSI	Nº de cadena BS/ISO	Dimensiones Paso P	Diámetro del rodillo d_1 Máx.	Ancho entre mallas interiores b_1 Mín.	Diámetro del eje d_2 Máx.	Longitud del eje L Máx.	L_c Máx.	Longitud del eje con pasador L_c Máx.	Altura de la placa interior h_2 Máx.	Grosor de la malla T Máx.	Paso transversal P_t	Carga de rotura Q Mín.	Resistencia media a tracción Q_0	Masa por metro	Designación
–	–	mm										kN		kg/m	–
15-1*	**03C***	4,76	2,48	2,38	1,62	6,10	6,90	–	4,30	0,60	–	1,8	2,0	0,08	**PHC 15-1...**
25-1*	**04C-1***	6,35	3,30	3,18	2,31	7,90	8,40	–	6,00	0,80	–	3,5	4,6	0,15	**PHC 25-1...**
35-1*	**06C-1***	9,53	5,08	4,77	3,58	12,40	13,17	–	9,00	1,30	–	7,9	10,8	0,33	**PHC 35-1...**
41-1	**085-1**	12,70	7,77	6,25	3,58	13,75	15,00	–	9,91	1,30	–	6,7	12,6	0,41	**PHC 41-1...**
40-1	**08A-1**	12,70	7,95	7,85	3,96	16,60	17,80	–	12,00	1,50	–	14,1	17,5	0,62	**PHC 40-1...**
50-1	**10A-1**	15,88	10,16	9,40	5,08	20,70	22,20	23,3	15,09	2,03	–	22,2	29,4	1,02	**PHC 50-1...**
60-1	**12A-1**	19,05	11,91	12,57	5,94	25,90	27,70	28,3	18,00	2,42	–	31,8	41,5	1,50	**PHC 60-1...**
80-1	**16A-1**	25,40	15,88	15,75	7,92	32,70	35,00	36,5	24,00	3,25	–	56,7	69,4	2,60	**PHC 80-1...**
100-1	**20A-1**	31,75	19,05	18,90	9,53	40,40	44,70	44,7	30,00	4,00	–	88,5	109,2	3,91	**PHC 100-1...**
120-1	**24A-1**	38,10	22,23	25,22	11,10	50,30	54,30	54,3	35,70	4,80	–	127,0	156,3	5,62	**PHC 120-1...**
140-1	**28A-1**	44,45	25,40	25,22	12,70	54,40	59,00	59,0	41,00	5,60	–	172,4	212,0	7,50	**PHC 140-1...**
160-1	**32A-1**	50,80	28,58	31,55	14,27	64,80	69,60	69,6	47,80	6,40	–	226,8	278,9	10,10	**PHC 160-1...**
180-1	**36A-1**	57,15	35,71	35,48	17,46	72,80	78,60	78,6	53,60	7,20	–	280,2	341,8	13,45	**PHC 180-1...**
200-1	**40A-1**	63,50	39,68	37,85	19,85	80,30	87,20	87,2	60,00	8,00	–	353,8	431,6	16,15	**PHC 200-1...**
240-1	**48A-1**	76,20	47,63	47,35	23,81	95,50	103,00	103,0	72,39	9,50	–	510,3	622,5	23,20	**PHC 240-1...**
25-2*	**04C-2***	6,35	3,30	3,18	2,31	14,50	15,00	–	6,00	0,80	6,40	7,0	8,6	0,28	**PHC 25-2...**
35-2*	**06C-2***	9,53	5,08	4,77	3,58	22,50	23,30	–	9,00	1,30	10,13	15,8	19,7	0,63	**PHC 35-2...**
41-2	**085-2**	12,70	7,77	6,25	3,58	25,70	26,90	–	9,91	1,30	11,95	13,3	16,9	0,81	**PHC 41-2...**
40-2	**08A-2**	12,70	7,95	7,85	3,96	31,00	32,20	–	12,00	1,50	14,38	28,2	35,9	1,12	**PHC 40-2...**
50-2	**10A-2**	15,88	10,16	9,40	5,08	38,90	40,40	41,2	15,09	2,03	18,11	44,4	58,1	2,00	**PHC 50-2...**
60-2	**12A-2**	19,05	11,91	12,57	5,94	48,80	50,50	51,1	18,00	2,42	22,78	63,6	82,1	2,92	**PHC 60-2...**
80-2	**16A-2**	25,40	15,88	15,75	7,92	62,70	64,30	65,8	24,00	3,25	29,29	113,4	141,8	5,15	**PHC 80-2...**
100-2	**20A-2**	31,75	19,05	18,90	9,53	76,40	80,50	80,5	30,00	4,00	35,76	177,0	219,4	7,80	**PHC 100-2...**
120-2	**24A-2**	38,10	22,23	25,22	11,10	95,80	99,70	99,7	35,70	4,80	45,44	254,0	314,9	11,70	**PHC 120-2...**
140-2	**28A-2**	44,45	25,40	25,22	12,70	103,30	107,90	107,9	41,00	5,60	48,87	344,8	427,5	15,14	**PHC 140-2...**
160-2	**32A-2**	50,80	28,58	31,55	14,27	123,30	128,10	128,1	47,80	6,40	58,55	453,6	562,4	20,14	**PHC 160-2...**
180-2	**36A-2**	57,15	35,71	35,48	17,46	138,60	144,40	144,4	53,60	7,20	65,84	560,5	695,0	29,22	**PHC 180-2...**
200-2	**40A-2**	63,50	39,68	37,85	19,85	151,90	158,80	158,8	60,00	8,00	71,55	707,6	877,4	32,24	**PHC 200-2...**
240-2	**48A-2**	76,20	47,63	47,35	23,81	183,40	190,80	190,8	72,39	9,50	87,83	1 020,6	1 255,3	45,23	**PHC 240-2...**
25-3*	**04C-3***	6,35	3,30	3,18	2,31	21,00	21,50	–	6,00	0,80	6,40	10,5	12,6	0,44	**PHC 25-3...**
35-3*	**06C-3***	9,53	5,08	4,77	3,58	32,70	33,50	–	9,00	1,30	10,13	23,7	28,6	1,05	**PHC 35-3...**
40-3	**08A-3**	12,70	7,95	7,85	3,96	45,40	46,60	–	12,00	1,50	14,38	42,3	50,0	1,90	**PHC 40-3...**
50-3	**10A-3**	15,88	10,16	9,40	5,08	57,00	58,50	59,3	15,09	2,03	18,11	66,6	77,8	3,09	**PHC 50-3...**
60-3	**12A-3**	19,05	11,91	12,57	5,94	71,50	73,30	73,9	18,00	2,42	22,78	95,4	111,1	4,54	**PHC 60-3...**
80-3	**16A-3**	25,40	15,88	15,75	7,92	91,70	93,60	95,1	24,00	3,25	29,29	170,1	198,4	7,89	**PHC 80-3...**
100-3	**20A-3**	31,75	19,05	18,90	9,53	112,20	116,30	116,3	30,00	4,00	35,76	265,5	309,6	11,77	**PHC 100-3...**
120-3	**24A-3**	38,10	22,23	25,22	11,10	141,40	145,20	145,2	35,70	4,80	45,44	381,0	437,2	17,53	**PHC 120-3...**
140-3	**28A-3**	44,45	25,40	25,22	12,70	152,20	156,80	156,8	41,00	5,60	48,87	517,2	593,3	22,20	**PHC 140-3...**
160-3	**32A-3**	50,80	28,58	31,55	14,27	181,80	186,60	186,6	47,80	6,40	58,55	680,4	780,6	30,02	**PHC 160-3...**
180-3	**36A-3**	57,15	35,71	35,48	17,46	204,40	210,20	210,2	53,60	7,20	65,84	840,7	983,6	38,22	**PHC 180-3...**
200-3	**40A-3**	63,50	39,68	37,85	19,85	223,50	230,40	230,4	60,00	8,00	71,55	1 061,4	1 217,8	49,03	**PHC 200-3...**
240-3	**48A-3**	76,20	47,63	47,35	23,81	271,30	278,60	278,6	72,39	9,50	87,83	1 530,9	1 756,5	71,60	**PHC 240-3...**

* Para cadenas de casquillos fijos: d_1 indica el diámetro exterior del casquillo.
Las longitudes estándar son de 10 pies/5 m. Para completar la designación, añada la longitud de la cadena. Por ejemplo una caja de 10 pies de tipo 140-1 sería PHC 140-1X10FT.
Las cadenas se suministran con un eslabón de unión recta. Para pedir eslabones adicionales, añada "C/L" para los de "unión recta" y "O/L" para las "acodadas" a la designación que se muestra en la tabla.
Para cadenas desmontables (con pasador) añada una "C" después del número de hileras. Por ejemplo 140-1 con pasador lleva la designación PHC 140-1C...

www.becani.com-becani@becani.com- Tlf: 881986561

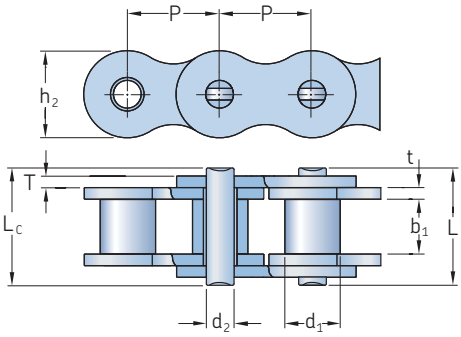

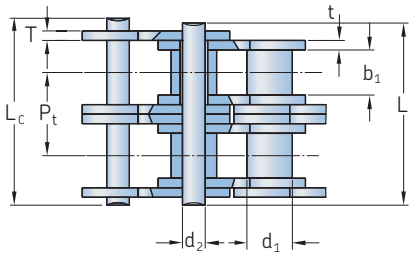

Nº de cadena BS/ISO	Dimensiones Paso P	Diámetro del rodillo d_1 Máx.	Ancho entre mallas interiores b_1 Mín.	Diámetro del eje d_2 Máx.	Longitud del eje L Máx.	Longitud del eje L_c Máx.	Longitud del eje con pasador L_c Máx.	Altura de la placa interior h_2 Máx.	Grosor de la malla T Máx.	Paso transversal P_t	Carga de rotura Q Mín.	Resistencia media a tracción Q_0	Masa por metro	Designación
–	mm										kN		kg/m	–
04B-1	6,00	4,00	2,80	1,85	6,80	7,8	5,00	0,60	0,60	–	3,0	3,2	0,11	**PHC 04B-1...**
05B-1	8,00	5,00	3,00	2,31	8,20	8,9	7,10	0,80	0,80	–	5,0	5,9	0,20	**PHC 05B-1...**
06B-1*	9,53	6,35	5,72	3,28	13,15	14,1	8,20	1,30	1,30	–	9,0	10,4	0,41	**PHC 06B-1...**
08B-1	12,70	8,51	7,75	4,45	16,70	18,2	11,80	1,60	1,60	–	18,0	19,4	0,69	**PHC 08B-1...**
10B-1	15,88	10,16	9,65	5,08	19,50	20,9	14,70	1,70	1,70	–	22,4	27,5	0,93	**PHC 10B-1...**
12B-1	19,05	12,07	11,68	5,72	22,50	24,2	16,00	1,85	1,85	–	29,0	32,2	1,15	**PHC 12B-1...**
16B-1	25,40	15,88	17,02	8,28	36,10	37,4	21,00	4,15	3,10	–	60,0	72,8	2,71	**PHC 16B-1...**
20B-1	31,75	19,05	19,56	10,19	41,30	45,0	26,40	4,50	3,50	–	95,0	106,7	3,70	**PHC 20B-1...**
24B-1	38,10	25,40	25,40	14,63	53,40	57,8	33,20	6,00	4,80	–	160,0	178,0	7,10	**PHC 24B-1...**
28B-1	44,45	27,94	30,99	15,90	65,10	69,5	36,70	7,50	6,00	–	200,0	222,0	8,50	**PHC 28B-1...**
32B-1	50,80	29,21	30,99	17,81	66,00	71,0	42,00	7,00	6,00	–	250,0	277,5	10,25	**PHC 32B-1...**
40B-1	63,50	39,37	38,10	22,89	82,20	89,2	52,96	8,50	8,00	–	355,0	394,0	16,35	**PHC 40B-1...**
48B-1	76,20	48,26	45,72	29,24	99,10	107,0	63,80	12,00	10,00	–	560,0	621,6	25,00	**PHC 48B-1...**
56B-1	88,90	53,98	53,34	34,32	114,60	123,0	77,80	13,50	12,00	–	850,0	940,0	35,78	**PHC 56B-1...**
64B-1	101,60	63,50	60,96	39,40	130,00	138,5	90,17	15,00	13,00	–	1 120,0	1 240,0	46,00	**PHC 64B-1...**
72B-1	114,30	72,39	68,58	44,48	147,40	156,4	103,60	17,00	15,00	–	1 400,0	1 550,0	60,80	**PHC 72B-1...**
05B-2	8,00	5,00	3,00	2,31	13,90	14,5	7,10	0,80	0,80	5,64	7,8	10,2	0,33	**PHC 05B-2...**
06B-2*	9,53	6,35	5,72	3,28	23,40	24,4	8,20	1,30	1,30	10,24	16,9	18,7	0,77	**PHC 06B-2...**
08B-2	12,70	8,51	7,75	4,45	31,20	32,2	11,80	1,60	1,60	13,92	32,0	38,7	1,34	**PHC 08B-2...**
10B-2	15,88	10,16	9,65	5,08	36,10	37,5	14,70	1,70	1,70	16,59	44,5	56,2	1,84	**PHC 10B-2...**
12B-2	19,05	12,07	11,68	5,72	42,00	43,6	16,00	1,85	1,85	19,46	57,8	66,1	2,31	**PHC 12B-2...**
16B-2	25,40	15,88	17,02	8,28	68,00	69,3	21,00	4,15	3,10	31,88	106,0	133,0	5,42	**PHC 16B-2...**
20B-2	31,75	19,05	19,56	10,19	77,80	81,5	26,40	4,50	3,50	36,45	170,0	211,2	7,20	**PHC 20B-2...**
24B-2	38,10	25,40	25,40	14,63	101,70	106,2	33,20	6,00	4,80	48,36	280,0	319,2	13,40	**PHC 24B-2...**
28B-2	44,45	27,94	30,99	15,90	124,60	129,1	36,70	7,50	6,00	59,56	360,0	406,8	16,60	**PHC 28B-2...**
32B-2	50,80	29,21	30,99	17,81	124,60	129,6	42,00	7,00	6,00	58,55	450,0	508,5	21,00	**PHC 32B-2...**
40B-2	63,50	39,37	38,10	22,89	154,50	161,5	52,96	8,50	8,00	72,29	630,0	711,9	32,00	**PHC 40B-2...**
48B-2	76,20	48,26	45,72	29,24	190,40	198,2	63,80	12,00	10,00	91,21	1 000,0	1 130,0	50,00	**PHC 48B-2...**
56B-2	88,90	53,98	53,34	34,32	221,20	229,6	77,80	13,50	12,00	106,60	1 600,0	1 760,0	71,48	**PHC 56B-2...**
64B-2	101,60	63,50	60,96	39,40	249,90	258,4	90,17	15,00	13,00	119,89	2 000,0	2 200,0	91,00	**PHC 64B-2...**
72B-2	114,30	72,39	68,58	44,48	283,70	292,7	103,60	17,00	15,00	136,27	2 500,0	2 750,0	120,40	**PHC 72B-2...**
05B-3	8,00	5,00	3,00	2,31	19,50	20,2	7,10	0,80	0,80	5,64	11,1	13,8	0,48	**PHC 05B-3...**
06B-3*	9,53	6,35	5,72	3,28	33,50	34,6	8,20	1,30	1,30	10,24	24,9	30,1	1,16	**PHC 06B-3...**
08B-3	12,70	8,51	7,75	4,45	45,10	46,1	11,80	1,60	1,60	13,92	47,5	57,8	2,03	**PHC 08B-3...**
10B-3	15,88	10,16	9,65	5,08	52,70	54,1	14,70	1,70	1,70	16,59	66,7	84,5	2,77	**PHC 10B-3...**
12B-3	19,05	12,07	11,68	5,72	61,50	63,1	16,00	1,85	1,85	19,46	86,7	101,8	3,46	**PHC 12B-3...**
16B-3	25,40	15,88	17,02	8,28	99,80	101,2	21,00	4,15	3,10	31,88	160,0	203,7	8,13	**PHC 16B-3...**
20B-3	31,75	19,05	19,56	10,19	114,20	117,9	26,40	4,50	3,50	36,45	250,0	290,0	10,82	**PHC 20B-3...**
24B-3	38,10	25,40	25,40	14,63	150,10	154,6	33,20	6,00	4,80	48,36	425,0	493,0	20,10	**PHC 24B-3...**
28B-3	44,45	27,94	30,99	15,90	184,20	188,7	36,70	7,50	6,00	59,56	530,0	609,5	24,92	**PHC 28B-3...**
32B-3	50,80	29,21	30,99	17,81	183,20	188,2	42,00	7,00	6,00	58,55	670,0	770,5	31,56	**PHC 32B-3...**
40B-3	63,50	39,37	38,10	22,89	226,80	233,8	52,96	8,50	8,00	72,29	950,0	1 092,5	48,10	**PHC 40B-3...**
48B-3	76,20	48,26	45,72	29,24	281,60	289,4	63,80	12,00	10,00	91,21	1 500,0	1 710,0	75,00	**PHC 48B-3...**
56B-3	88,90	53,98	53,34	34,32	327,80	336,2	77,80	13,50	12,00	106,60	2 240,0	2 240,0	107,18	**PHC 56B-3...**
64B-3	101,60	63,50	60,96	39,40	369,80	378,3	90,17	15,00	13,00	119,89	3 000,0	3 300,0	136,00	**PHC 64B-3...**
72B-3	114,30	72,39	68,58	44,48	420,00	429,0	103,60	17,00	15,00	136,27	3 750,0	4 125,0	180,00	**PHC 72B-3...**

* Mallas rectas.
Las longitudes estándar son de 10 pies/5 m. Para completar la designación, añada la longitud de la cadena. Por ejemplo, una caja de 5 m de tipo 08B-1 sería PHC 08B-1X10FT.
Las cadenas se suministran con un eslabón de unión recta. Para pedir eslabones adicionales, añada "C/L" para los de "unión recta" y "O/L" para las "acodadas" a la designación.

www.becani.com-becani@becani.com- Tlf: 881986561

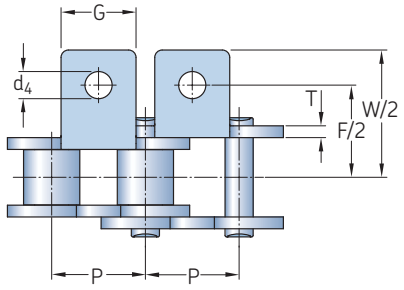

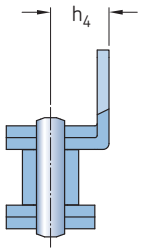

A-1

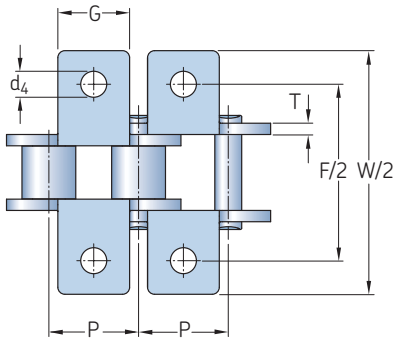

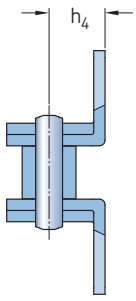

K-1

Nº de cadena ANSI	Nº de cadena BS/ISO	Dimensiones							Designación
		P	G	F	W	T	h_4	d_4	
–	–	mm							–
35-1	**06C-1**	9,53	7,9	19,00	28,6	1,30	6,35	3,4	**PHC 35-1...**
40-1	**08A-1**	12,70	9,5	25,40	35,2	1,50	7,90	3,4	**PHC 40-1...**
41-1	**085-1**	12,70	9,5	24,00	33,4	1,30	6,90	3,6	**PHC 41-1...**
50-1	**10A-1**	15,88	12,7	31,75	46,2	2,03	10,30	5,5	**PHC 50-1...**
60-1	**12A-1**	19,05	15,9	38,10	55,6	2,42	11,90	5,5	**PHC 60-1...**
80-1	**16A-1**	25,40	19,1	50,80	64,8	3,25	15,90	6,8	**PHC 80-1...**
100-1	**20A-1**	31,75	25,4	63,50	87,3	4,00	19,80	9,2	**PHC 100-1...**
120-1	**24A-1**	38,10	28,6	76,20	108,5	4,80	23,00	9,8	**PHC 120-1...**
140-1	**28A-1**	44,45	34,9	88,90	123,0	5,60	28,60	11,4	**PHC 140-1...**
160-1	**32A-1**	50,80	38,1	101,60	142,8	6,40	31,75	13,1	**PHC 160-1...**
200-1	**40A-1**	63,50	50,8	127,00	179,0	8,00	42,88	16,3	**PHC 200-1...**
–	**06B-1***	9,53	8,0	19,04	27,0	1,30	6,50	3,5	**PHC 06B-1...**
–	**08B-1**	12,70	9,5	25,40	36,4	1,60	8,90	4,5	**PHC 08B-1...**
–	**10B-1**	15,88	14,3	31,75	44,6	1,70	10,31	5,3	**PHC 10B-1...**
–	**12B-1**	19,05	16,0	38,10	52,4	1,85	13,46	6,4	**PHC 12B-1...**
–	**16B-1**	25,40	19,1	50,80	72,6	3,10	15,88	6,4	**PHC 16B-1...**
–	**20B-1**	31,75	35,0	63,50	100,5	3,50	19,80	9,0	**PHC 20B-1...**
–	**24B-1**	38,10	30,0	76,20	108,4	4,80	26,67	10,5	**PHC 24B-1...**
–	**28B-1**	44,45	35,0	88,90	123,0	6,00	28,58	13,1	**PHC 28B-1...**
–	**32B-1**	50,80	38,1	101,60	142,8	6,00	31,75	13,1	**PHC 32B-1...**

BECANI
SOLUCIONES INDUSTRIALES

* Mallas rectas.
Para completar la designación, añada el espacio necesario para los dispositivos de sujeción y su tipo seguido de la longitud de la cadena. Por ejemplo: PHC 40-1-L2A1X10FT (ANSI 40-1 con un dispositivo de sujeción A-1 en cada segundo eslabón, longitud de 10 pies).
Nota: también disponible en acero inoxidable. Para componer la designación, utilice el sufijo SS después del número de la cadena, por ejemplo: PHC 40-1SS-L1A1X10FT.

www.becani.com-becani@becani.com- Tlf: 881986561

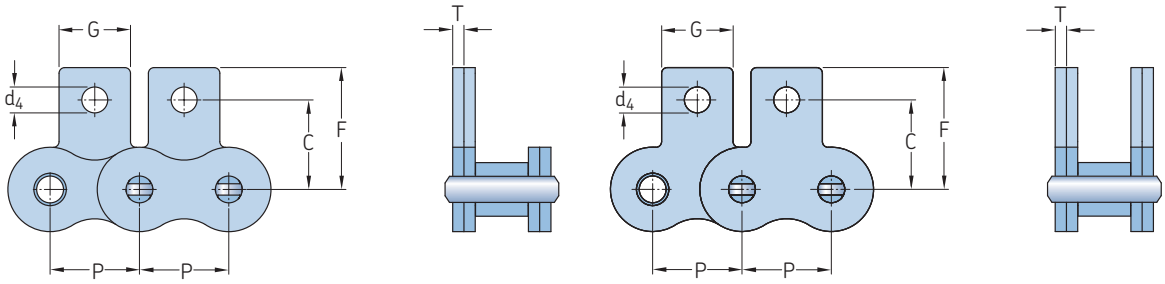

SA-1/M1 SK-1/M1

Nº de cadena ANSI	Nº de cadena BS/ISO	Dimensiones						Designación
		P	G	C	F	T	d_4	
–	–	mm						–
35-1	**06C-1**	9,53	7,9	9,50	14,55	1,30	3,4	**PHC 35-1...**
40-1	**08A-1**	12,70	9,5	12,70	19,05	1,50	3,4	**PHC 40-1...**
41-1	**085-1**	12,70	9,5	11,85	16,55	1,30	3,6	**PHC 41-1...**
50-1	**10A-1**	15,88	12,7	15,90	25,25	2,03	5,5	**PHC 50-1...**
60-1	**12A-1**	19,05	15,9	18,30	29,33	2,42	5,5	**PHC 60-1...**
80-1	**16A-1**	25,40	19,1	24,60	34,70	3,25	6,8	**PHC 80-1...**
100-1	**20A-1**	31,75	25,4	31,80	43,30	4,00	9,2	**PHC 100-1...**
120-1	**24A-1**	38,10	28,6	36,50	51,60	4,80	9,8	**PHC 120-1...**
140-1	**28A-1**	44,45	34,9	44,50	62,00	5,60	11,4	**PHC 140-1...**
160-1	**32A-1**	50,80	38,1	50,80	69,85	6,40	13,1	**PHC 160-1...**
200-1	**40A-1**	63,50	50,8	63,50	88,90	8,00	16,3	**PHC 200-1...**
–	**06B-1***	9,53	8,0	9,52	13,50	1,30	3,5	**PHC 06B-1...**
–	**08B-1**	12,70	9,5	13,35	18,90	1,60	4,3	**PHC 08B-1...**
–	**10B-1**	15,88	14,3	16,50	22,95	1,70	5,3	**PHC 10B-1...**
–	**12B-1**	19,05	16,0	21,45	28,60	1,85	6,4	**PHC 12B-1...**
–	**16B-1**	25,40	19,1	23,15	34,00	3,10	6,4	**PHC 16B-1...**
–	**20B-1**	31,75	35,0	30,50	45,70	3,50	9,0	**PHC 20B-1...**

BECANI
SOLUCIONES INDUSTRIALES

* Mallas rectas.
Para completar la designación, añada el espacio necesario para los dispositivos de sujeción y su tipo seguido de la longitud de la cadena. Por ejemplo: PHC 80-1-L1SK1X10FT (ANSI 80-1 con un dispositivo de sujeción SK-1 en cada eslabón, longitud de 10 pies).
Nota: también disponible en acero inoxidable. Para componer la designación, utilice el sufi jo SS después del número de la cadena, por ejemplo: PHC 80-1SS-L1SK1X10FT.

www.becani.com-becani@becani.com- Tlf: 881986561

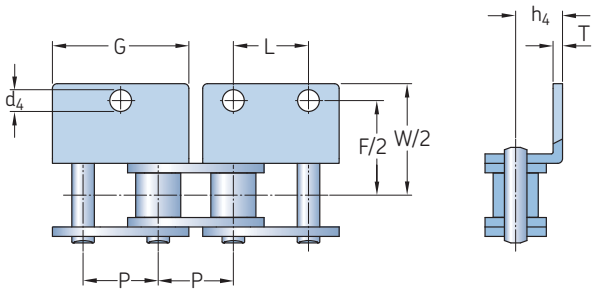

WA-1,WA-2

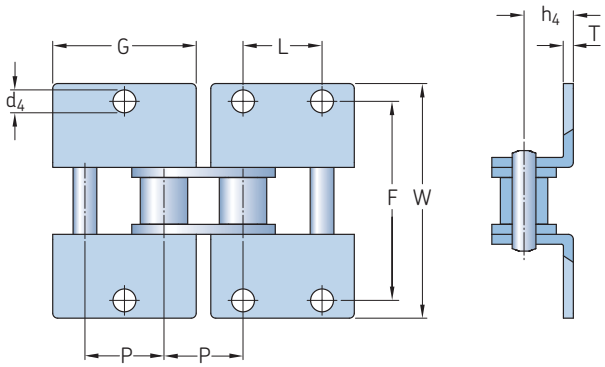

WK-1,WK-2

Nº de cadena ANSI	Nº de cadena BS/ISO	Dimensiones								Designación
		P	G	L	F	W	T	h_4	d_4	
–	–	mm								–
35-1	**06C-1**	9,53	17,32	9,53	19,00	28,6	1,30	6,35	2,80	**PHC 35-1...**
40-1	**08A-1**	12,70	23,00	12,70	25,40	35,6	1,50	7,90	3,40	**PHC 40-1...**
41-1	**085-1**	12,70	22,30	12,70	24,00	35,0	1,30	7,20	4,85	**PHC 41-1...**
50-1	**10A-1**	15,88	28,80	15,88	31,75	46,8	2,03	10,30	5,50	**PHC 50-1...**
60-1	**12A-1**	19,05	34,65	19,05	38,10	56,4	2,42	11,90	5,50	**PHC 60-1...**
80-1	**16A-1**	25,40	45,90	25,40	50,80	73,2	3,25	15,90	6,80	**PHC 80-1...**
100-1	**20A-1**	31,75	57,65	31,75	63,50	89,8	4,00	19,80	9,20	**PHC 100-1...**
120-1	**24A-1**	38,10	69,30	38,10	76,20	108,8	4,80	23,00	9,80	**PHC 120-1...**
140-1	**28A-1**	44,45	80,45	44,45	88,90	123,0	5,60	28,60	11,40	**PHC 140-1...**
160-1	**32A-1**	50,80	92,00	50,80	101,60	142,8	6,40	31,75	13,10	**PHC 160-1...**
200-1	**40A-1**	63,50	115,50	63,50	127,00	179,0	8,00	42,88	16,30	**PHC 200-1...**
–	**08B-1**	12,70	24,00	12,70	25,40	36,4	1,60	8,90	4,30	**PHC 08B-1...**
–	**10B-1**	15,88	29,58	15,88	31,80	44,6	1,70	10,31	5,30	**PHC 10B-1...**
–	**12B-1**	19,05	34,05	19,05	38,10	52,0	1,85	13,46	6,40	**PHC 12B-1...**
–	**16B-1**	25,40	46,40	25,40	50,80	72,6	3,10	15,88	6,40	**PHC 16B-1...**
–	**20B-1**	31,75	58,10	31,75	63,00	100,5	3,50	19,80	9,00	**PHC 20B-1...**
–	**24B-1**	38,10	71,30	38,10	76,20	108,4	4,80	26,67	10,50	**PHC 24B-1...**
–	**28B-1**	44,45	81,10	44,45	88,90	123,0	6,00	28,58	13,10	**PHC 28B-1...**
–	**32B-1**	50,80	92,80	50,80	101,60	142,8	6,00	31,75	13,10	**PHC 32B-1...**

BECANI
SOLUCIONES INDUSTRIALES

Para completar la designación, añada el espacio necesario para los dispositivos de sujeción y su tipo seguido de la longitud de la cadena. Por ejemplo: PHC 80-1-L2WA2X10FT (ANSI 80-1 con un dispositivo de sujeción WA-2 en cada segundo eslabón, longitud de 10 pies).
Nota: también disponible en acero inoxidable. Para componer la designación, utilice el sufi jo SS después del número de cadena, por ejemplo: PHC 80-1SS-L2WA2X10FT.

www.becani.com-becani@becani.com- Tlf: 881986561

Accesorios para cadenas de rodillos

WSA-1 · WSA-2 | WSK-1 · WSK-2

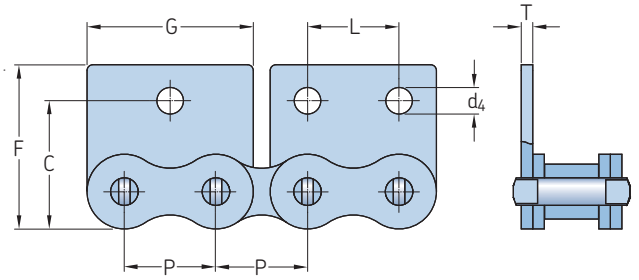

WSA-1,WSA-2

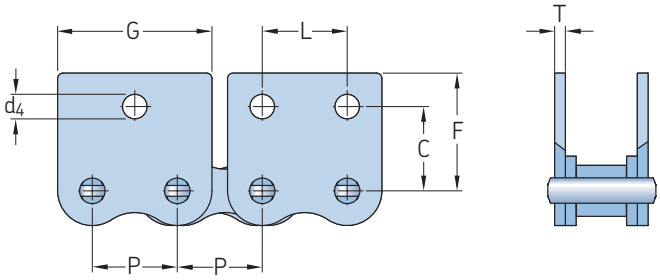

WSK-1,WSK-2

Nº de cadena ANSI	Nº de cadena BS/ISO	Dimensiones							Designación
		P	G	L	C	F	T	d_4	
–	–	mm							–
35-1	**06C-1**	9,53	17,32	9,53	9,50	14,55	1,30	2,8	**PHC 35-1...**
40-1	**08A-1**	12,70	23,00	12,70	12,70	17,40	1,50	3,4	**PHC 40-1...**
41-1	**085-1**	12,70	21,20	12,70	11,85	16,55	1,30	3,6	**PHC 41-1...**
50-1	**10A-1**	15,88	28,80	15,88	15,90	23,05	2,03	5,5	**PHC 50-1...**
60-1	**12A-1**	19,05	34,65	19,05	18,30	26,86	2,42	5,5	**PHC 60-1...**
80-1	**16A-1**	25,40	45,90	25,40	24,60	35,45	3,25	6,8	**PHC 80-1...**
100-1	**20A-1**	31,75	57,65	31,75	31,80	44,00	4,00	9,2	**PHC 100-1...**
120-1	**24A-1**	38,10	69,30	38,10	36,50	51,60	4,80	9,8	**PHC 120-1...**
140-1	**28A-1**	44,45	80,45	44,45	44,50	62,00	5,60	11,4	**PHC 140-1...**
160-1	**32A-1**	50,80	92,00	50,80	50,80	69,85	6,40	13,1	**PHC 160-1...**
200-1	**40A-1**	63,50	115,50	63,50	63,50	88,90	8,00	16,3	**PHC 200-1...**
–	**08B-1**	12,70	23,30	12,70	13,35	18,90	1,60	4,3	**PHC 08B-1...**
–	**10B-1**	15,88	29,58	15,88	16,50	22,95	1,70	5,3	**PHC 10B-1...**
–	**12B-1**	19,05	34,05	19,05	21,45	28,60	1,85	6,4	**PHC 12B-1...**
–	**16B-1**	25,40	46,40	25,40	23,15	34,00	3,10	6,4	**PHC 16B-1...**
–	**20B-1**	31,75	58,10	31,75	30,50	45,70	3,50	9,0	**PHC 20B-1...**

BECANI
SOLUCIONES INDUSTRIALES

Para completar la designación, añada el espacio necesario para los dispositivos de sujeción y su tipo seguido de la longitud de la cadena. Por ejemplo: PHC 80-1-L4WSA1X10FT (ANSI 80-1 con un dispositivo de sujeción WSA-1 en cada cuarto eslabón, longitud de 10 pies).
Nota: también disponible en acero inoxidable. Para componer la designación, utilice el sufi jo SS después del número de cadena, por ejemplo: PHC 80-1SS-L4WSA1X10FT.

www.becani.com-becani@becani.com- Tlf: 881986561

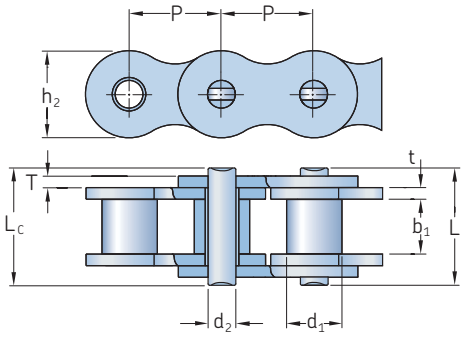

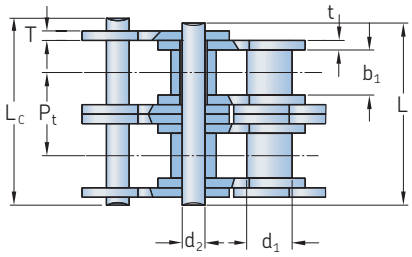

Tipo Xtra Strength	Nº de cadena ANSI	Dimensiones Paso P	Diámetro del rodillo d_1 Máx.	Ancho entre mallas interiores b_1 Mín.	Diámetro del eje d_2 Máx.	Longitud del eje L Máx.	Longitud del eje con pasador L_c Máx.	Altura de la placa interior h_2 Máx.	Grosor de la malla T Máx.	Paso transversal P_t	Carga de rotura Q Mín.	Resistencia media a tracción Q_0	Masa por metro	Designación
–	–	mm									kN		kg/m	–
H	**35H-1***	9,53	5,08	4,77	3,58	13,3	14,3	–	9,00	1,50	–	7,9	10,8	0,41	**PHC 35H-1...**
	40H-1	12,70	7,95	7,85	3,96	18,8	19,9	–	12,00	2,03	–	14,1	19,1	0,82	**PHC 40H-1...**
	50H-1	15,88	10,16	9,40	5,08	22,1	23,4	24,4	15,09	2,42	–	22,2	30,2	1,25	**PHC 50H-1...**
	60H-1	19,05	11,91	12,57	5,94	29,2	31,0	31,6	18,00	3,25	–	31,8	42,7	1,87	**PHC 60H-1...**
	80H-1	25,40	15,88	15,75	7,92	36,2	37,7	39,4	24,00	4,00	–	56,7	71,4	3,10	**PHC 80H-1...**
	100H-1	31,75	19,05	18,90	9,53	43,6	46,9	46,9	30,00	4,80	–	88,5	112,4	4,52	**PHC 100H-1...**
	120H-1	38,10	22,23	25,22	11,10	53,5	57,5	57,5	35,70	5,60	–	127,0	160,9	6,60	**PHC 120H-1...**
	140H-1	44,45	25,40	25,22	12,70	57,6	62,2	62,2	41,00	6,40	–	172,4	217,3	8,30	**PHC 140H-1...**
	160H-1	50,80	28,58	31,55	14,27	68,2	73,0	73,0	47,80	7,20	–	226,8	285,8	10,30	**PHC 160H-1...**
	180H-1	57,15	35,71	35,48	17,46	75,9	81,6	–	53,60	8,00	–	281,0	341,8	14,83	**PHC 180H-1...**
	200H-1	63,50	39,68	37,85	19,85	86,6	93,5	93,5	60,00	9,50	–	353,8	444,5	19,16	**PHC 200H-1...**
	240H-1	76,20	47,63	47,35	23,81	109,6	115,9	–	72,30	12,70	–	510,3	622,5	30,40	**PHC 240H-1...**
	60H-2	19,05	11,91	12,57	5,94	55,3	57,1	57,7	18,00	3,25	26,11	63,6	84,5	3,71	**PHC 60H-2...**
	80H-2	25,40	15,88	15,75	7,92	68,8	70,3	72,0	24,00	4,00	32,59	113,4	145,3	6,15	**PHC 80H-2...**
	100H-2	31,75	19,05	18,90	9,53	82,7	86,0	86,0	30,00	4,80	39,09	177,0	225,9	9,03	**PHC 100H-2...**
	120H-2	38,10	22,23	25,22	11,10	102,4	106,4	106,4	35,70	5,60	48,87	254,0	322,7	13,13	**PHC 120H-2...**
	140H-2	44,45	25,40	25,22	12,70	109,8	114,4	114,4	41,00	6,40	52,20	344,8	437,7	16,60	**PHC 140H-2...**
	160H-2	50,80	28,58	31,55	14,27	130,1	134,9	134,9	47,80	7,20	61,90	453,6	571,6	20,20	**PHC 160H-2...**
	200H-2	63,50	39,68	37,85	19,85	164,9	171,8	171,8	60,00	9,50	78,31	707,6	894,9	38,11	**PHC 200H-2...**
	60H-3	19,05	11,91	12,57	5,94	81,4	83,2	83,8	18,00	3,25	26,11	95,4	113,9	5,54	**PHC 60H-3...**
	80H-3	25,40	15,88	15,75	7,92	101,4	102,9	104,6	24,00	4,00	32,59	170,1	203,5	9,42	**PHC 80H-3...**
	100H-3	31,75	19,05	18,90	9,53	121,8	125,1	125,1	30,00	4,80	39,09	265,5	314,8	12,96	**PHC 100H-3...**
	120H-3	38,10	22,23	25,22	11,10	151,2	155,2	155,2	35,70	5,60	48,87	381,0	444,7	19,64	**PHC 120H-3...**
	140H-3	44,45	25,40	25,22	12,70	162,0	166,6	166,6	41,00	6,40	52,20	517,2	598,4	24,90	**PHC 140H-3...**
	160H-3	50,80	28,58	31,55	14,27	192,0	196,8	196,8	47,80	7,20	61,90	680,4	787,3	30,10	**PHC 160H-3...**
	200H-3	63,50	39,68	37,85	19,85	243,2	250,1	250,1	60,00	9,50	78,31	1 061,4	1 228,2	57,06	**PHC 200H-3...**
SH	**25SH-1***	6,35	3,30	3,18	2,01	9,0	–	–	6,00	2,01	–	5,1	5,6	2,17	**PHC 25SH-1X...**
	35SH-1*	9,53	5,08	4,77	3,58	13,3	14,3	–	9,00	1,50	–	11,0	13,6	0,41	**PHC 35SH-1X...**
	40SH-1	12,70	7,95	7,85	3,96	18,8	19,9	–	12,00	2,03	–	22,4	24,8	0,82	**PHC 40SH-1X...**
	50SH-1	15,88	10,16	9,40	5,08	22,1	23,4	–	15,09	2,42	–	30,4	36,2	1,25	**PHC 50SH-1X...**
	60SH-1	19,05	11,91	12,57	5,94	29,2	31,6	–	18,00	3,25	–	44,1	50,4	1,87	**PHC 60SH-1X...**
	80SH-1	25,40	15,88	15,75	7,92	36,2	37,7	–	24,00	4,00	–	88,2	93,0	3,10	**PHC 80SH-1X...**
	100SH-1	31,75	19,05	18,90	9,53	43,6	46,9	–	30,00	4,80	–	116,6	129,1	4,52	**PHC 100SH-1X...**
	120SH-1	38,10	22,23	25,22	11,10	53,5	57,5	–	35,70	5,60	–	158,2	175,3	6,60	**PHC 120SH-1X...**
	140SH-1	44,45	25,40	25,22	12,70	57,6	62,2	–	41,00	6,40	–	206,0	266,5	8,30	**PHC 140SH-1X...**
	160SH-1	50,80	28,58	31,55	14,27	68,2	73,0	–	47,80	7,20	–	274,0	293,0	10,30	**PHC 160SH-1X...**
	200SH-1	63,50	39,68	37,85	19,85	86,6	93,5	–	60,00	9,50	–	506,1	562,3	19,16	**PHC 200SH-1X...**
SPH	**80SPH-1**	25,40	15,88	15,75	7,94	32,7	36,5	–	24,10	3,20	–	77,5	85,3	2,86	**PHC80SPH-1X...**
	100SPH-1	31,75	19,05	18,95	9,54	40,4	44,7	–	30,10	4,00	–	115,5	127,0	4,21	**PHC100SPH-1X...**
	120SPH-1	38,10	22,23	25,22	11,11	50,3	54,3	–	36,20	4,80	–	165,0	186,0	6,36	**PHC120SPH-1X...**
	140SPH-1	44,45	25,40	25,22	12,71	54,4	59,0	–	42,20	5,60	–	222,7	245,0	8,04	**PHC140SPH-1X...**
	160SPH-1	50,80	28,58	31,55	14,29	64,8	69,6	–	48,20	6,40	–	285,5	314,0	10,80	**PHC160SPH-1X...**
	200SPH-1	63,50	39,68	37,85	19,85	80,3	87,2	–	60,30	8,00	–	445,5	490,0	18,00	**PHC200SPH-1X...**
	80SPH-2	25,40	15,88	15,75	7,94	62,7	65,8	–	24,10	3,20	29,29	155,0	170,6	5,68	**PHC80SPH-2X...**
	100SPH-2	31,75	19,05	18,95	9,54	76,4	80,5	–	30,10	4,00	35,76	231,0	255,0	8,34	**PHC100SPH-2X...**
	120SPH-2	38,10	22,23	25,22	11,11	95,8	99,7	–	36,20	4,80	45,44	339,0	373,0	12,63	**PHC120SPH-2X...**
	140SPH-2	44,45	25,40	25,22	12,71	103,3	107,9	–	42,20	5,60	48,87	445,5	490,0	15,92	**PHC140SPH-2X...**
	160SPH-2	50,80	28,58	31,55	14,29	123,3	128,1	–	48,20	6,40	58,55	571,0	628,0	21,43	**PHC160SPH-2X...**
	200SPH-2	63,50	39,68	37,85	19,85	151,9	158,8	–	60,30	8,00	71,55	892,0	981,0	35,00	**PHC200SPH-2X...**
	80SPH-3	25,40	15,88	15,75	7,94	91,7	95,1	–	24,10	3,20	29,29	232,5	255,9	8,18	**PHC80SPH-3X...**
	100SPH-3	31,75	19,05	18,95	9,54	112,2	116,3	–	30,10	4,00	35,76	347,3	382,0	12,47	**PHC100SPH-3X...**
	120SPH-3	38,10	22,23	25,22	11,11	141,4	145,2	–	36,20	4,80	45,44	508,0	559,0	18,90	**PHC120SPH-3X...**

* Para cadenas de casquillos fijos: d_1 indica el diámetro exterior del casquillo.
Las longitudes estándar son de 10 pies/5 m. Para completar la designación, añada la longitud de la cadena. Por ejemplo, una caja de 5 m de tipo 160H-1 sería PHC 160H-1X5MTR.
Las cadenas se suministran con un eslabón de unión recta. Para pedir eslabones adicionales, añada "C/L" para los de "unión recta" y "O/L" para las "acodadas" a la designación que se muestra en la tabla.
Para cadenas desmontables (con pasador) añada una "C" después del número de hileras. Por ejemplo 160H-1 con pasador lleva la designación PHC 160H-1C...
Para las transmisiones con cadenas reforzadas del tipo H, SH y SHH, es necesario montar los piñones adecuados.

www.becani.com-becani@becani.com- Tlf: 881986561

Tipo Xtra Strength	Nº de cadena ANSI	Dimensiones Paso P	Diámetro del rodillo d_1 Máx.	Ancho entre mallas interiores b_1 Mín.	Diámetro del eje d_2 Máx.	Longitud del eje L Máx.	Longitud del eje L_c Máx.	Longitud del eje con pasador L_c Máx.	Altura de la placa interior h_2 Máx.	Grosor de la malla T Máx.	Paso transversal P_t	Carga de rotura Q Mín.	Resistencia media a tracción Q_0	Masa por metro	Designación
–	–	mm										kN		kg/m	–
SPH	**140SPH-3**	44,45	25,40	25,22	12,71	152,2	156,8	–	42,20	5,60	48,87	668,0	735,0	23,84	**PHC140SPH-3X...**
	160SPH-3	50,80	28,58	31,55	14,29	181,8	186,6	–	48,20	6,40	58,55	855,5	941,0	32,10	**PHC160SPH-3X...**
	200SPH-3	63,50	39,68	37,85	19,85	223,5	230,4	–	60,30	8,00	71,55	1 336,4	1 470,0	52,50	**PHC200SPH-3X...**
SHH	**80SHH-1**	25,40	15,88	15,75	7,94	36,2	38,9	–	24,10	4,00	–	89,2	98,1	3,36	**PHC 80SHH-1X...**
	100SHH-1	31,75	19,05	18,90	9,54	43,6	46,9	–	30,10	4,80	–	131,8	145,0	4,90	**PHC 100SHH-1X...**
	120SHH-1	38,10	22,23	25,22	11,11	53,5	57,5	–	36,20	5,60	–	176,0	196,0	7,12	**PHC 120SHH-1X...**
	140SHH-1	44,45	25,40	25,22	12,71	57,6	62,2	–	42,20	6,40	–	231,9	255,0	8,88	**PHC 140SHH-1X...**
	160SHH-1	50,80	28,58	31,55	14,29	68,2	73,0	–	48,20	7,20	–	294,5	324,0	11,72	**PHC 160SHH-1X...**
	200SHH-1	63,50	39,68	37,85	19,85	86,6	93,5	–	60,30	9,50	–	543,6	598,0	19,80	**PHC 200SHH-1X...**
	80SHH-2	25,40	15,88	15,75	7,94	68,8	72,0	–	24,10	4,00	32,59	178,4	196,2	6,65	**PHC 80SHH-2X...**
	100SHH-2	31,75	19,05	18,90	9,54	82,7	86,0	–	30,10	4,80	39,09	263,6	290,0	9,71	**PHC 100SHH-2X...**
	120SHH-2	38,10	22,23	25,22	11,11	102,4	106,4	–	36,20	5,60	48,87	356,4	392,0	14,12	**PHC 120SHH-2X...**
	140SHH-2	44,45	25,40	25,22	12,71	109,8	114,4	–	42,20	6,40	52,20	463,6	510,0	17,38	**PHC 140SHH-2X...**
	160SHH-2	50,80	28,58	31,55	14,29	130,1	134,9	–	48,20	7,20	61,90	588,0	647,0	23,00	**PHC 160SHH-2X...**
	200SHH-2	63,50	39,68	37,85	19,85	164,9	171,8	–	60,30	9,50	78,31	1 091,0	1 200,0	38,50	**PHC 200SHH-2X...**
	80SHH-3	25,40	15,88	15,75	7,94	101,4	104,6	–	24,10	4,00	32,59	267,6	294,3	9,95	**PHC 80SHH-3X...**
	100SHH-3	31,75	19,05	18,90	9,54	121,8	125,1	–	30,10	4,80	39,09	395,4	435,0	14,53	**PHC 100SHH-3X...**
	120SHH-3	38,10	22,23	25,22	11,11	151,2	155,2	–	36,20	5,60	48,87	534,5	588,0	21,12	**PHC 120SHH-3X...**
	140SHH-3	44,45	25,40	25,22	12,71	162,0	166,6	–	42,20	6,40	52,20	695,5	765,0	25,88	**PHC 140SHH-3X...**
	160SHH-3	50,80	28,58	31,55	14,29	192,0	196,8	–	48,20	7,20	61,90	882,7	971,0	34,22	**PHC 160SHH-3X...**
	200SHH-3	63,50	39,68	37,85	19,85	243,2	250,1	–	60,30	9,50	78,31	1 627,3	1 790,0	57,29	**PHC 200SHH-3X...**

BECANI
SOLUCIONES INDUSTRIALES

* Para cadenas de casquillos fijos: d_1 indica el diámetro exterior del casquillo.
Las longitudes estándar son de 10 pies/5 m. Para completar la designación, añada la longitud de la cadena. Por ejemplo, una caja de 5 m de tipo 160H-1 sería PHC 160H-1X5MTR.
Las cadenas se suministran con un eslabón de unión recta. Para pedir eslabones adicionales, añada "C/L" para los de "unión recta" y "O/L" para las "acodadas" a la designación que se muestra en la tabla.
Para cadenas desmontables (con pasador) añada una "C" después del número de hileras. Por ejemplo 160H-1 con pasador lleva la designación PHC 160H-1C...
Para las transmisiones con cadenas reforzadas del tipo H, SH y SHH, es necesario montar los piñones adecuados.

www.becani.com-becani@becani.com- Tlf: 881986561

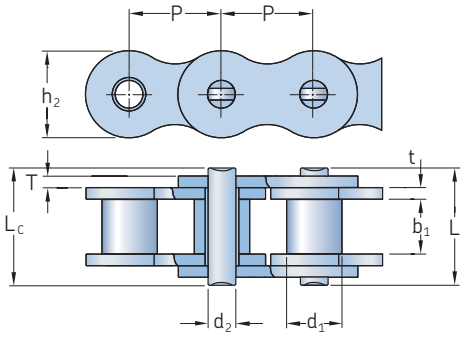

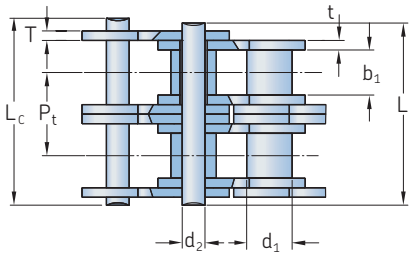

Anticorrosión	Número de cadena	Dimensiones Paso P	Diámetro del rodillo d_1 Máx.	Ancho entre mallas interiores b_1 Mín.	Diámetro del eje d_2 Máx.	Longitud del eje L Máx.	Longitud del eje L_c Máx.	Altura de la placa interior h_2 Máx.	Grosor de la malla t Máx.	Grosor de la malla T Máx.	Carga de rotura Q Mín.	Masa por metro	Designación
–	–	mm									kN	kg/m	–
Acero inoxidable	**25-1SS**[1]	6,35	3,30	3,18	2,31	7,90	8,40	6,00	0,80	0,80	2,5	0,15	**PHC 25-1SS...**
Recubiertas	**25-1**[1]	6,35	3,30	3,18	2,31	7,90	8,40	6,00	0,80	0,80	3,5	0,15	**PHC 25-1...**
Acero inoxidable	**35-1SS**[1]	9,53	5,08	4,77	3,58	12,40	13,17	9,00	1,30	1,30	5,5	0,33	**PHC 35-1SS...**
Recubiertas	**35-1**[1]	9,53	5,08	4,77	3,58	12,40	13,17	9,00	1,30	1,30	7,9	0,33	**PHC 35-1...**
Acero inoxidable	**40-1SS**	12,70	7,95	7,85	3,96	16,60	17,80	12,00	1,50	1,50	9,6	0,63	**PHC 40-1SS...**
Recubiertas	**40-1**	12,70	7,95	7,85	3,96	16,60	17,80	12,00	1,50	1,50	14,1	0,62	**PHC 40-1...**
Acero inoxidable	**41-1SS**	12,70	7,77	6,25	3,58	13,75	15,00	9,91	1,30	1,30	6,0	0,46	**PHC 41-1SS...**
Recubiertas	**41-1**	12,70	7,77	6,25	3,58	13,75	15,00	9,91	1,30	1,30	6,7	0,41	**PHC 41-1...**
Acero inoxidable	**50-1SS**	15,88	10,16	9,40	5,08	20,70	22,20	15,09	2,03	2,03	15,2	1,03	**PHC 50-1SS...**
Recubiertas	**50-1**	15,88	10,16	9,40	5,08	20,70	22,20	15,09	2,03	2,03	22,2	1,02	**PHC 50-1...**
Acero inoxidable	**60-1SS**	19,05	11,91	12,57	5,94	25,90	27,70	18,00	2,42	2,42	21,7	1,51	**PHC 60-1SS...**
Recubiertas	**60-1**	19,05	11,91	12,57	5,94	25,90	27,70	18,00	2,42	2,42	31,8	1,50	**PHC 60-1...**
Acero inoxidable	**80-1SS**	25,40	15,88	15,75	7,92	32,70	35,00	24,00	3,25	3,25	38,9	2,62	**PHC 80-1SS...**
Recubiertas	**80-1**	25,40	15,88	15,75	7,92	32,70	35,00	24,00	3,25	3,25	56,7	2,60	**PHC 80-1...**
Acero inoxidable	**100-1SS**	31,75	19,05	18,90	9,53	40,40	44,70	30,00	4,00	4,00	60,0	3,94	**PHC 100-1SS...**
Recubiertas	**100-1**	31,75	19,05	18,90	9,53	40,40	44,70	30,00	4,00	4,00	88,5	3,91	**PHC 100-1...**
Acero inoxidable	**120-1SS**	38,10	22,23	25,22	11,10	50,30	54,30	35,70	4,80	4,80	72,5	5,72	**PHC 120-1SS...**
Recubiertas	**120-1**	38,10	22,23	25,22	11,10	50,30	54,30	35,70	4,80	4,80	127,0	5,62	**PHC 120-1...**
Acero inoxidable	**140-1SS**	44,45	25,40	25,22	12,70	54,40	59,00	41,00	5,60	5,60	94,0	7,70	**PHC 140-1SS...**
Recubiertas	**140-1**	44,45	25,40	25,22	12,70	54,40	59,00	41,00	5,60	5,60	172,4	7,50	**PHC 140-1...**
Recubiertas	**160-1**	50,80	28,58	31,55	14,27	64,80	69,60	47,80	6,40	6,40	226,8	10,10	**PHC 160-1...**
Acero inoxidable	**04B-1SS**	6,00	4,00	2,80	1,85	6,80	7,80	5,00	0,60	0,60	2,0	0,11	**PHC 04B-1SS...**
Recubiertas	**04B-1**	6,00	4,00	2,80	1,85	6,80	7,80	5,00	0,60	0,60	3,0	0,11	**PHC 04B-1...**
Acero inoxidable	**05B-1SS**	8,00	5,00	3,00	2,31	8,20	8,90	7,10	0,80	0,80	3,5	0,20	**PHC 05B-1SS...**
Recubiertas	**05B-1**	8,00	5,00	3,00	2,31	8,20	8,90	7,10	0,80	0,80	5,0	0,20	**PHC 05B-1...**
Acero inoxidable	**06B-1SS**[2]	9,53	6,35	5,72	3,28	13,15	14,10	8,20	1,30	1,30	6,2	0,41	**PHC 06B-1SS...**
Recubiertas	**06B-1**[2]	9,53	6,35	5,72	3,28	13,15	14,10	8,20	1,30	1,30	9,0	0,41	**PHC 06B-1...**
Acero inoxidable	**08B-1SS**	12,70	8,51	7,75	4,45	16,70	18,20	11,80	1,60	1,60	12,0	0,70	**PHC 08B-1SS...**
Recubiertas	**08B-1**	12,70	8,51	7,75	4,45	16,70	18,20	11,80	1,60	1,60	18,0	0,69	**PHC 08B-1...**
Acero inoxidable	**10B-1SS**	15,88	10,16	9,65	5,08	19,50	20,90	14,70	1,70	1,70	14,5	0,94	**PHC 10B-1SS...**
Recubiertas	**10B-1**	15,88	10,16	9,65	5,08	19,50	20,90	14,70	1,70	1,70	22,4	0,93	**PHC 10B-1...**
Acero inoxidable	**12B-1SS**	19,05	12,07	11,68	5,72	22,50	24,20	16,00	1,85	1,85	18,5	1,16	**PHC 12B-1SS...**
Recubiertas	**12B-1**	19,05	12,07	11,68	5,72	22,50	24,20	16,00	1,85	1,85	29,0	1,15	**PHC 12B-1...**
Acero inoxidable	**16B-1SS**	25,40	15,88	17,02	8,28	36,10	37,40	21,00	4,15	3,10	40,0	2,73	**PHC 16B-1SS...**
Recubiertas	**16B-1**	25,40	15,88	17,02	8,28	36,10	37,40	21,00	4,15	3,10	60,0	2,71	**PHC 16B-1...**
Acero inoxidable	**20B-1SS**	31,75	19,05	19,56	10,19	41,30	45,00	26,40	4,50	3,50	59,0	3,73	**PHC 20B-1SS...**
Recubiertas	**20B-1**	31,75	19,05	19,56	10,19	41,30	45,00	26,40	4,50	3,50	95,0	3,70	**PHC 20B-1...**
Acero inoxidable	**24B-1SS**	38,10	25,40	25,40	14,63	53,40	57,80	33,20	6,00	4,80	104,0	7,20	**PHC 24B-1SS...**
Recubiertas	**24B-1**	38,10	25,40	25,40	14,63	53,40	57,80	33,20	6,00	4,80	160,0	7,10	**PHC 24B-1...**
Recubiertas	**28B-1**	44,45	27,94	30,99	15,90	65,10	69,50	36,70	7,50	6,00	200,0	8,50	**PHC 28B-1...**
Acero inoxidable	**32B-1SS**	50,80	29,21	30,99	17,81	66,00	71,00	42,00	7,00	6,00	150,0	10,22	**PHC 32B-1SS...**
Recubiertas	**32B-1**	50,80	29,21	30,99	17,81	66,00	71,00	42,00	7,00	6,00	250,0	10,25	**PHC 32B-1 ...**

[1] Para cadenas de casquillos fijos: d_1 indica el diámetro exterior del casquillo. [2]Cadenas de mallas rectas. Nota: las cadenas dobles y de doble paso recubiertas están disponibles en todos los tamaños.

Al pedir las cadenas recubiertas, se debe utilizar un sufijo a continuación del número de cadena según el material elegido; DR = Dacrotized (Ni-Al), NP = Recubrimiento de níquel, ZP = Recubrimiento de zinc. Por ejemplo: PHC 50-1DR... 50-1 ANSI cadena sencilla Datrotized (Zn-Al), PHC 60-2NP... 60-2 ANSI cadena doble con recubr. de níquel, PHC 10B-1ZP... 10B-1 BS/ISO cadena sencilla con recubr. de zinc.

La longitud estándar es 10 pies/5 m. Para completar la designación, añada la longitud de la cadena. Por ejemplo, una caja de 10 pies de C08A-1 sería PHC C08A-1X10FT.

Las cadenas se suministran con un eslabón de unión recta. Para pedir eslabones adicionales, añada "C/L" para los de "unión recta" y "O/L" para las "acodadas" a la designación que se muestra en la tabla.

BECANI SOLUCIONES INDUSTRIALES

www.becani.com-becani@becani.com- Tlf: 881986561

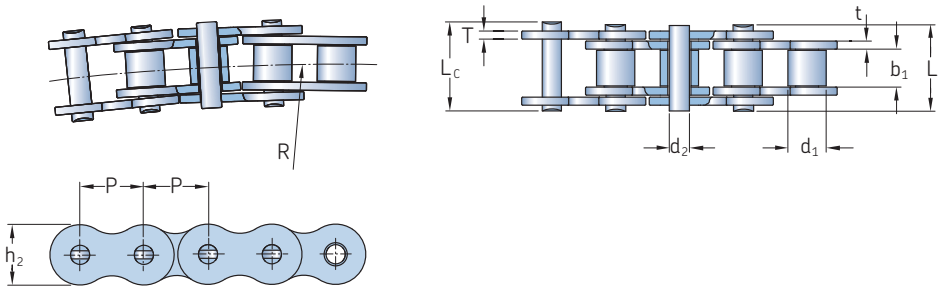

Cadenas con giro lateral

Número de cadena	Dimensiones Paso P	Diámetro del rodillo d_1 Máx.	Ancho entre mallas interiores b_1 Mín.	Diámetro del eje d_2 Máx.	Longitud del eje L Máx.	Longitud del eje L_c Máx.	Altura de la placa interior h_2 Máx.	Grosor de la malla T Máx.	Grosor de la malla T Máx.	Carga de rotura Q Mín.	Resistencia media a tracción Q_0	Masa por metro	Designación
–	mm									kN		kg/m	–
40-1SB	12,70	7,95	7,85	3,96	16,9	18,1	11,7	1,50	1,50	13,8	15,2	0,80	**PHC 40-1SB...**
43-1SB	12,70	7,95	7,85	3,45	18,3	19,5	11,7	1,50	1,50	12,0	13,2	0,64	**PHC 43-1SB...**
50-1SB	15,88	10,16	9,40	4,37	20,7	22,7	14,9	2,03	2,03	20,6	22,7	1,09	**PHC 50-1SB...**
60-1SB	19,05	11,91	12,57	5,34	26,6	28,4	18,0	2,42	2,42	15,7	17,3	1,54	**PHC 60-1SB...**
63-1SB	19,05	11,91	12,68	5,08	28,8	30,6	17,2	2,42	2,03	12,5	20,0	1,40	**PHC 63-1SB...**
80-1SB	25,40	15,88	15,75	7,19	34,0	37,3	24,0	3,25	3,25	40,9	42,0	2,60	**PHC 80-1SB...**
08B-1SB	12,70	8,51	7,75	3,97	17,4	18,7	11,8	1,60	1,60	14,0	15,4	0,70	**PHC 08B-1SB...**
10B-1SB	15,88	10,16	9,65	4,50	20,1	21,5	14,7	1,70	1,70	15,6	17,2	0,93	**PHC 10B-1SB...**
12B-1SB	19,05	12,07	11,68	5,12	23,1	24,8	16,0	1,85	1,85	20,5	22,6	1,16	**PHC 12B-1SB...**
C2050-1SB	31,75	10,16	9,40	5,08	21,3	22,6	15,0	2,03	2,03	21,8	24,1	0,84	**PHC C2050-1SB...**

Las longitudes estándar son de 10 pies/5 m. Para completar la designación, añada la longitud de la cadena. Por ejemplo, una caja de 5 m de tipo 60-1SB sería PHC 60-1SBX5MTR.
Las cadenas se suministran con un eslabón de unión recta. Para pedir eslabones adicionales, añada "C/L" para los de "unión recta" y "O/L" para las "acodadas" a la designación.

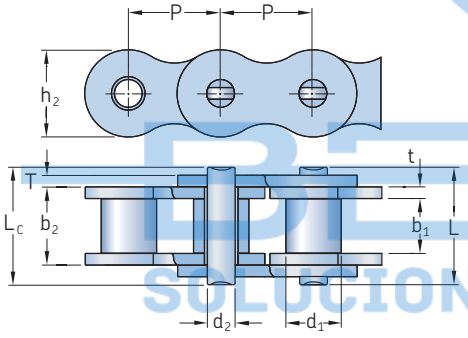

Cadenas Xtra Performance SLR SKF

Número de cadena	Dimensiones Paso P	Diámetro del rodillo d_1 Máx.	Ancho entre mallas interiores b_1 Mín.	Width between outer plates b_2 Mín.	Diámetro del eje d_2 Máx.	Longitud del eje L Máx.	Longitud del eje L_c Máx.	Altura de la placa interior h_2 Máx.	Grosor de la malla t Máx.	Grosor de la malla T Máx.	Carga de rotura Q Mín.	Masa por metro	Designación
–	mm										kN	kg/m	–
08B-1SLR	12,70	8,51	7,75	13,03	4,45	16,7	18,2	11,8	1,60	1,60	18,0	0,69	**PHC 08B-1SLR...**
10B-1SLR	15,88	10,16	9,65	13,75	5,08	19,5	20,9	14,7	1,70	1,70	22,4	0,93	**PHC 10B-1SLR...**
12B-1SLR	19,05	12,07	11,68	15,75	5,72	22,5	24,2	16,0	1,85	1,85	29,0	1,15	**PHC 12B-1SLR...**
16B-1SLR	25,40	15,88	17,02	27,50	8,28	36,1	37,4	21,0	4,15	3,10	60,0	2,71	**PHC 16B-1SLR...**
12B-2SLR	19,05	12,07	11,68	35,21	5,72	42,0	43,6	16,0	1,85	1,85	58,0	2,31	**PHC 12B-2SLR...**
16B-2SLR	25,40	15,88	17,02	57,46	8,28	68,0	69,3	21,0	4,15	3,10	106,0	5,42	**PHC 16B-2SLR...**
40-1SLR	12,70	7,95	7,85	12,25	3,96	16,6	17,8	12,0	1,50	1,50	14,1	0,62	**PHC 40-1SLR...**
50-1SLR	15,88	10,16	9,40	13,84	5,08	20,7	22,2	15,1	2,03	2,03	21,8	1,02	**PHC 50-1SLR...**
60-1SLR	19,05	11,91	12,57	19,35	5,94	27,5	29,3	18,0	2,42	2,42	34,2	1,65	**PHC 60-1SLR...**
80-1SLR	25,40	15,88	15,75	22,66	7,92	32,7	35,0	24,0	3,25	3,25	56,7	2,60	**PHC 80-1SLR...**
100-1SLR	31,75	19,05	18,90	27,51	9,53	40,4	44,7	30,0	4,00	4,00	86,7	3,94	**PHC 100-1SLR...**
60-2SLR	19,05	11,91	12,57	42,13	5,94	50,3	52,1	18,0	3,25	2,42	68,4	3,21	**PHC 60-2SLR...**

Las longitudes estándar son de 10 pies/5 m. Para completar la designación, añada la longitud de la cadena. Por ejemplo, una caja de 10 pies de tipo 10B-1SLR sería PHC 10B-1SLRX10FT.
Las cadenas se suministran con un eslabón de unión recta. Para pedir eslabones adicionales, añada "C/L" para los de "unión recta" y "O/L" para las "acodadas" a la designación que se muestra en la tabla.

BECANI SOLUCIONES INDUSTRIALES

www.becani.com-becani@becani.com- Tlf: 881986561

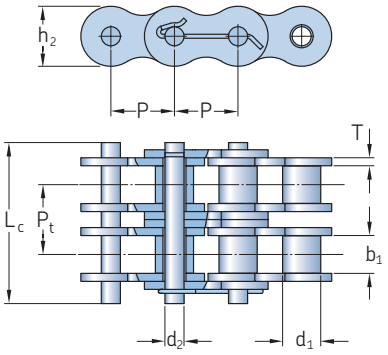

Número de cadena	Nº de cadena ANSI	Dimensiones Paso P	Diámetro del rodillo d_1 Máx.	Ancho entre mallas interiores b_1 Mín.	Diámetro del eje d_2 Máx.	Longitud del eje L Máx.	Altura de la placa interior h_2 Máx.	Grosor de la malla T Máx.	Paso transversal P_t	Carga de rotura Q Mín.	Masa por metro	Designación
–	–	mm								kN	kg/m	–
16S-1	**80-1**	25,40	15,88	15,75	7,92	37,55	24,1	3,25	–	55,6	2,60	**PHC 16S-1...**
20S-1	**100-1**	31,75	19,05	18,90	9,53	44,30	30,0	4,00	–	86,9	3,91	**PHC 20S-1...**
24S-1	**120-1**	38,10	22,23	25,22	11,10	54,40	36,2	4,80	–	125,1	5,62	**PHC 24S-1...**
28S-1	**140-1**	44,45	25,40	25,22	12,70	59,00	42,2	5,60	–	170,3	7,50	**PHC 28S-1...**
32S-1	**160-1**	50,80	28,58	31,55	14,27	69,60	48,2	6,40	–	222,4	10,10	**PHC 32S-1...**
36S-1	**180-1**	57,15	35,71	35,48	17,46	78,60	54,3	7,20	–	281,5	13,45	**PHC 36S-1...**
40S-1	**200-1**	63,50	39,68	37,85	19,85	87,20	60,3	8,00	–	347,5	16,15	**PHC 40S-1...**
16S-2	**80-2**	25,40	15,88	15,75	7,92	66,80	24,1	3,25	29,29	111,2	5,15	**PHC 16S-2...**
20S-2	**100-2**	31,75	19,05	18,90	9,53	80,50	30,1	4,00	35,76	173,7	7,80	**PHC 20S-2...**
24S-2	**120-2**	38,10	22,23	25,22	11,10	99,70	36,2	4,80	45,44	250,2	11,70	**PHC 24S-2...**
28S-2	**140-2**	44,45	25,40	25,22	12,70	107,80	42,2	5,60	48,87	340,5	15,14	**PHC 28S-2...**
32S-2	**160-2**	50,80	28,58	31,55	14,27	127,50	48,2	6,40	58,55	444,8	20,14	**PHC 32S-2...**
36S-2	**180-2**	57,15	35,71	35,48	17,46	144,40	54,3	7,20	65,84	562,9	29,22	**PHC 36S-2...**
40S-2	**200-2**	63,50	39,68	37,85	19,85	158,80	60,3	8,00	71,55	695,0	32,24	**PHC 40S-2...**
16S-3	**80-3**	25,40	15,88	15,75	7,92	96,10	24,1	3,25	29,29	166,8	7,89	**PHC 16S-3...**
20S-3	**100-3**	31,75	19,05	18,90	9,53	116,30	30,1	4,00	35,76	260,6	11,77	**PHC 20S-3...**
24S-3	**120-3**	38,10	22,23	25,22	11,10	145,20	36,2	4,80	45,44	375,3	17,53	**PHC 24S-3...**
28S-3	**140-3**	44,45	25,40	25,22	12,70	156,80	42,2	5,60	48,87	510,8	22,20	**PHC 28S-3...**
32S-3	**160-3**	50,80	28,58	31,55	14,27	186,60	48,2	6,40	58,55	667,2	30,02	**PHC 32S-3...**
36S-3	**180-3**	57,15	35,71	35,48	17,46	210,20	54,3	7,20	65,84	844,4	38,22	**PHC 36S-3...**
40S-3	**200-3**	63,50	39,68	37,85	19,85	230,40	60,3	8,00	71,55	1 042,5	49,03	**PHC 40S-3...**
16S-4	**80-4**	25,40	–	15,75	7,92	122,90	24,1	3,25	29,29	222,4	10,24	**PHC 16S-4...**
20S-4	**100-4**	31,75	19,05	18,90	9,53	151,50	30,1	4,00	35,76	347,5	15,39	**PHC 20S-4...**
24S-4	**120-4**	38,10	22,23	25,22	11,10	190,60	36,2	4,80	45,44	500,4	22,19	**PHC 24S-4...**
28S-4	**140-4**	44,45	25,40	25,22	12,70	205,70	42,2	5,60	48,87	681,1	29,63	**PHC 28S-4...**
32S-4	**160-4**	50,80	28,58	31,55	14,27	245,20	48,2	6,40	58,55	889,6	39,94	**PHC 32S-4...**
40S-4	**200-4**	63,50	39,68	37,85	19,85	302,00	60,3	8,00	71,55	1 390,0	63,60	**PHC 40S-4...**
16S-5	**80-5**	25,40	–	15,75	7,92	152,20	24,1	3,25	29,29	278,0	12,79	**PHC 16S-5...**
20S-5	**100-5**	31,75	19,05	18,90	9,53	187,80	30,1	4,00	35,76	434,4	19,22	**PHC 20S-5...**
24S-5	**120-5**	38,10	22,23	25,22	11,10	236,10	36,2	4,80	45,44	625,5	27,71	**PHC 24S-5...**
16S-6	**80-6**	25,40	15,88	15,75	7,92	181,50	24,1	3,25	29,29	333,6	15,34	**PHC 16S-6...**
20S-6	**100-6**	31,75	19,05	18,90	9,53	223,60	30,1	4,00	35,76	521,2	23,05	**PHC 20S-6...**
24S-6	**120-6**	38,10	22,23	25,22	11,10	281,60	36,2	4,80	45,44	750,6	33,24	**PHC 24S-6...**
28S-6	**140-6**	44,45	25,40	25,22	12,70	303,40	42,2	5,60	48,87	1 021,6	44,38	**PHC 28S-6...**
32S-6	**160-6**	50,80	28,58	31,55	14,27	362,30	48,2	6,40	58,55	1 334,4	59,83	**PHC 32S-6...**
40S-6	**200-6**	63,50	39,68	37,85	19,85	445,00	60,3	8,00	71,55	2 085,0	95,23	**PHC 40S-6...**
16S-8	**80-8**	25,40	15,88	15,75	7,92	240,10	24,1	3,25	29,29	444,8	20,44	**PHC 16S-8...**
20S-8	**100-8**	31,75	19,05	18,90	9,53	295,10	30,1	4,00	35,76	695,0	30,71	**PHC 20S-8...**
24S-8	**120-8**	38,10	22,23	25,22	11,10	372,40	36,2	4,80	45,44	1 000,8	44,28	**PHC 24S-8...**

Las longitudes estándar son de 10 pies/5 m. Para completar la designación, añada la longitud de la cadena. Por ejemplo, una caja de 10 pies de tipo 40S-6 sería PHC 40S-6X10FT.
Las cadenas se suministran con un eslabón de unión recta. Para pedir eslabones adicionales, añada "C/L" para los de "unión recta" y "O/L" para las "acodadas" a la designación.

www.becani.com-becani@becani.com- Tlf: 881986561

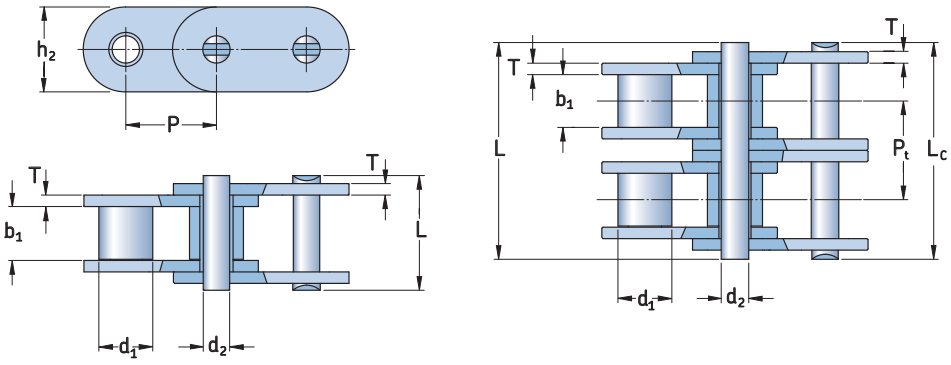

Serie	Nº de cadena DIN/ISO	Nº de cadena ANSI	Dimensiones Paso P	Diámetro del rodillo d_1 Máx.	Ancho entre mallas interiores b_1 Mín.	Diámetro del eje d_2 Máx.	Longitud del eje L Máx.	Lc Máx.	Altura de la placa interior h_2 Máx.	Grosor de la malla t Máx.	T Máx.	Paso transversal P_t	Carga de rotura Q Mín.	Resistencia media a tracción Q_0	Masa por metro q	Designación
–	–	–	mm										kN		kg/m	–
A	C06A-1	*C35	9,525	5,08	4,77	3,58	13,3	14,3	9,0	–	1,3	–	7,9	10,8	0,41	**PHC C06A-1...**
	C08A-1	C40	12,700	7,95	7,85	3,96	16,6	18,8	12,0	–	1,5	–	14,1	17,5	0,73	**PHC C08A-1...**
	C10A-1	C50	15,875	10,16	9,40	5,08	20,7	23,3	15,1	–	2,0	–	22,2	29,4	1,23	**PHC C10A-1...**
	C12A-1	C60	19,050	11,91	12,57	5,94	–	28,3	18,0	–	2,4	–	31,8	41,5	1,81	**PHC C12A-1...**
	C16A-1	C80	25,400	15,88	15,75	7,92	32,7	36,5	24,0	–	3,3	–	56,7	60,4	3,09	**PHC C16A-1...**
	C20A-1	C100	31,750	19,05	18,90	9,53	40,4	44,7	30,0	–	4,0	–	88,5	109,2	4,56	**PHC C20A-1...**
	C24A-1	C120	38,100	22,23	25,22	11,10	50,3	54,3	35,7	–	4,8	–	127,0	166,3	6,86	**PHC C24A-1...**
	C28A-1	C140	44,450	25,40	25,22	12,70	54,4	59,0	41,0	–	5,6	–	172,4	212,0	8,49	**PHC C28A-1...**
	C32A-1	C160	50,800	28,58	31,55	14,27	64,8	69,6	47,8	–	6,4	–	226,8	278,9	11,50	**PHC C32A-1...**
	C08A-2	C40-2	12,700	7,95	7,85	3,96	31,0	33,2	12,0	–	1,5	14,38	28,2	35,9	1,43	**PHC C08A-2...**
	C10A-2	C50-2	15,875	10,16	9,40	5,08	38,9	41,4	15,1	–	2,0	18,11	44,4	58,1	2,42	**PHC C10A-2...**
	C12A-2	C60-2	19,050	11,91	12,57	5,94	48,8	51,1	18,0	–	2,4	22,78	63,6	82,1	3,58	**PHC C12A-2...**
	C16A-2	C80-2	25,400	15,88	15,75	7,92	62,7	65,8	24,0	–	3,3	29,29	113,4	141,8	6,12	**PHC C16A-2...**
	C20A-2	C100-2	31,750	19,05	18,90	9,53	76,4	80,5	30,0	–	4,0	35,76	177,0	219,4	9,08	**PHC C20A-2...**
	C34A-2	C120-2	38,100	22,23	25,22	11,10	95,8	99,7	35,7	–	4,8	45,44	254,0	314,9	13,60	**PHC C24A-2...**
	C28A-2	C 140-2	44,450	25,40	25,22	12,70	103,3	107,9	41,0	–	5,6	48,87	344,8	427,5	16,86	**PHC C28A-2...**
	C32A-2	C 180-2	50,800	28,58	31,55	14,27	123,3	128,1	47,8	–	6,4	58,55	453,6	562,4	22,90	**PHC C32A-2...**
	C08A-3	C40-3	12,700	7,95	7,85	3,96	45,4	47,6	12,0	–	1,5	14,38	42,3	50,0	2,14	**PHC C08A-3...**
	C10A-3	C50-3	15,875	10,16	9,40	5,08	57,0	59,5	15,1	–	2,0	18,11	66,6	77,8	3,62	**PHC C10A-3...**
	C12A-3	C60-3	19,050	11,91	12,57	5,94	71,5	73,9	18,0	–	2,4	22,78	95,4	111,1	5,36	**PHC C12A-3...**
	C16A-3	C80-3	25,400	15,88	15,75	7,92	91,7	95,1	24,0	–	3,3	29,29	170,1	198,4	9,10	**PHC C16A-3...**
	C20A-3	C100-3	31,750	19,05	18,90	9,53	112,2	116,3	30,0	–	4,0	35,76	265,5	309,6	13,60	**PHC C20A-3...**
	C24A-3	C120-3	38,100	22,23	25,22	11,10	141,4	145,2	35,7	–	4,8	45,44	381,0	437,2	20,43	**PHC C24A-3...**
	C2BA-3	C140-3	44,450	25,40	25,22	1270,00	152,2	156,8	41,0	–	5,6	48,87	517,2	593,3	25,23	**PHC C28A-3...**
	C32A-3	C160-3	50,800	28,58	31,55	1427,00	181,8	186,6	47,8	–	6,4	58,55	680,4	780,6	34,49	**PHC C32A-3...**
B	C08B-1	–	12,700	8,51	7,75	4,45	16,7	18,2	11,8	1,6	1,6	–	18,0	19,5	0,80	**PHC C08B-1...**
	C10B-1	–	15,880	10,16	9,65	5,08	19,5	20,9	14,7	1,7	1,7	–	22,4	27,9	1,06	**PHC C10B-1...**
	C12B-1	–	19,060	12,07	11,68	5,72	22,5	25,2	16,0	1,9	1,9	–	29,0	32,2	1,32	**PHC C12B-1...**
	C16B-1	–	25,400	15,88	17,02	8,28	36,1	39,1	21,0	4,2	3,1	–	60,0	72,8	3,08	**PHC C16B-1...**
	C20B-1	–	31,750	19,05	19,56	10,19	41,3	45,0	26,4	4,5	3,5	–	95,0	106,7	4,16	**PHC C20B-1...**
	C24B-1	–	38,100	25,40	25,40	14,63	53,4	57,8	33,2	6,0	4,8	–	160,0	178,0	7,47	**PHC C24B-1...**
	C28B-1	–	44,450	27,94	30,99	15,90	66,1	69,5	36,7	7,5	6,0	–	200,0	222,0	9,90	**PHC C28B-1...**
	C32B-1	–	50,800	29,21	30,99	17,81	66,0	71,0	42,0	7,0	6,0	–	250,0	277,5	10,45	**PHC C32B-1...**
	C08B-2	–	12,700	8,51	7,75	4,45	31,2	32,2	11,8	1,6	1,6	13,92	32,0	38,7	1,45	**PHC C08B-2...**
	C10B-2	–	15,880	10,16	9,65	5,08	36,1	37,5	14,7	1,7	1,7	16,59	44,5	57,8	2,00	**PHC C10B-2...**
	C12B-2	–	19,050	12,07	11,68	5,72	42,0	44,7	16,0	1,9	1,9	19,46	57,8	66,1	2,62	**PHC C12B-2...**
	C16B-2	–	25,400	15,88	17,02	8,28	68,0	71,0	21,0	4,2	3,1	31,88	106,0	133,0	6,10	**PHC C16B-2...**
	C20B-2	–	31,750	19,05	19,56	10,19	77,8	81,5	26,4	4,5	3,5	36,45	170,0	211,2	8,23	**PHC C20B-2...**
	C24B-2	–	38,100	25,40	25,40	14,63	101,7	106,2	33,2	6,0	4,8	48,36	280,0	319,2	14,77	**PHC C24B-2...**
	C28B-2	–	44,450	27,94	30,99	15,90	124,6	129,1	36,7	7,5	6,0	59,56	360,0	406,8	19,82	**PHC C28B-2...**
	C32B-2	–	50,800	29,21	30,99	17,81	124,6	129,6	42,0	7,0	6,0	58,65	450,0	508,5	20,94	**PHC C32B-2...**
	C08B-3	–	12,700	8,51	7,75	4,45	45,1	46,1	11,8	1,6	1,6	13,92	47,5	57,8	2,10	**PHC C08B-3...**
	C10B-3	–	15,880	10,16	9,65	5,08	52,7	54,1	14,7	1,7	1,7	16,59	66,7	84,5	2,87	**PHC C10B-3...**
	C12B-3	–	19,050	12,07	11,66	5,72	61,5	64,2	16,0	1,9	1,9	19,46	86,7	101,8	3,89	**PHC C12B-3...**
	C16B-3	–	25,400	15,88	17,02	8,28	99,8	102,9	21,0	4,2	3,1	31,88	160,0	203,7	9,12	**PHC C16B-3...**
	C20B-3	–	31,750	19,05	19,56	10,19	114,2	117,9	26,4	4,5	3,5	36,45	250,0	290,0	11,34	**PHC C20B-3...**
	C24B-3	–	38,100	25,40	25,40	14,63	150,1	154,6	33,2	6,0	4,8	48,36	425,0	493,0	22,10	**PHC C24B-3...**
	C28B-3	–	44,450	27,94	30,99	15,90	184,2	188,7	36,7	7,5	6,0	59,56	530,0	609,5	29,64	**PHC C28B-3...**
	C32B-3	–	50,800	29,21	30,99	17,81	183,2	188,2	42,0	7,0	6,0	58,55	670,0	770,5	31,27	**PHC C32B-3...**

* Para cadenas de casquillos fijos: d_1 indica el diámetro exterior del casquillo.
La longitud estándar es 10 pies /5 m. Para completar la designación, añada la longitud de la cadena. Por ejemplo, una caja de 10 pies de C08A-1 sería PHC C08A-1X10FT.
Las cadenas se suministran con un eslabón de unión recta. Para pedir eslabones adicionales, añada "C/L" para los de "unión recta" y "O/L" para las "acodadas" a la designación.

www.becani.com-becani@becani.com- Tlf: 881986561

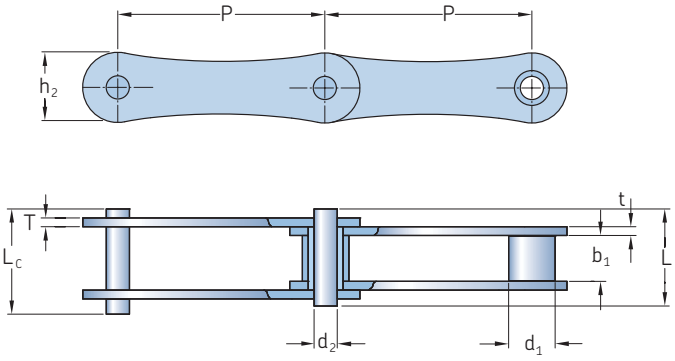

Nº de cadena ANSI	Nº de cadena BS/ISO	Dimensiones Paso P	Diámetro del rodillo d_1 Máx.	Ancho entre mallas interiores b_1 Mín.	Diámetro del eje d_2 Máx.	Longitud del eje L Máx.	L_c Máx.	Altura de la placa interior h_2 Máx.	Grosor de la malla t Máx.	T Máx.	Carga de rotura Q Mín.	Resistencia media a tracción Q_0	Masa por metro	Designación
–	–	mm									kN		kg/m	–
2040	**208A**	25,40	7,95	7,85	3,96	16,6	17,8	12,0	1,50	1,50	14,1	16,7	0,42	**PHC 2040...**
2050	**210A**	31,75	10,16	9,40	5,08	20,7	22,2	15,0	2,03	2,03	22,2	28,1	0,73	**PHC 2050...**
2060	**212A**	38,10	11,91	12,57	5,94	25,9	27,7	18,0	2,42	2,42	31,8	36,8	1,02	**PHC 2060...**
2080	**216A**	50,80	15,88	15,75	7,92	32,7	36,5	24,0	3,25	3,25	56,7	65,7	1,70	**PHC 2080...**
2100	**220A**	63,50	19,05	18,90	9,53	40,4	44,7	30,0	4,00	4,00	88,5	102,6	2,55	**PHC 2100...**
2120	**224A**	76,20	22,23	25,22	11,10	50,3	54,3	35,7	4,80	4,80	127,0	147,3	4,06	**PHC 2120...**
–	**208B**	25,40	8,51	7,75	4,45	16,7	18,2	11,8	1,60	1,60	18,0	19,4	0,45	**PHC 208B...**
–	**210B**	31,75	10,16	9,65	5,08	19,5	20,9	14,7	1,70	1,70	22,4	27,5	0,65	**PHC 210B...**
–	**212B**	38,10	12,07	11,68	5,72	22,5	25,2	16,0	1,85	1,85	29,0	32,2	0,76	**PHC 212B...**
–	**216B**	50,80	15,88	17,02	8,28	36,1	39,1	21,0	4,15	3,10	60,0	72,8	1,75	**PHC 216B...**
–	**220B**	63,50	19,05	19,56	10,19	41,3	45,0	26,4	4,50	3,50	95,0	106,7	2,62	**PHC 220B...**
–	**224B**	76,20	25,40	25,40	14,63	53,4	57,8	33,2	6,00	4,80	160,0	178,0	4,70	**PHC 224B...**
–	**228B**	88,90	27,94	30,99	15,90	65,1	69,5	36,7	7,50	6,00	200,0	222,0	6,23	**PHC 228B...**
–	**232B**	101,60	29,21	30,99	17,81	66,0	71,0	42,0	7,00	6,00	250,0	277,5	6,72	**PHC 232B...**

BECANI
SOLUCIONES INDUSTRIALES

Las longitudes estándar son de 10 pies/5 m. Para completar la designación, añada la longitud de la cadena. Por ejemplo, una caja de 5 m de tipo 2060 sería PHC 2060X5MTR.
Las cadenas se suministran con un eslabón de unión recta. Para pedir eslabones adicionales, añada "C/L" para los de "unión recta" y "O/L" para las "acodadas" a la designación.

www.becani.com-becani@becani.com- Tlf: 881986561

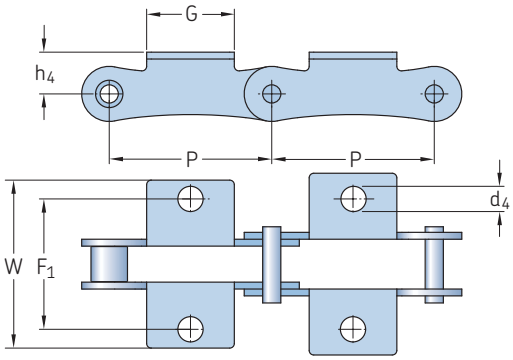

K-1

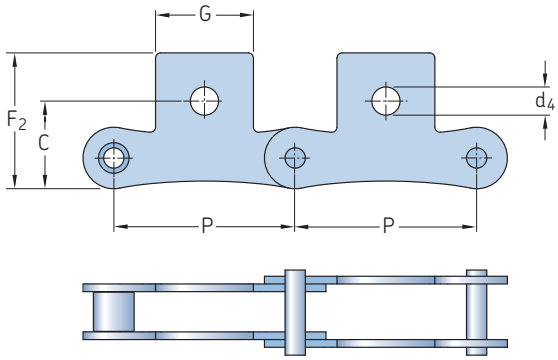

SK-1

Nº de cadena ANSI	Nº de cadena BS/ISO	Dimensiones Paso									Designación
		P	G	F1	W	h_4	d_4	C	F_2	d_5	
–	–	mm									–
2040	**208A**	25,40	19,1	25,4	39,6	9,1	3,4	11,1	20,5	5,5	**PHC 2040...**
2050	**210A**	31,75	23,8	31,8	49,0	11,1	5,5	14,3	25,0	6,6	**PHC 2050...**
2060	**212A**	38,10	28,6	42,9	67,8	14,7	5,5	17,5	32,9	9,2	**PHC 2060...**
2080	**216A**	50,80	38,1	55,6	87,8	19,1	6,8	22,2	43,5	11,0	**PHC 2080...**
2100	**220A**	63,50	47,6	66,6	107,5	23,4	9,2	28,6	50,4	13,0	**PHC 2100...**
2120	**224A**	76,20	57,2	79,3	121,4	27,8	10,5	33,3	55,5	15,0	**PHC 2120...**
–	**208B**	25,40	23,2	25,4	39,6	9,1	4,5	11,1	20,5	5,5	**PHC 208B...**
–	**210B**	31,75	23,8	31,8	49,0	11,1	5,5	–	–	–	**PHC 210B...**
–	**212B**	38,10	35,0	38,1	57,0	14,7	6,6	–	–	–	**PHC 212B...**
–	**216B**	50,80	44,0	50,8	84,0	19,1	6,6	–	–	–	**PHC 216B...**
–	**220B**	63,50	52,0	63,5	104,0	23,4	8,4	–	–	–	**PHC 220B...**
–	**224B**	76,20	60,0	76,2	120,0	27,8	10,5	–	–	–	**PHC 224B...**

BECANI
SOLUCIONES INDUSTRIALES

Para completar la designación, añada el lugar que ocupa el dispositivo de sujeción y su tipo seguido de la longitud de la cadena. Por ejemplo: PHC 2060-L1K1X10FT (cadena 2060 con un dispositivo de sujeción K-1 en cada eslabón, longitud de 10 pies).
Nota: también está disponible en acero inoxidable. Para componer la designación, utilice el sufi jo SS después del número de cadena, por ejemplo: PHC 2060SS-L1K1X10FT.

www.becani.com-becani@becani.com- Tlf: 881986561

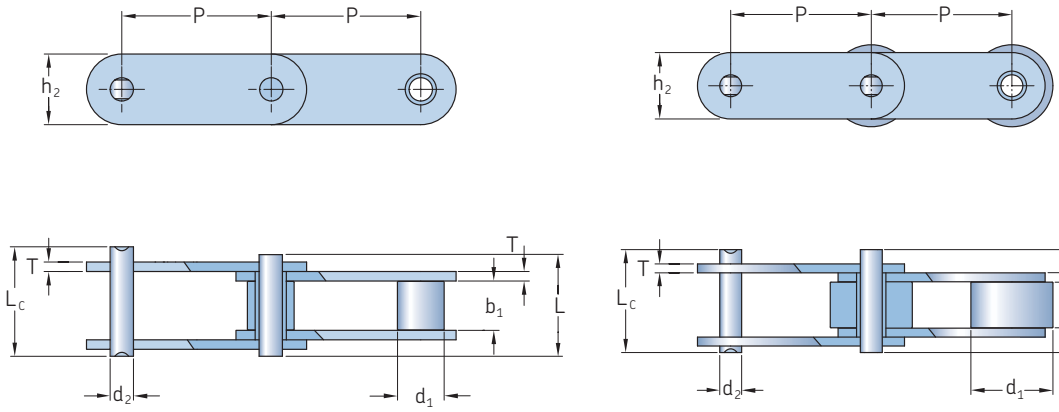

De rodillos pequeños

De rodillos grandes

Nº de cadena ANSI	Nº de cadena BS/ISO	Dimensiones Paso P	Diámetro del rodillo d_1 Máx.	Ancho entre mallas interiores b_1 Máx.	Diámetro del eje d_2 Máx.	Longitud del eje L Máx.	Longitud del eje L_c Máx.	Altura de la placa interior h_2 Máx.	Grosor de la malla T Máx.	Carga de rotura Q Mín.	Resistencia media a tracción Q_0	Masa por metro	Designación
–	–	mm								kN		kg/m	–
C2040	**C208A**	25,40	7,95	7,85	3,96	16,6	17,8	12,0	1,50	14,1	16,7	0,50	**PHC C2040...**
C2042	**C208AL**	25,40	15,88	7,85	3,96	16,6	17,8	12,0	1,50	14,1	16,7	0,84	**PHC C2042...**
C2040H	**C208AH**	25,40	7,95	7,85	3,96	18,8	19,9	12,0	2,03	14,1	17,2	0,65	**PHC C2040H...**
C2050	**C210A**	31,75	10,16	9,40	5,08	20,7	22,2	15,0	2,03	22,2	28,1	0,78	**PHC C2050...**
C2052	**C210AL**	31,75	19,05	9,40	5,08	20,7	22,2	15,0	2,03	22,2	28,1	1,27	**PHC C2052...**
C2060	**C212A**	38,10	11,91	12,57	5,94	25,9	27,7	18,0	2,42	31,8	36,8	1,12	**PHC C2060...**
C2062	**C212AL**	38,10	22,23	12,57	5,94	25,9	27,7	18,0	2,42	31,8	36,8	1,61	**PHC C2062...**
C2060H	**C212AH**	38,10	11,91	12,57	5,94	29,2	31,6	18,0	3,25	31,8	41,6	1,44	**PHC C2060H...**
C2062H	**C212AHL**	38,10	22,23	12,57	5,94	29,2	31,6	18,0	3,25	31,8	41,6	2,07	**PHC C2062H...**
C2080	**C216A**	50,80	15,88	15,75	7,92	32,7	36,5	24,0	3,25	56,7	65,7	2,08	**PHC C2080...**
C2082	**C216AL**	50,80	28,58	15,75	7,92	32,7	36,5	24,0	3,25	56,7	65,7	3,12	**PHC C2082...**
C2080H	**C216AH**	50,80	15,88	15,75	7,92	36,2	39,4	24,0	4,00	56,7	70,0	2,54	**PHC C2080H...**
C2082H	**C216AHL**	50,80	28,58	15,75	7,92	36,2	39,4	24,0	4,00	56,7	70,0	3,58	**PHC C2082H...**
C2100	**C220A**	63,50	19,05	18,90	9,53	40,4	44,7	30,0	4,00	88,5	102,6	3,01	**PHC C2100...**
C2102	**C220AL**	63,50	39,67	18,90	9,53	40,4	44,7	30,0	4,00	88,5	102,6	4,83	**PHC C2102...**
C2100H	**C220AH**	63,50	19,05	18,90	9,53	43,6	46,9	30,0	4,80	88,5	112,4	3,56	**PHC C2100H...**
C2102H	**C220AHL**	63,50	39,67	18,90	9,53	43,6	46,9	30,0	4,80	88,5	112,4	5,38	**PHC C2102H...**
C2120	**C224A**	76,20	22,23	25,22	11,10	50,3	54,3	35,7	4,80	127,0	147,3	4,66	**PHC C2120...**
C2122	**C224AL**	76,20	44,45	25,22	11,10	50,3	54,3	35,7	4,80	127,0	147,3	7,66	**PHC C2122...**
C2120H	**C224AH**	76,20	22,23	25,22	11,10	53,5	57,5	35,7	5,60	127,0	160,9	5,26	**PHC C2120H...**
C2122H	**C224AHL**	76,20	44,45	25,22	11,10	53,5	57,5	35,7	5,60	127,0	160,9	8,26	**PHC C2122H...**
C2160	**C232A**	101,60	28,58	31,75	14,27	64,8	69,6	47,8	6,40	226,8	278,9	8,15	**PHC C2160...**
C2162	**C232AL**	101,60	57,15	31,75	14,27	64,8	69,6	47,8	6,40	226,8	278,9	13,00	**PHC C2162...**
C2160H	**C232AH**	101,60	28,58	31,75	14,27	68,2	73,0	47,8	7,20	226,8	285,8	9,06	**PHC C2160H...**
C2162H	**C232AHL**	101,60	57,15	31,75	14,27	68,2	73,0	47,8	7,20	226,8	285,8	12,77	**PHC C2162H...**

BECANI
SOLUCIONES INDUSTRIALES

Las longitudes estándar son de 10 pies/5 m. Para completar la designación, añada la longitud de la cadena. Por ejemplo, una caja de 5 m de tipo 2060-1 sería PHC C2060X5MTR.
Para pedir un tipo de rodillo especial, añada la letra después del tamaño de paso (S para rodillos pequeños y P para rodillos grandes). Por ejemplo, para un pedido de tipo C2040 con un paso de 25,40 mm con rodillos pequeños y una longitud de 10 pies, la designación sería PHC C2040-25.4SX10FT.
Las cadenas se suministran con un eslabón de unión recta. Para pedir eslabones adicionales, añada "C/L" para los de "unión recta" y "O/L" para las "acodadas" a la designación.

www.becani.com-becani@becani.com- Tlf: 881986561

Dispositivos de sujeción para cadenas transportadoras serie C

A-1 | A-2 | K-1 | K-2 | AA-1 | AA-2 | KK-1 | KK-2

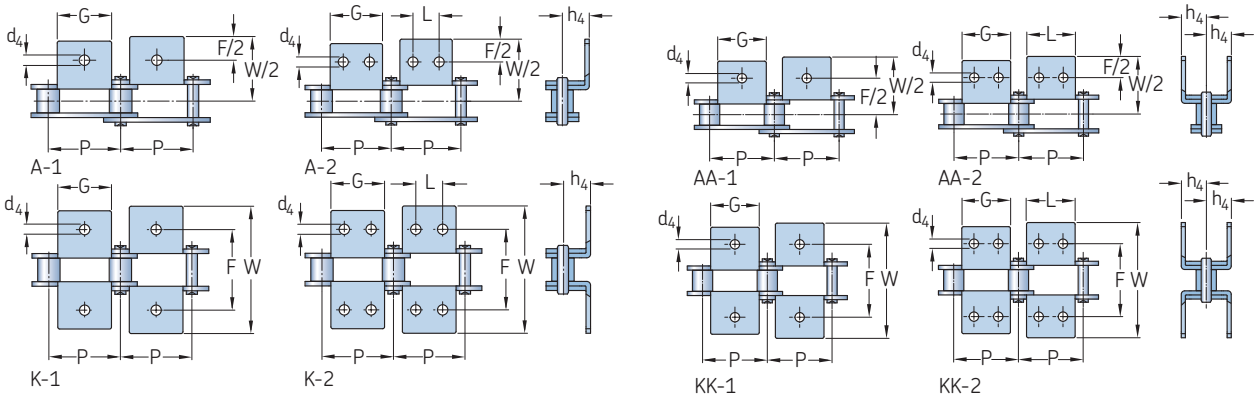

Nº de cadena ANSI	Nº de cadena BS/ISO	Dimensiones							Designación
		P	G	L	F	W	h_4	d_4	
–	–	mm							–
C2040*	**C208A**	25,4	19,1	9,5	25,4	39,6	9,1	3,4	**PHC C2040...**
C2042*	**C208AL**	25,4	19,1	9,5	25,4	39,6	9,1	3,4	**PHC C2042...**
C2050*	**C210A**	31,8	23,8	11,9	31,8	49,0	11,1	5,5	**PHC C2050...**
C2052*	**C210AL**	31,8	23,8	11,9	31,8	49,0	11,1	5,5	**PHC C2052...**
C2060*	**C212A**	38,1	28,6	14,3	42,9	67,8	14,7	5,5	**PHC C2060...**
C2062*	**C212AL**	38,1	28,6	14,3	42,9	67,8	14,7	5,5	**PHC C2062...**
C2060H*	**C212AH**	38,1	28,6	14,3	42,9	67,8	14,7	5,5	**PHC C2060H...**
C2062H*	**C212AHL**	38,1	28,6	14,3	42,9	67,8	14,7	5,5	**PHC C2062H...**
C2080*	**C216A**	50,8	38,1	19,1	55,6	87,8	19,1	6,8	**PHC C2080...**
C2082*	**C216AL**	50,8	38,1	19,1	55,6	87,8	19,1	6,8	**PHC C2082...**
C2080H*	**C216AH**	50,8	38,1	19,1	55,6	87,8	19,1	6,8	**PHC C2080H...**
C2082H*	**C216AHL**	50,8	38,1	19,1	55,6	87,8	19,1	6,8	**PHC C2082H...**
C2100	**C220A**	63,5	47,6	23,8	66,6	107,5	23,4	9,2	**PHC C2100...**
C2102	**C220AL**	63,5	47,6	23,8	66,6	107,5	23,4	9,2	**PHC C2102...**
C2100H	**C220AH**	63,5	47,6	23,8	66,6	107,5	23,4	9,2	**PHC C2100H...**
C2102H	**C220AHL**	63,5	47,6	23,8	66,6	107,5	23,4	9,2	**PHC C2102H...**
C2120	**C224A**	76,2	57,2	28,6	79,3	121,4	27,8	11,0	**PHC C2120...**
C2122	**C224AL**	76,2	57,2	28,6	79,3	121,4	27,8	11,0	**PHC C2122...**
C2120H	**C224AH**	76,2	57,2	28,6	79,3	121,4	27,8	11,0	**PHC C2120H...**
C2122H	**C224AHL**	76,2	57,2	28,6	79,3	121,4	27,8	11,0	**PHC C2122H...**
C2160	**C232A**	101,6	76,2	38,1	104,7	151,6	36,5	13,1	**PHC C2160...**
C2162	**C232AL**	101,6	76,2	38,1	104,7	151,6	36,5	13,1	**PHC C2162...**
C2160H	**C232AH**	101,6	76,2	38,1	104,7	151,6	36,5	13,1	**PHC C2160H...**
C2162H	**C232AHL**	101,6	76,2	38,1	104,7	151,6	36,5	13,1	**PHC C2162H...**

BECANI
SOLUCIONES INDUSTRIALES

* Para estas cadenas estan disponibles los aditamentos AA-1, AA-2, KK-1 y KK-2.
Para completar la designación, añada el lugar que ocupa el dispositivo de sujeción y su tipo seguido de la longitud de la cadena. Por ejemplo: PHC C2060-L2A1X10FT (C2060 con un dispositivo de sujeción A-1 en cada segundo eslabón, longitud de 10 pies).
Nota: También disponible en acero inoxidable. Para componer la designación, añada el sufi jo SS después del número de cadena. Por ejemplo: PHC C2060SS-L2A1X10FT.

www.becani.com-becani@becani.com- Tlf: 881986561

Dispositivos de sujeción para cadenas transportadoras serie C

SA-1 | SA-2 | SK-1 | SK-2

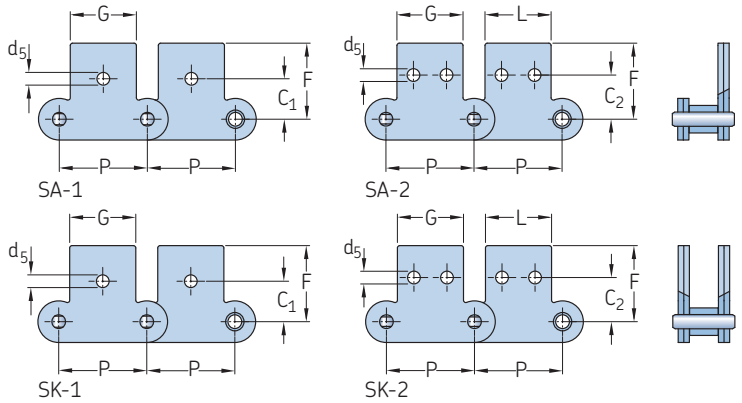

Nº de cadena ANSI	Nº de cadena BS/ISO	Dimensiones								Designación
		P	G	L	C_1	C_2	F	d_4	d_5	
–	–	mm								–
C2040	**C208A**	25,4	19,1	9,5	11,1	13,5	20,5	3,4	5,5	**PHC C2040...**
C2042	**C208AL**	25,4	19,1	9,5	11,1	13,5	20,5	3,4	5,5	**PHC C2042...**
C2050	**C210A**	31,8	23,8	11,9	14,3	15,9	25,0	5,5	6,6	**PHC C2050...**
C2052	**C210AL**	31,8	23,8	11,9	14,3	15,9	25,0	5,5	6,6	**PHC C2052...**
C2060	**C212A**	38,1	28,6	14,3	17,5	19,1	32,9	5,5	9,2	**PHC C2060...**
C2062	**C212AL**	38,1	28,6	14,3	17,5	19,1	32,9	5,5	9,2	**PHC C2062...**
C2060H	**C212AH**	38,1	28,6	14,3	17,5	19,1	32,9	5,5	9,2	**PHC C2060H...**
C2062H	**C212AHL**	38,1	28,6	14,3	17,5	19,1	32,9	5,5	9,2	**PHC C2062H...**
C2080	**C216A**	50,8	38,1	19,1	22,2	25,4	43,5	6,6	11,0	**PHC C2080...**
C2082	**C216AL**	50,8	38,1	19,1	22,2	25,4	43,5	6,6	11,0	**PHC C2082...**
C2080H	**C216AH**	50,8	38,1	19,1	22,2	25,4	43,5	6,6	11,0	**PHC C2080H...**
C2082H	**C216AHL**	50,8	38,1	19,1	22,2	25,4	43,5	6,6	11,0	**PHC C2082H...**
C2100	**C220A**	63,5	47,6	23,8	28,6	31,8	50,4	8,4	13,0	**PHC C2100...**
C2102	**C220AL**	63,5	47,6	23,8	28,6	31,8	50,4	8,4	13,0	**PHC C2102...**
C2100H	**C220AH**	63,5	47,6	23,8	28,6	31,8	50,4	8,4	13,0	**PHC C2100H...**
C2102H	**C220AHL**	63,5	47,6	23,8	28,6	31,8	50,4	8,4	13,0	**PHC C2102H...**

BECANI
SOLUCIONES INDUSTRIALES

Para completar la designación, añada el lugar que ocupa el dispositivo de sujeción y su tipo seguido de la longitud de la cadena. Por ejemplo: PHC C2060-1-L5SK2X10FT (C2060-1 con un dispositivo de sujeción SK-2 en cada quinto eslabón, longitud de 10 pies).
Nota: también disponible en acero inoxidable. Al realizar el pedido, utilice el sufi jo SS después del número de cadena, por ejemplo: PHC C2060-1SS-L5SK2X10FT.

www.becani.com-becani@becani.com- Tlf: 881986561

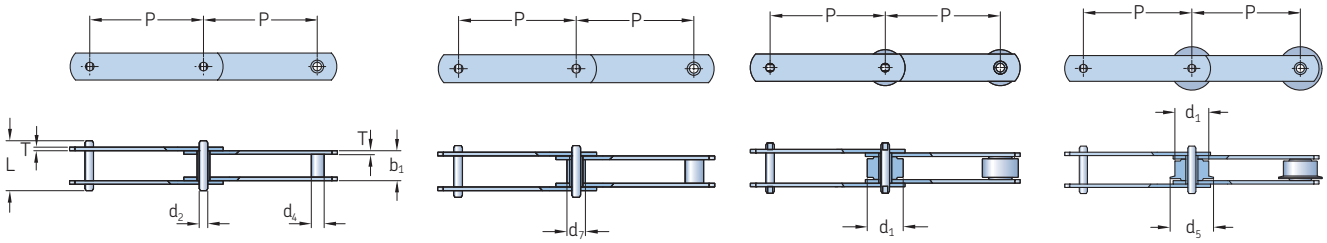

sin rodillos | Rodillo pequeño forma S | Rodillo grande forma P | Rodillo guía forma F

Nº de cadena BS/ISO	Pasos disponibles P													
	mm													
M20	40*	50	63	80	100	125	160	–	–	–	–	–	–	–
M28	–	50*	63	80	100	125	160	200	–	–	–	–	–	–
M40	–	–	63	80	100	125	160	200	250	–	–	–	–	–
M56	–	–	63*	80	100	125	160	200	250	–	–	–	–	–
M80	–	–	–	80	100	125	160	200	250	315	–	–	–	–
M112	–	–	–	80*	100	125	160	200	250	315	400	–	–	–
M160	–	–	–	–	100*	125	160	200	250	315	400	500	–	–
M224	–	–	–	–	–	125*	160	200	250	315	400	500	630	–
M315	–	–	–	–	–	–	160*	200	250	315	400	500	630	–
M450	–	–	–	–	–	–	–	200	250	315	400	500	630	800

* Sólo disponible con rodillos pequeños o sin rodillos.

Nº de cadena BS/ISO	Dimensiones Diámetro del rodillo d_1 Máx.	d_7 Máx.	d_5 Máx.	Diámetro de casquillo d_4 Máx.	Ancho entre mallas interiores b_1 Máx.	Diámetro del eje d_2 Máx.	Longitud del eje L Máx.	Altura de la malla h_2 Máx.	Grosor de la malla T Máx.	**Carga de rotura** Q Mín.	**Resistencia media a tracción** Q_0	**Designación**
–	mm									kN		–
M20A	25	12,5	32	9,0	16	6,0	35	19	2,5	20	25,0	**PHC M20A...**
M28A	30	15,0	36	10,0	18	7,0	40	21	3,0	28	35,0	**PHC M28A...**
M40A	36	18,0	42	12,5	20	8,5	45	26	3,5	40	50,0	**PHC M40A...**
M56A	42	21,0	50	15,0	24	10,0	52	31	4,0	56	70,0	**PHC M56A...**
M80A	50	25,0	60	18,0	28	12,0	62	36	5,0	80	100,0	**PHC M80A...**
M112A	60	30,0	70	21,0	32	15,0	73	41	6,0	112	140,0	**PHC M112A...**
M160A	70	36,0	85	25,0	37	18,0	85	51	7,0	160	200,0	**PHC M160A...**
M224A	85	42,0	100	30,0	43	21,0	98	62	8,0	224	280,0	**PHC M224A...**
M315A	100	50,0	120	36,0	48	25,0	112	72	10,0	315	393,7	**PHC M315A...**
M450A	120	60,0	140	42,0	56	30,0	135	82	12,0	450	562,5	**PHC M450A...**

Las longitudes estándar son de 10 pies/5 m. Para completar la designación, añada el tamaño de paso y la longitud de la cadena. Por ejemplo, para pedir M20A con 40 mm de paso sin rodillo con una longitud de 10 pies, tendría que usar la designación PHC M20A-40X10FT.
Para pedir un tipo de rodillo especial, añada una letra después del tamaño de paso (S para rodillos pequeños, P para rodillos grandes). Por ejemplo, para pedir M20A con 40 mm de paso y rodillo pequeño con una longitud de 10 pies, tendría que usar la designación PHC M20A-40SX10FT.
Las cadenas se suministran con un eslabón de unión recta. Para pedir eslabones adicionales, añada "C/L" para los de "unión recta" y "O/L" para las "acodadas" a la designación.

BECANI SOLUCIONES INDUSTRIALES

www.becani.com-becani@becani.com- Tlf: 881986561

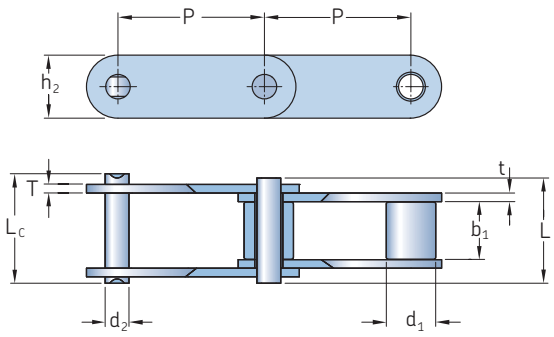

Número de cadena	Dimensiones Paso P	Diámetro del rodillo d_1 Máx.	Ancho entre mallas interiores b_1 Mín.	Diámetro del eje d_2 Máx.	Longitud del eje L Máx.	L_c Máx.	Altura de la placa interior h_2 Máx.	Grosor de la malla t Máx.	T Máx.	Carga de rotura Q Mín.	Resistencia media a tracción Q_0	Masa por metro	Designación
–	mm									kN		kg/m	–
81X	66,27	23,0	27,00	11,10	49,0	53,5	28,50	4,00	4,00	106,7	128,9	3,78	**PHC 81X...**
81XH	66,27	23,0	27,78	11,10	60,7	65,1	31,35	7,94	5,55	151,9	175,7	5,88	**PHC 81XH...**
81XHH	66,27	23,0	27,78	11,10	65,6	70,0	31,35	7,94	7,94	191,1	212,6	6,70	**PHC 81XHH...**
81XHS	66,27	23,0	27,00	11,10	63,6	68,0	31,80	7,60	7,60	152,0	177,2	6,55	**PHC 81XHS...**
500R	50,00	25,4	25,40	14,63	52,0	56,4	40,00	5,00	5,00	100,0	114,5	7,13	**PHC 500R...**
441.100R	100,00	25,4	25,40	14,63	52,0	56,4	40,00	5,00	5,00	100,0	114,5	5,15	**PHC 441.100R...**

Las longitudes estándar son de 10 pies/5 m. Para completar la designación, añada la longitud de la cadena. Por ejemplo, una caja de 5 m de tipo 81X sería PHC 81XX5MTR.
Las cadenas se suministran con un eslabón de unión recta. Para pedir eslabones adicionales, añada "C/L" para los de "unión recta" y "O/L" para las "acodadas" a la designación.

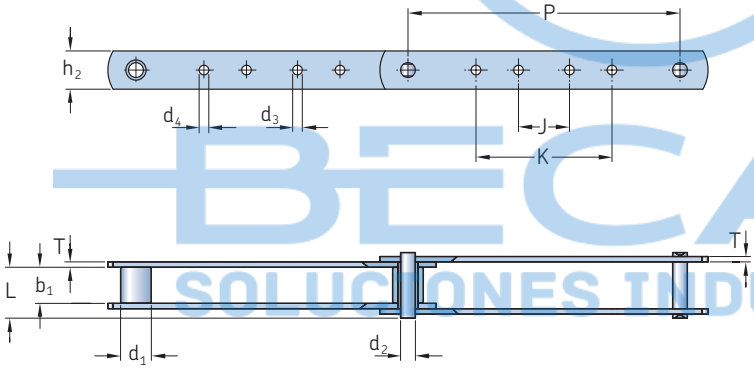

Número de cadena	Dimensiones Paso P	Diámetro del rodillo d_1 Máx.	Ancho entre mallas interiores b_1 Mín.	Diámetro del eje d_2 Máx.	Longitud del eje L Máx.	Altura de la placa interior h_2 Máx.	d_3 Máx.	d_4 Máx.	J Máx.	K Máx.	Grosor de la malla T Máx.	Carga de rotura Q Mín.	Resistencia media a tracción Q_0	Masa por metro	Designación
–	mm											kN		kg/m	–
3939-B4	203,2	23	27	11,1	49	28,58	7,2	7,2	38,1	101,6	4	115,58	136,5	2,45	**PHC 3939-B4...**
3939-B21	203,2	23	27	11,1	49	28,58	7,2	–	38,1	–	4	115,58	136,5	2,45	**PHC 3939-B21...**
3939-B23	203,2	23	27	11,1	49	28,58	–	10,3	–	92,1	4	115,58	136,5	2,45	**PHC 3939-B23...**
3939-B24	203,2	23	27	11,1	49	28,58	–	7,2	–	101,6	4	115,58	136,5	2,48	**PHC 3939-B24...**
3939-B40	203,2	23	27	11,1	49	28,58	–	10,3	–	101,6	4	115,58	136,5	2,45	**PHC 3939-B40...**
3939-B43	203,2	23	27	11,1	49	28,58	7,2	10,3	38,1	92,1	4	115,58	136,5	2,42	**PHC 3939-B43...**
3939-B44	203,2	23	27	11,1	49	28,58	7,2	10,3	38,1	101,6	4	115,58	136,5	2,45	**PHC 3939-B44...**

Las longitudes estándar son de 10 pies/5 m. Para completar la designación, añada la longitud de la cadena. Por ejemplo, una caja de 5 m de tipo 3939-B4 sería PHC 3939-B4X5MTR.
Las cadenas se suministran con un eslabón de unión recta. Para pedir eslabones adicionales, añada "C/L" para los de "unión recta" y "O/L" para las "acodadas" a la designación.

BECANI SOLUCIONES INDUSTRIALES

www.becani.com-becani@becani.com- Tlf: 881986561

Cadenas silenciosas

Flanco contacto | Horquilla contacto

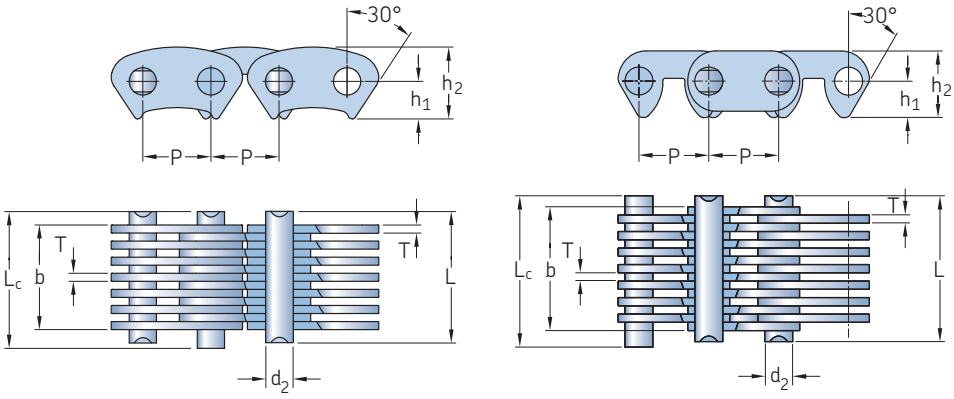

Tipo de contacto	Número de cadena	Dimensiones Paso P	Ancho de la cadena b Mín.	Diámetro del eje d_2 Máx.	Longitud del eje L Máx.	Longitud del eje L_c Máx.	Radio de flexión h_1 Máx.	Altura de la malla h_2 Máx.	Grosor de la malla T Máx.	Forma de guiado	Número de mallas	Carga de rotura Q Mín.	Resistencia media a tracción Q_0	Masa por metro	Designación
–	–	mm								–	–	kN		kg/m	–
Flanco	**CL06-13.5**	9,53	13,5	3,95	18,5	20,0	5,30	10,0	1,5	Exterior	9	10,0	11,2	0,60	**PHC CL06-13.5...**
	CL06-16.5	9,53	16,5	3,95	21,5	23,0	5,30	10,0	1,5	Exterior	11	12,5	14,0	0,73	**PHC CL06-16.5...**
	CL06-19.5	9,53	19,5	3,95	24,5	26,0	5,30	10,0	1,5	Exterior	13	15,0	16,8	0,85	**PHC CL06-19.5...**
	CL06-22.5	9,53	22,5	3,95	27,5	29,0	5,30	10,0	1,5	Exterior	15	17,5	19,6	1,00	**PHC CL06-22.5...**
	CL06-28.5	9,53	28,5	3,95	33,5	35,0	5,30	10,0	1,5	Interior	19	22,5	25,2	1,26	**PHC CL06-28.5...**
	CL08-19.5	12,70	19,5	5,08	24,5	26,0	7,00	13,4	1,5	Exterior	13	23,4	26,2	1,15	**PHC CL08-19.5...**
	CL08-22.5	12,70	22,5	5,08	27,5	29,0	7,00	13,4	1,5	Exterior	15	27,4	30,6	1,33	**PHC CL08-22.5...**
	CL08-25.5	12,70	25,5	5,08	30,5	32,0	7,00	13,4	1,5	Exterior	17	31,3	35,0	1,50	**PHC CL08-25.5...**
	CL08-28.5	12,70	28,5	5,08	33,5	35,0	7,00	13,4	1,5	Interior	19	35,2	39,4	1,68	**PHC CL08-28.5...**
	CL08-34.5	12,70	34,5	5,08	39,5	41,0	7,00	13,4	1,5	Interior	23	43,0	48,1	2,04	**PHC CL08-34.5...**
	CL08-40.5	12,70	40,5	5,08	45,5	47,0	7,00	13,4	1,5	Interior	27	50,8	56,8	2,39	**PHC CL08-40.5...**
	CL08-46.5	12,70	46,5	5,08	51,5	53,0	7,00	13,4	1,5	Interior	31	58,6	65,6	2,74	**PHC CL08-46.5...**
	CL08-52.5	12,70	52,5	5,08	57,5	59,0	7,00	13,4	1,5	Interior	35	66,4	74,3	3,10	**PHC CL08-52.5...**
	CL10-30.0	15,88	30,0	5,92	37,0	38,2	8,70	16,7	2,0	Interior	15	45,6	50,6	2,21	**PHC CL10-30.0...**
	CL10-38.0	15,88	38,0	5,92	45,0	46,2	8,70	16,7	2,0	Interior	19	58,6	65,0	2,80	**PHC CL10-38.0...**
	CL10-46.0	15,88	46,0	5,92	53,0	54,2	8,70	16,7	2,0	Interior	23	71,7	79,5	3,39	**PHC CL10-46.0...**
	CL10-54.0	15,88	54,0	5,92	61,0	62,4	8,70	16,7	2,0	Interior	27	84,7	94,0	3,99	**PHC CL10-54.0...**
	CL10-62.0	15,88	62,0	5,92	69,0	70,4	8,70	16,7	2,0	Interior	31	97,7	108,4	4,58	**PHC CL10-62.0...**
	CL12-38.0	19,05	38,0	6,90	45,0	46,5	10,50	20,0	2,0	Interior	19	70,0	77,6	3,37	**PHC CL12-38.0...**
	CL12-46.0	19,05	46,0	6,90	53,0	54,5	10,50	20,0	2,0	Interior	23	86,0	95,4	4,08	**PHC CL12-46.0...**
	CL12-54.0	19,05	54,0	6,90	61,0	62,8	10,50	20,0	2,0	Interior	27	102,0	113,2	4,78	**PHC CL12-54.0...**
	CL12-62.0	19,05	62,0	6,90	69,0	70,8	10,50	20,0	2,0	Interior	31	117,0	129,8	5,50	**PHC CL12-62.0...**
	CL12-70.0	19,05	70,0	6,90	77,0	78,8	10,50	20,0	2,0	Interior	35	133,0	147,6	6,20	**PHC CL12-70.0...**
	CL16-45.0	25,40	45,0	8,90	52,0	53,5	14,00	26,7	3,0	Interior	15	111,0	123,2	5,31	**PHC CL16-45.0...**
	CL16-51.0	25,40	51,0	8,90	58,0	59,5	14,00	26,7	3,0	Interior	17	125,0	138,7	6,02	**PHC CL16-51.0...**
	CL16-57.0	25,40	57,0	8,90	64,0	65,5	14,00	26,7	3,0	Interior	19	141,0	156,5	6,37	**PHC CL16-57.0...**
	CL16-69.0	25,40	69,0	8,90	76,2	77,7	14,00	26,7	3,0	Interior	23	172,0	190,9	8,15	**PHC CL16-69.0...**
	CL16-81.0	25,40	81,0	8,90	88,2	89,7	14,00	26,7	3,0	Interior	27	203,0	225,3	9,57	**PHC CL16-81.0...**
	CL16-93.0	25,40	93,0	8,90	100,2	101,7	14,00	26,7	3,0	Interior	31	235,0	260,8	10,98	**PHC CL16-93.0...**
	CL20-57.0	31,75	57,0	10,84	66,6	69,6	17,50	33,4	3,0	Interior	19	165,0	183,1	8,42	**PHC CL20-57.0...**
	CL20-69.0	31,75	69,0	10,84	78,6	81,6	17,50	33,4	3,0	Interior	23	201,0	223,1	10,19	**PHC CL20-69.0...**
	CL20-81.0	31,75	81,0	10,84	90,6	93,6	17,50	33,4	3,0	Interior	27	237,0	263,2	11,96	**PHC CL20-81.0...**
	CL20-93.0	31,75	93,0	10,84	102,6	105,6	17,50	33,4	3,0	Interior	31	273,0	303,0	13,73	**PHC CL20-93.0...**
	CL20-105.0	31,75	105,0	10,84	114,6	117,6	17,50	33,4	3,0	Interior	35	310,0	341,0	15,50	**PHC CL20-**
	CL20-117.0	31,75	117,0	10,84	126,6	129,6	17,50	33,4	3,0	Interior	39	346,0	380,6	17,27	**PHC CL20-**
Horquilla	**C4-120**	12,70	19,5	5,08	24,5	26,0	6,62	12,1	1,5	Interior	13	20,0	22,2	1,20	**PHC C4-120...**
	C4-123	12,70	22,5	5,08	27,5	29,0	6,62	12,1	1,5	Interior	15	23,0	25,5	1,37	**PHC C4-123...**
	C4-129	12,70	28,5	5,08	33,5	35,0	6,62	12,1	1,5	Interior	19	28,5	31,6	1,72	**PHC C4-129...**
	C4-132	12,70	31,5	5,08	35,5	38,0	6,62	12,1	1,5	Interior	21	31,5	34,9	1,89	**PHC C4-132...**
	C4-138	12,70	37,5	5,08	42,5	44,0	6,62	12,1	1,5	Interior	25	38,0	42,1	2,22	**PHC C4-138...**
	C4-150	12,70	49,5	5,08	54,5	56,0	6,62	12,1	1,5	Interior	33	50,0	55,5	2,90	**PHC C4-150...**
	C4-320	12,70	19,5	5,08	24,5	26,0	6,62	12,1	1,5	Exterior	13	20,0	22,2	1,21	**PHC C4-320...**
	C4-323	12,70	22,5	5,08	27,5	29,0	6,62	12,1	1,5	Exterior	15	23,0	25,5	1,38	**PHC C4-323...**
	C4-329	12,70	28,5	5,08	33,5	35,0	6,62	12,1	1,5	Exterior	19	28,5	31,6	1,73	**PHC C4-329...**
	C4-332	12,70	31,5	5,08	36,5	38,0	6,62	12,1	1,5	Exterior	21	31,5	34,9	1,90	**PHC C4-332...**
	C4-338	12,70	37,5	5,08	42,5	44,0	6,62	12,1	1,5	Exterior	25	38,0	42,1	2,23	**PHC C4-338...**

Las longitudes estándar son de 10 pies/5 m. Para completar la designación, añada la longitud de la cadena. Por ejemplo, una caja de 5 m de tipo CL06-13.5 sería PHC CL06-13.5X5MTR.
Las cadenas se suministran con un eslabón de unión recta. Para pedir eslabones adicionales, añada "C/L" para los de "unión recta" y "O/L" para las "acodadas" a la designación.

www.becani.com-becani@becani.com- Tlf: 881986561

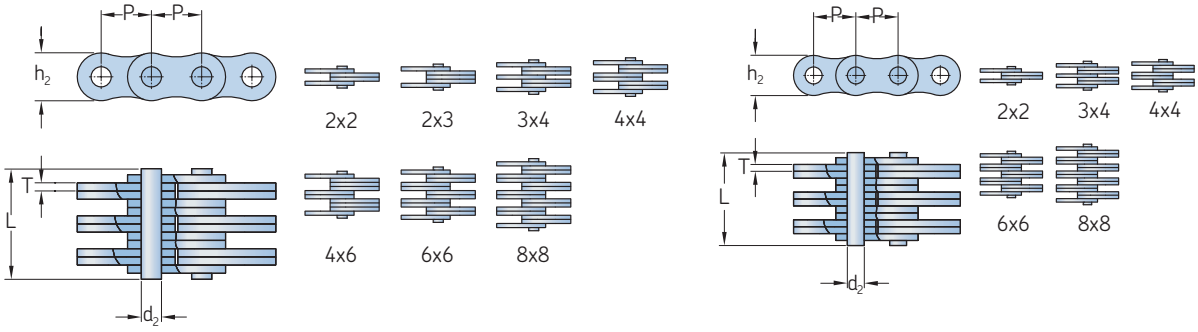

Nº de cadena ANSI	Nº de cadena BS/ISO	Dimensiones Paso P	Encaje de las mallas	Diámetro del eje d_2 Máx.	Longitud del eje L Máx.	Altura de la malla h_2 Máx.	Grosor de la malla T Máx.	Carga de rotura Q Mín.	Resistencia media a tracción Q_0	Masa por metro	Designación
–	–	mm	–	mm				kN		kg/m	–
BL422	**LH0822**	12,70	2 x 2	5,09	11,05	12,07	2,08	22,2	27,6	0,64	**PHC BL422...**
BL423	**LH0823**	12,70	2 x 3	5,09	13,16	12,07	2,08	22,2	27,6	0,80	**PHC BL423...**
BL434	**LH0834**	12,70	3 x 4	5,09	17,40	12,07	2,08	33,4	41,4	1,12	**PHC BL434...**
BL444	**LH0844**	12,70	4 x 4	5,09	19,51	12,07	2,08	44,5	56,0	1,28	**PHC BL444...**
BL446	**LH0846**	12,70	4 x 6	5,09	23,75	12,07	2,08	44,5	56,0	1,60	**PHC BL446...**
BL466	**LH0866**	12,70	6 x 6	5,09	27,99	12,07	2,08	66,7	81,7	1,92	**PHC BL466...**
BL488	**LH0888**	12,70	8 x 8	5,09	36,45	12,07	2,08	89,0	109,4	2,56	**PHC BL488...**
BL522	**LH1022**	15,88	2 x 2	5,96	12,90	15,09	2,44	33,4	43,1	0,88	**PHC BL522...**
BL523	**LH1023**	15,88	2 x 2	5,96	15,37	15,09	2,44	33,4	43,1	1,10	**PHC BL523...**
BL534	**LH1034**	15,88	3 x 4	5,96	20,32	15,09	2,44	48,9	65,6	1,50	**PHC BL534...**
BL544	**LH1044**	15,88	4 x 4	5,96	22,78	15,09	2,44	66,7	84,5	1,80	**PHC BL544...**
BL546	**LH1046**	15,88	4 x 6	5,96	27,74	15,09	2,44	66,7	84,5	2,20	**PHC BL546...**
BL566	**LH1066**	15,88	6 x 6	5,96	32,69	15,09	2,44	100,1	125,1	2,65	**PHC BL566...**
BL588	**LH1088**	15,88	8 x 8	5,96	42,57	15,09	2,44	133,4	169,5	3,50	**PHC BL588...**
BL622	**LH1222**	19,05	2 x 2	7,94	17,37	18,11	3,30	48,9	63,6	1,45	**PHC BL622...**
BL623	**LH1223**	19,05	2 x 3	7,94	20,73	18,11	3,30	48,9	63,6	1,80	**PHC BL623...**
BL634	**LH1234**	19,05	3 x 4	7,94	27,43	18,11	3,30	75,6	102,8	2,50	**PHC BL634...**
BL644	**LH1244**	19,05	4 x 4	7,94	30,78	18,11	3,30	97,9	120,9	2,90	**PHC BL644...**
BL646	**LH1246**	19,05	4 x 6	7,94	37,49	18,11	3,30	97,9	120,9	3,60	**PHC BL646...**
BL666	**LH1266**	19,05	6 x 6	7,94	44,20	18,11	3,30	146,8	190,8	4,30	**PHC BL666...**
BL688	**LH1288**	19,05	8 x 8	7,94	57,61	18,11	3,30	195,7	238,8	5,80	**PHC BL688...**
BL822	**LH1622**	25,40	2 x 2	9,54	21,34	24,13	4,09	84,5	108,2	2,20	**PHC BL822...**
BL823	**LH1623**	25,40	2 x 3	9,54	25,48	24,13	4,09	84,5	108,2	2,70	**PHC BL823...**
BL834	**LH1634**	25,40	3 x 4	9,54	33,76	24,13	4,09	129,0	170,0	3,80	**PHC BL834...**
BL844	**LH1644**	25,40	4 x 4	9,54	37,90	24,13	4,09	169,0	214,6	4,30	**PHC BL844...**
BL846	**LH1646**	25,40	4 x 6	9,54	46,18	24,13	4,09	169,0	214,6	5,40	**PHC BL846...**
BL866	**LH1666**	25,40	6 x 6	9,54	54,46	24,13	4,09	253,6	324,5	6,50	**PHC BL866...**
BL888	**LH1688**	25,40	8 x 8	9,54	71,02	24,13	4,09	338,1	432,7	8,60	**PHC BL888...**
BL1022	**LH2022**	31,75	2 x 2	11,11	25,37	30,18	4,90	115,6	150,8	3,40	**PHC BL1022...**
BL1023	**LH2023**	31,75	2 x 3	11,11	30,33	30,18	4,90	115,6	150,8	4,30	**PHC BL1023...**
BL1034	**LH2034**	31,75	3 x 4	11,11	40,23	30,18	4,90	182,4	231,6	6,00	**PHC BL1034...**
BL1044	**LH2044**	31,75	4 x 4	11,11	45,19	30,18	4,90	231,3	291,4	6,90	**PHC BL1044...**
BL1046	**LH2046**	31,75	4 x 6	11,11	55,09	30,18	4,90	231,3	291,4	8,60	**PHC BL1046...**
BL1066	**LH2066**	31,75	6 x 6	11,11	65,00	30,18	4,90	347,0	430,3	10,30	**PHC BL1066...**
BL1088	**LH2088**	31,75	8 x 8	11,11	84,81	30,18	4,90	462,6	555,1	13,80	**PHC BL1088...**
BL1222	**LH2422**	38,10	2 x 2	12,71	29,62	36,20	5,77	151,2	192,0	4,60	**PHC BL1222...**
BL1223	**LH2423**	38,10	2 x 3	12,71	35,43	36,20	5,77	151,2	192,0	5,80	**PHC BL1223...**
BL1234	**LH2434**	38,10	3 x 4	12,71	47,07	36,20	5,77	244,6	315,9	8,10	**PHC BL1234...**
BL1244	**LH2444**	38,10	4 x 4	12,71	52,88	36,20	5,77	302,5	381,1	9,30	**PHC BL1244...**
BL1246	**LH2446**	38,10	4 x 6	12,71	64,52	36,20	5,77	302,5	381,1	11,60	**PHC BL1246...**
BL1266	**LH2466**	38,10	6 x 6	12,71	76,15	36,20	5,77	453,7	543,6	13,90	**PHC BL1266...**
BL1288	**LH2488**	38,10	8 x 8	12,71	99,42	36,20	5,77	605,0	726,0	18,60	**PHC BL1288...**
BL1422	**LH2822**	44,45	2 x 2	14,29	33,55	42,24	6,55	191,3	225,7	6,10	**PHC BL1422...**
BL1423	**LH2823**	44,45	2 x 3	14,29	40,16	42,24	6,55	191,3	225,7	7,60	**PHC BL1423...**
BL1434	**LH2834**	44,45	3 x 4	14,29	53,37	42,24	6,55	315,8	372,6	10,60	**PHC BL1434...**
BL1444	**LH2844**	44,45	4 x 4	14,29	59,97	42,24	6,55	382,6	451,2	12,20	**PHC BL1444...**
BL1446	**LH2846**	44,45	4 x 6	14,29	73,18	42,24	6,55	382,6	451,2	15,20	**PHC BL1446...**
BL1466	**LH2866**	44,45	6 x 6	14,29	86,39	42,24	6,55	578,3	682,4	18,20	**PHC BL1466...**
BL1488	**LH2888**	44,45	8 x 8	14,29	112,80	42,24	6,55	765,1	902,8	24,30	**PHC BL1488...**
BL1622	**LH3222**	50,80	2 x 2	17,46	39,01	48,26	7,52	289,1	341,1	8,00	**PHC BL1622...**
BL1623	**LH3223**	50,80	2 x 3	17,46	46,58	48,26	7,52	289,1	341,1	10,00	**PHC BL1623...**
BL1634	**LH3234**	50,80	3 x 4	17,46	61,72	48,26	7,52	440,4	519,6	14,00	**PHC BL1634...**
BL1644	**LH3244**	50,80	4 x 4	17,46	69,29	48,26	7,52	573,8	680,4	16,00	**PHC BL1644...**
BL1646	**LH3246**	50,80	4 x 6	17,46	84,43	48,26	7,52	578,3	680,4	20,00	**PHC BL1646...**

Las longitudes estándar son de 10 pies/5 m. Para completar la designación, añada la longitud de la cadena. Por ejemplo, una caja de 5 m de tipo BL422 sería PHC BL422X5MTR.
Las cadenas se suministran con un eslabón de unión recta. Para pedir eslabones adicionales, añada "C/L" para los de "unión recta" y "O/L" para las "acodadas" a la designación.

www.becani.com-becani@becani.com- Tlf: 881986561

Nº de cadena ANSI	Nº de cadena BS/ISO	Dimensiones Paso P	Encaje de las mallas	Diámetro del eje d_2 Máx.	Longitud del eje L Máx.	Altura de la malla h_2 Máx.	Grosor de la malla T Máx.	Carga de rotura Q Mín.	Resistencia media a tracción Q_0	Masa por metro	Designación
–	–	mm	–	mm				kN		kg/m	–
BL1666	**LH3266**	50,80	6 x 6	17,46	99,57	48,26	7,52	857,4	1 000,7	24,00	**PHC BL1666...**
BL1688	**LH3288**	50,80	8 x 8	17,46	129,84	48,26	7,52	1 156,5	1 364,6	32,00	**PHC BL1688...**
BL2022	**LH4022**	63,50	2 x 2	23,81	51,74	60,33	9,91	433,7	511,7	15,80	**PHC BL2022...**
BL2023	**LH4023**	63,50	2 x 3	23,81	61,70	60,33	9,91	433,7	511,7	19,80	**PHC BL2023...**
BL2034	**LH4034**	63,50	3 x 4	23,81	81,61	60,33	9,91	649,4	766,2	27,70	**PHC BL2034...**
BL2044	**LH4044**	63,50	4 x 4	23,81	91,57	60,33	9,91	867,4	1 023,5	31,60	**PHC BL2044...**
BL2046	**LH4046**	63,50	4 x 6	23,81	111,48	60,33	9,91	867,4	1 023,5	39,50	**PHC BL2046...**
BL2066	**LH4066**	63,50	6 x 6	23,81	131,39	60,33	9,91	1 301,1	1 535,2	47,40	**PHC BL2066...**
BL2088	**LH4088**	63,50	8 x 8	23,81	171,22	60,33	9,91	1 734,8	2 046,5	63,20	**PHC BL2088...**
AL322	**–**	9,53	2 x 2	3,58	6,80	7,70	1,30	9,0	10,2	0,23	**PHC AL322...**
AL344	**–**	9,53	4 x 4	3,58	11,60	7,70	1,30	18,0	20,0	0,46	**PHC AL344...**
AL422	**–**	12,70	2 x 2	3,96	8,30	10,40	1,50	14,1	16,9	0,39	**PHC AL422...**
AL444	**–**	12,70	4 x 4	3,96	14,40	10,40	1,50	28,2	35,2	0,74	**PHC AL444...**
AL466	**–**	12,70	6 x 6	3,96	20,50	10,40	1,50	42,3	52,7	1,13	**PHC AL466...**
AL522	**–**	15,88	2 x 2	5,08	11,05	12,80	2,03	22,0	27,5	0,64	**PHC AL522...**
AL534	**–**	15,88	3 x 4	5,08	17,00	12,80	2,03	33,0	46,0	1,10	**PHC AL534...**
AL544	**–**	15,88	4 x 4	5,08	19,40	12,80	2,03	44,0	55,0	1,25	**PHC AL544...**
AL566	**–**	15,88	6 x 6	5,08	27,50	12,80	2,03	66,0	82,5	1,79	**PHC AL566...**
AL622	**–**	19,05	2 x 2	5,94	13,00	15,60	2,42	37,0	44,4	0,86	**PHC AL622...**
AL644	**–**	19,05	4 x 4	5,94	22,70	15,60	2,42	63,7	78,8	1,76	**PHC AL644...**
AL666	**–**	19,05	6 x 6	5,94	32,20	15,60	2,42	100,1	118,6	2,60	**PHC AL666...**
AL688	**–**	19,05	8 x 8	5,94	42,20	15,60	2,42	133,4	156,6	3,49	**PHC AL688...**
AL822	**–**	25,40	2 x 2	7,92	16,00	20,50	3,25	56,7	68,6	1,54	**PHC AL822...**
AL844	**–**	25,40	4 x 4	7,92	29,40	20,50	3,25	113,4	135,6	3,00	**PHC AL844...**
AL866	**–**	25,40	6 x 6	7,92	44,20	20,50	3,25	170,0	202,3	4,46	**PHC AL866...**
AL1022	**–**	31,75	2 x 2	9,53	19,60	25,60	4,00	88,5	107,1	2,37	**PHC AL1022...**
AL1044	**–**	31,75	4 x 4	9,53	36,40	25,60	4,00	177,0	203,6	4,68	**PHC AL1044...**
AL1066	**–**	31,75	6 x 6	9,53	52,30	25,60	4,00	265,0	315,3	7,20	**PHC AL1066...**
AL1088	**–**	31,75	8 x 8	9,53	68,50	25,60	4,00	354,0	421,2	9,94	**PHC AL1088...**
AL1222	**–**	38,10	2 x 2	11,10	24,30	30,50	4,80	127,0	151,1	3,65	**PHC AL1222...**
AL1244	**–**	38,10	4 x 4	11,10	43,80	30,50	4,80	254,0	299,7	7,05	**PHC AL1244...**
AL1266	**–**	38,10	6 x 6	11,10	63,20	30,50	4,80	381,0	426,3	10,50	**PHC AL1266...**
AL1288	**–**	38,10	8 x 8	11,10	82,60	30,50	4,80	508,0	568,4	14,03	**PHC AL1288...**
AL1444	**–**	44,45	4 x 4	12,64	51,30	36,40	5,60	372,7	413,6	10,34	**PHC AL1444...**
AL1466	**–**	44,45	6 x 6	12,64	74,56	36,40	5,60	559,0	620,4	15,16	**PHC AL1466...**
AL1644	**–**	50,80	4 x 4	14,21	58,00	41,60	6,40	471,0	522,8	12,98	**PHC AL1644...**
AL1666	**–**	50,80	6 x 6	14,21	83,80	41,60	6,40	706,0	783,6	19,76	**PHC AL1666...**
AL1688	**–**	50,80	8 x 8	14,21	109,50	41,60	6,40	942,0	1 045,5	25,47	**PHC AL1688...**

BECANI
SOLUCIONES INDUSTRIALES

Las longitudes estándar son de 10 pies/5 m. Para completar la designación, añada la longitud de la cadena. Por ejemplo, una caja de 5 m de tipo BL422 sería PHC BL422X5MTR.
Las cadenas se suministran con un eslabón de unión recta. Para pedir eslabones adicionales, añada "C/L" para los de "unión recta" y "O/L" para las "acodadas" a la designación.

www.becani.com-becani@becani.com- Tlf: 881986561

Cadenas de placas múltiples

BS/ISO LL0822-LL4888

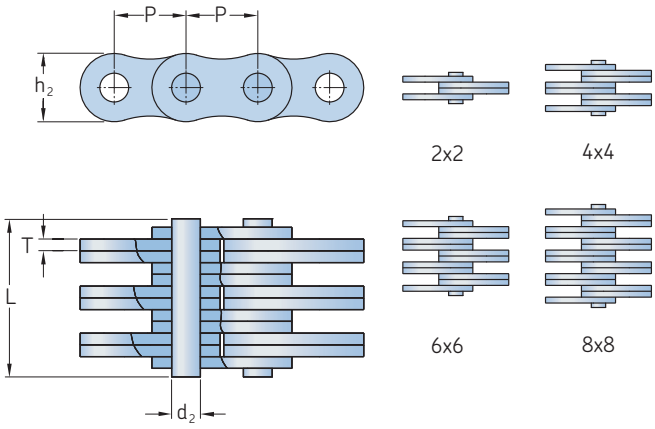

Nº de cadena BS/ISO	Dimensiones Paso	Encaje de las mallas	Diámetro del eje d_2 Máx.	Longitud del eje L Máx.	Altura de la malla h_2 Máx.	Grosor de la malla T Máx.	Carga de rotura Q Mín.	Resistencia media a tracción Q_0	Masa por metro	Designación
–	mm	–	mm				kN		kg/m	–
LL0822	12,70	2 x 2	4,45	8,9	10,60	1,60	18,2	20,4	0,42	**PHC LL0822...**
LL0844	12,70	4 x 4	4,45	15,6	10,60	1,60	36,4	40,7	0,84	**PHC LL0844...**
LL0866	12,70	6 x 6	4,45	22,0	10,60	1,60	54,6	60,0	1,24	**PHC LL0866...**
LL0888	12,70	8 x 8	4,45	28,5	10,60	1,60	72,8	80,0	1,64	**PHC LL0888...**
LL1022	15,88	2 x 2	5,08	9,2	13,70	1,60	22,7	25,5	0,54	**PHC LL1022...**
LL1044	15,88	4 x 4	5,08	15,8	13,70	1,60	45,4	51,0	1,06	**PHC LL1044...**
LL1066	15,88	6 x 6	5,08	22,1	13,70	1,60	68,1	76,3	1,57	**PHC LL1066...**
LL1088	15,88	8 x 8	5,08	28,8	13,70	1,60	90,8	101,9	2,10	**PHC LL1088...**
LL1222	19,05	2 x 2	5,72	10,4	16,00	1,85	29,5	33,2	0,73	**PHC LL1222...**
LL1244	19,05	4 x 4	5,72	17,9	16,00	1,85	59,0	66,4	1,44	**PHC LL1244...**
LL1266	19,05	6 x 6	5,72	25,4	16,00	1,85	88,5	99,7	2,15	**PHC LL1266...**
LL1288	19,05	8 x 8	5,72	32,9	16,00	1,85	118,0	132,9	2,84	**PHC LL1288...**
LL1622	25,40	2 x 2	8,28	17,2	21,00	3,10	58,0	66,7	1,52	**PHC LL1622...**
LL1644	25,40	4 x 4	8,28	29,6	21,00	3,10	116,0	140,0	2,90	**PHC LL1644...**
LL1666	25,40	6 x 6	8,28	42,4	21,00	3,10	174,0	208,8	4,30	**PHC LL1666...**
LL1688	25,40	8 x 8	8,28	54,9	21,00	3,10	232,0	278,0	5,71	**PHC LL1688...**
LL2022	31,75	2 x 2	10,19	20,1	26,40	3,50	95,0	109,2	2,33	**PHC LL2022...**
LL2044	31,75	4 x 4	10,19	33,8	26,40	3,50	190,0	218,5	4,40	**PHC LL2044...**
LL2066	31,75	6 x 6	10,19	50,1	26,40	3,50	285,0	324,6	6,79	**PHC LL2066...**
LL2088	31,75	8 x 8	10,19	64,0	26,40	3,50	380,0	435,1	8,90	**PHC LL2088...**
LL2422	38,10	2 x 2	14,63	28,4	33,40	5,00	170,0	195,5	4,47	**PHC LL2422...**
LL2444	38,10	4 x 4	14,63	46,3	33,40	5,00	340,0	380,8	8,22	**PHC LL2444...**
LL2466	38,10	6 x 6	14,63	66,4	33,40	5,00	510,0	571,2	12,22	**PHC LL2466...**
LL2488	38,10	8 x 8	14,63	86,6	33,40	5,00	680,0	775,2	16,30	**PHC LL2488...**
LL2822	44,45	2 x 2	15,90	32,2	37,08	6,00	200,0	224,0	5,10	**PHC LL2822...**
LL2844	44,45	4 x 4	15,90	56,4	37,08	6,00	400,0	448,0	9,90	**PHC LL2844...**
LL2866	44,45	6 x 6	15,90	80,8	37,08	6,00	600,0	672,0	14,60	**PHC LL2866...**
LL2888	44,45	8 x 8	15,90	105,2	37,08	6,00	800,0	896,0	19,40	**PHC LL2888...**
LL3222	50,80	2 x 2	17,81	34,8	42,00	6,40	260,0	291,2	6,20	**PHC LL3222...**
LL3244	50,80	4 x 4	17,81	60,6	42,00	6,40	520,0	582,4	12,30	**PHC LL3244...**
LL3266	50,80	6 x 6	17,81	86,4	42,00	6,40	780,0	873,6	18,30	**PHC LL3266...**
LL3288	50,80	8 x 8	17,81	112,2	42,00	6,40	1 040,0	1 176,0	24,00	**PHC LL3288...**
LL4022	63,50	2 x 2	22,89	42,2	52,76	8,00	360,0	403,2	10,30	**PHC LL4022...**
LL4044	63,50	4 x 4	22,89	74,4	52,76	8,00	780,0	873,6	20,00	**PHC LL4044...**
LL4066	63,50	6 x 6	22,89	106,5	52,76	8,00	1 080,0	1 209,6	30,00	**PHC LL4066...**
LL4088	63,50	8 x 8	22,89	140,0	52,76	8,00	1 440,0	1 747,2	39,10	**PHC LL4088...**
LL4822	76,20	2 x 2	29,24	54,6	63,88	10,00	560,0	627,2	18,50	**PHC LL4822...**
LL4844	76,20	4 x 4	29,24	92,6	63,88	10,00	1 120,0	1 554,4	35,70	**PHC LL4844...**
LL4866	76,20	6 x 6	29,24	133,4	63,88	10,00	1 680,0	1 880,0	53,00	**PHC LL4866...**
LL4888	76,20	8 x 8	29,24	174,2	63,88	10,00	2 240,0	2 508,8	70,40	**PHC LL4888...**

Las longitudes estándar son de 10 pies/5 m. Para completar la designación, añada la longitud de la cadena. Por ejemplo, una caja de 5 m de tipo LL0822 sería PHC LL0822X5MTR.
Las cadenas se suministran con un eslabón de unión recta. Para pedir eslabones adicionales, añada "C/L" para los de "unión recta" y "O/L" para las "acodadas" a la designación.

BECANI SOLUCIONES INDUSTRIALES

www.becani.com-becani@becani.com- Tlf: 881986561

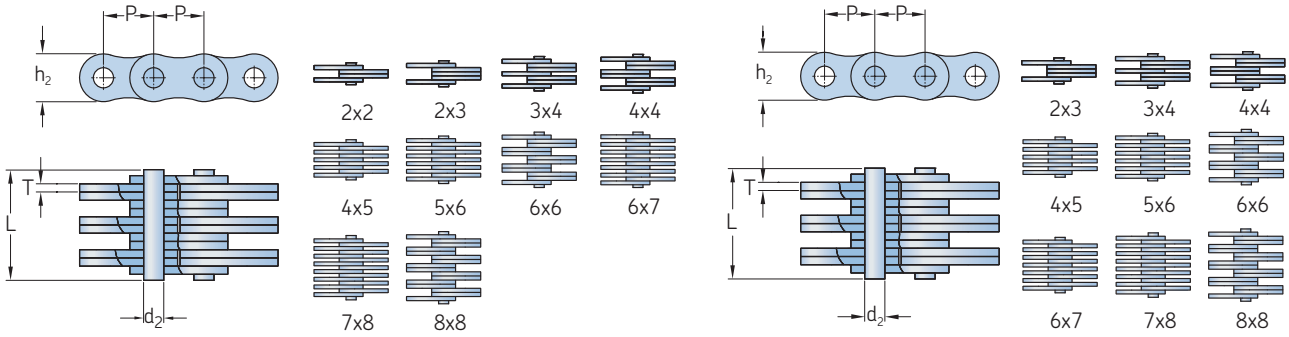

Número de cadena	Dimensiones Paso P	Encaje de las mallas	Diámetro del eje d_2 Máx.	Longitud del eje L Máx.	Altura de la malla h_2 Máx.	Grosor de la malla T Máx.	Longitud de la cadena sobre 100 pasos +/- 0,25%	Carga de rotura Q Mín.	Resistencia media a tracción Q_0	Masa por metro	Designación
–	mm	–	mm					kN		kg/m	–
FL644	5,94	4 x 4	1,85	6,6	4,7	0,60	–	6,50	7,8	0,13	**PHC FL644...**
FL666	5,94	6 x 6	1,85	9,3	4,7	0,60	–	9,75	11,8	0,20	**PHC FL666...**
FL688	5,94	8 x 8	1,85	12,0	4,7	0,60	–	13,00	15,6	0,25	**PHC FL688...**
FL844	8,00	4 x 4	2,31	7,9	6,9	0,73	–	10,00	12,1	0,25	**PHC FL844...**
FL944	9,53	4 x 4	3,28	10,4	8,7	1,04	–	21,00	24,7	0,43	**PHC FL944...**
FL966	9,53	6 x 6	3,28	14,9	8,7	1,00	–	31,00	36,8	0,65	**PHC FL966...**
F122	12,70	2 x 2	3,58	7,0	8,2	1,00	–	11,43	13,6	0,19	**PHC F122...**
F1223	12,70	2 x 3	4,45	12,8	10,2	2,03	–	20,00	23,8	0,61	**PHC F1223...**
FL1244	12,70	4 x 4	4,45	16,7	10,2	1,70	–	44,00	52,3	0,83	**PHC FL1244...**
F19V-44	19,05	4 x 4	6,50	22,4	15,2	2,42	–	71,00	84,3	1,73	**PHC F19V-44...**
F19V-66	19,05	6 x 6	6,50	32,3	15,2	2,42	–	106,00	125,9	2,57	**PHC F19V-66...**
FLC534	15,88	3 x 4	5,08	15,3	12,7	1,85	–	40,40	44,4	0,99	**PHC FLC534...**
FLC545	15,88	4 x 5	5,08	19,2	12,7	1,85	–	54,30	59,7	1,27	**PHC FLC545...**
FLC556	15,88	5 x 6	5,08	22,7	12,7	1,85	–	67,60	74,3	1,54	**PHC FLC556...**
FLC1056	31,75	5 x 6	9,53	40,6	25,4	3,25	–	137,90	151,0	5,44	**PHC FLC1056...**
FLC1067	31,75	6 x 7	9,53	47,2	25,4	3,25	–	165,40	181,9	6,42	**PHC FLC1067...**
FLC1078	31,75	7 x 8	9,53	53,8	25,4	3,25	–	193,00	212,0	7,40	**PHC FLC1078...**
1234	12,70	3 x 4	4,45	14,2	10,6	1,70	1 262	31,00	–	0,75	**PHC 1234...**
1256	12,70	5 x 6	4,45	21,1	10,6	1,70	1 262	53,00	–	1,17	**PHC 1256...**
1288	12,70	8 x 8	4,45	29,9	10,6	1,70	1 262	85,00	–	1,70	**PHC 1288...**
1523	15,88	2 x 3	5,08	12,1	12,7	1,94	1 580	29,00	–	0,75	**PHC 1523...**
1534	15,88	3 x 4	5,08	16,0	12,7	1,94	1 580	46,00	–	1,04	**PHC 1534...**
1544	15,88	4 x 4	5,08	18,1	12,7	1,94	1 580	58,00	–	1,18	**PHC 1544...**
1545	15,88	4 x 6	5,08	20,3	12,7	1,94	1 580	58,00	–	1,33	**PHC 1545...**
1556	15,88	5 x 6	5,08	24,0	12,7	1,94	1 580	72,00	–	1,63	**PHC 1556...**
1566	15,88	6 x 6	5,08	26,2	12,7	1,94	1 580	87,00	–	1,77	**PHC 1566...**
1567	15,88	6 x 7	5,08	28,0	12,7	1,94	1 580	90,00	–	1,91	**PHC 1567...**
1578	15,88	7 x 8	5,08	32,5	12,7	1,94	1 580	101,00	–	2,20	**PHC 1578...**
1588	15,88	8 x 8	5,08	34,0	12,7	1,94	1 580	115,00	–	2,34	**PHC 1588...**
1944	19,05	4 x 4	5,72	21,3	15,0	2,29	1 891	73,00	–	1,58	**PHC 1944...**
1966	19,05	6 x 6	5,72	30,7	15,0	2,29	1 891	110,00	–	2,37	**PHC 1966...**
1988	19,05	8 x 8	5,72	40,0	15,0	2,29	1 891	140,00	–	3,13	**PHC 1988...**
2523	25,40	2 x 3	8,28	18,8	20,2	3,06	2 532	72,00	–	1,83	**PHC 2523...**
2534	25,40	3 x 4	8,28	25,3	20,2	3,06	2 532	108,00	–	2,55	**PHC 2534...**
2545	25,40	4 x 5	8,28	31,6	20,2	3,06	2 532	144,00	–	3,26	**PHC 2545...**
2556	25,40	5 x 6	8,28	37,2	20,2	3,06	2 532	180,00	–	3,96	**PHC 2556...**
2567	25,40	6 x 7	8,28	43,8	20,2	3,06	2 532	216,00	–	4,68	**PHC 2567...**
2578	25,40	7 x 8	8,28	50,0	20,2	3,06	2 532	252,00	–	5,39	**PHC 2578...**
2588	25,40	8 x 8	8,28	52,8	20,2	3,06	2 532	290,00	–	5,77	**PHC 2588...**

Las longitudes estándar son de 10 pies/5 m. Para completar la designación, añada la longitud de la cadena. Por ejemplo, una caja de 5 m de tipo FL644 sería PHC FL644X5MTR.
Las cadenas se suministran con un eslabón de unión recta. Para pedir eslabones adicionales, añada "C/L" para los de "unión recta" y "O/L" para las "acodadas" a la designación.

BECANI SOLUCIONES INDUSTRIALES

www.becani.com-becani@becani.com- Tlf: 881986561

BECANI
SOLUCIONES INDUSTRIALES

www.becani.com-becani@becani.com- Tlf: 881986561

Acoplamientos

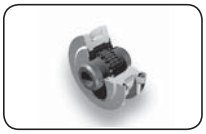
Acoplamientos de muelle 96

Acoplamientos dentados 101

Acoplamientos SKF Flex 111

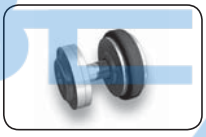
Acoplamientos SKF Flex con distanciador 114

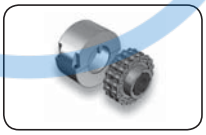
Acoplamientos de cadena. 116

Acoplamientos rígidos 118

Acoplamientos FRC. 120

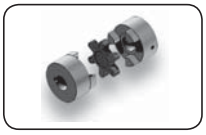
Acoplamientos de estrella 122

Juntas universales 124

BECANI SOLUCIONES INDUSTRIALES

www.becani.com-becani@becani.com- Tlf: 881986561

En aplicaciones con una salida (kW) y un par altos, cargas de choque y desalineaciones, los acoplamientos de muelle SKF son una excelente opción.

El diseño único del muelle y los dientes del cubo permiten a estos acoplamientos acomodar movimientos y tensiones desde los tres planos, lo que puede reducir la vibración hasta en un 30%.

El elemento cónico del muelle se fabrica en acero con una aleación de gran resistencia. El muelle, que es el componente de desgaste primario del acoplamiento, está diseñado para poder sustituirlo con facilidad y rapidez. Al contrario que otros acoplamientos, los cubos y otros componentes no quedan alterados. Por eso, no hace falta realinearlo y reduce mucho los tiempos de parada y los costes de mantenimiento.

Datos de pedido

Tipo de acoplamiento	Cubos					Carcasa		De muelle		Conjunto de cubo con distanciador	
–	Agujero en bruto	Cant		Agujero personalizado	Cant	–	Cant	–	Cant	(... = distancia entre extremos del eje)	Cant
Carcasa horizontal	PHE 1050TGRSB	2	o	PHE 1050TG...MM	2	PHE 1050TGHCOVER	1	PHE 1050TGGRID	1	–	–
Carcasa vertical	PHE 1050TGRSB	2	o	PHE 1050TG...MM	2	PHE 1050TGVCOVER	1	PHE 1050TGGRID	1	–	–
Distanciador completo	PHE 1050TGS-SHRSB	2	o	PHE 1050TGS-SH...MM	2	PHE 1050TGHCOVER	1	PHE 1050TGGRID	1	PHE 1050TGFS-SPACERX...MM	1
Medio distanciador	PHE 1050TGRSB	1		–	–	PHE 1050TGHCOVER	1	PHE 1050TGGRID	1	PHE 1050TGHS-SPACERX...MM	1
	PHE 1050TGS-SHRSB	1	o	PHE 1050TGS-SH...MM	1	–	–	–	–	–	–

Medio o un acoplamiento completo con distanciador consta de 2 cubos, 1 cadena y 1 juego de cubo con distanciador. Cada acoplamiento con carcasa horizontal o vertical completa consta de 2 cubos, 1 muelle y 1 carcasa.
Para las designaciones de agujero personalizado, añada el tamaño del agujero. Por ejemplo, PHE 1050TG25MM.

BECANI
SOLUCIONES INDUSTRIALES

www.becani.com-becani@becani.com- Tlf: 881986561

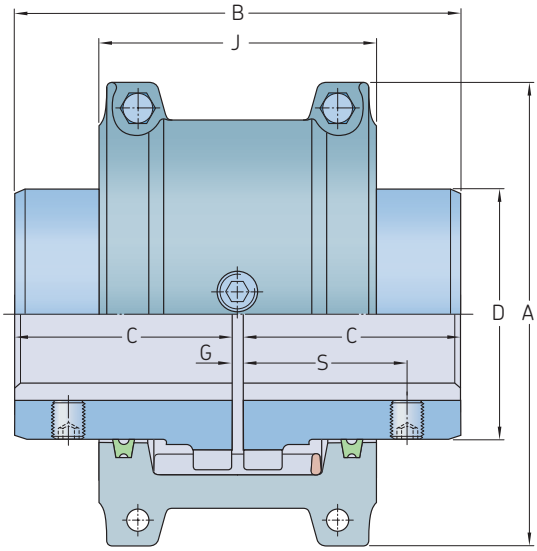

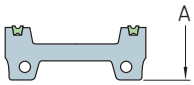

Tamaños 70-120

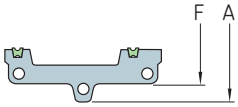

Tamaños 1150 a 1200

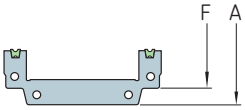

Tamaños 1210 a 1220

Tamaño	Potencia por 100 rpm	Par nominal	Velocidad	Diámetro de agujero		Dimensiones							Juego/holgura			Peso del lubricante	Peso del acoplamiento con agujero
						A	B	C	D	J	F	S	G				
			Máx.	Mín.	Máx.								Mín.	Normal	Máx.		
–	kW	Nm	rpm	mm		mm							mm			kg	
1020 TGH	0,54	52	4 500	12	30	101,6	98,2	47,5	39,7	66,0	–	39,1	1,5	3	4,5	0,027	1,9
1030 TGH	1,60	149	4 500	12	36	110,0	98,2	47,5	49,2	68,3	–	39,1	1,5	3	4,5	0,04	2,6
1040 TGH	2,60	249	4 500	12	44	117,5	104,6	50,8	57,2	70,0	–	40,1	1,5	3	4,5	0,054	3,4
1050 TGH	4,60	435	4 500	12	50	138,0	123,6	60,3	66,7	79,5	–	44,7	1,5	3	4,5	0,068	5,4
1060 TGH	7,20	684	4 500	19	57	150,5	130,0	63,5	76,2	92,0	–	52,3	1,5	3	4,5	0,086	7,3
1070 TGH	10,40	994	4 125	19	65	161,9	155,4	76,2	87,3	95,0	–	53,8	1,5	3	4,5	0,113	10,0
1080 TGH	21,50	2 050	3 600	27	79	194,0	180,8	88,9	104,8	116,0	–	64,5	1,5	3	6,0	0,172	18,0
1090 TGH	39,00	3 730	3 600	27	95	213,0	199,8	98,4	123,8	122,0	–	71,6	1,5	3	6,0	0,254	25,0
1100 TGH	65,70	6 280	2 440	41	107	250,0	246,2	120,6	142,1	155,5	–	–	1,5	5	9,5	0,426	42,0
1110 TGH	97,60	9 320	2 250	41	117	270,0	259,0	127,0	160,3	161,5	–	–	1,5	5	9,5	0,508	54,0
1120 TGH	143,00	13 700	2 025	60	136	308,0	304,4	149,2	179,4	191,5	–	–	1,5	6	12,5	0,735	81,0
1130 TGH	208,00	19 900	1 800	66	165	346,0	329,8	161,9	217,5	195,0	–	–	1,5	6	12,5	0,907	121,0
1140 TGH	299,00	28 600	1 650	66	184	384,0	374,4	184,2	254,0	201,0	–	–	1,5	6	12,5	1,13	178,0
1150 TGH	416,00	39 800	1 500	108	203	453,1	371,8	182,9	269,2	271,3	391,2	–	1,5	6	12,5	1,95	234,0
1160 TGH	586,00	55 900	1 350	120	228	501,4	402,2	198,1	304,8	278,9	436,9	–	1,5	6	12,5	2,81	317,0
1170 TGH	781,00	74 600	1 225	133	279	566,4	437,8	215,9	355,6	304,3	487,2	–	1,5	6	12,5	3,49	448,0
1180 TGH	1 080,00	103 000	1 100	152	311	629,9	483,6	238,8	393,7	321,1	554,7	–	1,5	6	12,5	3,76	619,0
1190 TGH	1 430,00	137 000	1 050	152	339	675,6	524,2	259,1	436,9	325,1	607,8	–	1,5	6	12,5	4,4	776,0
1200 TGH	1 950,00	186 000	900	177	361	756,9	564,8	279,4	497,8	355,6	660,4	–	1,5	6	12,5	5,62	1 057,0
1210 TGH	2 611,00	249 000	820	177	390	844,5	622,3	304,8	533,4	431,8	750,8	–	1,5	6	12,7	10,5	1 425,0
1220 TGH	3 523,00	336 000	730	203	420	920,7	662,9	325,1	571,5	490,2	822,2	–	1,5	6	12,7	16,1	1 785,0

BECANI SOLUCIONES INDUSTRIALES

www.becani.com-becani@becani.com- Tlf: 881986561

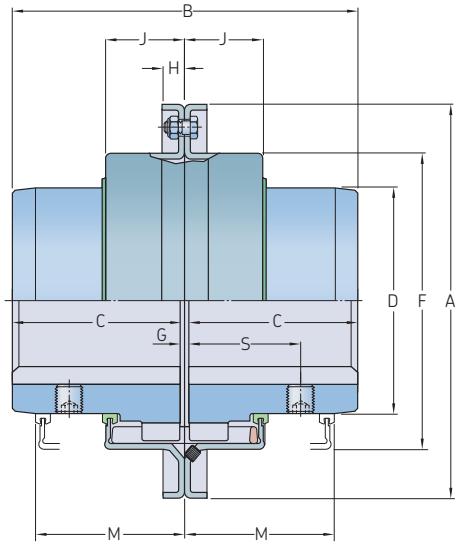

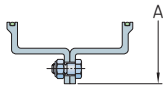

Tamaños 70-120

Tamaño	Potencia por 100 rpm	Par nominal	Velocidad	Diámetro de agujero		Dimensiones									Juego/holgura			Peso del lubricante	Peso del acoplamiento sin agujero
						A	B	C	D	F	H	J	M	S	G				
			Máx.	Mín.	Máx.										Mín.	Normal	Máx.		
–	kW	Nm	rpm	mm		mm									mm			kg	
1020 TGV	0,54	52	6 000	12	30	111,1	98,0	47,5	39,7	64,3	9,7	24,2	47,8	39,1	1,5	3	4,5	0,027	2,0
1030 TGV	1,60	149	6 000	12	36	120,7	98,0	47,5	49,2	73,8	9,7	25,0	47,8	39,1	1,5	3	4,5	0,04	2,6
1040 TGV	2,60	249	6 000	12	44	128,5	104,6	50,8	57,2	81,8	9,7	25,7	50,8	40,1	1,5	3	4,5	0,054	3,4
1050 TGV	4,60	435	6 000	12	50	147,6	123,6	60,3	66,7	97,6	11,9	31,2	60,5	44,7	1,5	3	4,5	0,068	5,4
1060 TGV	7,20	684	6 000	19	57	162,0	130,0	63,5	76,2	111,1	12,7	32,2	63,5	52,3	1,5	3	4,5	0,086	7,3
1070 TGV	10,40	994	5 500	19	65	173,0	155,4	76,2	87,3	122,3	12,7	33,7	66,5	53,8	1,5	3	4,5	0,113	10,0
1080 TGV	21,50	2 050	4 750	27	79	200,0	180,8	88,9	104,8	149,2	12,7	44,2	88,9	64,5	1,5	3	6,0	0,172	18,0
1090 TGV	39,00	3 730	4 000	27	95	231,8	199,8	98,4	123,8	168,3	12,7	47,7	95,2	71,6	1,5	3	6,0	0,254	25,0
1100 TGV	65,70	6 280	3 250	41	107	266,7	245,7	120,6	142,1	198,0	15,7	60,0	120,7	–	1,5	5	9,5	0,426	42,0
1110 TGV	97,60	9 320	3 000	41	117	285,8	258,5	127,0	160,3	216,3	16,0	64,2	124,0	–	1,5	5	9,5	0,508	54,0
1120 TGV	143,00	13 700	2 700	60	136	319,0	304,4	149,2	179,4	245,5	17,5	73,4	142,7	–	1,5	6	12,5	0,735	81,0
1130 TGV	208,00	19 900	2 400	66	165	377,8	329,8	161,9	217,5	283,8	20,6	75,1	146,0	–	1,5	6	12,5	0,907	122,0
1140 TGV	299,00	28 600	2 200	66	184	416,0	371,6	184,2	254,0	321,9	20,6	78,2	155,4	–	1,5	6	12,5	1,13	180,0
1150 TGV	416,00	39 800	2 000	108	203	476,3	371,8	182,9	269,2	374,4	19,3	106,9	203,2	–	1,5	6	12,5	1,95	230,0
1160 TGV	586,00	55 900	1 750	120	228	533,4	402,2	198,1	304,8	423,9	30,0	114,3	215,9	–	1,5	6	12,5	2,81	321,0
1170 TGV	781,00	74 600	1 600	133	279	584,2	437,8	215,9	355,6	474,7	30,0	119,4	226,1	–	1,5	6	12,5	3,49	448,0
1180 TGV	1 080,00	103 000	1 400	152	311	630,0	483,6	238,8	393,7	–	–	130,0	265,0	–	1,5	6	12,5	3,76	591,0
1190 TGV	1 430,00	137 000	1 300	152	339	685,0	524,2	259,1	436,9	–	–	135,0	275,0	–	1,5	6	12,5	4,4	761,0
1200 TGV	1 950,00	186 000	1 100	177	361	737,0	564,8	279,4	497,8	–	–	145,0	295,0	–	1,5	6	12,5	5,62	1 021,0

BECANI SOLUCIONES INDUSTRIALES

www.becani.com-becani@becani.com- Tlf: 881986561

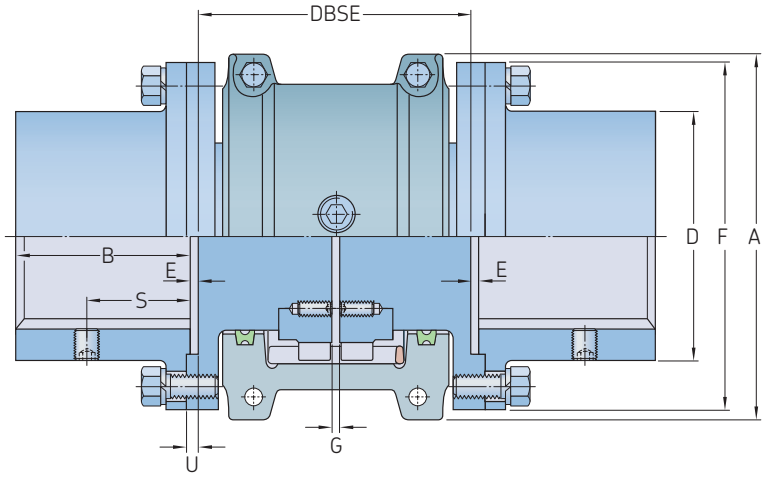

Tamaño	Potencia por 100 rpm	Par nominal	Velocidad	Diámetro de agujero		Dimensiones									Juego/holgura		Tornillos de brida	Peso del lubricante	Peso del acoplamiento sin agujero y BE mín.
						A	B	DBSE		D	E	F	S	U	G				
			Máx.	Mín.	Máx.			Mín.	Máx.						Mín.	Normal	Cant		
–	kW	Nm	rpm	mm		mm									mm			kg	
1020 TGFS	0,54	52	3 600	12	35	101,6	35	89	203	52	0,8	86	27,4	1,8	1,5	5,0	4	0,027	3,9
1030 TGFS	1,60	149	3 600	12	43	110,0	41	89	216	59	0,8	94	31,5	1,8	1,5	5,0	8	0,04	5,2
1040 TGFS	2,60	249	3 600	12	56	117,5	54	89	216	78	0,8	113	27,4	1,8	1,5	5,0	8	0,054	8,4
1050 TGFS	4,60	435	3 600	12	67	138,0	60	112	216	87	0,8	126	40,6	1,8	1,5	5,0	8	0,068	12,8
1060 TGFS	7,20	684	3 600	19	80	150,5	73	127	330	103	1,8	145	43,2	2,8	1,5	5,0	8	0,086	20,5
1070 TGFS	10,40	994	3 600	19	85	161,9	79	127	330	109	1,8	153	46,7	2,8	1,5	5,0	12	0,113	24,8
1080 TGFS	21,50	2 050	3 600	27	95	194,0	89	184	406	122	1,8	178	49,8	2,8	1,5	5,0	12	0,172	40,0
1090 TGFS	39,00	3 730	3 600	27	110	213,0	102	184	406	142	1,8	210	56,9	2,8	1,5	5,0	12	0,254	60,0
1100 TGFS	65,70	6 280	2 440	41	130	250,0	90	203	406	171	1,6	251	–	3,2	1,5	6,5	12	0,426	90,2
1110 TGFS	97,60	9 320	2 250	41	150	270,0	104	210	406	196	1,6	277	–	3,2	1,5	6,5	12	0,508	119,0
1120 TGFS	143,00	13 700	2 025	60	170	308,0	119	246	406	225	1,6	319	–	4,0	1,5	9,5	12	0,735	178,0
1130 TGFS	208,00	19 900	1 800	66	190	346,0	135	257	406	238	1,6	346	–	4,0	1,5	9,5	12	0,907	237,0
1140 TGFS	299,00	28 600	1 650	66	210	384,0	152	267	406	266	1,6	386	–	4,0	1,5	9,5	12	1,13	327,0
1150 TGFS	416,00	39 800	1 500	108	270	453,1	173	345	371	334	5,1	425	–	–	1,5	9,5	14	1,95	462,0
1160 TGFS	586,00	55 900	1 350	120	290	501,4	186	356	406	366	6,6	457	–	–	1,5	9,5	14	2,81	566,0
1170 TGFS	781,00	74 600	1 225	133	340	566,4	220	384	445	425	8,4	527	–	–	1,5	9,5	16	3,49	856,0
1180 TGFS	1 080,00	103 000	1 100	133	340	629,9	249	400	490	451	5,1	591	–	8,1	1,5	9,5	16	3,76	1 135,0
1190 TGFS	1 430,00	137 000	1 050	152	380	675,6	276	411	530	508	5,1	660	–	8,1	1,5	9,5	18	4,4	1 525,0
1200 TGFS	1 950,00	186 000	900	177	400	756,9	305	445	575	530	6,1	711	–	9,1	1,5	9,5	18	5,62	1 910,0

BECANI SOLUCIONES INDUSTRIALES

www.becani.com-becani@becani.com- Tlf: 881986561

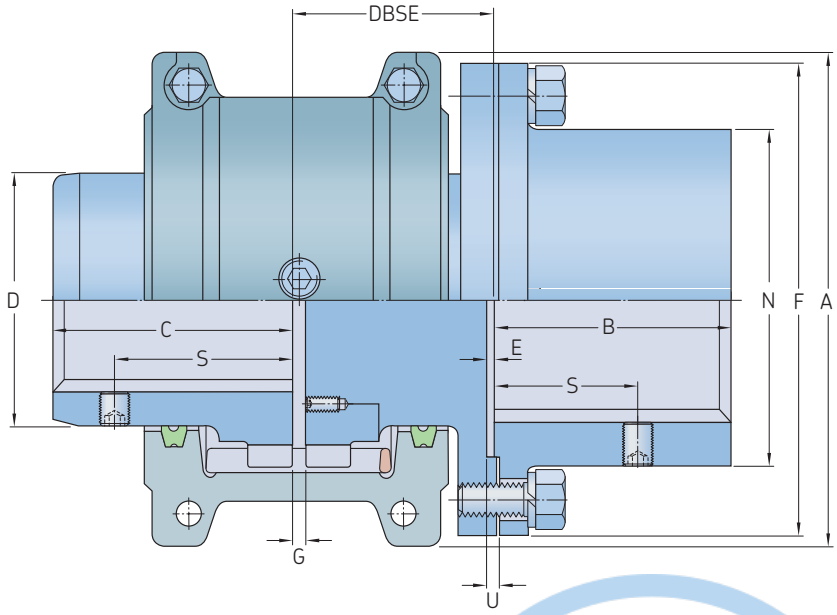

Tamaño	Potencia por 100 rpm	Par nominal	Velocidad	Diámetro de agujero			Dimensiones											Juego/holgura		Tornillos de brida	Peso del lubricante	Peso del acoplamiento sin agujero
						Cubo del eje	A	B	C	D	DBSE		N	E	F	Cubo del eje S	Cubo T S	U	G			
			Máx.	Mín.	Máx.	Máx.					Mín.	Máx.							Mín.	Normal	Cant	
–	kW	Nm	rpm	mm			mm												mm			kg
1020 TGHS	0,54	52	3 600	12	30	35	101,6	35	47,5	39,7	45	102	52	0,8	86	27,4	39,1	1,8	1,5	3	4	0,027	2,9
1030 TGHS	1,60	149	3 600	12	36	43	110,0	41	47,5	49,2	45	109	59	0,8	94	31,5	39,1	1,8	1,5	3	8	0,04	3,9
1040 TGHS	2,60	249	3 600	12	44	56	117,5	54	50,8	57,2	45	109	78	0,8	113	27,4	40,1	1,8	1,5	3	8	0,054	5,9
1050 TGHS	4,60	435	3 600	12	50	67	138,0	60	60,3	66,7	57	109	87	0,8	126	40,6	44,7	1,8	1,5	3	8	0,068	9,1
1060 TGHS	7,20	684	3 600	19	57	80	150,5	73	63,5	76,2	64	166	103	1,8	145	43,2	52,3	2,8	1,5	3	8	0,086	14,0
1070 TGHS	10,40	994	3 600	19	65	85	161,9	79	76,2	87,3	64	166	109	1,8	153	46,7	53,8	2,8	1,5	3	12	0,113	17,6
1080 TGHS	21,50	2 050	3 600	27	79	95	194,0	89	88,9	104,8	93	204	122	1,8	178	49,8	64,5	2,8	1,5	3	12	0,172	29,0
1090 TGHS	39,00	3 730	3 600	27	95	110	213,0	102	98,4	123,8	93	204	142	1,8	210	56,9	71,6	2,8	1,5	3	12	0,254	42,8
1100 TGHS	65,70	6 280	2 440	41	107	130	250,0	90	120,6	142,1	103	205	171	1,6	251	–	–	3,2	1,5	5	12	0,426	66,0
1110 TGHS	97,60	9 320	2 250	41	117	150	270,0	104	127,0	160,3	106	205	196	1,6	277	–	–	3,2	1,5	5	12	0,508	84,5
1120 TGHS	143,00	13 700	2 025	60	136	170	308,0	119	149,2	179,4	125	205	225	1,6	319	–	–	4,0	1,5	6	12	0,735	129,0
1130 TGHS	208,00	19 900	1 800	66	165	190	346,0	135	161,9	217,5	130	205	238	1,6	346	–	–	4,0	1,5	6	12	0,907	179,0
1140 TGHS	299,00	28 600	1 650	66	184	210	384,0	152	184,2	254,0	135	205	266	1,6	386	–	–	4,0	1,5	6	12	1,13	252,0
1150 TGHS	416,00	39 800	1 500	108	203	270	453,1	173	182,9	269,2	175	187	334	5,1	425	–	–	–	1,5	6	14	1,95	348,0
1160 TGHS	586,00	55 900	1 350	120	228	290	501,4	186	198,1	304,8	180	205	366	6,6	457	–	–	–	1,5	6	14	2,81	441,0
1170 TGHS	781,00	74 600	1 225	133	279	340	566,4	220	215,9	355,6	194	224	425	8,4	527	–	–	–	1,5	6	16	3,49	652,0
1180 TGHS	1 080,00	103 000	1 100	133	311	340	629,9	249	238,8	393,7	202	247	451	5,1	591	–	–	8,1	1,5	6	16	3,76	877,0
1190 TGHS	1 430,00	137 000	1 050	152	339	380	675,6	276	259,1	436,9	207	267	508	5,1	660	–	–	8,1	1,5	6	18	4,4	1150,0
1200 TGHS	1 950,00	186 000	900	177	361	400	756,9	305	279,4	497,8	224	289	530	6,1	711	–	–	9,1	1,5	6	18	5,62	1484,0

BECANI
SOLUCIONES INDUSTRIALES

www.becani.com-becani@becani.com- Tlf: 881986561

Este acoplamiento, con pares muy altos y unas capacidades de agujero sin igual, consigue una gran ventaja sobre otros tipos de acoplamientos. Los acoplamientos dentados SKF soportan un par de hasta 555 000 Nm con un agujero máximo de 495 mm. Es un acoplamiento de alto rendimiento con un diseño increíblemente flexible, convirtiéndolo en una opción económica para muchas aplicaciones.

El diseño único de los dientes del acoplamiento, que sobresalen drásticamente, reduce el contragolpe y el juego radial. Las capacidades del agujero del cubo son las mayores de la industria, lo que supone un bajo coste y una larga vida útil.

Datos de pedido

Tipo de acoplamiento	Cubos	Cant	Carcasa	Cant	Kit de montaje	Cant	Distanciador/eje flotante y kits ... = distancia entre extremos del eje	Cant
Engrane doble	PHE 50GCRSB	2	PHE 50GCCOVER	2	PHE 50GCKIT	1	–	–
Tamaño 80 y superiores	PHE 80GCRSB	2	PHE 80GCMCOVER	1	PHE 80GCKIT	1	–	–
	–	–	PHE 80GCFCOVER	1	–	–	–	–
Engrane sencillo	PHE 50GCSERSB	1	PHE 50GCCOVER	2	PHE 50GCKIT	1	–	–
	PHE 50GCRSB	1	–	–	–	–	–	–
Tamaño 80 y superiores	PHE 80GCSERSB	1	PHE 80GCMCOVER	1	PHE 80GCKIT	1	–	–
	PHE 80GCRSB	1	PHE 80GCFCOVER	1	–	–	–	–
Espaciador con engrane doble	PHE 50GCRSB	2	PHE 50GCCOVER	2	PHE 50GCKIT	2	PHE 50GCSPACER...MM	1
Corredera con engrane doble								
Tipo 1	PHE 50GCRSB	2	PHE 50GCSCOVER	2	PHE 50GCKIT	1	PHE 50GCCPLATE	1
Tipo 2	PHE 50GCST2RSB	2	PHE 50GCSCOVER	2	PHE 50GCKIT	1	PHE 50GCCPLATE	1
Tipo 3	PHE 50GCRSB	2	PHE 50GCCCOVER	2	PHE 50GCKIT	1	PHE 50GCCPLATE	1
	–	–	–	–	–	–	PHE 50GCT3DISC	2
Engrane sencillo para mesa								
Tipo 1	PHE 50GCRSB	1	PHE 50GCSCOVER	1	PHE 50GCKIT	1	PHE 50GCCPLATE	1
	PHE 50GCSERSB	1	–	–	–	–	–	–
Tipo 2	PHE 50GCST2RSB	1	PHE 50GCSCOVER	1	PHE 50GCKIT	1	PHE 50GCCPLATE	1
	PHE 50GCSERSB	1	–	–	–	–	–	–
Engrane sencillo para eje flotante	PHE 50GCFSERSB	2	PHE 50GCCOVER	2	PHE 50GCKIT	2	PHE 50GCFSHAFT .. MM	1
	PHE 50GCRSB	2	–	–	–	–	–	–
Engrane doble vertical	PHE 50GCVRSB	2	PHE 50GCVCOVER	2	PHE 50GCKIT	1	50GCVCTRKIT	1
Engrane sencillo vertical	PHE 50GCVRSB	1	PHE 50GCVCOVER	2	PHE 50GCKIT	1	50GCVCTRKIT	–
	PHE 50GCSERSB	1	–	–	–	–	–	–
Engrane sencillo vertical flotante	PHE 50GCVRSB	1	PHE 50GCVCOVER	1	PHE 50GCKIT	2	50GCVCTRKIT	2
	PHE 50GCFSERSB	1	–	–	–	–	–	–
	PHE 50GCVRSB	1	PHE 50GCVCOVER	1	PHE 50GCKIT	2	PHE 50GCFSHAFT .. MM	1
	PHE 50GCSERSB	1	–	–	–	–	–	–
Manguito de brida rígido	PHE 50GCRRSB	2	–	–	PHE 50GCRKIT	1	–	–
Tamaño 80 y superiores	PHE 80GCRRSB	2	–	–	PHE 80GCRKIT	1	PHE 80GCRRING	1

Un acoplamiento completo consta de: 2 cubos, 2 carcasas y 1 kit de montaje.
Los acoplamientos de tamaño 80 y superiores constan de 2 cubos, 1 carcasa macho, 1 carcasa hembra y 1 kit de montaje.
Para las designaciones de agujero personalizado, añada el tamaño RSB del agujero. Por ejemplo: PHE 50GCX500MM.
Para carcasas de tornillo recubierto, utilice el número de carcasa, p. ej. PHE 50SGCOVER y PHE 50SGCKIT para el kit de montaje.
El kit de montaje incluye obturaciones de aceite, una junta, tornillos y tuercas de fijación.

BECANI SOLUCIONES INDUSTRIALES

www.becani.com-becani@becani.com- Tlf: 881986561

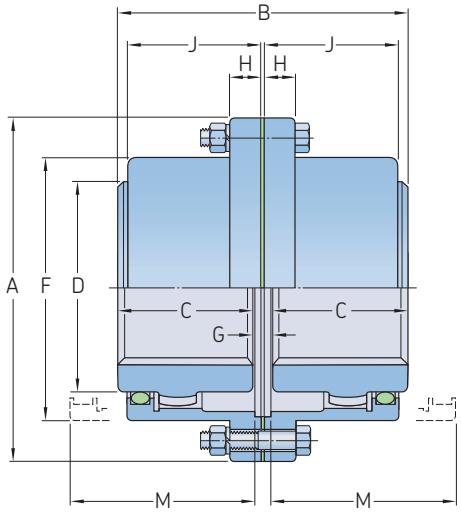

Tamaño 10 a 70

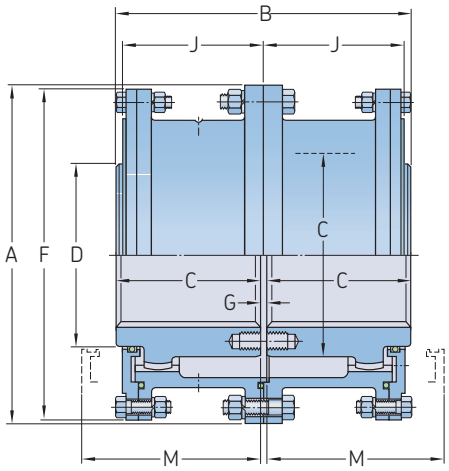

Tamaño 80 a 120

Tamaño	Potencia por 100 rpm	Par nominal	Velocidad	Diámetro de agujero		Dimensiones								Juego/ holgura	Peso del lubricante	Peso del acoplamiento sin agujero y con DBSE mín.
			Máx.	Mín.	Máx.	A	B	C	D	F	H	J	M*	G Mín.		
–	kW	Nm	rpm	mm		mm								mm	kg	
10 GC	11,9	1 139	8 000	13	50	116	89	43	69	84	14,0	39	51	3	0,04	5
15 GC	24,6	2 350	6 500	20	65	152	101	49	86	105	19,0	48	61	3	0,07	9
20 GC	44,7	4 270	5 600	26	78	178	127	62	105	126	19,0	59	77	3	0,12	16
25 GC	78,3	7 474	5 000	32	98	213	159	77	131	155	21,8	72	92	5	0,23	29
30 GC	127,0	12 100	4 400	39	111	240	187	91	152	180	21,8	84	107	5	0,36	43
35 GC	194,0	18 500	3 900	51	134	279	218	106	178	211	28,4	98	130	6	0,54	68
40 GC	321,0	30 609	3 600	64	160	318	248	121	210	245	28,4	111	145	6	0,91	97
45 GC	440,0	42 000	3 200	77	183	346	278	135	235	274	28,4	123	166	8	1,04	136
50 GC	593,0	56 600	2 900	89	200	389	314	153	254	306	38,1	141	183	8	1,77	190
55 GC	775,0	74 030	2 650	102	220	425	344	168	279	334	38,1	158	204	8	2,22	249
60 GC	947,0	90 400	2 450	115	244	457	384	188	305	366	25,4	169	229	8	3,18	306
70 GC	1 420,0	135 000	2 150	127	289	527	452	221	343	425	28,4	196	267	10	4,35	485
80 GC	1 780,0	170 000	1 750	102	266	591	508	249	356	572	–	243	300	10	9,53	703
90 GC	2 360,0	226 000	1 550	115	290	660	565	276	394	641	–	265	327	13	12,25	984
100 GC	3 250,0	310 000	1 450	127	320	711	623	305	445	699	–	294	356	13	14,97	1 302
110 GC	4 320,0	413 000	1 330	140	373	775	679	333	495	749	–	322	384	13	17,69	1 678
120 GC	5 810,0	555 000	1 200	153	400	838	719	353	546	826	–	341	403	13	20,87	2 114

* Juego mínimo requerido para alinear el acoplamiento.

BECANI
SOLUCIONES INDUSTRIALES

www.becani.com-becani@becani.com- Tlf: 881986561

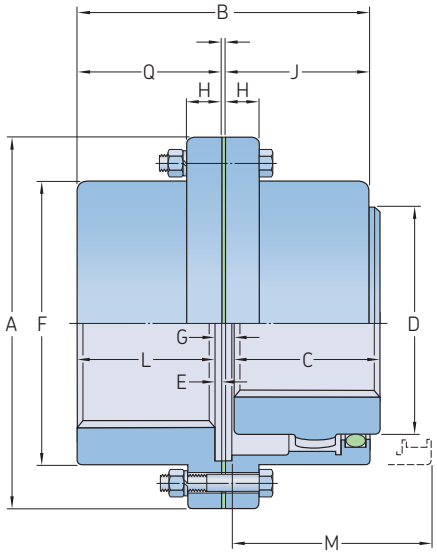

Tamaño 10 a 70

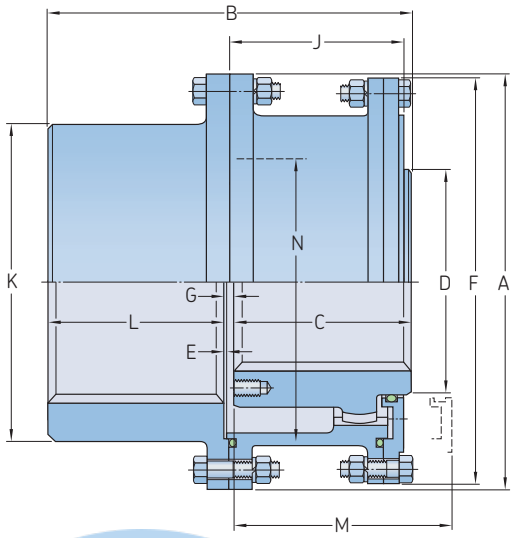

Tamaño 80 a 120

Tamaño	Potencia por 100 rpm	Par nominal	Velocidad	Diámetro de agujero			Dimensiones												Juego/ holgura	Peso del lubricante	Peso del acoplamiento con agujero
				Cubo Flex	Cubo		A	B	C	D	E	F	H	J	K[1]	L	M[2]	Q	G		
			Máx.	Máx.	Máx.	Mín.													Mín.		
–	kW	Nm	rpm	mm			mm												mm	kg	
10 GCSE	11,9	1 139	8 000	48	60	13	116	87,0	43	69	2,5	84	14,0	39	–	40	51	42	4	0,02	4,5
15 GCSE	24,6	2 350	6 500	60	75	19	152	99,0	49	86	2,5	105	19,0	48	–	46	61	49	4	0,04	9,1
20 GCSE	44,7	4 270	5 600	73	92	25	178	124,0	62	105	2,5	126	19,0	59	–	58	77	61	4	0,07	15,9
25 GCSE	78,3	7 474	5 000	92	111	32	213	156,0	77	131	2,5	155	21,8	72	–	74	92	76	5	0,12	27,2
30 GCSE	127,0	12 100	4 400	105	130	38	240	184,0	91	152	2,5	180	21,8	84	–	88	107	90	5	0,18	43,1
35 GCSE	194,0	18 500	3 900	124	149	51	279	213,5	106	178	2,5	211	28,4	98	–	102	130	105	6	0,27	61,2
40 GCSE	321,0	30 609	3 600	146	171	64	318	243,0	121	210	4,1	245	28,4	111	–	115	145	119	7	0,47	99,8
45 GCSE	440,0	42 000	3 200	165	194	76	346	274,0	135	235	4,1	274	28,4	123	–	131	166	135	8	0,57	136,1
50 GCSE	593,0	56 600	2 900	178	222	89	389	309,0	153	254	5,1	306	38,1	141	–	147	183	152	9	0,91	195,0
55 GCSE	775,0	74 030	2 650	197	248	102	425	350,0	168	279	5,1	334	38,1	158	–	173	204	178	9	1,13	263,1
60 GCSE	947,0	90 400	2 450	222	267	114	457	384,0	188	305	6,6	366	25,4	169	–	186	229	193	10	1,70	324,3
70 GCSE	1 420,0	135 000	2 150	254	305	127	527	454,0	221	343	8,4	425	28,4	196	–	220	267	229	13	2,27	508,0
80 GCSE	1 780,0	170 000	1 750	279	343	102	591	511,0	249	356	–	572	–	243	450,8	249	300	–	13	4,99	698,5
90 GCSE	2 360,0	226 000	1 550	305	381	114	660	566,0	276	394	–	641	–	265	508,0	276	327	–	14	6,35	984,3
100 GCSE	3 250,0	310 000	1 450	343	406	127	711	626,0	305	445	–	699	–	294	530,4	305	356	–	16	7,71	1251,9
110 GCSE	4 320,0	413 000	1 330	387	445	140	775	682,0	333	495	–	749	–	322	584,2	333	384	–	16	9,07	1637,5
120 GCSE	5 810,0	555 000	1 200	425	495	152	838	722,0	353	546	–	826	–	341	647,7	353	403	–	16	10,89	2077,5

[1] Puede ser una versión "como fundido" dependiendo del tamaño del acoplamiento y el agujero.
[2] Juego mínimo requerido para alinear el acoplamiento.

BECANI
SOLUCIONES INDUSTRIALES

www.becani.com-becani@becani.com- Tlf: 881986561

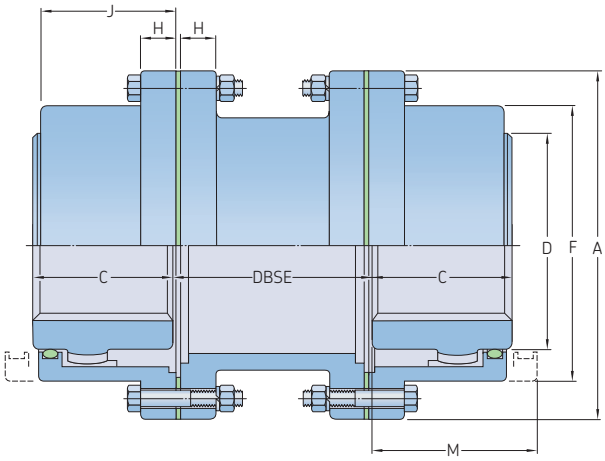

Tamaño	Potencia por 100 rpm	Par nominal	Velocidad	DBSE		Diámetro de agujero		Dimensiones							Peso del lubricante	Peso del acoplamiento sin agujero y con agujero mín.
								A	C	D	F	H	J	M*		
			Máx.	Mín.	Máx.	Mín.	Máx.									
–	kW	Nm	rpm	mm											kg	
10 GCS	11,9	1 139	7 000	83	311	13	48	116	43	69	84	14,0	39	51	0,04	6,8
15 GCS	24,6	2 350	5 500	83	311	19	60	152	49	86	105	19,0	48	61	0,07	13,6
20 GCS	44,7	4 270	4 600	83	311	25	73	178	62	105	126	19,0	59	77	0,12	20,4
25 GCS	78,3	7 474	4 000	95	311	32	92	213	77	131	155	21,8	72	92	0,23	38,6
30 GCS	127,0	12 100	3 600	95	311	38	105	240	91	152	180	21,8	84	107	0,36	54,4
35 GCS	194,0	18 500	3 100	120	311	51	124	279	106	178	211	28,4	98	130	0,54	88,5
40 GCS	321,0	30 609	2 800	120	311	64	146	318	121	210	245	28,4	111	145	0,91	122,5
45 GCS	440,0	42 000	2 600	120	311	76	165	346	135	235	274	28,4	123	166	1,04	165,6
50 GCS	593,0	56 600	2 400	146	311	89	178	389	153	254	306	38,1	141	183	1,77	238,1
55 GCS	775,0	74 030	2 200	146	311	102	197	425	168	279	334	38,1	158	204	2,22	306,2
60 GCS	947,0	90 400	2 100	146	311	114	222	457	188	305	366	25,4	169	229	3,18	358,3
70 GCS	1 420,0	135 000	1 800	146	311	127	254	527	221	343	425	28,4	196	267	4,35	562,5

BECANI
SOLUCIONES INDUSTRIALES

* Juego mínimo requerido para alinear el acoplamiento.

www.becani.com-becani@becani.com- Tlf: 881986561

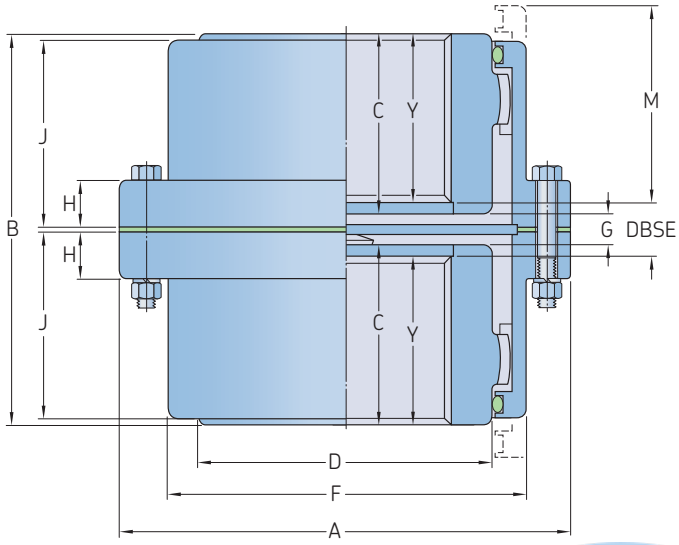

Tamaño	Potencia por 100 rpm	Par nominal	Velocidad	Diámetro de agujero		Dimensiones										Juego/ holgura	Peso del lubricante	Peso del acoplamiento con agujero
			Máx.	Máx.	Mín.	A	B	C	D	F	H	J	M*	Y	DBSE	G Mín.		
–	kW	Nm	rpm	mm		mm										mm	kg	
10 GCV	11,9	1 139	8 000	13	48	116	89	43	69	84	14,0	39	51	32,5	24	11	0,04	5
15 GCV	24,6	2 350	6 500	19	60	152	101	49	86	105	19,0	48	61	38,6	24	11	0,07	9
20 GCV	44,7	4 270	5 600	25	73	178	127	62	105	126	19,0	59	77	51,3	24	11	0,12	16
25 GCV	78,3	7 474	5 000	32	92	213	159	77	131	155	21,8	72	92	65,3	26	14	0,23	29
30 GCV	127,0	12 100	4 400	38	105	240	187	91	152	180	21,8	84	107	79,8	26	14	0,36	43
35 GCV	194,0	18 500	3 900	51	124	279	218	106	178	211	28,4	98	130	94,0	30	18	0,54	68
40 GCV	321,0	30 609	3 600	64	146	318	248	121	210	245	28,4	111	145	105,9	35	22	0,91	97
45 GCV	440,0	42 000	3 200	76	165	346	278	135	235	274	28,4	123	166	116,3	44	25	1,04	136
50 GCV	593,0	56 600	2 900	89	178	389	314	153	254	306	38,1	141	183	134,6	44	25	1,77	190
55 GCV	775,0	74 030	2 650	102	197	425	344	168	279	334	38,1	158	204	149,6	44	25	2,22	249
60 GCV	947,0	90 400	2 450	114	222	457	384	188	305	366	25,4	169	229	168,1	48	29	3,18	306
70 GCV	1 420,0	135 000	2 150	127	254	527	452	221	343	425	28,4	196	267	194,8	61	35	4,35	485

BECANI
SOLUCIONES INDUSTRIALES

* Juego mínimo requerido para alinear el acoplamiento.

www.becani.com-becani@becani.com- Tlf: 881986561

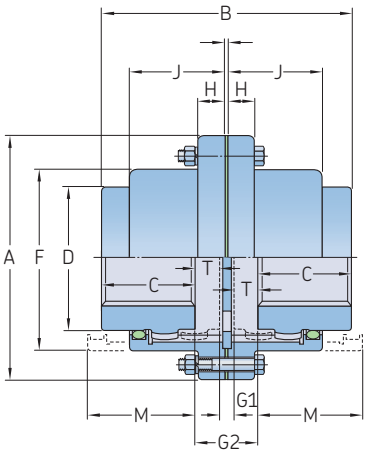

Tipo 1

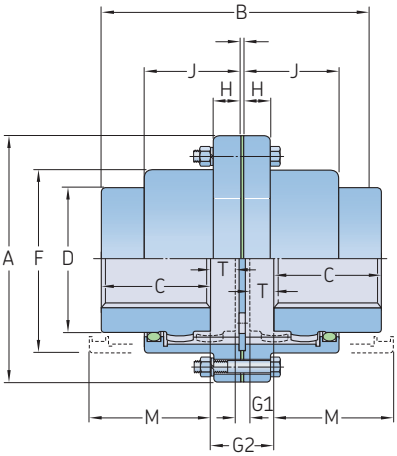

Tipo 2

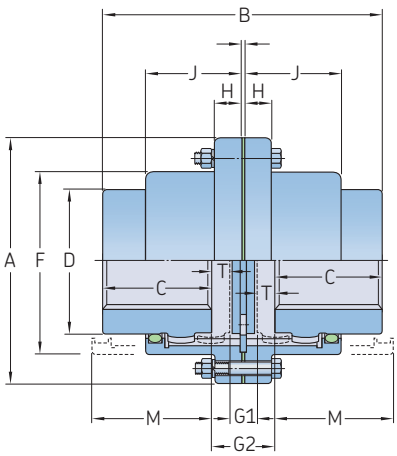

Tipo 3

Tamaño	Potencia por 100 rpm	Par nominal	Velocidad	Dimensiones Diámetro de agujero		A	C	D	F	H	J	Peso del lubricante	Peso del acoplamiento con agujero
			Máx.	Mín.	Máx.								
–	kW	Nm	rpm	mm		mm						kg	
10 GCSL	11,9	1 139	5 300	13	48	116	43	69	84	14,0	39	0,02	5
15 GCSL	24,6	2 350	4 300	19	60	152	49	86	105	19,0	48	0,04	9
20 GCSL	44,7	4 270	3 700	25	73	178	62	105	126	19,0	59	0,06	16
25 GCSL	78,3	7 474	3 300	32	92	213	77	131	155	21,8	72	0,11	29
30 GCSL	127,0	12 100	2 900	38	105	240	91	152	180	21,8	84	0,18	43
35 GCSL	194,0	18 500	2 600	51	124	279	106	178	211	28,4	98	0,27	68
40 GCSL	321,0	30 609	2 400	64	146	318	121	210	245	28,4	111	0,45	97
45 GCSL	440,0	42 000	2 100	76	165	346	135	235	274	28,4	123	0,51	136
50 GCSL	593,0	56 600	1 900	89	178	389	153	254	306	38,1	141	0,91	190
55 GCSL	775,0	74 030	1 800	102	197	425	168	279	334	38,1	158	1,13	249
60 GCSL	947,0	90 400	1 600	114	222	457	188	305	366	25,4	169	1,19	306
70 GCSL	1 420,0	135 000	1 400	127	254	527	221	343	425	28,4	196	2,18	485

Tamaño	Tipo 1						Tipo 2						Tipo 3					
			Medio	Total	Juego/ holgura				Medio	Total	Juego/ holgura				Medio	Total	Juego/ holgura	
	B Máx.	M*	T Máx.		G_1	G_2	B Máx.	M*	T Máx.		G_1	G_2	B Máx.	M*	T Máx.		G_1	G_2
–	mm						mm						mm					
10 GCSL	96	54	13	26	8	10	126	58	16	32	8	40	96	54	2,0	4	6	10
15 GCSL	127	60	10	20	8	29	152	69	23	46	8	54	127	60	7,5	15	14	29
20 GCSL	151	77	9	18	8	27	186	84	27	54	8	62	151	77	10,0	20	7	27
25 GCSL	188	93	12	24	9	34	231	102	34	68	9	78	188	93	6,0	12	21	34
30 GCSL	227	108	18	36	9	45	263	118	36	72	9	81	227	108	11,5	23	22	45
35 GCSL	274	124	25	50	11	61	313	135	45	90	11	102	274	124	14,0	28	33	61
40 GCSL	320	138	32	64	15	79	364	155	54	108	15	121	320	138	16,0	32	47	79
45 GCSL	355	154	35	70	16	86	406	163	60	120	16	136	355	154	19,0	38	47	86
50 GCSL	408	175	42	82	18	102	460	189	68	136	18	153	408	175	20,5	41	61	102
55 GCSL	470	191	58	116	18	134	510	221	78	156	18	174	470	191	21,0	42	92	134
60 GCSL	504	212	53	424	21	127	563	227	83	166	21	187	504	212	24,5	49	78	127
70 GCSL	592	245	62	490	26	150	669	235	99	198	26	223	592	245	27,0	54	96	150

* Juego mínimo requerido para alinear el acoplamiento.

BECANI
SOLUCIONES INDUSTRIALES

www.becani.com-becani@becani.com- Tlf: 881986561

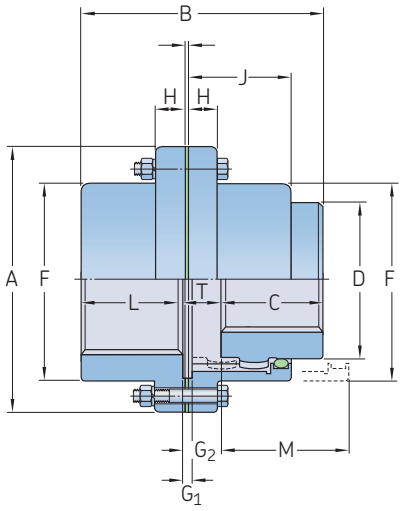

Tipo 1

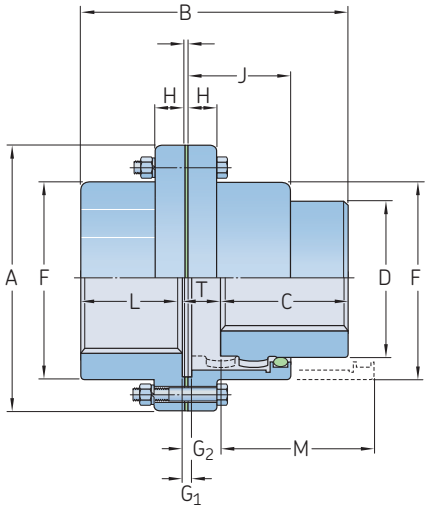

Tipo 2

Tamaño	Potencia por 100 rpm	Par nominal	Velocidad	Dimensiones Diámetro de agujero cubo Flex	Cubo		A	C	D	F	H	J	L	Peso del lubricante	Peso del acoplamiento con agujero
			Máx.	Máx.	Máx.	Mín.									
–	kW	Nm	rpm	mm			mm							kg	
10 GCSL	11,9	1 139	5 300	48	60	13	116	43	69	84	14,0	39	40	0,01	5
15 GCSL	24,6	2 350	4 300	60	75	19	152	49	86	105	19,0	48	46	0,02	9
20 GCSL	44,7	4 270	3 700	73	92	25	178	62	105	126	19,0	59	58	0,04	16
25 GCSL	78,3	7 474	3 300	92	111	32	213	77	131	155	21,8	72	74	0,06	29
30 GCSL	127,0	12 100	2 900	105	130	38	240	91	152	180	21,8	84	88	0,11	43
35 GCSL	194,0	18 500	2 600	124	149	51	279	106	178	211	28,4	98	102	0,18	68
40 GCSL	321,0	30 609	2 400	146	171	64	318	121	210	245	28,4	111	115	0,27	97
45 GCSL	440,0	42 000	2 100	165	194	76	346	135	235	274	28,4	123	131	0,34	136
50 GCSL	593,0	56 600	1 900	178	222	89	389	153	254	306	38,1	141	147	0,54	195
55 GCSL	775,0	74 030	1 800	197	248	102	425	168	279	334	38,1	158	173	0,73	263
60 GCSL	947,0	90 400	1 600	222	267	114	457	188	305	366	25,4	169	186	0,96	324
70 GCSL	1 420,0	135 000	1 400	254	305	127	527	221	343	425	28,4	196	220	1,36	510

BECANI
SOLUCIONES INDUSTRIALES

Tamaño	Tipo 1					Tipo 2				
	B Máx.	M*	T Máx.	Juego/holgura G_1	Juego/holgura G_2	B Máx.	M*	T Máx.	Juego/holgura G_1	Juego/holgura G_2
–	mm					mm				
10 GCSL	90,0	54	3,6	4	8	105	58	18,5	4	23
15 GCSL	112,0	60	12,7	4	17	125	69	25,4	4	30
20 GCSL	136,0	77	11,7	4	16	154	84	29,5	4	34
25 GCSL	170,0	93	14,5	5	19	192	102	36,3	5	41
30 GCSL	204,0	108	20,1	5	25	222	118	38,1	5	43
35 GCSL	241,0	124	27,2	6	33	262	135	47,8	6	53
40 GCSL	279,0	138	36,3	7	43	300	155	57,4	7	65
45 GCSL	315,0	154	38,9	8	47	338	163	64,0	8	72
50 GCSL	356,0	175	47,0	9	56	382	189	72,6	9	81
55 GCSL	412,5	191	63,0	9	72	433	221	83,1	9	92
60 GCSL	445,0	212	59,7	10	70	475	227	89,4	10	100
70 GCSL	524,0	245	70,4	13	83	560	235	106,7	13	119

* Juego mínimo requerido para alinear el acoplamiento.

www.becani.com-becani@becani.com- Tlf: 881986561

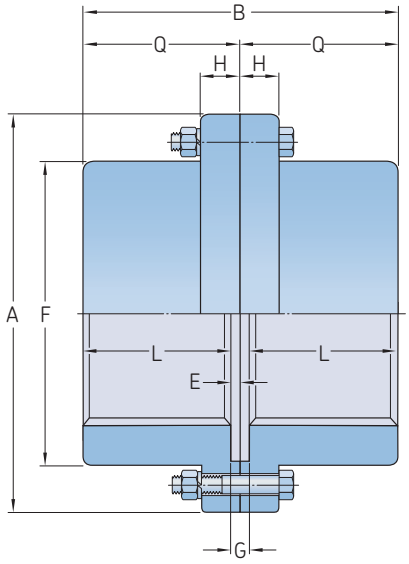

Tamaño	Potencia por 100 rpm	Par nominal	Velocidad	Dimensiones Diámetro de agujero										Juego/holgura	Peso del acoplamiento con agujero
			Máx.	Mín.	Máx.	A	B	E	F	H	L	Q	G		
–	kW	Nm	rpm	mm		mm								mm	kg
10 GCR	11,9	1 139	8 000	13	60	116	84,5	2,5	84	14,0	40,0	39	5		5
15 GCR	24,6	2 350	6 500	19	75	152	97,5	2,5	105	19,0	46,0	48	5		9
20 GCR	44,7	4 270	5 600	25	92	178	122,0	2,5	126	19,0	58,5	59	5		16
25 GCR	78,3	7 474	5 000	32	111	213	152,5	2,5	155	21,8	73,5	72	5		28
30 GCR	127,0	12 100	4 400	38	130	240	181,0	2,5	180	21,8	88,0	84	5		43
35 GCR	194,0	18 500	3 900	51	149	279	209,0	2,5	211	28,4	102,0	98	5		68
40 GCR	321,0	30 609	3 600	64	171	318	239,0	4,1	245	28,4	115,0	111	8		102
45 GCR	440,0	42 000	3 200	76	194	346	269,0	4,1	274	28,4	130,5	123	8		140
50 GCR	593,0	56 600	2 900	89	222	389	305,0	5,1	306	38,1	147,5	141	10		205
55 GCR	775,0	74 030	2 650	102	248	425	355,5	5,1	334	38,1	172,5	158	10		280
60 GCR	947,0	90 400	2 450	114	267	457	386,0	6,6	366	25,4	186,5	169	13		335
70 GCR	1 420,0	135 000	2 150	127	305	527	457,0	8,4	425	28,4	220,0	196	17		536
80 GCR	1 780,0	170 000	1 750	102	343	591	514,0	8,0	572	31,5	249,0	243	16		703
90 GCR	2 360,0	226 000	1 550	114	381	660	568,0	8,0	641	38,0	276,0	265	16		984
100 GCR	3 250,0	310 000	1 450	127	406	711	629,0	9,7	699	44,2	305,0	294	19		1 210
110 GCR	4 320,0	413 000	1 330	140	445	775	686,0	9,7	749	50,8	333,0	322	19		1 610
120 GCR	5 810,0	555 000	1 200	152	495	838	724,0	9,7	826	53,8	353,0	341	19		2 114

BECANI
SOLUCIONES INDUSTRIALES

www.becani.com-becani@becani.com- Tlf: 881986561

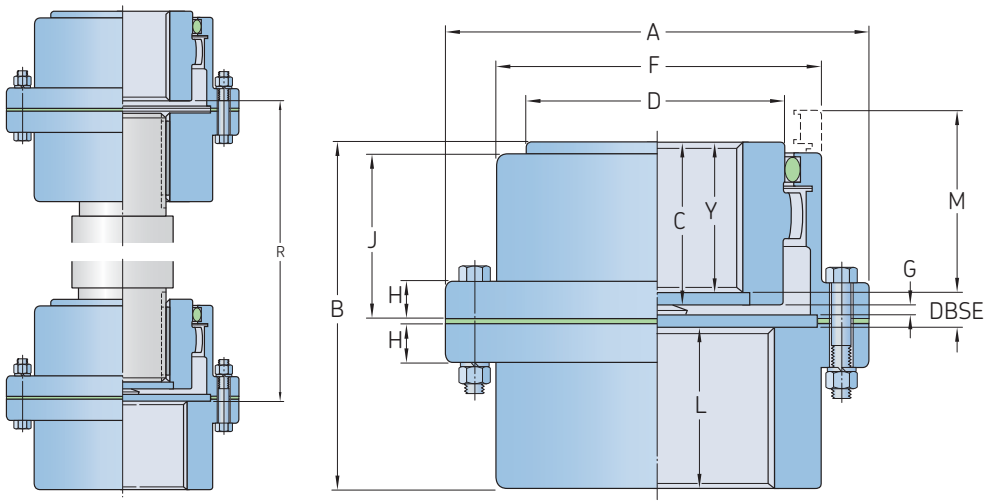

Tamaño	Potencia por 100 rpm	Par nominal	Velocidad	Diámetro de agujero			Dimensiones												Juego/ holgura	Peso del lubricante	Peso del acoplamiento con agujero
				Cubo Flex	Cubo		A	B	C	D	F	H	J	L	M	R	Y	DBSE	G		
			Máx.	Máx.	Máx.	Mín.															
–	kW	Nm	rpm	mm			mm												mm	kg	
10 GCV	11,9	1 139	7 000	48	60	13	116	87,0	43	69	84	14,0	39	40	51	132	32,5	14,7	4	0,02	4,5
15 GCV	24,6	2 350	5 500	60	75	19	152	99,0	49	86	105	19,0	48	46	61	152	38,6	14,7	4	0,04	9,1
20 GCV	44,7	4 270	4 600	73	92	25	178	124,0	62	105	126	19,0	59	58	77	183	51,3	14,7	4	0,07	15,9
25 GCV	78,3	7 474	4 000	92	111	32	213	156,0	77	131	155	21,8	72	74	92	218	65,3	16,3	5	0,12	27,2
30 GCV	127,0	12 100	3 600	105	130	38	240	184,0	91	152	180	21,8	84	88	107	248	79,8	16,3	5	0,18	43,1
35 GCV	194,0	18 500	3 100	124	149	51	279	213,5	106	178	211	28,4	98	102	130	298	94,0	18,0	6	0,27	61,2
40 GCV	321,0	30 609	2 800	146	171	64	318	243,0	121	210	245	28,4	111	115	145	340	105,9	22,0	7	0,47	99,8
45 GCV	440,0	42 000	2 600	165	194	76	346	274,0	135	235	274	28,4	123	131	166	388	116,3	26,7	8	0,57	136,1
50 GCV	593,0	56 600	2 400	178	222	89	389	309,0	153	254	306	38,1	141	147	183	424	134,6	27,7	9	0,91	195,0
55 GCV	775,0	74 030	2 200	197	248	102	425	350,0	168	279	334	38,1	158	173	204	464	149,6	27,7	9	1,13	263,1
60 GCV	947,0	90 400	2 100	222	267	114	457	384,0	188	305	366	25,4	169	186	229	522	168,1	30,9	10	1,70	324,3
70 GCV	1 420,0	135 000	1 800	254	305	127	527	454,0	221	343	425	28,4	196	220	267	615	194,8	39,1	13	2,27	508,0

BECANI
SOLUCIONES INDUSTRIALES

www.becani.com-becani@becani.com- Tlf: 881986561

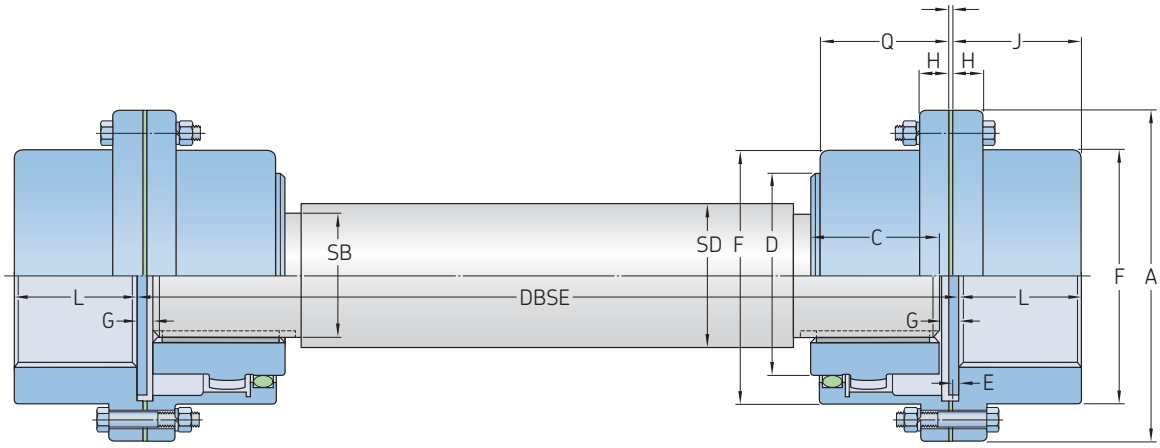

Cubo Flex sobre eje flotante

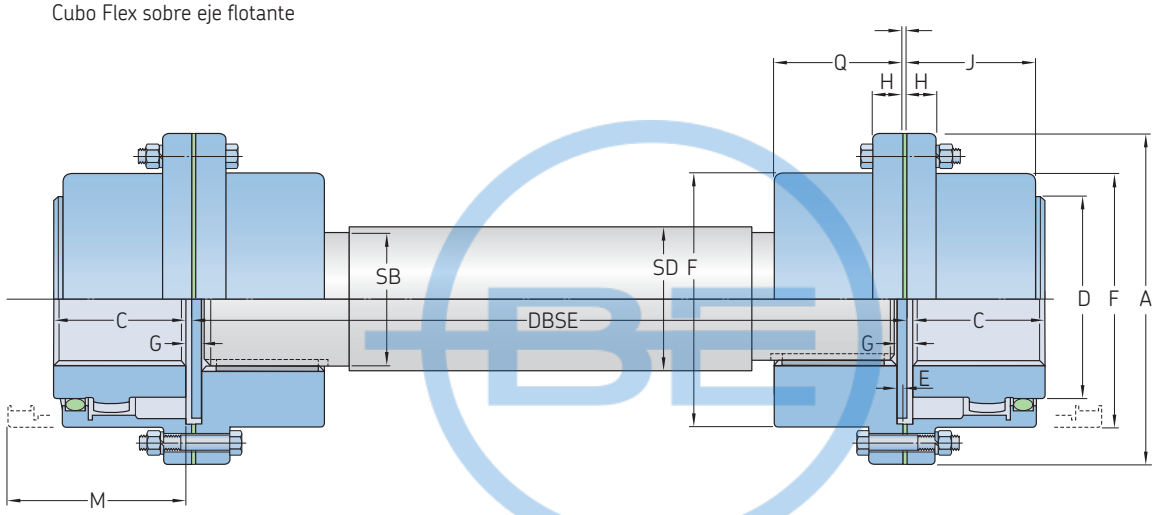

Cubos rígidos para eje flotante

BECANI
SOLUCIONES INDUSTRIALES

Tamaño	DBSE		Diámetro de agujero			Dimensiones								Juego/ holgura	Peso de lubricante mín.	Peso del acoplamiento con agujero
	Cubo Flex	Cubo rígido	Cubo Flex	Cubo rígido		A	C	D	F	H	J	L	M	G		
	Mín.	Máx.	Máx.	Máx.	Mín.											
–	mm														kg	
10 GCFS	133	92	48	60	13	116	43	69	84	14,0	39	40	51	4	0,02	4,5
15 GCFS	159	105	60	75	19	152	49	86	105	19,0	48	46	61	4	0,04	9,1
20 GCFS	197	129	73	92	25	178	62	105	126	19,0	59	58	77	4	0,07	15,9
25 GCFS	241	162	92	111	32	213	77	131	155	21,8	72	74	92	5	0,12	27,2
30 GCFS	279	189	105	130	38	240	91	152	180	21,8	84	88	107	5	0,18	43,1
35 GCFS	324	219	124	149	51	279	106	178	211	28,4	98	102	130	6	0,27	61,2
40 GCFS	419	248	146	171	64	318	121	210	245	28,4	111	115	145	7	0,47	99,8
45 GCFS	508	281	165	194	76	346	135	235	274	28,4	123	131	166	8	0,57	136,1
50 GCFS	533	316	178	222	89	389	153	254	306	38,1	141	147	183	9	0,91	195,0
55 GCFS	572	367	197	248	102	425	168	279	334	38,1	158	173	204	9	1,13	263,1
60 GCFS	597	397	222	267	114	457	188	305	366	25,4	169	186	229	10	1,70	324,3
70 GCFS	673	470	254	305	127	527	221	343	425	28,4	196	220	267	13	2,27	508,0

www.becani.com-becani@becani.com- Tlf: 881986561

Los acoplamientos SKF Flex están diseñados para acomodar desalineaciones, cargas de choque y amortiguar vibraciones. Estos acoplamientos sin mantenimiento y fáciles de instalar están disponibles tanto con mecanizado personalizado como con agujero cónico.

Los acoplamientos con agujero cónico tienen un montaje de tipo F (cara) o de tipo H (cubo), y una opción reversible (R) más versátil que permite el montaje con orientación F o H, que se decide en el momento de la instalación. Estos acoplamientos también están disponibles con casquillo cónico.

Los acoplamientos SKF Flex están formados por 2 bridas y 1 amortiguador de caucho. Las bridas están recubiertas de un fosfato para mejorar la resistencia a la corrosión. Se puede añadir una brida distanciadora de tamaño estándar para adaptarse a aplicaciones en las que se pueden desplazar axialmente los ejes, sin interferir con las máquinas conductoras o conducidas.

Los amortiguadores SKF Flex están disponibles en caucho natural para su uso a temperaturas ambiente de entre -50ºC y +50ºC. Existen materiales compuestos de caucho cloropreno para su uso en aplicaciones donde haya una exposición a contaminación con aceite o grasa, y son adecuados para temperaturas entre -15ºC y +70ºC. El componente de cloropreno se debe utilizar cuando se requiera una resistencia al fuego y propiedades antiestáticas (F.R.A.S.).

Características del conjunto

Tamaño del acoplamiento	Velocidad máxima	Peso Amortiguador de caucho	Inercia	Rigidez torsional	Desalineación			Par nominal	Par máximo	Tamaño del tornillo	Par del tornillo de fijación
					Angular	Paralela	Axial				
–	rpm	kg	kg/m²	Nm/°	°	mm		Nm		–	Nm
40	4 500	0,1	0,00074	5	4	1,1	1,3	24	64	M6	15
50	4 500	0,3	0,00115	13	4	1,3	1,7	66	160	M6	15
60	4 000	0,5	0,0052	26	4	1,6	2,0	127	318	M6	15
70	3 600	0,7	0,009	41	4	1,9	2,3	250	487	M8	24
80	3 100	1,0	0,017	63	4	2,1	2,6	375	759	M8	24
90	3 000	1,1	0,031	91	4	2,4	3,0	500	1 096	M10	40
100	2 600	1,1	0,054	126	4	2,6	3,3	675	1 517	M10	40
110	2 300	1,4	0,078	178	4	2,9	3,7	875	2 137	M10	40
120	2 050	2,3	0,013	296	4	3,2	4,0	1 330	3 547	M12	50
140	1 800	2,6	0,255	470	4	3,7	4,6	2 325	5 642	M12	55
160	1 600	3,4	0,38	778	4	4,2	5,3	3 770	9 339	M16	80
180	1 500	7,7	0,847	1 371	4	4,8	6,0	6 270	16 455	M16	105
200	1 300	8,0	1,281	1 959	4	5,3	6,6	9 325	23 508	M16	120
220	1 100	10,0	2,104	2 760	4	5,8	7,3	11 600	33 125	M20	165
250	1 000	15,0	3,505	3 562	4	6,6	8,2	14 675	42 740	M20	165

Datos de la referencia

Tipo de acoplamiento	Bridas	Cant	Elemento	Cant	Casquillo del acoplamiento	Cant	Brida y eje con distanciador	Cant	Casquillo con distanciador	Cant
RSB en ambos lados	PHE F70RSBFLG	2	PHE F70NRTYRE o	1	–	–	–	–	–	–
	–	–	PHE F70FRTYRE	–	–	–	–	–	–	–
RSB/combinación F	PHE F70RSBFLG	1	PHE F70NRTYRE o	1	–	–	–	–	–	–
	PHE F70FTBFLG	1	PHE F70FRTYRE	–	PHF TB2012X...MM	1	PHE SM25–...DBSE	1	PHF 2517X...MM	1
RSB/combinación H	PHE F70RSBFLG	1	PHE F70NRTYRE o	1	–	–	–	–	–	–
	PHE F70HTBFLG	1	PHE F70FRTYRE	–	PHF TB1610X...MM	1	PHE SM25–...DBSE	1	PHF 2517X...MM	1
Combinación F/F	PHE F70FTBFLG	1	PHE F70NRTYRE o	1	PHF TB2012X...MM	1	PHE SM25–...DBSE	1	PHF 2517X...MM	1
	PHE F70FTBFLG	1	PHE F70FRTYRE	–	PHF TB2012X...MM	1	–	–	–	–
Combinación H/H	PHE F70HTBFLG	1	PHE F70NRTYRE o	1	PHF TB1610X...MM	1	PHE SM25–...DBSE	1	PHF 2517X...MM	1
	PHE F70HTBFLG	1	PHE F70FRTYRE	–	PHF TB1610X...MM	1	–	–	–	–
Combinación F/H	PHE F70FTBFLG	1	PHE F70NRTYRE o	1	PHF TB1610X...MM	1	PHE SM25–...DBSE	1	PHF 2517X...MM	1
	PHE F70HTBFLG	1	PHE F70FRTYRE	–	PHF TB2012X...MM	1	–	–	–	–
Reversible	PHE F70RTBFLG	2	PHE F70NRTYRE	1	PHF TB1610X...MM	2	–	–	–	–

* Para completar la designación, añada la distancia entre los extremos del eje. PHE SM25-100DBSE.
Un acoplamiento SKF Flex consta de 2 bridas y 1 amortiguador de caucho. Un acoplamiento SKF Flex con distanciador consta de 2 bridas, 1 amortiguador de caucho y 1 distanciador (la referencia para el distanciador se compone del eje con distanciador y una brida rígida).

BECANI SOLUCIONES INDUSTRIALES

www.becani.com-becani@becani.com- Tlf: 881986561

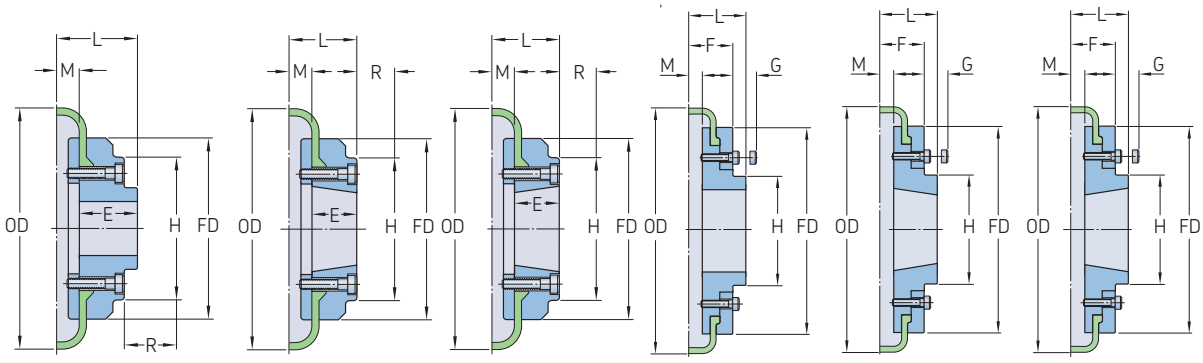

Tamaños 40 a 60, tipo B | Tipo F | Tipo H | Tamaños 70 a 250, tipo B | Tipo F | Tipo H

Tamaño	Tipo	Nº de casquillo	Agujero		Dimensiones												Peso	Inercia	Designación	Designación del amortiguador de caucho	
					Tipos F y H		Tipo B		Tornillo de la chaveta											Natural	F.R.A.S.
			Mín.	Máx.	L	E	L	E		OD	FD	H	F	R[1]	G[2]	M					
mm	–	–	mm														kg	kg/m²	–		
40	B	–	11	30	–	–	33,0	22	M5	104	82,0	–	–	29	–	11,0	0,8	0,000074	**PHE F40RSBFLG**	**PHE F40NRTYRE**	**PHE F40FRTYRE**
40	F	1008	9	25	33,0	22	–	–	–	104	82,0	–	–	29	–	11,0	0,8	0,000074	**PHE F40FTBFLG**	**PHE F40NRTYRE**	**PHE F40FRTYRE**
40	H	1008	9	25	33,0	22	–	–	–	104	82,0	–	–	29	–	11,0	0,8	0,000074	**PHE F40HTBFLG**	**PHE F40NRTYRE**	**PHE F40FRTYRE**
50	B	–	16	38	–	–	45,0	32	M5	133	100,0	79	–	38	–	12,5	1,2	0,000115	**PHE F50RSBFLG**	**PHE F50NRTYRE**	**PHE F50FRTYRE**
50	F	1210	11	32	37,5	25	–	–	–	133	100,0	79	–	38	–	12,5	1,2	0,000115	**PHE F50FTBFLG**	**PHE F50NRTYRE**	**PHE F50FRTYRE**
50	H	1210	11	32	37,5	25	–	–	–	133	100,0	79	–	38	–	12,5	1,2	0,000115	**PHE F50HTBFLG**	**PHE F50NRTYRE**	**PHE F50FRTYRE**
60	B	–	16	45	–	–	55,0	38	M6	165	125,0	70	–	38	–	16,5	2,0	0,000520	**PHE F60RSBFLG**	**PHE F60NRTYRE**	**PHE F60FRTYRE**
60	F	1610	14	42	41,5	25	–	–	–	165	125,0	103	–	38	–	16,5	2,0	0,000520	**PHE F60FTBFLG**	**PHE F60NRTYRE**	**PHE F60FRTYRE**
60	H	1610	14	42	41,5	25	–	–	–	165	125,0	103	–	38	–	16,5	2,0	0,000520	**PHE F60HTBFLG**	**PHE F60NRTYRE**	**PHE F60FRTYRE**
70	B	–	17	60	–	–	47,0	35	M10	187	142,0	80	50	–	13	11,5	3,1	0,000900	**PHE F70RSBFLG**	**PHE F70NRTYRE**	**PHE F70FRTYRE**
70	F	2012	14	50	43,5	32	–	–	–	187	142,0	80	50	42	13	11,5	3,1	0,000900	**PHE F70FTBFLG**	**PHE F70NRTYRE**	**PHE F70FRTYRE**
70	H	1610	14	42	36,5	25	–	–	–	187	142,0	80	50	38	13	11,5	3,0	0,000900	**PHE F70HTBFLG**	**PHE F70NRTYRE**	**PHE F70FRTYRE**
80	B	–	23	63	–	–	55,0	42	M10	211	165,0	98	54	–	16	12,5	4,9	0,018000	**PHE F80RSBFLG**	**PHE F80NRTYRE**	**PHE F80FRTYRE**
80	F	2517	16	60	57,5	45	–	–	–	211	165,0	97	54	48	16	12,5	4,9	0,018000	**PHE F80FTBFLG**	**PHE F80NRTYRE**	**PHE F80FRTYRE**
80	H	2012	14	50	44,5	32	–	–	–	211	165,0	98	54	32	16	12,5	4,6	0,017000	**PHE F80HTBFLG**	**PHE F80NRTYRE**	**PHE F80FRTYRE**
90	B	–	30	75	–	–	62,5	49	M12	235	187,0	112	60	–	16	13,5	7,1	0,032000	**PHE F90RSBFLG**	**PHE F90NRTYRE**	**PHE F90FRTYRE**
90	F	2517	16	60	58,5	45	–	–	–	235	187,0	108	60	48	16	13,5	7,0	0,031000	**PHE F90FTBFLG**	**PHE F90NRTYRE**	**PHE F90FRTYRE**
90	H	2517	16	60	58,5	45	–	–	–	235	187,0	108	60	48	16	13,5	7,0	0,031000	**PHE F90HTBFLG**	**PHE F90NRTYRE**	**PHE F90FRTYRE**
100	B	–	30	80	–	–	69,5	56	M12	254	214,0	125	62	–	16	13,5	9,9	0,055000	**PHE F100RSBFLG**	**PHE F100NRTYRE**	**PHE F100FRTYRE**
100	F	3020	25	75	64,5	51	–	–	–	254	214,0	120	62	55	16	13,5	9,9	0,055000	**PHE F100FTBFLG**	**PHE F100NRTYRE**	**PHE F100FRTYRE**
100	H	2517	16	60	58,5	45	–	–	–	254	214,0	113	62	48	16	13,5	9,4	0,054000	**PHE F100HTBFLG**	**PHE F100NRTYRE**	**PHE F100FRTYRE**
110	B	–	30	90	–	–	75,5	63	M12	279	232,0	128	62	–	16	12,5	12,5	0,081000	**PHE F110RSBFLG**	**PHE F110NRTYRE**	**PHE F110FRTYRE**
110	F	3020	25	75	63,5	51	–	–	–	279	232,0	134	62	55	16	12,5	11,7	0,078000	**PHE F110FTBFLG**	**PHE F110NRTYRE**	**PHE F110FRTYRE**
110	H	3020	25	75	63,5	51	–	–	–	279	232,0	134	62	55	16	12,5	11,7	0,078000	**PHE F110HTBFLG**	**PHE F110NRTYRE**	**PHE F110FRTYRE**
120	B	–	36	100	–	–	84,5	70	M16	314	262,0	143	67	–	16	14,5	16,9	0,137000	**PHE F120RSBFLG**	**PHE F120NRTYRE**	**PHE F120FRTYRE**
120	F	3525	35	100	79,5	65	–	–	–	314	262,0	140	67	67	16	14,5	16,5	0,137000	**PHE F120FTBFLG**	**PHE F120NRTYRE**	**PHE F120FRTYRE**
120	H	3020	25	75	65,5	51	–	–	–	314	262,0	140	67	55	16	14,5	15,9	0,130000	**PHE F120HTBFLG**	**PHE F120NRTYRE**	**PHE F120FRTYRE**
140	B	–	60	125	–	–	110,5	94	M20	3.59	312,5	180	73	–	17	16,0	22,2	0,254000	**PHE F140RSBFLG**	**PHE F140NRTYRE**	**PHE F140FRTYRE**
140	F	3525	35	100	81,0	65	–	–	–	359	312,5	180	73	67	17	16,0	22,3	0,255000	**PHE F140FTBFLG**	**PHE F140NRTYRE**	**PHE F140FRTYRE**
140	H	3525	35	100	81,0	65	–	–	–	359	312,5	180	73	67	17	16,0	22,3	0,255000	**PHE F140HTBFLG**	**PHE F140NRTYRE**	**PHE F140FRTYRE**
160	B	–	65	140	–	–	117,0	102	M20	402	348,0	197	78	–	19	15,0	35,8	0,469000	**PHE F160RSBFLG**	**PHE F160NRTYRE**	**PHE F160FRTYRE**
160	F	4030	40	115	91,0	76	–	–	–	402	348,0	197	78	80	19	15,0	32,5	0,380000	**PHE F160FTBFLG**	**PHE F160NRTYRE**	**PHE F160FRTYRE**
160	H	4030	40	115	91,0	76	–	–	–	402	348,0	197	78	80	19	15,0	32,5	0,380000	**PHE F160HTBFLG**	**PHE F160NRTYRE**	**PHE F160FRTYRE**
180	B	–	70	150	–	–	137,0	114	M20	470	396,0	205	94	–	19	23,0	49,1	0,871000	**PHE F180RSBFLG**	**PHE F180NRTYRE**	**PHE F180FRTYRE**
180	F	4535	55	125	112,0	89	–	–	–	470	396,0	205	94	89	19	23,0	42,2	0,847000	**PHE F180FTBFLG**	**PHE F180NRTYRE**	**PHE F180FRTYRE**
180	H	4535	55	125	112,0	89	–	–	–	470	396,0	205	94	89	19	23,0	42,2	0,847000	**PHE F180HTBFLG**	**PHE F180NRTYRE**	**PHE F180FRTYRE**
200	B	–	75	150	–	–	138,0	114	M20	508	432,0	205	103	–	19	24,0	58,2	1,301000	**PHE F200RSBFLG**	**PHE F200NRTYRE**	**PHE F200FRTYRE**
200	F	4535	55	125	113,0	89	–	–	–	508	432,0	205	103	89	19	24,0	53,6	1,281000	**PHE F200FTBFLG**	**PHE F200NRTYRE**	**PHE F200FRTYRE**
200	H	4535	55	125	113,0	89	–	–	–	508	432,0	205	103	89	19	24,0	53,6	1,281000	**PHE F200HTBFLG**	**PHE F200NRTYRE**	**PHE F200FRTYRE**
220	B	–	80	160	–	–	154,5	127	M20	562	472,0	224	118	–	20	27,5	79,6	2,142000	**PHE F220RSBFLG**	**PHE F220NRTYRE**	**PHE F220FRTYRE**
220	F	5040	70	125	129,5	102	–	–	–	562	472,0	224	118	92	20	27,5	72,0	2,104000	**PHE F220FTBFLG**	**PHE F220NRTYRE**	**PHE F220FRTYRE**
220	H	5040	70	125	129,5	102	–	–	–	562	472,0	224	118	92	20	27,5	72,0	2,104000	**PHE F220HTBFLG**	**PHE F220NRTYRE**	**PHE F220FRTYRE**
250	B	–	90	190	–	–	161,5	132	M20	628	532,0	254	125	–	25	29,5	104,0	3,505000	**PHE F250RSBFLG**	**PHE F250NRTYRE**	**PHE F250FRTYRE**

[1] Es el juego requerido para poder apretar/aflojar los tornillos de fijación y del casquillo. El uso de una llave corta reducirá esta dimensión.
[2] El nivel de extracción de los tornillos de fijación para liberar el amortiguador de caucho.
Para los tamaños de acoplamientos 70, 80, 100 y 120, las bridas "F" requieren un casquillo más grande que las bridas "H".
Las cifras correspondientes a la masa e inercia son para una sola brida con un agujero mediano e incluyen un anillo de fijación, los tornillos, las arandelas y medio amortiguador de caucho.

www.becani.com-becani@becani.com- Tlf: 881986561

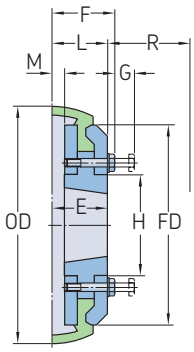

Posición A

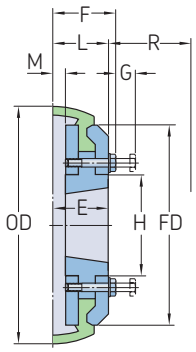

Posición B

Tamaño	Número de casquillo	Agujero		Dimensiones			Tornillo de la chaveta							Peso	Inercia	Designación
		Mín.	Máx.	L	E	R[1]		OD	FD	H	F	G[2]	M			
–	–	mm												kg	kg/m²	–
70	1610	14	42	37,0	25	42	M8	187	142	80	44,25	13	11,5	3,0	9,000	**PHE F70RTBFLG**
80	2012	14	50	45,5	32	48	M8	211	165	98	52,75	16	12,5	4,6	0,017	**PHE F80RTBFLG**
90	2517	16	60	58,5	45	48	M10	235	187	112	67,86	16	13,5	7,0	0,031	**PHE F90RTBFLG**
100	2517	16	60	59,5	45	55	M10	254	214	125	68,86	16	13,5	9,4	0,054	**PHE F100RTBFLG**
110	3020	25	75	64,5	51	55	M10	279	232	134	73,68	16	12,5	11,7	0,078	**PHE F110RTBFLG**
120	3020	25	75	66,5	51	67	M12	314	262	140	77,18	16	14,5	15,9	0,130	**PHE F120RTBFLG**

BECANI
SOLUCIONES INDUSTRIALES

[1] Es el juego requerido para poder apretar/aflojar los tornillos de fijación y del casquillo. El uso de una llave corta reducirá esta dimensión.
[2] El nivel de extracción de los tornillos de fijación para liberar el amortiguador de caucho.
Todas las dimensiones vienen dadas en mm, salvo que se especifique lo contrario. Para los tamaños de acoplamientos 70, 80, 100 y 120, las bridas "F" requieren un casquillo más grande que las bridas "H".
Las cifras correspondientes al peso y a la inercia son para una sola brida con un agujero mediano e incluyen un anillo de fijación, los tornillos, las arandelas y medio amortiguador de caucho.

www.becani.com-becani@becani.com- Tlf: 881986561

Acoplamientos SKF Flex con distanciador

El acoplamiento SKF Flex con distanciador se utiliza para unir dos extremos de ejes que no se pueden colocar lo suficientemente cerca para usar sólo un acoplamiento.

El distanciador también permite desmontar un eje sin necesidad de mover ni la máquina conductora ni la conducida. Por ejemplo, esto permite reemplazar de forma sencilla y rápida los rodetes en aplicaciones de bombeo.

Tamaño del acoplamiento	Distancia entre los extremos del eje (DBSE) Nominal		Número del casquillo con distanciador	Agujero		Número del casquillo del acoplamiento	Agujero		Designación
	Mín.	Máx.		Mín.	Máx.		Mín.	Máx.	
mm									–
40	80	90	1210	11	32	1008	9	25	**PHE SM12-80DBSE**
40	100	110	1210	11	32	1008	9	25	**PHE SM12-100DBSE**
40	100	113	1615	14	42	1008	9	25	**PHE SM16-100DBSE**
40	140	150	1615	14	42	1008	9	25	**PHE SM16-140DBSE**
50	100	116	1615	14	42	1210	11	32	**PHE SM16-100DBSE**
50	140	156	1615	14	42	1210	11	32	**PHE SM16-140DBSE**
60	100	124	1615	14	42	1610	14	42	**PHE SM16-100DBSE**
60	140	164	1615	14	42	1610	14	42	**PHE SM16-140DBSE**
70	100	114	2517	16	60	2012	14	50	**PHE SM25-100DBSE**
70	140	154	2517	16	60	2012	14	50	**PHE SM25-140DBSE**
70	180	194	2517	16	60	2012	14	50	**PHE SM25-180DBSE**
80	100	117	2517	16	60	2517	16	60	**PHE SM25-100DBSE**
80	140	157	2517	16	60	2517	16	60	**PHE SM25-140DBSE**
80	180	197	2517	16	60	2517	16	60	**PHE SM25-180DBSE**
90	140	158	2517	16	60	2517	16	60	**PHE SM25-140DBSE**
90	180	198	2517	16	60	2517	16	60	**PHE SM25-180DBSE**
100	140	158	3020	25	75	3020	25	75	**PHE SM30-140DBSE**
100	180	198	3020	25	75	3020	25	75	**PHE SM30-180DBSE**
110	140	156	3020	25	75	3020	25	75	**PHE SM30-140DBSE**
110	180	196	3020	25	75	3020	25	75	**PHE SM30-180DBSE**
120	140	160	3525	35	100	3525	35	100	**PHE SM35-140DBSE**
120	180	200	3525	35	100	3525	35	100	**PHE SM35-180DBSE**
140	140	163	3525	35	100	3525	35	100	**PHE SM35-140DBSE**
140	180	203	3525	35	100	3525	35	100	**PHE SM35-180DBSE**

BECANI
SOLUCIONES INDUSTRIALES

www.becani.com-becani@becani.com- Tlf: 881986561

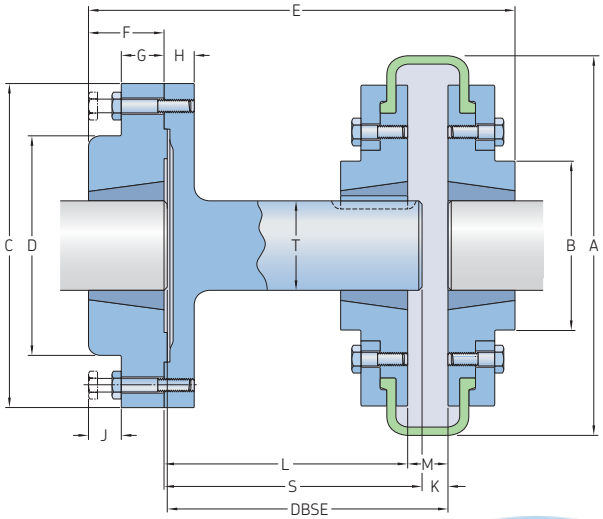

Tamaño del acoplamiento	Dimensiones														Designación
	A	B	C	D	E	F	G	H	J	K	L	M	S	T	
mm															–
40	104	82	118	83	134	25	14	15	14	6	65	22	77	25	**PHE SM12-80DBSE**
40	104	82	118	83	140	25	14	15	14	22	77	22	77	25	**PHE SM12-100DBSE**
40[1]	104	82	127	80	157	38	18	15	14	9	88	22	94	32	**PHE SM16-100DBSE**
40[1]	104	82	127	80	187	38	18	15	14	9	128	22	134	32	**PHE SM16-140DBSE**
50	133	79	127	80	160	38	18	15	14	9	85	25	94	32	**PHE SM16-100DBSE**
50	133	79	127	80	200	38	18	15	14	9	125	25	134	32	**PHE SM16-140DBSE**
60	165	103	127	80	161	38	18	15	14	9	78	33	94	32	**PHE SM16-100DBSE**
60	165	103	127	80	201	38	18	15	14	9	118	33	134	32	**PHE SM16-140DBSE**
70[2]	187	80	178	123	180	45	22	16	14	9	80	23	94	48	**PHE SM25-100DBSE**
70[2]	187	80	178	123	220	45	22	16	14	9	120	23	174	48	**PHE SM25-140DBSE**
70[2]	187	80	178	123	260	45	22	16	14	9	160	23	174	48	**PHE SM25-180DBSE**
80	211	95	178	123	193	45	22	16	14	9	78	25	94	48	**PHE SM25-100DBSE**
80	211	95	178	123	233	45	22	16	14	9	118	25	134	48	**PHE SM25-140DBSE**
80	211	95	178	123	273	45	22	16	14	9	158	25	174	48	**PHE SM25-180DBSE**
90	235	108	178	123	233	45	22	16	14	9	116	27	134	48	**PHE SM25-140DBSE**
90	235	108	178	123	273	45	22	16	14	9	156	27	174	48	**PHE SM25-180DBSE**
100	254	120	216	146	245	51	29	20	17	9	116	27	134	60	**PHE SM30-140DBSE**
100	254	120	216	146	285	51	29	20	17	9	156	27	174	60	**PHE SM30-180DBSE**
110	279	134	216	146	245	51	29	20	17	9	118	25	134	60	**PHE SM30-140DBSE**
110	279	134	216	146	285	51	29	20	17	9	158	25	174	60	**PHE SM30-180DBSE**
120	314	140	248	178	272	63	34	20	17	9	114	29	134	80	**PHE SM35-140DBSE**
120	314	140	248	178	312	63	34	20	17	9	154	29	174	80	**PHE SM35-180DBSE**
140	359	178	248	178	271	63	34	20	17	9	111	27	134	80	**PHE SM35-140DBSE**
140	359	178	248	178	312	63	34	20	17	9	151	27	174	80	**PHE SM35-180DBSE**

[1] Se debe utilizar una brida F40 "B" que se ajuste al eje del distanciador.
[2] Se debe utilizar una brida "F" que se ajuste al eje del distanciador.

www.becani.com-becani@becani.com- Tlf: 881986561

Los acoplamientos de cadena transmiten un par mucho mayor que sus ejes, haciéndolos ideales para aplicaciones con pares altos. Las bridas, disponibles con agujero en bruto, agujero terminado o casquillo cónico (cara o cubo), se unen con cadenas de rodillos dobles, permitiéndolas acomodar hasta 2 grados de desalineación.

Para proporcionar la máxima vida útil y fiabilidad, sobre todo para aplicaciones con velocidades altas, SKF recomienda cubrir los acoplamientos de cadena con una tapa y lubricarlos adecuadamente. Si un acoplamiento de cadena es sometido a operaciones invertidas, cargas de choque o vibrantes, u otras condiciones operativas severas, elija un acoplamiento de un tamaño mayor de lo normal.

Carcasas de acoplamientos

Tamaño de la carcasa	Aluminio D	Aluminio W	Peso	Plástico D	Plástico W	Peso
–	mm		kg	mm		kg
IS0816[1]	101,6	50,8	0,42	101,6	58,7	0,90
IS1016[1]	130,2	60,3	0,59	130,2	66,7	1,32
IS1018[1]	130,2	60,3	0,59	130,2	66,7	1,32
IS1218[1]	161,9	74,6	1,20	175,0	77,8	1,98
IS1220[1]	161,9	74,6	1,20	175,0	77,8	1,98
IS1222[1]	208,0	101,6	1,45	175,0	77,8	2,22
IS1618[1]	208,0	101,6	1,45	210,0	106,0	2,22
IS1620[1]	208,0	101,6	1,45	210,0	106,0	2,22
IS2018	257,2	133,4	4,80	238,1	150,8	3,97
IS2020	257,2	133,4	4,80	257,2	133,4	5,74
IS2418	288,9	187,3	8,10	288,9	187,3	7,47
IS2422	336,6	201,6	9,20	336,6	201,6	8,85

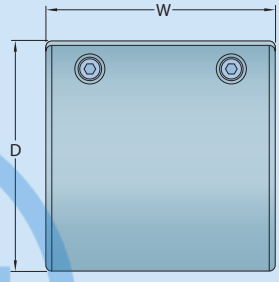

[1] Se suministrará una carcasa de plástico, salvo que se indique lo contrario.

Datos de pedido

Tamaño	Cubo										Cadena		Carcasa	
	Agujero cilíndrico	Cant		FTB[1]	Cant		HTB[1]	Cant		Agujero personal.[2]	Cant		Cant		Cant
816	PHE IS0816RSB	2	y/o	PHE IS0816FTB	2	y/o	PHE IS0816HTB	2	y/o	PHE IS0816X...	2	PHE IS0816CHN	1	PHE IS0816COVER	1
1016	PHE IS1016RSB	2	y/o	–	2		–	2		PHE IS1016X...	2	PHE IS1016CHN	1	PHE IS1016COVER	1
1018	PHE IS1018RSB	2	y/o	PHE IS1018FTB	2	y/o	PHE IS1018HTB	2	y/o	PHE IS1018X...	2	PHE IS1018CHN	1	PHE IS1018COVER	1
1218	PHE IS1218RSB	2	y/o	–	2		–	2		PHE IS1218X...	2	PHE IS1218CHN	1	PHE IS1218COVER	1
1220	PHE IS1220RSB	2	y/o	PHE IS1220FTB	2	y/o	PHE IS1220HTB	2	y/o	PHE IS1220X...	2	PHE IS1220CHN	1	PHE IS1220COVER	1
1222	PHE IS1222RSB	2	y/o	–	2		–	2		PHE IS1222X...	2	PHE IS1222CHN	1	PHE IS1222COVER	1
1618	PHE IS1618RSB	2	y/o	–	2		–	2		PHE IS1618X...	2	PHE IS1618CHN	1	PHE IS1618COVER	1
1620	PHE IS1620RSB	2	y/o	PHE IS1620FTB	2	y/o	PHE IS1620HTB	2	y/o	PHE IS1620X...	2	PHE IS1620CHN	1	PHE IS1620COVER	1
2018	PHE IS2018RSB	2	y/o	–	2		–	2		PHE IS2018X...	2	PHE IS2018CHN	1	PHE IS2018COVER	1
2020	PHE IS2020RSB	2	y/o	PHE IS2020FTB	2	y/o	PHE IS2020HTB	2	y/o	PHE IS2020X...	2	PHE IS2020CHN	1	PHE IS2020COVER	1
2418	PHE IS2418RSB	2	y/o	–	2		–	2		PHE IS2418X...	2	PHE IS2418CHN	1	PHE IS2418COVER	1
2422	PHE IS2422RSB	2	y/o	–	2		–	2		PHE IS2422X...	2	PHE IS2422CHN	1	PHE IS2422COVER	1

Un acoplamiento de cadena completo consta de 2 cubos, 1 cadena y 1 carcasa.
[1] Después del casquillo cónico para el acoplamiento de cadena, existen dos posibles configuraciones de disposición: 2 cubos HTB, o 2 cubos FTB, o 1 cubo HTB y 1 cubo FTB.
[2] Para completar la designación del agujero personalizado, añada el tamaño del agujero. Por ejemplo: PHE IS1016X22MM designa un tamaño de cubo IS1016 con un agujero de 22 mm.

BECANI SOLUCIONES INDUSTRIALES

www.becani.com-becani@becani.com- Tlf: 881986561

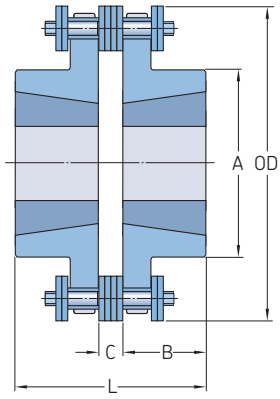

Disposición del conjunto HH

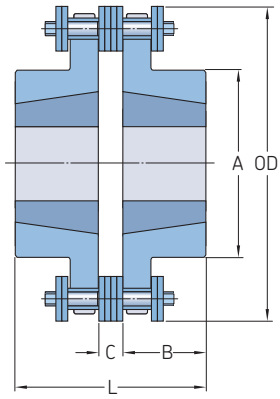

Disposición del conjunto FF

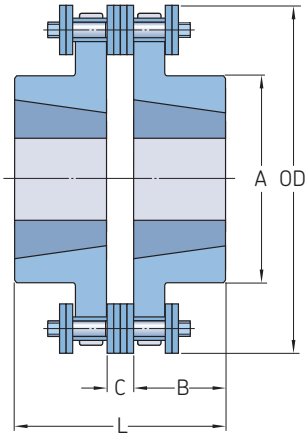

Disposición del conjunto FH

Tamaño del acoplamiento	Número de casquillo	Agujero		Dimensiones					Peso	Velocidad	Par nominal	Peso de la cadena	Designación del cubo			
				A	B	C	L	OD					Agujero cilíndrico	FTB	HTB	Agujero personalizado
		Mín.	Máx.							Máx.						
–	–	mm							kg	rpm	Nm	kg	–			
0816	–	15,9	23,8	50,0	28,96	7,1	65,0	77,0	0,45	5 000	294	0,23	**PHE IS0816RSB**	–	–	PHE IS0816X...
	1108	12,7	28,6	50,0	22,20	7,1	51,6	77,0	0,41	5 000	294	0,23	**–**	PHE IS0816FTB	PHE IS0816HTB	–
1016	–	15,9	42,9	63,5	36,88	9,5	83,3	96,0	1,00	4 000	559	0,54	**PHE IS1016RSB**	–	–	PHE IS1016X...
1018	–	19,1	50,8	75,4	43,26	9,5	87,1	106,4	1,59	3 600	706	0,59	**PHE IS1018RSB**	–	–	PHE IS1018X...
	1610	12,7	41,3	75,4	25,40	9,5	60,3	106,4	0,50	3 600	706	0,59	**–**	PHE IS1018FTB	PHE IS1018HTB	–
1218	–	25,4	61,9	88,9	47,60	11,1	106,3	127,0	2,27	3 000	1 333	1,00	**PHE IS1218RSB**	–	–	PHE IS1218X...
1220	–	28,6	69,9	98,4	50,80	11,1	112,7	139,7	2,95	2 500	1 559	1,18	**PHE IS1220**	–	–	PHE IS1220X...
	2012	12,7	50,8	98,4	31,80	11,1	74,6	139,7	1,23	2 500	1 559	1,18	**–**	PHE IS1220FTB	PHE IS1220HTB	–
1222	–	28,6	76,2	114,3	54,00	11,1	119,1	151,2	4,31	2 500	1 794	1,23	**PHE IS1222RSB**	–	–	PHE IS1222X...
1618	–	28,6	79,4	115,9	60,70	14,7	136,1	169,1	4,99	2 000	2 961	2,40	**PHE IS1618RSB**	–	–	PHE IS1618X...
1620	–	38,1	90,5	136,5	66,10	14,7	146,9	185,3	7,40	2 000	3 579	2,68	**PHE IS1620RSB**	–	–	PHE IS1620X...
	3020	23,8	76,2	136,5	50,00	14,7	116,3	185,3	2,77	2 000	3 579	2,68	**–**	PHE IS1620FTB	PHE IS1620HTB	–
2018	–	38,1	98,4	144,5	70,90	18,3	160,1	211,5	9,21	1 800	4 981	4,45	**PHE IS2018RSB**	–	–	PHE IS2018X...
2020	–	38,1	117,5	170,7	79,80	18,3	177,9	231,8	14,43	1 800	6 688	4,95	**PHE IS2020RSB**	–	–	PHE IS2020X...
	3535	30,2	88,9	170,7	88,90	18,3	196,1	231,8	8,62	1 800	6 688	4,95	**–**	PHE IS2020FTB	PHE IS2020HTB	–
2418	–	50,8	119,1	171,5	88,30	21,8	198,4	254,0	16,70	1 500	10 032	7,85	**PHE IS2418RSB**	–	–	PHE IS2418X...
2422	–	50,8	155,6	222,3	102,10	21,8	226,0	302,0	31,76	1 200	12 993	9,62	**PHE IS2422RSB**	–	–	PHE IS2422X...

BECANI
SOLUCIONES INDUSTRIALES

www.becani.com-becani@becani.com- Tlf: 881986561

Los acoplamientos rígidos para casquillo cónico suponen un método práctico para conectar extremos de eje de forma rígida. Los casquillos cónicos permiten un ajuste a los ejes más sencillo y rápido con la firmeza de un ajuste de interferencia. Estos acoplamientos tienen unas bridas macho y hembra totalmente mecanizadas. Se puede ajustar el casquillo de la brida macho para el lado A del cubo (MH) o para el lado B de la brida (H). La brida hembra (F) siempre tiene el casquillo ajustado para el lado B de la brida. Esto ofrece dos posibles disposiciones para el acoplamiento, AB y BB. Cuando se conecten ejes horizontales, se debería elegir la disposición más práctica. Para conectar ejes verticales, use sólo un montaje BB.

Datos de la referencia

Ajuste del acoplamiento	Macho	Cant	Hembra	Cant
A/B	PHE R12MHTB	1	PHE R12FTB	1
	PHE R16MHTB	1	PHE R16FTB	1
	PHE R25MHTB	1	PHE R25FTB	1
	PHE R30MHTB	1	PHE R30FTB	1
	PHE R35MHTB	1	PHE R35FTB	1
	PHE R40MHTB	1	PHE R40FTB	1
	PHE R45MHTB	1	PHE R45FTB	1
	PHE R50MHTB	1	PHE R45FTB	1
B/B	PHE R12HTB	1	PHE R12FTB	1
	PHE R16HTB	1	PHE R16FTB	1
	PHE R25HTB	1	PHE R25FTB	1
	PHE R30HTB	1	PHE R30FTB	1
	PHE R35HTB	1	PHE R35FTB	1
	PHE R40HTB	1	PHE R40FTB	1
	PHE R45HTB	1	PHE R45FTB	1
	PHE R50HTB	1	PHE R50FTB	1

Un acoplamiento completo consta de una brida macho y una brida hembra.
Ejemplo: disposición del acoplamiento AB PHE R12MHTB y PHE R12FTB
Disposición del acoplamiento BB PHE R12HTB y PHE R12FTB

BECANI
SOLUCIONES INDUSTRIALES

www.becani.com-becani@becani.com- Tlf: 881986561

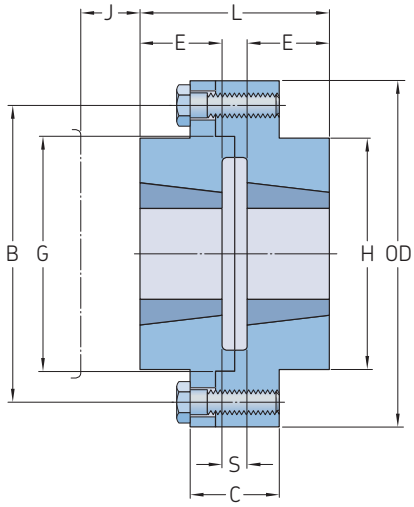

Disposición del conjunto AB

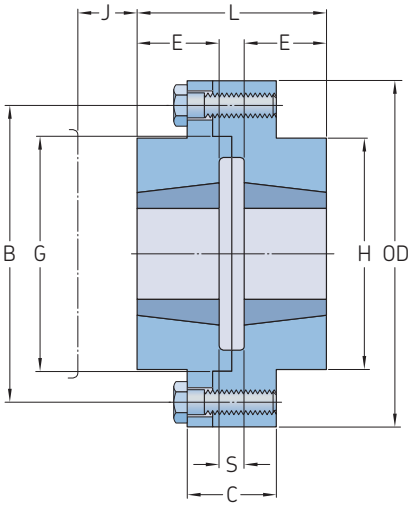

Disposición del conjunto BB

Tamaño del acoplamiento	Datos del casquillo Número de casquillo	Agujero Máx.	Dimensiones D	C	E	H	G Nominal	B Nominal	S[1]	J[2]	L	Peso[3]
–	–	mm	mm									kg
R12	1210	32	118	35	25	83	76	102	7	38	57	3,5
R16	1615	42	127	43	38	80	89	105	7	38	83	4,5
R25	2517	60	178	51	45	123	127	149	7	48	97	11,0
R30	3020	75	216	65	51	146	152	181	7	54	109	20,0
R35	3525	100	248	75	65	178	178	213	7	67	137	34,0
R40	4030	110	298	76	76	210	216	257	7	79	159	59,0
R45	4535	125	330	86	89	230	241	246	7	89	185	80,0
R50	5040	125	362	92	102	266	267	314	7	92	211	135,0

BECANI
SOLUCIONES INDUSTRIALES

[1] J representa la holgura de la llave para permitir el apriete y el aflojamiento del casquillo en el eje. El uso de una llave más corta permitirá reducir esta dimensión.
[2] S representa la distancia entre los extremos del eje.
[3] El peso indicado corresponde a acoplamientos con casquillos cónicos de gama media.

www.becani.com-becani@becani.com- Tlf: 881986561

Con una mayor capacidad de carga que los acoplamientos de estrella y un funcionamiento sin mantenimiento, los acoplamientos FRC están diseñados como piezas de uso general, amortiguando cargas de choque moderadas y pequeñas vibraciones, y soportando desalineaciones puntuales. Los acoplamientos FRC ofrecen una gama de accesorios y cubos para satisfacer las necesidades de acoplamientos flexibles, de uso general y bajo coste.

Fosfatados para una mayor resistencia a la corrosión, y disponibles con elementos ignífugos y antiestáticos (F.R.A.S.), los acoplamientos FRC están disponibles con agujero en bruto, terminado y cónico (F o H), que facilita una instalación rápida y sencilla.

Los diámetros exteriores totalmente mecanizados permiten la alineación mediante métodos sencillos. La conexión con el eje es "a prueba de fallos" gracias al diseño de estrella.

Características del conjunto

Tamaño	Longitud del conjunto Incluyendo los tipos con bridas FF,FH,HH	FB,HB	BB	Peso	Inercia	Rigidez torsional	Desalineación Angular	Paralela	Axial	Par nominal	Par máximo
–	mm			kg	kg/m²	Nm/°	°	mm		Nm	
70	65,0	65,0	65,0	1,00	0,00085	–	1	0,3	0,2	31,5	72
90	69,5	76,0	82,5	1,17	0,00115	–	1	0,3	0,5	80,0	180
110	82,0	100,5	119,0	5,00	0,004	65	1	0,3	0,6	160,0	360
130	89,0	110,0	131,0	5,46	0,0078	130	1	0,4	0,8	315,0	720
150	107,0	129,5	152,0	7,11	0,0181	175	1	0,4	0,9	600,0	1 500
180	142,0	165,5	189,0	16,60	0,0434	229	1	0,4	1,1	950,0	2 350
230	164,5	202,0	239,5	26,00	0,1207	587	1	0,5	1,3	2 000,0	5 000
280	207,5	246,5	285,5	50,00	0,4465	1 025	1	0,5	1,7	3 150,0	7 200

Masa para un acoplamiento FF, FH o HH con casquillos cónicos medianos.

Datos de la referencia

Tipo de acoplamiento	Bridas	Cant	Elemento	Cant	Para casquillo cónico	Cant
RSB en ambos lados	PHE FRC70RSB	2	PHE FRC70NR o	1	–	–
	–	–	PHE FRC70FR	–	–	–
RSB/combinación F	PHE FRC70RSB	1	PHE FRC70NR o	1	PHF TB1008X...MM	1
	PHE FRC70FTB	1	PHE FRC70FR	–	–	1
RSB/combinación H	PHE FRC70RSB	1	PHE FRC70NR o	1	PHF TB1008X...MM	1
	PHE FRC70HTB	1	PHE FRC70FR	–	–	1
Combinación F/F	PHE FRC70FTB	1	PHE FRC70NR o	1	PHF TB1008X...MM	1
	PHE FRC70FTB	1	PHE FRC70FR	–	PHF TB1008X...MM	1
Combinación H/H	PHE FRC70HTB	1	PHE FRC70NR o	1	PHF TB1008X...MM	1
	PHE FRC70HTB	1	PHE FRC70FR	–	PHF TB1008X...MM	1
Combinación F/H	PHE FRC70FTB	1	PHE FRC70NR o	1	PHF TB1008X...MM	1
	PHE FRC70HTB	1	PHE FRC70FR	–	PHF TB1008X...MM	1

NR = Caucho Natural
FR = ignífugo y antiestático (F.R.A.S.)
Un acoplamiento FRC completo consta de 2 cubos y 1 elemento.

BECANI SOLUCIONES INDUSTRIALES

www.becani.com-becani@becani.com- Tlf: 881986561

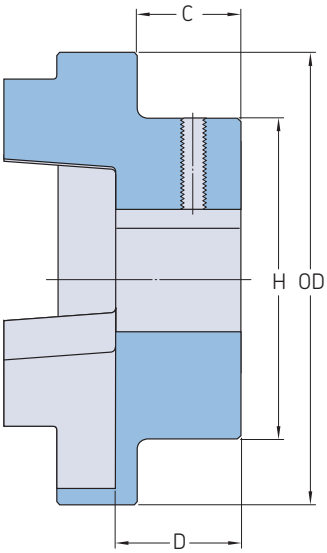

Tipo B

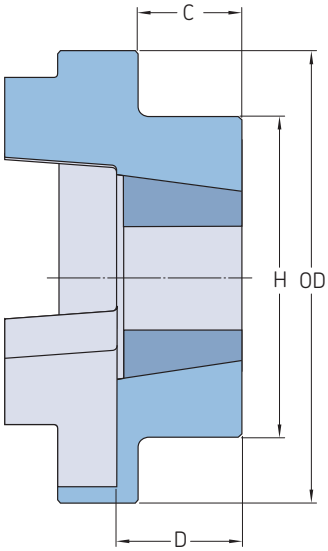

Tipo F

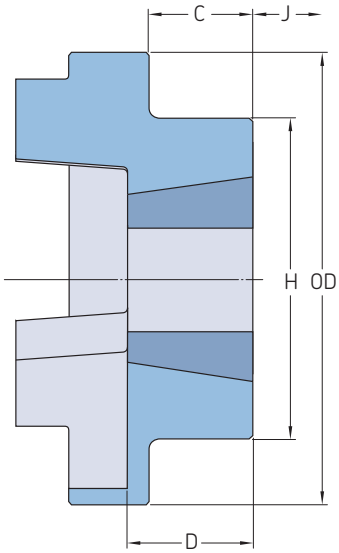

Tipo H

Tamaño del acoplamiento	Dimensiones		Número de casquillo										
			Type F, H	Agujero					Agujero, tipo B	Agujero	Tornillo de la chaveta		
	OD	H		Mín.	Máx.	C	D	J*	Máx.	En bruto		C	D
–	mm												
70	69	60	1008	9	25	20,0	23,5	29	32	10	M6	20	25,8
90	85	70	1108	9	28	19,5	23,5	29	38	10	M6	26	30,0
110	112	100	1610	14	42	18,5	26,5	38	55	10	M10	37	45,3
130	130	105	1610	14	42	18,0	26,5	38	60	20	M10	39	47,5
150	150	115	2012	14	50	23,5	33,5	42	70	28	M10	46	60,0
180	180	125	2517	16	60	34,5	46,5	48	80	28	M10	58	70,0
230	225	155	3020	25	75	39,5	52,5	55	100	45	M12	77	90,0
280	275	206	3525	35	100	51,0	66,5	67	115	55	M16	90	105,5

BECANI
SOLUCIONES INDUSTRIALES

* Juego requerido para apretar/aflojar el casquillo en el eje.

www.becani.com-becani@becani.com- Tlf: 881986561

Los acoplamientos de estrella suponen una solución económica para aplicaciones de potencia estándares, ya que amortiguan cargas de choque moderadas y vibraciones pequeñas.

Sin mantenimiento y fáciles de instalar, los acoplamientos de estrella están disponibles con un sistema "snap wrap" que permite la sustitución de los elementos in situ.

Los componentes de uretano y de Hytrel tienen una mayor capacidad de transmisión de potencia que los de nitrilo, y se recomiendan para aplicaciones donde se necesita transmitir una potencia alta o minimizar el tamaño del acoplamiento.

Tabla para agujeros y chaveteros estándar

Agujero	Chavetero	Tamaño del acoplamiento 50	70	75	90	95	100	110	150	190	225
mm		–									
9	3 x 1,4	X	X	X	X	–	–	–	–	–	–
10	3 x 1,4	X	X	X	X	–	–	–	–	–	–
11	4 x 1,8	X	X	X	X	–	–	–	–	–	–
12	4 x 1,8	X	X	X	X	X	–	–	–	–	–
14	5 x 2,3	X	X	X	X	X	X	–	–	–	–
15	5 x 2,3	–	X	X	X	X	X	–	–	–	–
16	5 x 2,3	–	X	X	X	X	X	X	X	–	–
17	5 x 2,3	–	X	X	X	X	X	X	X	–	–
18	6 x 2,8	–	X	X	X	X	X	X	X	–	–
19	6 x 2,8	–	X	X	X	X	X	X	X	X	–
20	6 x 2,8	–	–	X	X	X	X	X	X	X	–
22	6 x 2,8	–	–	X	X	X	X	X	X	X	–
24	8 x 3,3	–	–	–	X	X	X	X	X	X	X
25	8 x 3,3	–	–	–	–	X	X	X	X	X	X
28	8 x 3,3	–	–	–	–	X	X	X	X	X	X
30	8 x 3,3	–	–	–	–	–	X	X	X	X	X
32	10 x 3,3	–	–	–	–	–	X	X	X	X	X
35	10 x 3,3	–	–	–	–	–	X	X	X	X	X
38	10 x 3,3	–	–	–	–	–	X	X	X	X	X
40	12 x 3,3	–	–	–	–	–	–	X	X	X	X
42	12 x 3,3	–	–	–	–	–	–	X	X	X	X
45	14 x 3,8	–	–	–	–	–	–	–	X	X	X
48	14 x 3,8	–	–	–	–	–	–	–	X	X	X
50	14 x 3,8	–	–	–	–	–	–	–	–	X	X
55	16 x 4,3	–	–	–	–	–	–	–	–	X	X
60	18 x 4,4	–	–	–	–	–	–	–	–	–	X

Datos de la referencia

Tipo de acoplamiento	Bridas	Cant	Elemento	Cant	Eje con distanciador	Cant	Elemento nitrilo para "snap wrap"	Cant	Kit de anillos	Cant
RSB en ambos lados	PHE L095HUB	2	PHE L095NR o	1	PHE L090X ... SPACER	1	PHE L090NRWRAP	2	PHE L090RINGKIT	2
	–	–	PHE L095UR	–	–	–	–	–	–	–
	–	–	PHE L095HL	–	–	–	–	–	–	–
Agujero con chavetero/ combinación RSB	PHE L095HUB	1	PHE L095NR o	1	PHE L090X ... SPACER	1	PHE L090NRWRAP	2	PHE L090RINGKIT	2
	PHE L095 – ... MM	1	PHE L095UR	–	–	–	–	–	–	–
	–	–	PHE L095HL	–	–	–	–	–	–	–
Agujero con chavetero en ambos lados	PHE L095 – ... MM	2	PHE L095NR o	1	PHE L090X ... SPACER	1	PHE L090NRWRAP	2	PHE L090RINGKIT	2
	–	–	PHE L095UR	–	–	–	–	–	–	–
	–	–	PHE L095HL	–	–	–	–	–	–	–
Agujero solo/combinación RSB	PHE L095 – ... MMP	1	PHE L095NR o	1	PHE L090X ... SPACER	1	PHE L090NRWRAP	2	PHE L090RINGKIT	2
	PHE L095HUB	1	PHE L095UR	–	–	–	–	–	–	–
	–	–	PHE L095HL	–	–	–	–	–	–	–
Agujero solo	PHE L095 – ... MMP	2	PHE L095NR o	1	PHE L090X ... SPACER	1	PHE L090NRWRAP	2	PHE L090RINGKIT	2
	–	–	PHE L095UR	–	–	–	–	–	–	–
	–	–	PHE L095HL	–	–	–	–	–	–	–
Agujero solo/agujero con combinación de chavetero	PHE L095 – ... MMP	1	PHE L095NR o	1	PHE L090X ... SPACER	1	PHE L090NRWRAP	2	PHE L090RINGKIT	2
	PHE L095 – ... MM	1	PHE L095UR	–	–	–	–	–	–	–
	–	–	PHE L095HL	–	–	–	–	–	–	–

NR = Nitrilo
UR = Uretano
HL = Hytrel
Un acoplamiento completo con distanciador consta de 2 cubos, 2 elementos de nitrilo, 2 kits de anillos y 1 distanciador.
Las longitudes de distanciador de eje disponibles son 100 mm y 140 mm. Para completar la designación, añada la longitud del distanciador. Por ejemplo, PHE L090X100SPACER para un distanciador de 100 mm, con un acoplamiento de tamaño 090.
Al pedir cubos con agujeros personalizados y chaveteros es necesario añadir el diámetro del agujero a la designación indicada en la anterior tabla.
Cuando NO se requiera chavetero, la designación debe llevar el sufijo P.
PHE L150-18MM =tamaño de cubo 150 con un agujero de 18 mm y una chaveta.
PHE L070-16MMP = tamaño de cubo 070 con un agujero de 16 mm (sin chavetero).

BECANI SOLUCIONES INDUSTRIALES

www.becani.com-becani@becani.com- Tlf: 881986561

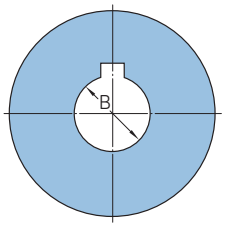

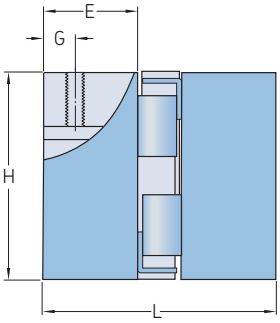

Cubo

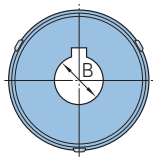

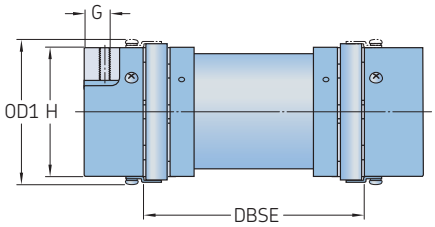

Distanciador

Tamaño	Dimensiones Agujero en bruto								Prisioneros	Peso aproximado[2]	Velocidad	Designación
		Máx.	OD	OD1[1]	L	E	H	G			Máx.	
–	mm								–	kg	rpm	–
35	3,20	9,5	15,9	–	20,6	6,7	15,9	–	–	0,03	31 000	**PHE L035HUB**
50	6,35	14,0	27,5	–	44,0	16,0	27,5	6,5	M6	0,05	18 000	**PHE L050HUB**
70	6,35	19,0	35,0	–	51,0	19,0	35,0	9,5	M6	0,12	14 000	**PHE L070HUB**
75	6,35	24,0	44,5	–	54,0	21,0	44,5	9,0	M6	0,22	11 000	**PHE L075HUB**
90	6,35	24,0	54,0	–	54,0	21,0	54,0	8,7	M6	0,28	9 000	**PHE L090HUB**
95	11,11	28,0	54,0	64	64,0	25,0	54,0	11,0	M8	0,31	9 000	**PHE L095HUB**
100	12,70	35,0	65,0	77	89,0	35,0	65,0	11,0	M8	0,75	7 000	**PHE L100HUB**
110	15,87	42,0	84,0	97	108,0	43,0	84,0	19,0	M10	1,50	5 000	**PHE L110HUB**
150	15,87	48,0	96,0	112	115,0	45,0	96,0	22,0	M10	2,40	4 000	**PHE L150HUB**
190	19,05	55,0	115,0	130	133,0	54,0	102,0	22,0	M12	3,50	3 600	**PHE L190HUB**
225	19,05	60,0	127,0	143	153,0	64,0	108,0	29,0	M12	4,50	3 600	**PHE L225HUB**

BECANI
SOLUCIONES INDUSTRIALES

[1] Diámetro exterior del kit de anillos.
[2] Peso del cubo con agujeros en bruto.
DBSE = Distancia entre los extremos de los ejes.
El cubo es de fundición de alto grado. El distanciador es de aluminio.

www.becani.com-becani@becani.com- Tlf: 881986561

Las juntas universales SKF, también conocidas como acoplamientos de pasador y bloque, se suelen usar para aplicaciones agrícolas, todoterreno e industriales de par bajo a medio.

Estos acoplamientos ofrecen una solución económica para aplicaciones de hasta 1 800 rpm, ofreciendo ángulos de trabajo de hasta el 25 o 35% para operaciones manuales. SKF ofrece estos acoplamientos con agujero en bruto en stock, y agujero personalizado, cuadrado, hexagonal o redondo a petición del cliente. Los acoplamientos están disponibles tanto con configuración sencilla (UJMA) o doble (UJMB).

Datos de la referencia

Tipo de junta universal	Tamaño	Cant
Sencillo	PHE UJMA10	1
Doble	PHE UJMB20	1

Previa solicitud es posible mecanizar el agujero cilíndrico, con chavetero, hexagonal o cuadrado, según las designaciones que se indican a continuación:

Juntas universales con agujero terminado H7, con chavetero (BSX30MM) - PHE UJMB45BSX30MM
Juntas universales con agujero terminado H7, sin chavetero (X30MM) - PHE UJMB45X30MM
Juntas universales con agujero hexagonal (HBX30MM) - PHE UJMB45HBX30MM
Juntas universales con agujero cuadrado (SBX30MM) - PHE UJMB45SBX30MM

BECANI
SOLUCIONES INDUSTRIALES

www.becani.com-becani@becani.com- Tlf: 881986561

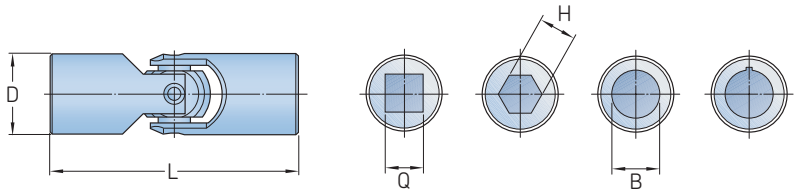

Tamaño	Dimensiones							Par de rotura estático	Designación
	L	D	Agujero B	Q	H	B Máx.	B con chavetero Máx.		
–	mm							Nm	–
10	38	10	6	6	6	6	–	13,5	**PHE UJMA10**
13	45	13	8	8	8	8	–	26,0	**PHE UJMA13**
16	52	16	8	8	8	10	8	45,0	**PHE UJMA16**
20	62	20	10	10	10	13	11	88,0	**PHE UJMA20**
25	74	25	12	12	12	16	14	180,0	**PHE UJMA25**
32	86	32	16	16	16	22	18	405,0	**PHE UJMA32**
40	108	40	20	20	20	25	22	860,0	**PHE UJMA40**
45	120	45	20	20	20	30	25	1 250,0	**PHE UJMA45**
50	132	50	25	25	25	35	30	1 730,0	**PHE UJMA50**
63	166	63	32	32	–	45	35	3 400,0	**PHE UJMA63**
75	190	75	40	40	–	55	45	5 300,0	**PHE UJMA75**

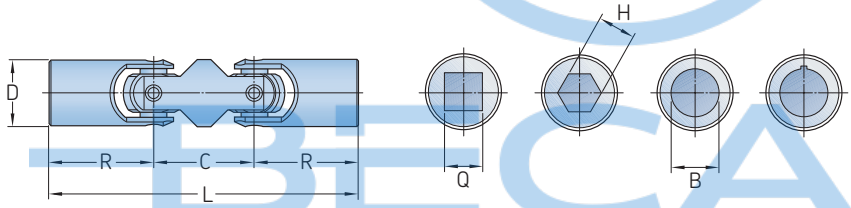

Tamaño	Dimensiones									Par de rotura estático	Designación
	L	R	D	C	Agujero B	B Máx.	B con chavetero Máx.	Q	H		
–	mm									Nm	–
13	68	22,5	13	23	8	8	–	8	8	26	**PHE UJMB13**
16	77	26,0	16	25	8	10	8	8	8	45	**PHE UJMB16**
20	92	31,0	20	30	10	13	11	10	10	88	**PHE UJMB20**
25	110	37,0	25	36	12	16	14	12	12	180	**PHE UJMB25**
32	133	43,0	32	47	16	22	18	16	16	405	**PHE UJMB32**
40	164	54,0	40	56	20	25	22	20	20	860	**PHE UJMB40**
45	183	60,0	45	63	20	30	25	20	20	1 250	**PHE UJMB45**
50	202	66,0	50	70	25	35	30	25	25	1 730	**PHE UJMB50**
63	250	83,0	63	84	32	45	35	32	–	3 400	**PHE UJMB63**
75	290	95,0	75	100	40	55	45	40	–	5 300	**PHE UJMB75**

BECANI SOLUCIONES INDUSTRIALES

www.becani.com-becani@becani.com- Tlf: 881986561

BECANI
SOLUCIONES INDUSTRIALES

www.becani.com-becani@becani.com- Tlf: 881986561

Casquillos y Cubos

Casquillos cónicos 128

Cubos para soldar 130

Cubos para atornillar/adaptadores . 131

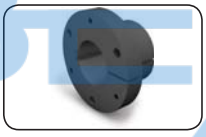

Casquillos QD 132

Cubos para soldar QD 134

BECANI
SOLUCIONES INDUSTRIALES

www.becani.com-becani@becani.com- Tlf: 881986561

Casquillos cónicos

Número de casquillo 1008 – 120100

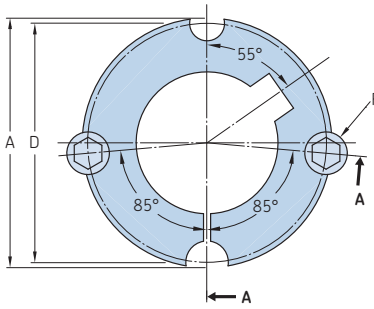

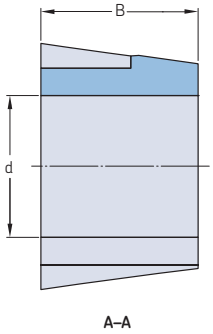

1008 - 3030

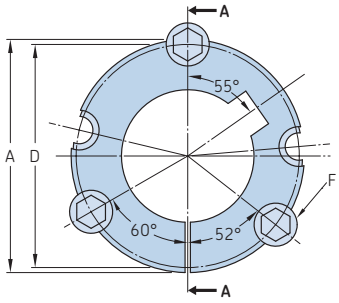

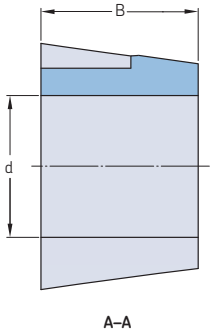

3525 - 5050

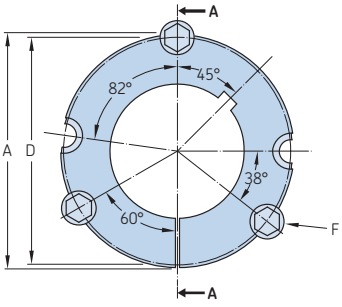

6050

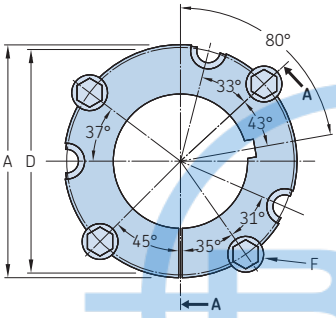

7060 a 10085a

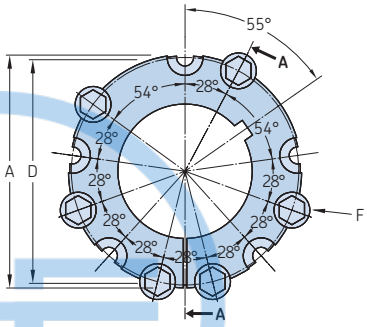

120100

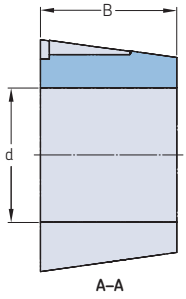

Número de casquillo	Agujero d Mín.		Máx.		Dimensiones A	B	D	E	F[2]	Peso	Designación
–	mm	pulg.	mm	pulg.	mm					kg	–
1008	9	3/8	25	1	35,2	22,2	33,7	–	6,350 x 12,700	0,05	**PHF TB1008X...**
1108	9	3/8	28	1 1/8	38,4	22,2	36,9	–	6,350 x 12,700	0,08	**PHF TB1108X...**
1210	11	1/2	32	1 1/4	47,6	25,4	44,5	–	9,525 x 15,875	0,19	**PHF TB1210X...**
1215	11	1/2	32	1 1/4	47,6	38,1	44,5	–	9,525 x 15,875	0,27	**PHF TB1215X...**
1610	14	1/2	42	1 5/8	57,2	25,4	54,0	–	9,525 x 15,875	0,31	**PHF TB1610X...**
1615	14	1/2	42	1 5/8	57,2	38,1	54,0	–	9,525 x 15,875	0,46	**PHF TB1615X...**
2012	14	1/2	50	2	69,9	31,8	66,7	–	11,113 x 22,225	0,65	**PHF TB2012X...**
2017	14	1/2	50	2	69,9	44,5	66,7	–	11,113 x 22,225	0,91	**PHF TB2017X...**
2517[1]	16	1/2	60	2 1/2	85,7	44,5	82,6	–	12,700 x 25,400	1,47	**PHF TB2517X...**
2525	16	1/2	60	2 1/2	85,7	63,5	82,6	–	12,700 x 25,400	4,30	**PHF TB2525X...**
3020	25	1	75	3	108,0	50,8	101,6	–	15,875 x 31,750	2,25	**PHF TB3020X...**
3030	35	1	75	3	108,0	76,2	101,6	–	15,875 x 31,750	3,25	**PHF TB3030X...**
3525[1]	35	1 1/4	100	4	127,0	63,5	123,0	–	12,700 x 38,100	4,23	**PHF TB3525X...**
3535[1]	35	1 1/4	90	3 1/2	127,0	89,0	123,0	–	12,700 x 38,100	5,78	**PHF TB3535X...**
4030	40	1 3/4	115	4 1/4	146,0	76,2	141,0	–	15,875 x 44,450	7,00	**PHF TB4030X...**
4040	40	1 3/4	100	4	146,0	102,0	141,0	–	15,875 x 44,450	9,20	**PHF TB4040X...**
4535	55	2	125	5	161,0	89,0	156,0	–	19,050 x 50,800	9,10	**PHF TB4535X...**
4545	55	2	120	4 1/2	161,0	114,0	156,0	–	19,050 x 50,800	11,80	**PHF TB4545X...**
5040	70	2 5/8	140	5 1/2	178,0	101,6	171,0	–	22,255 x 57,150	12,26	**PHF TB5040X...**
5050	70	2 5/8	125	5	178,0	127,0	171,0	–	22,255 x 57,150	15,18	**PHF TB5050X...**
6050	95	3 7/8	150	6	235,0	127,0	228,6	171,5	31,800 x 88,900	25,00	**PHF TB6050X...**
7060	110	4 5/8	170	7	260,4	152,4	254,0	196,9	31,800 x 88,900	34,00	**PHF TB7060X...**
8065	130	5 1/16	190	8	285,8	165,1	279,4	222,3	31,800 x 88,900	45,00	**PHF TB8065X...**
10085	170	6 9/16	260	10	374,7	215,9	368,3	298,5	38,100 x 114,300	104,00	**PHF TB10085X...**
120100	200	7 9/16	290	12	438,2	254,0	431,8	362,0	38,100 x 114,300	163,00	**PHF TB120100X...**

Nota: los casquillos no se pueden mecanizar más grandes de lo especificado.
Los casquillos se suministran con los siguientes tornillos: 1008 - 3030 (2 tornillos); 3525 - 6050 (3 tornillos); 7060 - 10085 (4 tornillos); y 120100 (6 tornillos).
[1] Los casquillos también están disponibles con rosca normal (UNC) según la norma ASME/ANSI. Para completar la designación, añada U antes del número de casquillo y del tamaño del agujero, p. ej. PHF TBU3525X70MM.
[2] Tamaño x longitud del tornillo.
La letra A representa el diámetro de la cara grande del casquillo y la D representa el extremo cónico.
Para completar la designación, añada el tamaño del agujero. Por ejemplo: PHF TB1215X16MM designa un casquillo cónico 1215 con un agujero de 16 mm.

SKF
www.becani.com-becani@becani.com- Tlf: 881986561

Agujeros y chaveteros métricos

Diámetro de agujero	Chavetero Ancho	Chavetero Profundidad	Profundidad del chavetero superficial	Tamaños de agujero disponibles																
mm				1008	1108	1210	1610	1615	2012	2517	3020	3030	3525	3535	4030	4040	4535	4545	5040	5050
9	3	1,4	–	•	•															
10	3	1,4	–	•	•															
11	4	1,8	–	•	•	•														
12	4	1,8	–	•	•	•														
14	5	2,3	–	•	•	•	•	•	•											
15	5	2,3	–	•	•	•	•	•	•											
16	5	2,3	–	•	•	•	•	•	•	•										
18	6	2,8	–	•	•	•	•	•	•	•										
19	6	2,8	–	•	•	•	•	•	•	•										
20	6	2,8	–	•	•	•	•	•	•	•										
22	6	2,8	–	•	•	•	•	•	•	•										
24	8	3,3	1,3	• *	•	•	•	•	•	•										
25	8	3,3	1,3	• *	•	•	•	•	•	•	•									
28	8	3,3	1,3		• *	•	•	•	•	•	•									
30	8	3,3	–			•	•	•	•	•	•									
32	10	3,3	–			•	•	•	•	•	•									
35	10	3,3	–				•	•	•	•	•	•	•	•						
38	10	3,3	–				•	•	•	•	•	•	•	•						
40	12	3,3	1,3				•	• *	•	•	•	•	•	•	•	•				
42	12	3,3	1,3				•	• *	•	•	•	•	•	•	•	•				
45	14	3,8	–						•	•	•	•	•	•	•	•				
48	14	3,8	–						•	•	•	•	•	•	•	•				
50	14	3,8	–						•	•	•	•	•	•	•	•				
55	16	4,3	–							•	•	•	•	•	•	•	•	•		
60	18	4,4	–							•	•	•	•	•	•	•	•	•		
65	18	4,4	–								•	•	•	•	•	•	•	•		
70	20	4,9	–								•	•	•	•	•	•	•	•	•	•
75	20	4,9	–								•	•	•	•	•	•	•	•	•	•
80	22	5,4	–										•	•	•	•	•	•	•	•
85	22	5,4	–										•	•	•	•	•	•	•	•
90	25	5,4	–										•	•	•	•	•	•	•	•
95	25	5,4	–										•		•	•	•	•	•	•
100	28	6,4	4,4										• *		•	•	•	•	•	•
105	28	6,4	–												•		•	•	•	•
110	28	6,4	–												•		•	•	•	•
115	32	7,4	5,4												• *		•	•	•	•
120	32	7,4	–														•	•	•	•
125	32	7,4	–														•		•	•
130	32	7,4	–																•	
140	32	8,4	6,4																• *	

Agujeros y chavetero en pulgadas

Diámetro de agujero	Chavetero Ancho	Chavetero Profundidad	Profundidad del chavetero superficial	Tamaños de agujero disponibles																
pulg.				1008	1108	1210	1610	1615	2012	2517	3020	3030	3525	3535	4030	4040	4535	4545	5040	5050
3/8	1/8	1/16	–	•	•															
1/2	1/8	1/16	–	•	•		•	•	•	•										
5/8	3/32	3/32	–	•	•	•	•	•	•	•										
3/4	3/32	3/32	–	•	•	•	•	•	•	•										
7/8	1/4	1/8	–	•	•	•	•	•	•	•										
1	1/4	1/8	1/16	• *	•	•	•	•	•	•	•	•								
1 1/8	5/16	1/8	5/64		• *	•	•	•	•	•	•	•								
1 1/4	5/16	1/8	–			•	•	•	•	•	•	•		•						
1 3/8	3/8	1/8	–				•	•	•	•	•	•		•						
1 1/2	3/8	1/8	–				•	•	•	•	•	•	•	•						
1 5/8	7/16	5/32	1/8				•	• *	•	•	•	•	•	•						
1 3/4	7/16	5/32	–						•	•	•	•	•	•	•	•				
1 7/8	1/2	5/32	–						•	•	•	•	•	•	•	•				
2	1/2	5/32	–						•	•	•	•	•	•	•	•	•	•		
2 1/8	5/8	7/32	–							•	•	•	•	•	•	•	•	•		
2 1/4	5/8	7/32	–							•	•	•	•	•	•	•	•	•		
2 3/8	5/8	7/32	–							•	•	•	•	•	•	•	•	•		
2 1/2	5/8	7/32	–							•	•	•	•	•	•	•	•	•		
2 5/8	3/4	1/4	–								•	•	•	•	•	•	•	•	•	•
2 3/4	3/4	1/4	–								•	•	•	•	•	•	•	•	•	•
2 7/8	3/4	1/4	–								•	•	•	•	•	•	•	•	•	•
3	3/4	1/4	–								•	•	•	•	•	•	•	•	•	•
3 1/8	7/8	5/16	–										•	•	•	•	•	•	•	•
3 1/4	7/8	5/16	–										•	•	•	•	•	•	•	•
3 3/8	7/8	5/16	–										•	•	•	•	•	•	•	•
3 1/2	7/8	5/16	–										•	•	•	•	•	•	•	•
3 3/4	1	3/8	5/16										• *		•	•	•	•	•	•
4	1	3/8	7/32										• *		•	•	•	•	•	•
4 1/4	1 1/4	7/16	–												•		•	•	•	•
4 1/2	1 1/4	7/16	11/32												• *		•	•	•	•
4 3/4	1 1/4	7/16	–														•		•	•
5	1 1/4	7/16	11/32														• *		•	•

* El casquillo se suministra con una chaveta superficial.

BECANI SOLUCIONES INDUSTRIALES

www.becani.com-becani@becani.com- Tlf: 881986561

Cubos para soldar

W para casquillo cónico | WH para casquillo cónico | WM para casquillo cónico

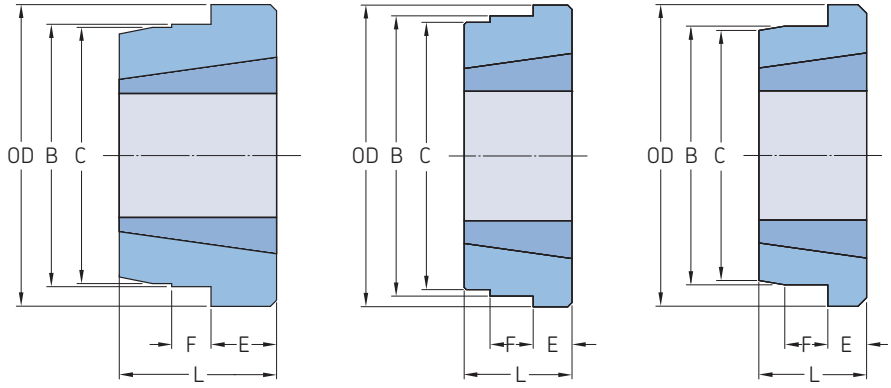

Tipo W | Tipo WH | Tipo WM

Tipo	Número de casquillo	Dimensiones OD	B	C	L	E	F	Designación
–	–	mm						–
W	1215	73,03	63,50	62,71	38,1	15,88	9,53	**PHH W12**
	1615	82,55	73,03	72,24	38,1	15,88	9,53	**PHH W16**
	2017	101,60	88,90	88,11	44,4	19,05	11,91	**PHH W20**
	2517	127,00	111,13	110,34	44,4	19,05	12,70	**PHH W25**
	3030	149,86	133,35	132,56	76,2	25,40	19,05	**PHH W30**
	3535	184,15	158,75	157,96	88,9	31,75	25,40	**PHH W35**
	4040	225,43	196,85	196,06	101,6	31,75	31,75	**PHH W40**
	4545	254,00	222,25	221,46	114,3	38,10	38,10	**PHH W45**
WH	1210	70,00	65,00	64,50	25,0	9,00	10,00	**PHH WH12**
	1610	80,00	75,00	74,50	25,0	9,00	10,00	**PHH WH16**
	2012	95,00	90,00	89,50	32,0	12,00	12,00	**PHH WH20**
	2517	115,00	110,00	109,50	44,0	19,00	15,00	**PHH WH25**
	3020	145,00	140,00	139,50	50,0	20,00	15,00	**PHH WH30**
	3535	190,00	180,00	179,50	89,0	25,00	25,00	**PHH WH35-2**
	4030	200,00	190,00	189,50	76,0	32,00	30,00	**PHH WH40-1**
	4040	200,00	190,00	189,50	101,0	32,00	30,00	**PHH WH40-2**
	4535	210,00	200,00	199,50	89,0	40,00	30,00	**PHH WH45-1**
	4545	210,00	200,00	199,50	114,0	40,00	30,00	**PHH WH45-2**
	5040	230,00	220,00	219,50	102,0	40,00	35,00	**PHH WH50-1**
	5050	230,00	220,00	219,50	127,0	40,00	35,00	**PHH WH50-2**
WM	1210	70,00	60,00	58,00	25,0	9,00	10,00	**PHH WM12**
	1610	83,00	70,00	68,00	25,0	9,00	10,00	**PHH WM16-1**
	1615	83,00	70,00	68,00	38,0	16,00	11,00	**PHH WM16-2**
	2012	95,00	90,00	88,00	32,0	12,00	12,00	**PHH WM20**
	2517	127,00	110,00	108,00	44,0	19,00	13,00	**PHH WM25**
	3020	152,00	130,00	125,00	50,0	20,00	15,00	**PHH WM30-1**
	3030	152,00	130,00	125,00	76,0	25,00	19,00	**PHH WM30-2**
	3535	184,00	155,00	151,00	89,0	32,00	25,00	**PHH WM35**
	4040	225,00	195,00	187,00	102,0	32,00	32,00	**PHH WM40**
	4545	254,00	220,00	213,00	114,0	38,00	38,00	**PHH WM45**
	5050	276,00	242,00	228,00	127,0	38,00	38,00	**PHH WM50**

BECANI SOLUCIONES INDUSTRIALES

www.becani.com-becani@becani.com- Tlf: 881986561

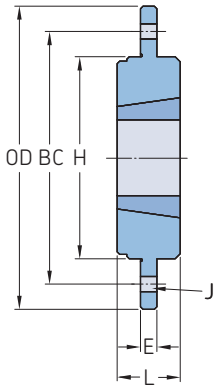

Tipo BF

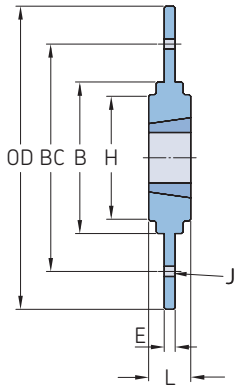

Tipo SM

Tipo	Número de casquillo	Dimensiones							Designación
		OD	B	BC	L	E	H	J*	
–	–	mm							–
BF	1210	120	80	100	25	6,5	–	6 x 6,6	**PHH BF12**
	1610	130	90	110	25	6,5	–	6 x 6,6	**PHH BF16**
	2012	145	100	125	32	8,5	–	6 x 9,0	**PHH BF20**
	2517	185	130	155	44	11,5	–	6 x 11,0	**PHH BF25**
	3020	220	165	190	50	11,5	–	6 x 13,0	**PHH BF30**
SM	1210	180	90	135	25	6,5	75	6 x 7,5	**PHH SM12**
	1615	200	110	150	38	7,5	85	6 x 7,5	**PHH SM16**
	2012	270	140	190	32	8,5	110	6 x 9,5	**PHH SM20**
	2517	340	170	240	45	9,5	125	8 x 11,5	**PHH SM25**
	3020	430	220	300	51	13,5	160	8 x 13,5	**PHH SM30-1**
	3020	485	250	340	51	13,5	160	8 x 13,5	**PHH SM30-2**

* Número de orificios para los tornillos x diámetro del orificio.

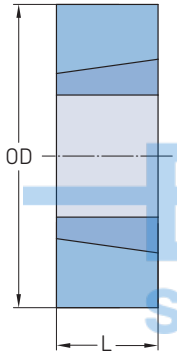

Adaptadores para casquillos cónicos

Tipo	Número de casquillo	Dimensiones		Chavetero Ancho	Profundidad	Designación
		OD	L			
–	–	mm				–
1008KM	1008	45	22	5	2,5	**PHH TBA1008KM**
1008PM	1008	45	22	–	–	**PHH TBA1008PM**
1210KM	1210	60	25	6	3,0	**PHH TBA1210KM**
1210PM	1210	60	25	–	–	**PHH TBA1210PM**
1215KM	1215	60	38	6	3,0	**PHH TBA1215KM**
1215PM	1215	60	38	–	–	**PHH TBA1215PM**
1610KM	1610	70	25	10	4,0	**PHH TBA1610KM**
1610PM	1610	70	25	–	–	**PHH TBA1610PM**
1615KM	1615	70	38	10	4,0	**PHH TBA1615KM**
1615PM	1615	70	38	–	–	**PHH TBA1615PM**
2517KM	2517	105	45	16	4,0	**PHH TBA2517KM**
2517PM	2517	105	45	–	–	**PHH TBA2517PM**
3030KM	3030	130	76	20	5,0	**PHH TBA3030KM**
3030PM	3030	130	76	–	–	**PHH TBA3030PM**
3535KM	3535	160	89	22	5,0	**PHH TBA3535KM**
3535PM	3535	160	89	–	–	**PHH TBA3535PM**
4040KM	4040	185	102	24	5,0	**PHH TBA4040KM**
4040PM	4040	185	102	–	–	**PHH TBA4040PM**

BECANI
SOLUCIONES INDUSTRIALES

www.becani.com-becani@becani.com- Tlf: 881986561

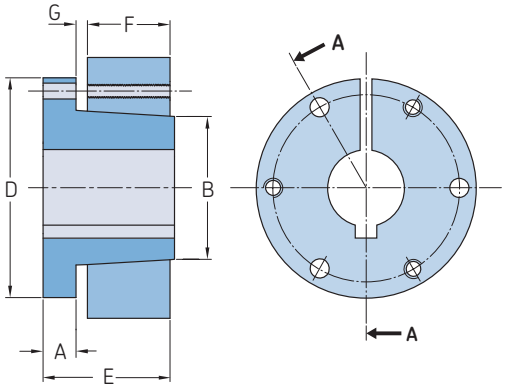

A–A

Tamaño JA-J

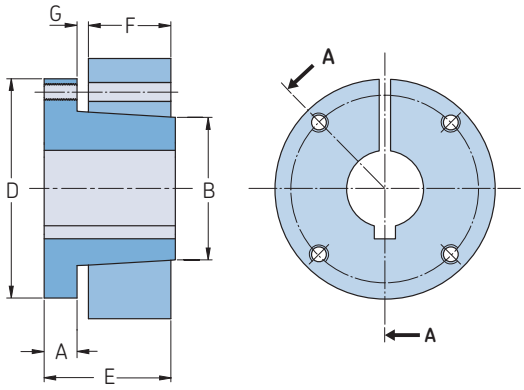

A–A

Tamaño M-S

Número de casquillo	Rango de agujero			Dimensiones						Tamaño tornillos	Peso medio		Designación
	Mín.	Chavetero estándar Máx.	Chavetero superficial	A	B	D	E	F	G				
–	pulg.										kg	libras	–
JA	3/8	1	1 1/4	0,31	1,38	2,00	1,00	0,56	0,12	10 - 24	0,40	0,9	**PHF JA...**
SH	1/2	1 3/8	1 11/16	0,43	1,88	2,63	1,31	0,81	0,12	1/4	0,50	1,0	**PHF SH...**
SDS	1/2	1 11/16	2	0,43	2,18	3,18	1,31	0,75	0,12	1/4	0,72	1,0	**PHF SDS...**
SD	1/2	1 11/16	1 15/16	0,43	2,18	3,18	1,81	1,25	0,12	1/4	0,93	1,5	**PHF SD...**
SK	1/2	2 1/8	2 1/2	0,56	2,81	3,88	1,93	1,25	0,22	1 5/16	0,90	2,0	**PHF SK...**
SF	1/2	2 15/16	2 13/16	0,63	3,13	4,63	2,06	1,25	0,22	1 5/16	2,23	3,0	**PHF SF...**
E	7/8	2 7/8	3 1/2	0,88	3,83	6,00	2,75	1,63	0,25	3/8	4,62	10,0	**PHF E...**
F	1	3 15/16	3 15/16	1,00	4,43	6,63	3,75	2,50	0,34	1/2	5,20	11,5	**PHF F...**
J	1 7/16	3 3/4	4 1/2	1,13	5,14	7,25	4,63	3,18	0,38	1 5/8	8,20	18,0	**PHF J...**
M	2 15/16	4 3/4	5 1/2	1,25	6,50	9,00	6,75	5,18	0,41	3/4	27,00	37,0	**PHF M...**
N	2 7/16	5 1/8	6	1,50	7,00	10,00	8,12	6,25	0,56	3/4	37,50	57,0	**PHF N...**
P	2 15/16	5 15/16	7	1,75	8,25	11,75	9,38	7,25	0,63	7/8	54,40	120,0	**PHF P...**
W	4	7 1/2	8 1/2	2,00	10,42	15,00	11,38	9,00	0,50	1	113,40	250,0	**PHF W...**
S	6	8 1/4	10	2,75	12,13	17,75	15,25	12,00	0,75	1 1/4	181,40	400,0	**PHF S...**

BECANI
SOLUCIONES INDUSTRIALES

Para completar la designación, añada el tamaño del agujero en pulgadas o milímetros (los agujeros con dimensiones estándar están disponibles en la página siguiente).
Ej.: PHF SDS-1-11/16 y PHF SDS-25MM

www.becani.com-becani@becani.com- Tlf: 881986561

Agujeros y chavetero en pulgadas

Número de casquillo	Agujero	Chavetero
–	pulg.	
JA	3/8 – 7/8	Sin chavetero
	1/2	STD
	1 1/18 – 1 1/8	1/4 x 1/16
	1 3/16	1/4 x 1/16
	1 1/4	Sin chavetero
SH	1/2 – 1 3/8	STD
	1 7/16 – 1 1/2	3/8 x 1/16
	1 9/16 – 1 5/8	3/8 x 1/16
	1 11/16	Sin chavetero
SDS	1/2 – 1 11/16	STD
	1 3/4	3/8 x 1/8
	1 13/16	1/2 x 1/8
	1 7/8 – 1 15/16	1/2 x 1/16
	2	Sin chavetero
SD	1/2 – 1 11/16	STD
	1 3/4	3/8 x 1/8
	1 13/16	1/2 x 1/8
	1 7/8	1/2 x 1/16
	1 15/16	1/2 x 1/16
	2	Sin chavetero
SK	1/2 – 2 1/8	STD
	2 3/16 – 2 1/4	1/2 x 1/8
	2 5/16 – 2 1/2	1 5/8 x 1/16
	2 9/16 – 2 5/8	Sin chavetero
SF	1/2 – 2 1/4	STD
	2 5/16 – 2 1/2	1 5/8 x 3/16
	2 9/16 – 2 3/4	5/8 x 1/16
	2 13/16 – 2 7/8	3/4 x 1/16
	2 15/16	3/4 x 1/32
E	7/8 – 2 7/8	STD*
	2 15/16 – 3 1/4	3/4 x 1/8
	3 3/8 – 3 1/2	7/8 x 1/16
F	1 – 3 15/16	STD*
	3 3/8 – 3 3/4	7/8 x 3/16
	3 7/8 – 3 15/16	1 x 1/8
	4	Sin chavetero
J	1 1/4 – 3 3/4	STD*
	3 13/16 – 4 1/2	1 x 1/8
M	2 – 4 3/4	STD*
	4 13/16 – 5 1/2	1 1/4 x 1/4
N	2 7/16	STD*
	5 7/8 – 5 1/2	1 1/4 x 1/4
	5 9/16	1 1/2 x 1/4
P	2 15/16 – 5 15/16	STD*
	6 – 6 1/2	1 1/2 x 1/4
	6 9/16	1 3/4 x 1/8
W	4 – 7 1/2	STD*
	7 9/16 – 8 1/2	2 x 1/4

* Para más información, contacte con SKF.

Agujeros y chaveteros métricos

Número de casquillo	Agujero	Chavetero - WxT (mm)
–	mm	
SH	24, 25	8 x 7
	28, 30	–
	32, 35	10 x 8
SDS	24, 25	8 x 7
	28, 30	–
	32, 35	10 x 8
	38	–
	40, 42	12 x 8
SD	24, 25	8 x 7
	28, 30	–
	32, 35	10 x 8
	38	–
	40, 42	12 x 8
SK	24, 25	8 x 7
	28, 30	–
	32, 35	10 x 8
	38	–
	40, 42	12 x 8
	48, 50	14 x 9
	55	16 x 10
SF	28, 30	8 x 7
	32, 35	10 x 8
	38	–
	40, 42	12 x 8
	48, 50	14 x 9
	55	16 x 10
	60	18 x 11
E	35, 38	10 x 8
	40, 42	12 x 8
	48, 50	14 x 9
	55	16 x 10
	60, 65	18 x 11
	70, 75	20 x 12
F	48, 50	14 x 9
	55	16 x 10
	60, 65	18 x 11
	70, 75	20 x 12
	80, 85	22 x 14
	90	25 x 14
J	50	14 x 9
	55	16 x 10
	60, 65	18 x 11
	70, 75	20 x 12
	80, 85	22 x 14
	90, 95	25 x 14
	100	28 x 16

El sistema métrico se refiere a las dimensiones de chavetero o asiento con forma rectangular y no al chavetero con forma cuadrada, al que hace referencia el sistema de medidas inglés.

BECANI SOLUCIONES INDUSTRIALES

www.becani.com-becani@becani.com- Tlf: 881986561

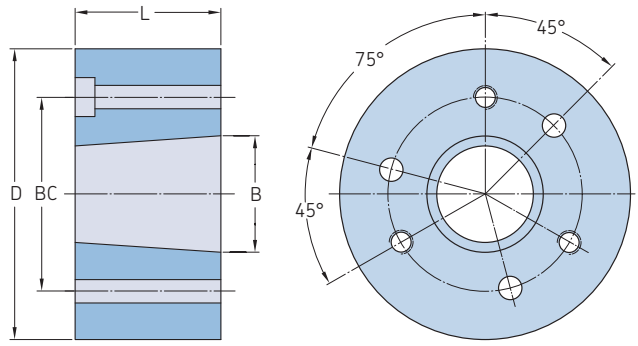

Tipo 1

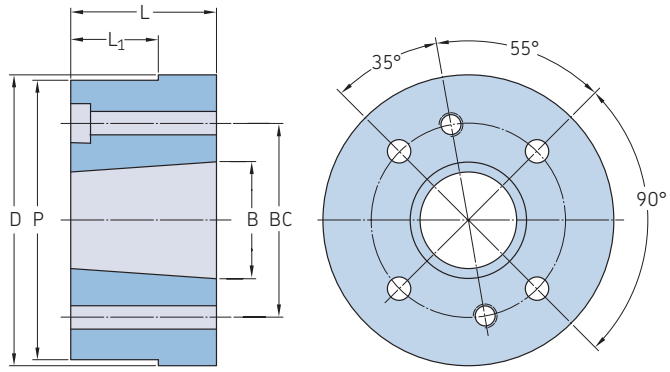

Tipo 2

Número de casquillo	Dimensiones D	L	B	P	L_1	BC	Tipo de taladro o perforación	Peso aprox.	Montaje	Designación
–	mm						–	kg	–	–
JA	57,2	14,3	34,9	–	–	42,1	1	0,18	Montaje std o invertido	**PHH WJA**
SH	76,2	20,6	47,5	–	–	57,2	1	0,45	Montaje std o invertido	**PHH WSH**
SDS	88,9	19,1	55,6	–	–	68,3	1	0,57	Montaje std o invertido	**PHH WSDS**
SK	111,1	31,8	71,5	–	–	84,1	1	1,36	Montaje std o invertido	**PHH WSK**
SF	127,0	31,8	79,4	–	–	98,4	1	1,81	Montaje std o invertido	**PHH WSF**
E	158,8	41,3	97,3	–	–	127,0	1	4,08	Montaje std o invertido	**PHH WE**
F	177,8	63,5	112,7	–	–	142,9	1	7,26	Montaje std o invertido	**PHH WF**
J	196,9	81,0	130,6	–	–	158,8	1	10,21	Montaje std o invertido	**PHH WJ**
M	241,3	131,8	164,9	235,0	90,5	200,0	2	22,69	Sólo montaje std	**PHH WM**
N	266,7	158,8	177,5	260,4	114,3	215,9	2	34,03	Sólo montaje std	**PHH WN**
P	330,2	184,2	209,3	–	–	254,0	2	70,33	Sólo montaje std	**PHH WP**
W	393,7	228,6	265,1	–	–	323,9	2	136,12	Sólo montaje std	**PHH WW**
S	495,3	304,8	308,0	476,3	–	381,0	2	253,18	Sólo montaje std	**PHH WS**

BECANI
SOLUCIONES INDUSTRIALES

www.becani.com-becani@becani.com- Tlf: 881986561

BECANI
SOLUCIONES INDUSTRIALES

www.becani.com-becani@becani.com- Tlf: 881986561

BECANI
SOLUCIONES INDUSTRIALES

www.becani.com-becani@becani.com- Tlf: 881986561

Piñones

Piñones métricos, simples, agujero en bruto 138

Piñones métricos, simples, agujero personalizado 148

Piñones métricos, simples, para casquillo cónico 150

Piñones métricos, simples emparejados, agujero en bruto . . . 156

Piñones métricos, simples emparejados, para casquillo cónico 158

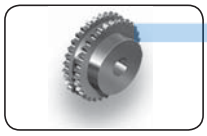
Piñones métricos, dobles, estándar 160

Piñones métricos, dobles, para casquillo cónico 165

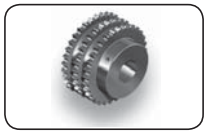
Piñones métricos, triples, estándar 168

Piñones métricos, triples, para casquillo cónico 172

Piñones ANSI, simples, agujero en bruto 173

Piñones ANSI, simples para casquillo cónico 196

Piñones ANSI, simples emparejados, agujero en bruto . . . 200

Piñones ANSI, simples emparejados, para casquillo cónico 202

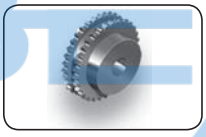
Piñones ANSI, dobles, agujero en bruto 203

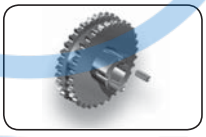
Piñones ANSI, dobles, para casquillo cónico 208

Piñones ANSI, triples, agujero en bruto 210

BECANI SOLUCIONES INDUSTRIALES

www.becani.com-becani@becani.com- Tlf: 881986561

Piñones métricos, simples, agujero en bruto

ISO 05B-1 · 8 paso en mm

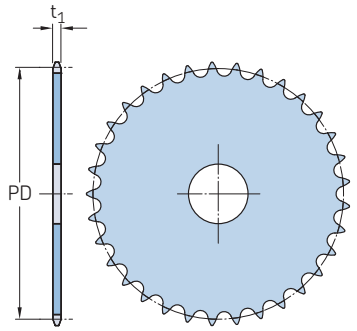

Tipo A

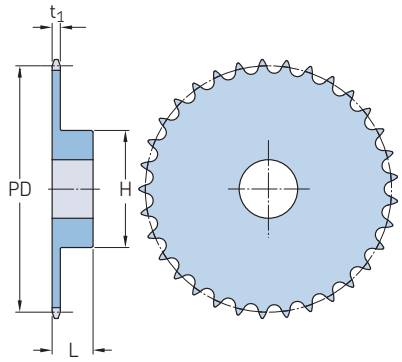

Tipo B

Paso	Número de dientes	Diámetro primitivo PD	Tipo	Dimensiones Agujero Estándar	Agujero Mín.	Agujero Máx.	Cubo H	Cubo L	Grosor de la malla t_1	Peso	Designación
mm	–	mm	–	mm						kg	–
8	8	20,90	A	6	–	–	–	–	–	0,01	**PHS 05B-1A8**
			B	–	6	6	13	12	2,80	0,02	**PHS 05B-1B8**
	9	23,39	A	6	–	–	–	–	–	0,01	**PHS 05B-1A9**
			B	–	6	6	15	12	2,80	0,02	**PHS 05B-1B9**
	10	25,89	A	8	–	–	–	–	–	0,01	**PHS 05B-1A10**
			B	–	8	8	17	12	2,80	0,02	**PHS 05B-1B10**
	11	28,39	A	8	–	–	–	–	–	0,01	**PHS 05B-1A11**
			B	–	8	8	18	13	2,80	0,03	**PHS 05B-1B11**
	12	30,91	A	8	–	–	–	–	–	0,01	**PHS 05B-1A12**
			B	–	8	8	20	13	2,80	0,03	**PHS 05B-1B12**
	13	33,42	A	8	–	–	–	–	–	0,01	**PHS 05B-1A13**
			B	–	8	8	23	13	2,80	0,05	**PHS 05B-1B13**
	14	35,95	A	8	–	–	–	–	–	0,02	**PHS 05B-1A14**
			B	–	8	10	25	13	2,80	0,05	**PHS 05B-1B14**
	15	38,48	A	8	–	–	–	–	–	0,02	**PHS 05B-1A15**
			B	–	8	12	28	13	2,80	0,07	**PHS 05B-1B15**
	16	41,01	A	8	–	–	–	–	–	0,02	**PHS 05B-1A16**
			B	–	8	14	30	14	2,80	0,08	**PHS 05B-1B16**
	17	43,53	A	8	–	–	–	–	–	0,03	**PHS 05B-1A17**
			B	–	8	14	30	14	2,80	0,09	**PHS 05B-1B17**
	18	46,07	A	8	–	–	–	–	–	0,03	**PHS 05B-1A18**
			B	–	8	14	30	14	2,80	0,09	**PHS 05B-1B18**
	19	48,61	A	8	–	–	–	–	–	0,03	**PHS 05B-1A19**
			B	–	8	14	30	14	2,80	0,10	**PHS 05B-1B19**
	20	51,14	A	8	–	–	–	–	–	0,04	**PHS 05B-1A20**
			B	–	8	14	30	14	2,80	0,10	**PHS 05B-1B20**
	21	53,67	A	8	–	–	–	–	–	0,04	**PHS 05B-1A21**
			B	–	8	19	35	14	2,80	0,13	**PHS 05B-1B21**
	22	56,21	A	8	–	–	–	–	–	0,05	**PHS 05B-1A22**
			B	–	8	19	35	14	2,80	0,13	**PHS 05B-1B22**
	23	58,75	A	8	–	–	–	–	–	0,05	**PHS 05B-1A23**
			B	–	8	19	35	14	2,80	0,13	**PHS 05B-1B23**
	24	61,29	A	8	–	–	–	–	–	0,06	**PHS 05B-1A24**
			B	–	8	19	35	14	2,80	0,15	**PHS 05B-1B24**
	25	63,83	A	8	–	–	–	–	–	0,06	**PHS 05B-1A25**
			B	–	8	19	35	14	2,80	0,15	**PHS 05B-1B25**
	26	66,37	A	10	–	–	–	–	–	0,07	**PHS 05B-1A26**
			B	–	10	23	40	16	2,80	0,17	**PHS 05B-1B26**
	27	68,91	A	10	–	–	–	–	–	0,07	**PHS 05B-1A27**
			B	–	10	23	40	16	2,80	0,19	**PHS 05B-1B27**
	28	71,45	A	10	–	–	–	–	–	0,08	**PHS 05B-1A28**
			B	–	10	23	40	16	2,80	0,20	**PHS 05B-1B28**
	29	73,99	A	10	–	–	–	–	–	0,08	**PHS 05B-1A29**
			B	–	10	23	40	16	2,80	0,21	**PHS 05B-1B29**
8	30	76,53	A	10	–	–	–	–	–	0,09	**PHS 05B-1A30**
			B	–	10	23	40	16	2,80	0,22	**PHS 05B-1B30**
	31	79,08	A	10	–	–	–	–	–	0,10	**PHS 05B-1A31**
			B	–	10	23	40	16	2,80	0,23	**PHS 05B-1B31**
	32	81,61	A	10	–	–	–	–	–	0,11	**PHS 05B-1A32**
			B	–	10	23	40	16	2,80	0,23	**PHS 05B-1B32**
	33	84,16	A	10	–	–	–	–	–	0,12	**PHS 05B-1A33**
			B	–	10	23	40	16	2,80	0,24	**PHS 05B-1B33**
	34	86,70	A	10	–	–	–	–	–	0,12	**PHS 05B-1A34**
			B	–	10	23	40	16	2,80	0,25	**PHS 05B-1B34**
	35	89,24	A	10	–	–	–	–	–	0,12	**PHS 05B-1A35**
			B	–	10	23	40	16	2,80	0,25	**PHS 05B-1B35**
	36	91,79	A	10	–	–	–	–	–	0,13	**PHS 05B-1A36**
			B	–	10	23	40	16	2,80	0,26	**PHS 05B-1B36**
	37	94,33	A	10	–	–	–	–	–	0,14	**PHS 05B-1A37**
			B	–	10	23	40	16	2,80	0,26	**PHS 05B-1B37**
	38	96,88	A	10	–	–	–	–	–	0,15	**PHS 05B-1A38**
			B	–	10	23	40	16	2,80	0,27	**PHS 05B-1B38**
	39	99,42	A	10	–	–	–	–	–	0,16	**PHS 05B-1A39**
			B	–	10	23	40	16	2,80	0,28	**PHS 05B-1B39**
	40	101,97	A	10	–	–	–	–	–	0,16	**PHS 05B-1A40**
			B	–	10	23	40	16	2,80	0,28	**PHS 05B-1B40**
	41	104,51	A	12	–	–	–	–	–	0,17	**PHS 05B-1A41**
			B	–	10	23	60	20	2,80	0,29	**PHS 05B-1B41**
	42	107,05	A	12	–	–	–	–	–	0,18	**PHS 05B-1A42**
			B	–	10	23	60	20	2,80	0,30	**PHS 05B-1B42**
	43	109,60	A	12	–	–	–	–	–	0,19	**PHS 05B-1A43**
			B	–	10	23	60	20	2,80	0,30	**PHS 05B-1B43**
	44	112,14	A	12	–	–	–	–	–	0,20	**PHS 05B-1A44**
			B	–	10	23	60	20	2,80	0,31	**PHS 05B-1B44**
	45	114,69	A	12	–	–	–	–	–	0,21	**PHS 05B-1A45**
			B	–	12	40	60	20	2,80	0,31	**PHS 05B-1B45**
	46	117,23	A	12	–	–	–	–	–	0,21	**PHS 05B-1A46**
			B	–	12	40	60	20	2,80	0,32	**PHS 05B-1B46**
	47	119,77	A	12	–	–	–	–	–	0,32	**PHS 05B-1A47**
			B	–	12	40	60	20	2,80	0,33	**PHS 05B-1B47**
	48	122,32	A	12	–	–	–	–	–	0,34	**PHS 05B-1A48**
			B	–	12	40	60	20	2,80	0,33	**PHS 05B-1B48**
	54	137,59	A	14	–	–	–	–	–	0,67	**PHS 05B-1A54**
			B	–	12	40	80	20	2,80	0,37	**PHS 05B-1B54**
	57	145,22	A	14	–	–	–	–	–	1,47	**PHS 05B-1A57**
			B	–	14	55	80	20	2,80	0,39	**PHS 05B-1B57**
	60	152,85	A	14	–	–	–	–	–	1,53	**PHS 05B-1A60**
			B	–	14	55	80	34	2,80	0,41	**PHS 05B-1B60**

Los agujeros máximos pueden incorporar chavetas estándar. Existen agujeros más grandes para chavetas superficiales o cuando no se requiere una chaveta.
Para piñones con dientes templados, añada una "H" antes del número de dientes, p. ej. PHS 08B-1AH8.

SKF
www.becani.com-becani@becani.com- Tlf: 881986561

Piñones métricos, simples, agujero en bruto

ISO 05B-1 · 8 paso en mm | ISO 06B-1 · 9,525 paso en mm

Paso	Número de dientes	Diámetro primitivo PD	Tipo	Dimensiones Agujero Estándar	Agujero Mín.	Agujero Máx.	Cubo H	Cubo L	Grosor de la malla t_1	Peso	Designación
mm	–	mm	–	mm						kg	–
8	64	163,04	A	16	–	–	–	–	–	1,62	**PHS 05B-1A64**
			B	–	14	55	80	34	2,80	0,43	**PHS 05B-1B64**
	70	178,31	A	16	–	–	–	–	–	1,74	**PHS 05B-1A70**
			B	–	14	55	80	34	2,80	0,47	**PHS 05B-1B70**
	72	183,41	A	20	–	–	–	–	–	1,79	**PHS 05B-1A72**
			B	–	14	55	80	34	2,80	0,48	**PHS 05B-1B72**
	76	193,59	A	20	–	–	–	–	–	1,87	**PHS 05B-1A76**
			B	–	20	55	80	34	2,80	0,51	**PHS 05B-1B76**
	80	203,77	A	20	–	–	–	–	–	1,95	**PHS 05B-1A80**
			B	–	20	55	80	34	2,80	0,53	**PHS 05B-1B80**
	84	213,95	A	20	–	–	–	–	–	2,04	**PHS 05B-1A84**
			B	–	20	55	80	34	2,80	0,56	**PHS 05B-1B84**
	90	229,23	A	20	–	–	–	–	–	2,16	**PHS 05B-1A90**
			B	–	20	55	80	34	2,80	0,60	**PHS 05B-1B90**
	95	241,96	A	20	–	–	–	–	–	2,27	**PHS 05B-1A95**
			B	–	20	55	80	34	2,80	0,63	**PHS 05B-1B95**
	96	244,50	A	20	–	–	–	–	–	2,29	**PHS 05B-1A96**
			B	–	20	55	80	34	2,80	0,63	**PHS 05B-1B96**
	114	290,33	A	20	–	–	–	–	–	2,67	**PHS 05B-1A114**
			B	–	20	55	88	39	2,80	0,75	**PHS 05B-1B114**
9,525	8	24,89	A	6	–	–	–	–	–	0,02	**PHS 06B-1A8**
			B	–	6	6	15+20		5,31	0,03	**PHS 06B-1B8**
	9	27,85	A	8	–	–	–	–	–	0,02	**PHS 06B-1A9**
			B	–	8	8	18+20		5,31	0,04	**PHS 06B-1B9**
	10	30,82	A	8	–	–	–	–	–	0,02	**PHS 06B-1A10**
			B	–	8	8	20	20	5,31	0,06	**PHS 06B-1B10**
	11	33,80	A	8	–	–	–	–	–	0,03	**PHS 06B-1A11**
			B	–	8	8	22	25	5,31	0,08	**PHS 06B-1B11**
	12	36,80	A	8	–	–	–	–	–	0,04	**PHS 06B-1A12**
			B	–	8	10	25	25	5,31	0,10	**PHS 06B-1B12**
	13	39,79	A	8	–	–	–	–	–	0,05	**PHS 06B-1A13**
			B	–	10	12	28	25	5,31	0,12	**PHS 06B-1B13**
	14	42,80	A	8	–	–	–	–	–	0,05	**PHS 06B-1A14**
			B	–	10	15	31	25	5,31	0,15	**PHS 06B-1B14**
	15	45,81	A	8	–	–	–	–	–	0,06	**PHS 06B-1A15**
			B	–	10	18	34	25	5,31	0,19	**PHS 06B-1B15**
	16	48,82	A	10	–	–	–	–	–	0,07	**PHS 06B-1A16**
			B	–	10	20	37	28	5,31	0,24	**PHS 06B-1B16**
	17	51,83	A	10	–	–	–	–	–	0,07	**PHS 06B-1A17**
			B	–	10	23	40	28	5,31	0,29	**PHS 06B-1B17**
	18	54,85	A	10	–	–	–	–	–	0,08	**PHS 06B-1A18**
			B	–	10	26	43	28	5,31	0,33	**PHS 06B-1B18**
	19	57,87	A	10	–	–	–	–	–	0,09	**PHS 06B-1A19**
			B	–	10	28	45	28	5,31	0,37	**PHS 06B-1B19**
	20	60,89	A	10	–	–	–	–	–	0,10	**PHS 06B-1A20**
			B	–	10	28	46	28	5,31	0,39	**PHS 06B-1B20**
	21	63,91	A	10	–	–	–	–	–	0,11	**PHS 06B-1A21**
			B	–	12	30	48	28	5,31	0,42	**PHS 06B-1B21**
	22	66,93	A	10	–	–	–	–	–	0,13	**PHS 06B-1A22**
			B	–	12	35	50	28	5,31	0,46	**PHS 06B-1B22**
	23	69,95	A	10	–	–	–	–	–	0,14	**PHS 06B-1A23**
			B	–	12	35	52	28	5,31	0,50	**PHS 06B-1B23**
	24	72,97	A	10	–	–	–	–	–	0,15	**PHS 06B-1A24**
			B	–	12	35	54	28	5,31	0,54	**PHS 06B-1B24**
	25	76,00	A	10	–	–	–	–	–	0,17	**PHS 06B-1A25**
			B	–	12	40	57	28	5,31	0,60	**PHS 06B-1B25**
	26	79,02	A	10	–	–	–	–	–	0,18	**PHS 06B-1A26**
			B	–	12	40	60	28	5,31	0,67	**PHS 06B-1B26**
	27	82,05	A	10	–	–	–	–	–	0,19	**PHS 06B-1A27**
			B	–	12	40	60	28	5,31	0,68	**PHS 06B-1B27**

Paso	Número de dientes	Diámetro primitivo PD	Tipo	Dimensiones Agujero Estándar	Agujero Mín.	Agujero Máx.	Cubo H	Cubo L	Grosor de la malla t_1	Peso	Designación
mm	–	mm	–	mm						kg	–
9,525	28	85,07	A	10	–	–	–	–	–	0,21	**PHS 06B-1A28**
			B	–	12	40	60	28	5,31	0,70	**PHS 06B-1B28**
	29	88,09	A	10	–	–	–	–	–	0,23	**PHS 06B-1A29**
			B	–	12	40	60	28	5,31	0,72	**PHS 06B-1B29**
	30	91,12	A	10	–	–	–	–	–	0,25	**PHS 06B-1A30**
			B	–	12	40	60	28	5,31	0,77	**PHS 06B-1B30**
	31	94,15	A	12	–	–	–	–	–	0,26	**PHS 06B-1A31**
			B	–	14	43	65	30	5,31	0,88	**PHS 06B-1B31**
	32	97,17	A	12	–	–	–	–	–	0,28	**PHS 06B-1A32**
			B	–	14	43	65	30	5,31	0,90	**PHS 06B-1B32**
	33	100,20	A	12	–	–	–	–	–	0,30	**PHS 06B-1A33**
			B	–	14	43	65	30	5,31	0,91	**PHS 06B-1B33**
	34	103,23	A	12	–	–	–	–	–	0,32	**PHS 06B-1A34**
			B	–	14	43	65	30	5,31	0,94	**PHS 06B-1B34**
	35	106,26	A	12	–	–	–	–	–	0,34	**PHS 06B-1A35**
			B	–	14	43	65	30	5,31	0,95	**PHS 06B-1B35**
	36	109,29	A	12	–	–	–	–	–	0,35	**PHS 06B-1A36**
			B	–	14	48	70	30	5,31	1,07	**PHS 06B-1B36**
	37	112,32	A	12	–	–	–	–	–	0,38	**PHS 06B-1A37**
			B	–	14	48	70	30	5,31	1,09	**PHS 06B-1B37**
	38	115,35	A	12	–	–	–	–	–	0,39	**PHS 06B-1A38**
			B	–	14	48	70	30	5,31	1,10	**PHS 06B-1B38**
	39	118,37	A	12	–	–	–	–	–	0,42	**PHS 06B-1A39**
			B	–	14	48	70	30	5,31	1,12	**PHS 06B-1B39**
	40	121,40	A	12	–	–	–	–	–	0,44	**PHS 06B-1A40**
			B	–	14	48	70	30	5,31	1,16	**PHS 06B-1B40**
	41	124,43	A	16	–	–	–	–	–	0,46	**PHS 06B-1A41**
			B	–	14	48	78	32	5,31	1,28	**PHS 06B-1B41**
	42	127,46	A	16	–	–	–	–	–	0,48	**PHS 06B-1A42**
			B	–	14	48	78	32	5,31	1,36	**PHS 06B-1B42**
	43	130,49	A	16	–	–	–	–	–	0,51	**PHS 06B-1A43**
			B	–	14	48	78	32	5,31	1,44	**PHS 06B-1B43**
	44	133,52	A	16	–	–	–	–	–	0,54	**PHS 06B-1A44**
			B	–	14	48	78	32	5,31	1,52	**PHS 06B-1B44**
	45	136,55	A	16	–	–	–	–	–	0,56	**PHS 06B-1A45**
			B	–	14	40	78	32	5,31	1,40	**PHS 06B-1B45**
	46	139,58	A	16	–	–	–	–	–	0,59	**PHS 06B-1A46**
			B	–	14	48	78	32	5,31	1,68	**PHS 06B-1B46**
	47	142,61	A	16	–	–	–	–	–	0,61	**PHS 06B-1A47**
			B	–	14	48	78	32	5,31	1,76	**PHS 06B-1B47**
	48	145,64	A	16	–	–	–	–	–	0,63	**PHS 06B-1A48**
			B	–	14	48	78	32	5,31	1,84	**PHS 06B-1B48**
	50	151,69	A	16	–	–	–	–	–	0,65	**PHS 06B-1A50**
			B	–	14	48	78	32	5,31	2,06	**PHS 06B-1B50**
	54	163,82	A	16	–	–	–	–	–	0,68	**PHS 06B-1A54**
			B	–	14	48	78	32	5,31	2,32	**PHS 06B-1B54**
	57	172,91	A	16	–	–	–	–	–	1,71	**PHS 06B-1A57**
			B	–	14	40	78	32	5,31	1,70	**PHS 06B-1B57**
	60	182,00	A	16	–	–	–	–	–	0,91	**PHS 06B-1A60**
			B	–	14	48	78	32	5,31	2,80	**PHS 06B-1B60**
	64	194,12	A	20	–	–	–	–	–	0,97	**PHS 06B-1A64**
			B	–	14	48	78	32	5,31	3,12	**PHS 06B-1B64**
	65	197,15	A	20	–	–	–	–	–	1,01	**PHS 06B-1A65**
			B	–	14	48	78	32	5,31	3,31	**PHS 06B-1B65**
	70	212,30	A	20	–	–	–	–	–	1,06	**PHS 06B-1A70**
			B	–	14	48	78	32	5,31	3,60	**PHS 06B-1B70**
	72	218,37	A	20	–	–	–	–	–	1,09	**PHS 06B-1A72**
			B	–	14	48	78	32	5,31	3,76	**PHS 06B-1B72**
	76	230,49	A	20	–	–	–	–	–	1,64	**PHS 06B-1A76**
			B	–	14	48	78	32	5,31	2,79	**PHS 06B-1B76**

Los agujeros máximos pueden incorporar chavetas estándar. Existen agujeros más grandes para chavetas superficiales o cuando no se requiere una chaveta.
Para piñones con dientes templados, añada una "H" antes del número de dientes, p. ej. PHS 08B-1AH8.

www.becani.com-becani@becani.com- Tlf: 881986561

Piñones métricos, simples, agujero en bruto

ISO 06B-1 · 9,525 paso en mm | ISO 08B-1 · 12,70 paso en mm

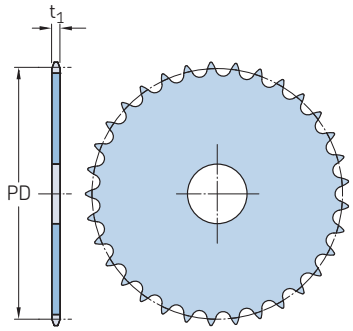

Tipo A

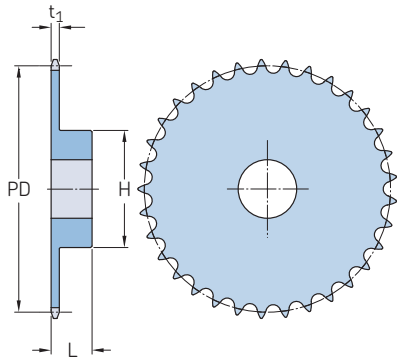

Tipo B

Paso	Número de dientes	Diámetro primitivo PD	Tipo	Dimensiones Agujero Estándar	Agujero Mín.	Agujero Máx.	Cubo H	Cubo L	Grosor de la malla t_1	Peso	Designación
mm	–	mm	–	mm						kg	–
9,525	80	242,61	A	20	–	–	–	–	–	1,53	**PHS 06B-1A80**
			B	–	14	52	78	32	5,31	4,40	**PHS 06B-1B80**
	84	254,74	A	20	–	–	–	–	–	1,60	**PHS 06B-1A84**
			B	–	14	52	80	32	5,31	4,72	**PHS 06B-1B84**
	85	257,77	A	20	–	–	–	–	–	1,66	**PHS 06B-1A85**
			B	–	14	52	80	32	5,31	4,93	**PHS 06B-1B85**
	90	272,93	A	20	–	–	–	–	–	1,72	**PHS 06B-1A90**
			B	–	14	55	80	32	5,31	5,20	**PHS 06B-1B90**
	92	278,99	A	20	–	–	–	–	–	2,16	**PHS 06B-1A92**
			B	–	14	55	80	32	5,31	5,45	**PHS 06B-1B92**
	95	288,08	A	20	–	–	–	–	–	2,60	**PHS 06B-1A95**
			B	–	14	55	80	32	5,31	3,95	**PHS 06B-1B95**
	96	291,11	A	20	–	–	–	–	–	2,20	**PHS 06B-1A96**
			B	–	14	55	80	32	5,31	5,68	**PHS 06B-1B96**
	114	345,68	A	20	–	–	–	–	–	3,13	**PHS 06B-1A114**
			B	–	14	55	80	32	5,31	7,12	**PHS 06B-1B114**
12,70	8	33,18	A	8	–	–	–	–	–	0,03	**PHS 08B-1A8**
			B	–	10	10	20	25	7,37	0,06	**PHS 08B-1B8**
	9	37,13	A	8	–	–	–	–	–	0,04	**PHS 08B-1A9**
			B	–	10	10	24	25	7,37	0,09	**PHS 08B-1B9**
	10	41,10	A	8	–	–	–	–	–	0,06	**PHS 08B-1A10**
			B	–	10	11	26	25	7,37	0,12	**PHS 08B-1B10**
	11	45,07	A	10	–	–	–	–	–	0,07	**PHS 08B-1A11**
			B	–	10	13	29	25	7,37	0,15	**PHS 08B-1B11**
	12	49,07	A	10	–	–	–	–	–	0,09	**PHS 08B-1A12**
			B	–	10	17	33	28	7,37	0,21	**PHS 08B-1B12**
	13	53,06	A	10	–	–	–	–	–	0,10	**PHS 08B-1A13**
			B	–	10	20	37	28	7,37	0,27	**PHS 08B-1B13**
	14	57,07	A	10	–	–	–	–	–	0,12	**PHS 08B-1A14**
			B	–	10	24	41	28	7,37	0,33	**PHS 08B-1B14**
	15	61,09	A	10	–	–	–	–	–	0,13	**PHS 08B-1A15**
			B	–	10	28	45	28	7,37	0,39	**PHS 08B-1B15**
	16	65,10	A	10	–	–	–	–	–	0,16	**PHS 08B-1A16**
			B	–	12	30	50	28	7,37	0,46	**PHS 08B-1B16**
	17	69,11	A	10	–	–	–	–	–	0,18	**PHS 08B-1A17**
			B	–	12	30	52	28	7,37	0,51	**PHS 08B-1B17**
	18	73,14	A	10	–	–	–	–	–	0,20	**PHS 08B-1A18**
			B	–	12	35	56	28	7,37	0,59	**PHS 08B-1B18**
	19	77,16	A	10	–	–	–	–	–	0,23	**PHS 08B-1A19**
			B	–	12	40	60	28	7,37	0,67	**PHS 08B-1B19**
	20	81,19	A	10	–	–	–	–	–	0,25	**PHS 08B-1A20**
			B	–	12	40	64	28	7,37	0,77	**PHS 08B-1B20**
	21	85,22	A	12	–	–	–	–	–	0,26	**PHS 08B-1A21**
			B	–	12	40	68	28	7,37	0,85	**PHS 08B-1B21**

Paso	Número de dientes	Diámetro primitivo PD	Tipo	Dimensiones Agujero Estándar	Agujero Mín.	Agujero Máx.	Cubo H	Cubo L	Grosor de la malla t_1	Peso	Designación
mm	–	mm	–	mm						kg	–
12,70	22	89,24	A	12	–	–	–	–	–	0,30	**PHS 08B-1A22**
			B	–	12	40	70	28	7,37	0,92	**PHS 08B-1B22**
	23	93,27	A	12	–	–	–	–	–	0,34	**PHS 08B-1A23**
			B	–	14	40	70	28	7,37	0,95	**PHS 08B-1B23**
	24	97,29	A	12	–	–	–	–	–	0,37	**PHS 08B-1A24**
			B	–	14	40	70	28	7,37	0,98	**PHS 08B-1B24**
	25	101,33	A	12	–	–	–	–	–	0,41	**PHS 08B-1A25**
			B	–	14	40	70	28	7,37	1,01	**PHS 08B-1B25**
	26	105,36	A	16	–	–	–	–	–	0,44	**PHS 08B-1A26**
			B	–	16	46	70	30	7,37	1,09	**PHS 08B-1B26**
	27	109,40	A	16	–	–	–	–	–	0,48	**PHS 08B-1A27**
			B	–	16	46	70	30	7,37	1,13	**PHS 08B-1B27**
	28	113,42	A	16	–	–	–	–	–	0,51	**PHS 08B-1A28**
			B	–	16	46	70	30	7,37	1,17	**PHS 08B-1B28**
	29	117,46	A	16	–	–	–	–	–	0,55	**PHS 08B-1A29**
			B	–	16	46	80	30	7,37	1,41	**PHS 08B-1B29**
	30	121,50	A	16	–	–	–	–	–	0,59	**PHS 08B-1A30**
			B	–	16	46	80	30	7,37	1,46	**PHS 08B-1B30**
	31	125,54	A	16	–	–	–	–	–	0,63	**PHS 08B-1A31**
			B	–	16	46	90	30	7,37	1,75	**PHS 08B-1B31**
	32	129,56	A	16	–	–	–	–	–	0,68	**PHS 08B-1A32**
			B	–	16	46	90	30	7,37	1,79	**PHS 08B-1B32**
	33	133,60	A	16	–	–	–	–	–	0,72	**PHS 08B-1A33**
			B	–	16	46	90	30	7,37	1,83	**PHS 08B-1B33**
	34	137,64	A	16	–	–	–	–	–	0,78	**PHS 08B-1A34**
			B	–	16	46	90	30	7,37	1,87	**PHS 08B-1B34**
	35	141,68	A	16	–	–	–	–	–	0,81	**PHS 08B-1A35**
			B	–	16	46	90	30	7,37	1,94	**PHS 08B-1B35**
	36	145,72	A	16	–	–	–	–	–	0,87	**PHS 08B-1A36**
			B	–	16	50	90	35	7,37	2,21	**PHS 08B-1B36**
	37	149,76	A	16	–	–	–	–	–	0,92	**PHS 08B-1A37**
			B	–	16	50	90	35	7,37	2,24	**PHS 08B-1B37**
	38	153,80	A	16	–	–	–	–	–	0,97	**PHS 08B-1A38**
			B	–	16	50	90	35	7,37	2,33	**PHS 08B-1B38**
	39	157,83	A	16	–	–	–	–	–	1,02	**PHS 08B-1A39**
			B	–	16	50	90	35	7,37	2,30	**PHS 08B-1B39**
	40	161,87	A	16	–	–	–	–	–	1,08	**PHS 08B-1A40**
			B	–	16	50	90	35	7,37	2,44	**PHS 08B-1B40**
	41	165,91	A	20	–	–	–	–	–	1,10	**PHS 08B-1A41**
			B	–	16	50	90	40	7,37	2,41	**PHS 08B-1B41**
	42	169,95	A	20	–	–	–	–	–	1,00	**PHS 08B-1A42**
			B	–	16	60	90	40	7,37	2,38	**PHS 08B-1B42**
	43	173,99	A	20	–	–	–	–	–	1,24	**PHS 08B-1A43**
			B	–	16	50	90	40	7,37	2,35	**PHS 08B-1B43**

Los agujeros máximos pueden incorporar chavetas estándar. Existen agujeros más grandes para chavetas superficiales o cuando no se requiere una chaveta.
Para piñones con dientes templados, añada una "H" antes del número de dientes, p. ej. PHS 08B-1AH8.

SKF
www.becani.com-becani@becani.com- Tlf: 881986561

Piñones métricos, simples, agujero en bruto

ISO 08B-1 · 12,70 paso en mm | ISO 10B-1 · 15,88 paso en mm

Paso	Número de dientes	Diámetro primitivo PD	Tipo	Dimensiones Agujero Estándar	Agujero Mín.	Agujero Máx.	Cubo H	Cubo L	Grosor de la malla t_1	Peso	Designación
mm	–	mm	–	mm						kg	–
12,70	44	178,03	A	20	–	–	–	–	–	1,28	**PHS 08B-1A44**
			B	–	16	50	90	40	7,37	2,32	**PHS 08B-1B44**
	45	182,07	A	20	–	–	–	–	–	1,00	**PHS 08B-1A45**
			B	–	16	50	90	40	7,37	2,30	**PHS 08B-1B45**
	46	186,10	A	20	–	–	–	–	–	1,43	**PHS 08B-1A46**
			B	–	16	50	90	40	7,37	2,45	**PHS 08B-1B46**
	47	190,14	A	20	–	–	–	–	–	1,50	**PHS 08B-1A47**
			B	–	16	50	90	40	7,37	2,60	**PHS 08B-1B47**
	48	194,18	A	20	–	–	–	–	–	1,57	**PHS 08B-1A48**
			B	–	16	64	90	40	7,37	2,85	**PHS 08B-1B48**
	50	208,30	A	20	–	–	–	–	–	1,81	**PHS 08B-1A50**
			B	–	16	64	90	40	7,37	2,92	**PHS 08B-1B50**
	54	218,43	A	20	–	–	–	–	–	2,00	**PHS 08B-1A54**
			B	–	16	64	90	40	7,37	3,00	**PHS 08B-1B54**
	57	230,54	A	20	–	–	–	–	–	2,22	**PHS 08B-1A57**
			B	–	16	50	90	40	7,37	3,13	**PHS 08B-1B57**
	60	242,66	A	20	–	–	–	–	–	2,50	**PHS 08B-1A60**
			B	–	16	64	90	40	7,37	3,30	**PHS 08B-1B60**
	64	258,82	A	25	–	–	–	–	–	2,87	**PHS 08B-1A64**
			B	–	16	64	90	40	7,37	3,60	**PHS 08B-1B64**
	70	283,07	A	25	–	–	–	–	–	3,43	**PHS 08B-1A70**
			B	–	16	64	90	40	7,37	3,80	**PHS 08B-1B70**
	72	291,16	A	25	–	–	–	–	–	3,62	**PHS 08B-1A72**
			B	–	16	64	90	40	7,37	4,00	**PHS 08B-1B72**
	76	307,33	A	25	–	–	–	–	–	3,99	**PHS 08B-1A76**
			B	–	16	50	90	40	7,37	4,12	**PHS 08B-1B76**
	80	323,48	A	25	–	–	–	–	–	4,46	**PHS 08B-1A80**
			B	–	16	64	90	40	7,37	5,00	**PHS 08B-1B80**
	84	339,65	A	25	–	–	–	–	–	4,93	**PHS 08B-1A84**
			B	–	16	64	90	40	7,37	6,12	**PHS 08B-1B84**
	85	343,69	A	25	–	–	–	–	–	5,05	**PHS 08B-1A85**
			B	–	16	64	90	40	7,37	6,32	**PHS 08B-1B85**
	92	371,99	A	25	–	–	–	–	–	5,88	**PHS 08B-1A92**
			B	–	16	64	90	40	7,37	6,92	**PHS 08B-1B92**
	95	384,11	A	25	–	–	–	–	–	6,23	**PHS 08B-1A95**
			B	–	16	55	90	40	7,37	7,38	**PHS 08B-1B95**
	96	388,15	A	25	–	–	–	–	–	6,35	**PHS 08B-1A96**
			B	–	16	64	90	40	7,37	8,00	**PHS 08B-1B96**
	114	460,90	A	25	–	–	–	–	–	8,47	**PHS 08B-1A114**
			B	–	16	64	90	40	7,37	9,50	**PHS 08B-1B114**
15,88	8	41,48	A	10	–	–	–	–	–	0,07	**PHS 10B-1A8**
			B	–	10	11	25	25	9,17	0,12	**PHS 10B-1B8**
	9	46,42	A	10	–	–	–	–	–	0,10	**PHS 10B-1A9**
			B	–	10	15	30	25	9,17	0,17	**PHS 10B-1B9**
	10	51,37	A	10	–	–	–	–	–	0,12	**PHS 10B-1A10**
			B	–	10	18	35	25	9,17	0,23	**PHS 10B-1B10**
	11	56,34	A	10	–	–	–	–	–	0,15	**PHS 10B-1A11**
			B	–	12	21	37	30	9,17	0,30	**PHS 10B-1B11**
	12	61,34	A	10	–	–	–	–	–	0,18	**PHS 10B-1A12**
			B	–	12	25	42	30	9,17	0,38	**PHS 10B-1B12**
	13	66,32	A	10	–	–	–	–	–	0,21	**PHS 10B-1A13**
			B	–	12	28	47	30	9,17	0,47	**PHS 10B-1B13**
	14	71,34	A	10	–	–	–	–	–	0,24	**PHS 10B-1A14**
			B	–	12	32	52	30	9,17	0,57	**PHS 10B-1B14**
	15	76,36	A	10	–	–	–	–	–	0,28	**PHS 10B-1A15**
			B	–	12	35	57	30	9,17	0,69	**PHS 10B-1B15**
	16	81,37	A	12	–	–	–	–	–	0,31	**PHS 10B-1A16**
			B	–	12	40	60	30	9,17	0,77	**PHS 10B-1B16**
	17	86,39	A	12	–	–	–	–	–	0,36	**PHS 10B-1A17**
			B	–	12	40	60	30	9,17	0,82	**PHS 10B-1B17**
15,88	18	91,42	A	12	–	–	–	–	–	0,41	**PHS 10B-1A18**
			B	–	14	50	70	30	9,17	1,02	**PHS 10B-1B18**
	19	96,45	A	12	–	–	–	–	–	0,46	**PHS 10B-1A19**
			B	–	14	50	70	30	9,17	1,06	**PHS 10B-1B19**
	20	101,49	A	12	–	–	–	–	–	0,52	**PHS 10B-1A20**
			B	–	14	50	75	30	9,17	1,22	**PHS 10B-1B20**
	21	106,52	A	12	–	–	–	–	–	0,57	**PHS 10B-1A21**
			B	–	16	50	75	30	9,17	1,26	**PHS 10B-1B21**
	22	111,55	A	12	–	–	–	–	–	0,62	**PHS 10B-1A22**
			B	–	16	50	80	30	9,17	1,42	**PHS 10B-1B22**
	23	116,58	A	12	–	–	–	–	–	0,67	**PHS 10B-1A23**
			B	–	16	50	80	30	9,17	1,47	**PHS 10B-1B23**
	24	121,62	A	12	–	–	–	–	–	0,74	**PHS 10B-1A24**
			B	–	16	50	80	30	9,17	1,55	**PHS 10B-1B24**
	25	126,66	A	12	–	–	–	–	–	0,81	**PHS 10B-1A25**
			B	–	16	50	80	30	9,17	1,62	**PHS 10B-1B25**
	26	131,70	A	16	–	–	–	–	–	0,88	**PHS 10B-1A26**
			B	–	20	55	85	35	9,17	2,00	**PHS 10B-1B26**
	27	136,75	A	16	–	–	–	–	–	0,96	**PHS 10B-1A27**
			B	–	20	55	85	35	9,17	2,05	**PHS 10B-1B27**
	28	141,78	A	16	–	–	–	–	–	1,02	**PHS 10B-1A28**
			B	–	20	55	90	35	9,17	2,27	**PHS 10B-1B28**
	29	146,83	A	16	–	–	–	–	–	1,09	**PHS 10B-1A29**
			B	–	20	55	90	35	9,17	2,35	**PHS 10B-1B29**
	30	151,87	A	16	–	–	–	–	–	1,20	**PHS 10B-1A30**
			B	–	20	58	90	35	9,17	2,42	**PHS 10B-1B30**
	31	156,92	A	16	–	–	–	–	–	1,28	**PHS 10B-1A31**
			B	–	20	58	95	35	9,17	2,66	**PHS 10B-1B31**
	32	161,95	A	16	–	–	–	–	–	1,38	**PHS 10B-1A32**
			B	–	20	58	95	35	9,17	2,74	**PHS 10B-1B32**
	33	167,00	A	16	–	–	–	–	–	1,46	**PHS 10B-1A33**
			B	–	20	58	95	35	9,17	2,80	**PHS 10B-1B33**
	34	172,05	A	16	–	–	–	–	–	1,55	**PHS 10B-1A34**
			B	–	20	58	95	35	9,17	2,90	**PHS 10B-1B34**
	35	177,10	A	16	–	–	–	–	–	1,63	**PHS 10B-1A35**
			B	–	20	58	95	35	9,17	3,03	**PHS 10B-1B35**
	36	182,15	A	20	–	–	–	–	–	2,00	**PHS 10B-1A36**
			B	–	20	63	10	35	9,17	3,27	**PHS 10B-1B36**
	37	187,20	A	20	–	–	–	–	–	1,85	**PHS 10B-1A37**
			B	–	20	63	10	35	9,17	3,39	**PHS 10B-1B37**
	38	192,24	A	20	–	–	–	–	–	1,93	**PHS 10B-1A38**
			B	–	20	63	10	35	9,17	3,49	**PHS 10B-1B38**
	39	197,29	A	20	–	–	–	–	–	2,05	**PHS 10B-1A39**
			B	–	20	63	10	35	9,17	3,58	**PHS 10B-1B39**
	40	202,34	A	20	–	–	–	–	–	2,15	**PHS 10B-1A40**
			B	–	20	63	10	35	9,17	3,69	**PHS 10B-1B40**
	41	207,39	A	20	–	–	–	–	–	2,25	**PHS 10B-1A41**
			B	–	20	57	10	40	9,17	3,78	**PHS 10B-1B41**
	42	212,44	A	20	–	–	–	–	–	2,38	**PHS 10B-1A42**
			B	–	20	57	10	40	9,17	3,87	**PHS 10B-1B42**
	43	217,49	A	20	–	–	–	–	–	2,49	**PHS 10B-1A43**
			B	–	20	57	10	40	9,17	3,96	**PHS 10B-1B43**
	44	222,53	A	20	–	–	–	–	–	2,61	**PHS 10B-1A44**
			B	–	20	57	10	40	9,17	4,05	**PHS 10B-1B44**
	45	227,58	A	20	–	–	–	–	–	2,74	**PHS 10B-1A45**
			B	–	20	55	10	40	9,17	4,18	**PHS 10B-1B45**
	46	232,63	A	20	–	–	–	–	–	2,87	**PHS 10B-1A46**
			B	–	20	64	10	40	9,17	4,34	**PHS 10B-1B46**
	47	237,68	A	20	–	–	–	–	–	2,99	**PHS 10B-1A47**
			B	–	20	64	10	40	9,17	4,50	**PHS 10B-1B47**

Los agujeros máximos pueden incorporar chavetas estándar. Existen agujeros más grandes para chavetas superficiales o cuando no se requiere una chaveta.
Para piñones con dientes templados, añada una "H" antes del número de dientes, p. ej. PHS 08B-1AH8.

www.becani.com-becani@becani.com- Tlf: 881986561

Piñones métricos, simples, agujero en bruto

ISO 10B-1 · 15,88 paso en mm | ISO 12B-1 · 19,05 paso en mm

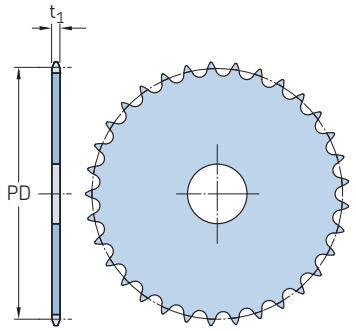

Tipo A

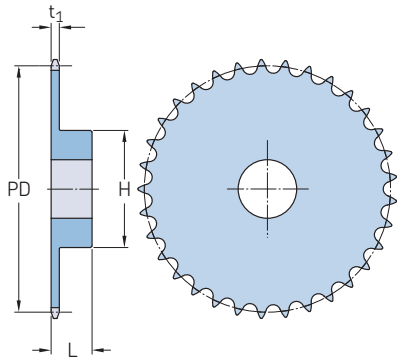

Tipo B

Paso	Número de dientes	Diámetro primitivo PD	Tipo	Dimensiones Agujero Estándar	Agujero Mín.	Agujero Máx.	Cubo H	Cubo L	Grosor de la malla t_1	Peso	Designación
mm	–	mm	–	mm						kg	–
15,88	48	242,73	A	20	–	–	–	–	–	3,13	**PHS 10B-1A48**
			B	–	20	64	10	40	9,17	4,66	**PHS 10B-1B48**
	49	247,78	A	20	–	–	–	–	–	3,28	**PHS 10B-1A49**
			B	–	20	64	10	40	9,17	4,82	**PHS 10B-1B49**
	50	252,82	A	20	–	–	–	–	–	3,43	**PHS 10B-1A50**
			B	–	20	64	10	40	9,17	4,98	**PHS 10B-1B50**
	51	257,87	A	20	–	–	–	–	–	3,57	**PHS 10B-1A51**
			B	–	20	64	10	40	9,17	5,14	**PHS 10B-1B51**
	52	262,92	A	20	–	–	–	–	–	3,72	**PHS 10B-1A52**
			B	–	20	64	10	40	9,17	5,30	**PHS 10B-1B52**
	53	267,97	A	20	–	–	–	–	–	3,87	**PHS 10B-1A53**
			B	–	20	64	10	40	9,17	5,46	**PHS 10B-1B53**
	54	273,03	A	20	–	–	–	–	–	4,02	**PHS 10B-1A54**
			B	–	20	64	10	40	9,17	5,62	**PHS 10B-1B54**
	55	278,08	A	20	–	–	–	–	–	4,16	**PHS 10B-1A55**
			B	–	20	64	10	40	9,17	5,78	**PHS 10B-1B55**
	56	283,13	A	25	–	–	–	–	–	4,31	**PHS 10B-1A56**
			B	–	20	64	10	40	9,17	5,94	**PHS 10B-1B56**
	57	288,18	A	25	–	–	–	–	–	4,46	**PHS 10B-1A57**
			B	–	20	55	10	40	9,17	6,00	**PHS 10B-1B57**
	58	293,23	A	25	–	–	–	–	–	4,64	**PHS 10B-1A58**
			B	–	20	64	10	43	9,17	6,44	**PHS 10B-1B58**
	59	298,27	A	25	–	–	–	–	–	4,83	**PHS 10B-1A59**
			B	–	20	64	10	43	9,17	6,88	**PHS 10B-1B59**
	60	303,32	A	25	–	–	–	–	–	5,01	**PHS 10B-1A60**
			B	–	20	64	10	43	9,17	7,32	**PHS 10B-1B60**
	65	328,58	A	25	–	–	–	–	–	5,92	**PHS 10B-1A65**
			B	–	20	64	10	43	9,17	7,48	**PHS 10B-1B65**
	70	353,84	A	25	–	–	–	–	–	6,83	**PHS 10B-1A70**
			B	–	20	64	10	43	9,17	7,76	**PHS 10B-1B70**
	72	363,95	A	25	–	–	–	–	–	7,20	**PHS 10B-1A72**
			B	–	20	64	10	43	9,17	8,20	**PHS 10B-1B72**
	76	384,16	A	25	–	–	–	–	–	7,93	**PHS 10B-1A76**
			B	–	20	60	10	43	9,17	8,68	**PHS 10B-1B76**
	80	404,35	A	25	–	–	–	–	–	8,89	**PHS 10B-1A80**
			B	–	20	70	10	43	9,17	10,20	**PHS 10B-1B80**
	84	424,57	A	30	–	–	–	–	–	9,85	**PHS 10B-1A84**
			B	–	20	70	10	50	9,17	11,72	**PHS 10B-1B84**
	85	429,62	A	30	–	–	–	–	–	10,09	**PHS 10B-1A85**
			B	–	20	70	10	50	9,17	12,12	**PHS 10B-1B85**
	92	464,98	A	30	–	–	–	–	–	11,76	**PHS 10B-1A92**
			B	–	20	70	10	50	9,17	12,91	**PHS 10B-1B92**
	95	480,14	A	30	–	–	–	–	–	12,48	**PHS 10B-1A95**
			B	–	20	60	10	50	9,17	13,24	**PHS 10B-1B95**
15,88	96	485,19	A	30	–	–	–	–	–	12,72	**PHS 10B-1A96**
			B	–	20	70	10	50	9,17	14,00	**PHS 10B-1B96**
	112	566,03	A	30	–	–	–	–	–	16,55	**PHS 10B-1A112**
			B	–	20	70	10	50	9,17	15,55	**PHS 10B-1B112**
	114	576,13	A	30	–	–	–	–	–	17,03	**PHS 10B-1A114**
			B	–	20	70	10	50	9,17	16,25	**PHS 10B-1B114**
	120	606,45	A	30	–	–	–	–	–	18,50	**PHS 10B-1A120**
			B	–	20	70	10	50	9,17	18,25	**PHS 10B-1B120**
19,05	8	49,78	A	12	–	–	–	–	–	0,13	**PHS 12B-1A8**
			B	–	12	16	31	30	11,10	0,22	**PHS 12B-1B8**
	9	55,70	A	12	–	–	–	–	–	0,16	**PHS 12B-1A9**
			B	–	12	20	37	30	11,10	0,31	**PHS 12B-1B9**
	10	61,64	A	12	–	–	–	–	–	0,21	**PHS 12B-1A10**
			B	–	12	23	42	30	11,10	0,39	**PHS 12B-1B10**
	11	67,61	A	14	–	–	–	–	–	0,25	**PHS 12B-1A11**
			B	–	14	28	46	35	11,10	0,54	**PHS 12B-1B11**
	12	73,61	A	14	–	–	–	–	–	0,30	**PHS 12B-1A12**
			B	–	14	32	52	35	11,10	0,68	**PHS 12B-1B12**
	13	79,59	A	14	–	–	–	–	–	0,37	**PHS 12B-1A13**
			B	–	14	36	58	35	11,10	0,84	**PHS 12B-1B13**
	14	85,61	A	14	–	–	–	–	–	0,43	**PHS 12B-1A14**
			B	–	14	40	64	35	11,10	1,01	**PHS 12B-1B14**
	15	91,63	A	14	–	–	–	–	–	0,50	**PHS 12B-1A15**
			B	–	14	44	70	35	11,10	1,19	**PHS 12B-1B15**
	16	97,65	A	14	–	–	–	–	–	0,56	**PHS 12B-1A16**
			B	–	16	48	75	35	11,10	1,36	**PHS 12B-1B16**
	17	103,67	A	14	–	–	–	–	–	0,65	**PHS 12B-1A17**
			B	–	16	55	80	35	11,10	1,56	**PHS 12B-1B17**
	18	109,71	A	14	–	–	–	–	–	0,73	**PHS 12B-1A18**
			B	–	16	55	80	35	11,10	1,73	**PHS 12B-1B18**
	19	115,75	A	14	–	–	–	–	–	0,82	**PHS 12B-1A19**
			B	–	16	55	80	35	11,10	1,73	**PHS 12B-1B19**
	20	121,78	A	14	–	–	–	–	–	0,90	**PHS 12B-1A20**
			B	–	16	55	80	35	11,10	1,83	**PHS 12B-1B20**
	21	127,82	A	16	–	–	–	–	–	0,99	**PHS 12B-1A21**
			B	–	20	55	90	40	11,10	2,37	**PHS 12B-1B21**
	22	133,86	A	16	–	–	–	–	–	1,08	**PHS 12B-1A22**
			B	–	20	55	90	40	11,10	2,48	**PHS 12B-1B22**
	23	139,90	A	16	–	–	–	–	–	1,21	**PHS 12B-1A23**
			B	–	20	55	90	40	11,10	2,58	**PHS 12B-1B23**
	24	145,94	A	16	–	–	–	–	–	1,33	**PHS 12B-1A24**
			B	–	20	55	90	40	11,10	2,70	**PHS 12B-1B24**
	25	152,00	A	16	–	–	–	–	–	1,43	**PHS 12B-1A25**
			B	–	20	55	90	40	11,10	2,81	**PHS 12B-1B25**

Los agujeros máximos pueden incorporar chavetas estándar. Existen agujeros más grandes para chavetas superficiales o cuando no se requiere una chaveta.
Para piñones con dientes templados, añada una "H" antes del número de dientes, p. ej. PHS 08B-1AH8.

SKF
www.becani.com-becani@becani.com- Tlf: 881986561

Piñones métricos, simples, agujero en bruto

ISO 12B-1 · 19,05 paso en mm | ISO 16B-1 · 25,40 paso en mm

Paso	Número de dientes	Diámetro primitivo PD	Tipo	Dimensiones Agujero Estándar	Agujero Mín.	Agujero Máx.	Cubo H	Cubo L	Grosor de la malla t_1	Peso	Designación
mm	–	mm	–	mm						kg	–
19,05	26	158,04	A	16	–	–	–	–	–	1,57	**PHS 12B-1A26**
			B	–	20	58	95	40	11,10	3,11	**PHS 12B-1B26**
	27	164,09	A	16	–	–	–	–	–	1,69	**PHS 12B-1A27**
			B	–	20	58	95	40	11,10	3,24	**PHS 12B-1B27**
	28	170,13	A	16	–	–	–	–	–	1,83	**PHS 12B-1A28**
			B	–	20	58	95	40	11,10	3,37	**PHS 12B-1B28**
	29	176,19	A	16	–	–	–	–	–	1,97	**PHS 12B-1A29**
			B	–	20	60	95	40	11,10	3,49	**PHS 12B-1B29**
	30	182,25	A	16	–	–	–	–	–	2,11	**PHS 12B-1A30**
			B	–	20	60	95	40	11,10	3,66	**PHS 12B-1B30**
	31	188,31	A	20	–	–	–	–	–	2,26	**PHS 12B-1A31**
			B	–	20	64	95	40	11,10	3,96	**PHS 12B-1B31**
	32	194,36	A	20	–	–	–	–	–	2,37	**PHS 12B-1A32**
			B	–	20	64	95	40	11,10	4,14	**PHS 12B-1B32**
	33	200,40	A	20	–	–	–	–	–	2,58	**PHS 12B-1A33**
			B	–	20	64	95	40	11,10	4,28	**PHS 12B-1B33**
	34	206,46	A	20	–	–	–	–	–	2,72	**PHS 12B-1A34**
			B	–	20	64	95	40	11,10	4,45	**PHS 12B-1B34**
	35	212,52	A	20	–	–	–	–	–	2,90	**PHS 12B-1A35**
			B	–	20	64	95	40	11,10	4,62	**PHS 12B-1B35**
	36	218,58	A	20	–	–	–	–	–	3,04	**PHS 12B-1A36**
			B	–	20	70	10	40	11,10	4,79	**PHS 12B-1B36**
	37	224,64	A	20	–	–	–	–	–	3,27	**PHS 12B-1A37**
			B	–	20	70	10	40	11,10	4,97	**PHS 12B-1B37**
	38	230,69	A	20	–	–	–	–	–	3,42	**PHS 12B-1A38**
			B	–	20	70	10	40	11,10	5,15	**PHS 12B-1B38**
	39	236,75	A	20	–	–	–	–	–	3,61	**PHS 12B-1A39**
			B	–	20	70	10	40	11,10	5,34	**PHS 12B-1B39**
	40	242,81	A	20	–	–	–	–	–	3,80	**PHS 12B-1A40**
			B	–	20	70	10	40	11,10	5,54	**PHS 12B-1B40**
	41	248,87	A	25	–	–	–	–	–	3,97	**PHS 12B-1A41**
			B	–	20	70	11	56	11,10	5,78	**PHS 12B-1B41**
	42	254,93	A	25	–	–	–	–	–	4,18	**PHS 12B-1A42**
			B	–	20	70	11	56	11,10	6,02	**PHS 12B-1B42**
	43	260,98	A	25	–	–	–	–	–	4,43	**PHS 12B-1A43**
			B	–	20	70	11	56	11,10	6,26	**PHS 12B-1B43**
	44	267,04	A	25	–	–	–	–	–	4,60	**PHS 12B-1A44**
			B	–	20	70	11	56	11,10	6,50	**PHS 12B-1B44**
	45	273,10	A	25	–	–	–	–	–	4,77	**PHS 12B-1A45**
			B	–	20	60	11	56	11,10	6,30	**PHS 12B-1B45**
	46	279,16	A	25	–	–	–	–	–	5,07	**PHS 12B-1A46**
			B	–	20	70	11	56	11,10	6,98	**PHS 12B-1B46**
	47	285,21	A	25	–	–	–	–	–	5,30	**PHS 12B-1A47**
			B	–	20	70	11	56	11,10	7,22	**PHS 12B-1B47**
	48	291,27	A	25	–	–	–	–	–	5,55	**PHS 12B-1A48**
			B	–	20	70	11	56	11,10	7,46	**PHS 12B-1B48**
	49	297,33	A	25	–	–	–	–	–	5,81	**PHS 12B-1A49**
			B	–	20	70	11	56	11,10	7,70	**PHS 12B-1B49**
	50	303,39	A	25	–	–	–	–	–	6,06	**PHS 12B-1A50**
			B	–	20	70	11	56	11,10	7,94	**PHS 12B-1B50**
	54	327,64	A	25	–	–	–	–	–	7,08	**PHS 12B-1A54**
			B	–	20	70	11	56	11,10	8,90	**PHS 12B-1B54**
	57	345,81	A	25	–	–	–	–	–	7,84	**PHS 12B-1A57**
			B	–	20	60	11	56	11,10	7,75	**PHS 12B-1B57**
	60	363,99	A	25	–	–	–	–	–	8,82	**PHS 12B-1A60**
			B	–	20	70	11	56	11,10	10,34	**PHS 12B-1B60**
	65	394,29	A	25	–	–	–	–	–	10,46	**PHS 12B-1A65**
			B	–	20	70	11	56	11,10	11,64	**PHS 12B-1B65**
	68	412,49	A	30	–	–	–	–	–	11,44	**PHS 12B-1A68**
			B	–	20	70	11	56	11,10	12,20	**PHS 12B-1B68**
19,05	70	424,60	A	30	–	–	–	–	–	12,10	**PHS 12B-1A70**
			B	–	20	70	11	56	11,10	12,74	**PHS 12B-1B70**
	72	436,74	A	30	–	–	–	–	–	12,75	**PHS 12B-1A72**
			B	–	20	80	11	56	11,10	13,22	**PHS 12B-1B72**
	76	460,99	A	30	–	–	–	–	–	14,06	**PHS 12B-1A76**
			B	–	20	60	11	56	11,10	12,50	**PHS 12B-1B76**
	80	485,22	A	30	–	–	–	–	–	15,73	**PHS 12B-1A80**
			B	–	20	80	11	56	11,10	15,14	**PHS 12B-1B80**
	84	509,48	A	30	–	–	–	–	–	17,40	**PHS 12B-1A84**
			B	–	20	80	11	56	11,10	16,10	**PHS 12B-1B84**
	90	545,85	A	30	–	–	–	–	–	19,91	**PHS 12B-1A90**
			B	–	20	80	11	56	11,10	17,23	**PHS 12B-1B90**
	92	557,98	A	30	–	–	–	–	–	20,75	**PHS 12B-1A92**
			B	–	20	80	11	56	11,10	18,19	**PHS 12B-1B92**
	95	576,17	A	30	–	–	–	–	–	22,00	**PHS 12B-1A95**
			B	–	20	92	11	56	11,10	18,74	**PHS 12B-1B95**
	96	582,23	A	30	–	–	–	–	–	22,42	**PHS 12B-1A96**
			B	–	20	92	11	56	11,10	18,98	**PHS 12B-1B96**
	114	691,36	A	30	–	–	–	–	–	29,94	**PHS 12B-1A114**
			B	–	20	92	11	56	11,10	23,30	**PHS 12B-1B114**
25,40	8	66,37	A	12	–	–	–	–	–	0,34	**PHS 16B-1A8**
			B	–	16	22	42	35	16,18	0,50	**PHS 16B-1B8**
	9	74,27	A	12	–	–	–	–	–	0,44	**PHS 16B-1A9**
			B	–	16	28	50	35	16,18	0,68	**PHS 16B-1B9**
	10	82,19	A	12	–	–	–	–	–	0,96	**PHS 16B-1A10**
			B	–	16	34	55	35	16,18	0,87	**PHS 16B-1B10**
	11	90,14	A	16	–	–	–	–	–	0,68	**PHS 16B-1A11**
			B	–	16	38	61	40	16,18	1,18	**PHS 16B-1B11**
	12	98,14	A	16	–	–	–	–	–	0,81	**PHS 16B-1A12**
			B	–	16	44	69	40	16,18	1,48	**PHS 16B-1B12**
	13	106,12	A	16	–	–	–	–	–	1,00	**PHS 16B-1A13**
			B	–	16	48	78	40	16,18	1,82	**PHS 16B-1B13**
	14	114,15	A	16	–	–	–	–	–	1,13	**PHS 16B-1A14**
			B	–	16	53	84	40	16,18	2,14	**PHS 16B-1B14**
	15	122,17	A	16	–	–	–	–	–	1,30	**PHS 16B-1A15**
			B	–	16	58	92	40	16,18	2,52	**PHS 16B-1B15**
	16	130,20	A	20	–	–	–	–	–	1,49	**PHS 16B-1A16**
			B	–	20	64	10	45	16,18	3,19	**PHS 16B-1B16**
	17	138,22	A	20	–	–	–	–	–	1,68	**PHS 16B-1A17**
			B	–	20	70	10	45	16,18	3,41	**PHS 16B-1B17**
	18	146,28	A	20	–	–	–	–	–	1,91	**PHS 16B-1A18**
			B	–	20	70	10	45	16,18	3,62	**PHS 16B-1B18**
	19	154,33	A	20	–	–	–	–	–	2,12	**PHS 16B-1A19**
			B	–	20	70	10	45	16,18	3,86	**PHS 16B-1B19**
	20	162,38	A	20	–	–	–	–	–	2,39	**PHS 16B-1A20**
			B	–	20	70	10	45	16,18	4,10	**PHS 16B-1B20**
	21	170,43	A	20	–	–	–	–	–	2,64	**PHS 16B-1A21**
			B	–	20	70	11	50	16,18	5,09	**PHS 16B-1B21**
	22	178,48	A	20	–	–	–	–	–	2,91	**PHS 16B-1A22**
			B	–	20	70	11	50	16,18	5,35	**PHS 16B-1B22**
	23	186,53	A	20	–	–	–	–	–	3,16	**PHS 16B-1A23**
			B	–	20	70	11	50	16,18	5,66	**PHS 16B-1B23**
	24	194,59	A	20	–	–	–	–	–	3,43	**PHS 16B-1A24**
			B	–	20	70	11	50	16,18	5,94	**PHS 16B-1B24**
	25	202,66	A	20	–	–	–	–	–	3,72	**PHS 16B-1A25**
			B	–	20	70	11	50	16,18	6,25	**PHS 16B-1B25**
	26	210,72	A	20	–	–	–	–	–	4,08	**PHS 16B-1A26**
			B	–	20	76	12	50	16,18	7,07	**PHS 16B-1B26**
	27	218,79	A	20	–	–	–	–	–	4,40	**PHS 16B-1A27**
			B	–	20	76	12	50	16,18	7,39	**PHS 16B-1B27**

Los agujeros máximos pueden incorporar chavetas estándar. Existen agujeros más grandes para chavetas superficiales o cuando no se requiere una chaveta.
Para piñones con dientes templados, añada una "H" antes del número de dientes, p. ej. PHS 08B-1AH8.

www.becani.com-becani@becani.com- Tlf: 881986561

Piñones métricos, simples, agujero en bruto

ISO 16B-1 · 25,40 paso en mm | ISO 20B-1 · 31,75 paso en mm

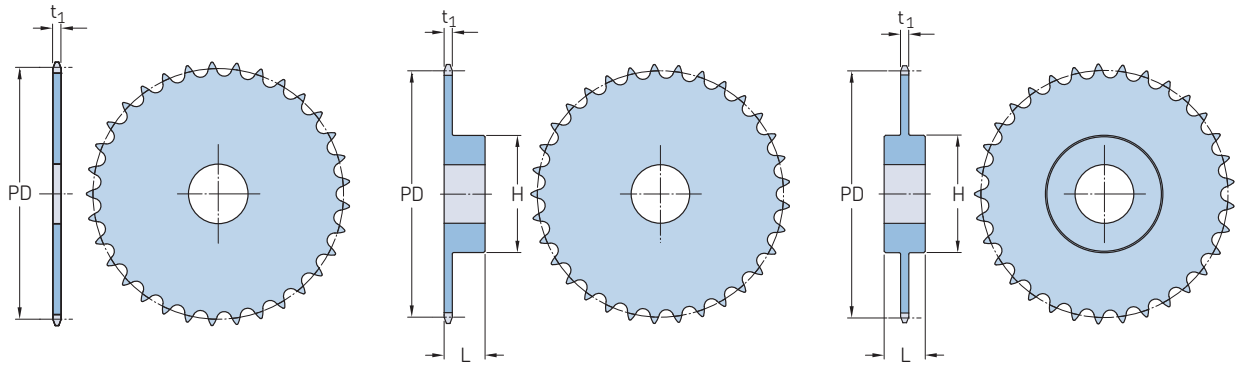

Tipo A | Tipo B | Tipo C

Paso	Número de dientes	Diámetro primitivo PD	Tipo	Dimensiones Agujero Estándar	Agujero Mín.	Agujero Máx.	Cubo H	Cubo L	Grosor de la malla t_1	Peso	Designación
mm	–	mm	–	mm						kg	–
25,40	28	226,85	A	20	–	–	–	–	–	4,79	**PHS 16B-1A28**
			B	–	20	76	12	50	16,18	7,72	**PHS 16B-1B28**
	29	234,92	A	20	–	–	–	–	–	5,14	**PHS 16B-1A29**
			B	–	20	76	12	50	16,18	8,11	**PHS 16B-1B29**
	30	243,00	A	20	–	–	–	–	–	5,53	**PHS 16B-1A30**
			B	–	20	76	12	50	16,18	8,47	**PHS 16B-1B30**
	31	251,08	A	25	–	–	–	–	–	5,89	**PHS 16B-1A31**
			B	–	25	76	12	50	16,18	8,78	**PHS 16B-1B31**
	32	259,13	A	25	–	–	–	–	–	6,33	**PHS 16B-1A32**
			B	–	25	76	12	50	16,18	9,19	**PHS 16B-1B32**
	33	267,21	A	25	–	–	–	–	–	6,70	**PHS 16B-1A33**
			B	–	25	76	12	50	16,18	9,63	**PHS 16B-1B33**
	34	275,28	A	25	–	–	–	–	–	7,00	**PHS 16B-1A34**
			B	–	25	76	12	50	16,18	10,02	**PHS 16B-1B34**
	35	283,36	A	25	–	–	–	–	–	7,60	**PHS 16B-1A35**
			B	–	25	76	12	50	16,18	10,50	**PHS 16B-1B35**
	36	291,44	A	25	–	–	–	–	–	8,08	**PHS 16B-1A36**
			B	–	25	76	12	50	16,18	10,90	**PHS 16B-1B36**
	37	299,51	A	25	–	–	–	–	–	8,50	**PHS 16B-1A37**
			B	–	25	76	12	50	16,18	11,30	**PHS 16B-1B37**
	38	307,59	A	25	–	–	–	–	–	8,98	**PHS 16B-1A38**
			B	–	25	76	12	50	16,18	11,86	**PHS 16B-1B38**
	39	315,67	A	25	–	–	–	–	–	9,34	**PHS 16B-1A39**
			B	–	25	76	12	50	16,18	12,32	**PHS 16B-1B39**
	40	323,75	A	25	–	–	–	–	–	9,94	**PHS 16B-1A40**
			B	–	25	76	12	50	16,18	12,86	**PHS 16B-1B40**
	41	331,82	A	25	–	–	–	–	–	10,50	**PHS 16B-1A41**
			B	–	25	80	12	68	16,18	13,40	**PHS 16B-1B41**
	42	339,90	A	25	–	–	–	–	–	11,02	**PHS 16B-1A42**
			B	–	25	80	12	68	16,18	13,94	**PHS 16B-1B42**
	43	347,98	A	25	–	–	–	–	–	11,64	**PHS 16B-1A43**
			B	–	25	80	12	68	16,18	14,48	**PHS 16B-1B43**
	44	356,06	A	25	–	–	–	–	–	12,08	**PHS 16B-1A44**
			B	–	25	80	12	68	16,18	15,02	**PHS 16B-1B44**
	45	364,13	A	25	–	–	–	–	–	12,60	**PHS 16B-1A45**
			B	–	25	65	12	68	16,18	13,00	**PHS 16B-1B45**
	46	372,21	A	25	–	–	–	–	–	13,20	**PHS 16B-1A46**
			B	–	25	80	12	68	16,18	16,10	**PHS 16B-1B46**
	47	380,29	A	25	–	–	–	–	–	13,94	**PHS 16B-1A47**
			B	–	25	80	12	68	16,18	16,64	**PHS 16B-1B47**
	48	388,36	A	25	–	–	–	–	–	14,54	**PHS 16B-1A48**
			B	–	25	80	12	68	16,18	17,18	**PHS 16B-1B48**
	50	404,52	A	25	–	–	–	–	–	15,86	**PHS 16B-1A50**
			B	–	25	80	12	68	16,18	18,26	**PHS 16B-1B50**

Paso	Número de dientes	Diámetro primitivo PD	Tipo	Dimensiones Agujero Estándar	Agujero Mín.	Agujero Máx.	Cubo H	Cubo L	Grosor de la malla t_1	Peso	Designación
mm	–	mm	–	mm						kg	–
25,40	54	436,85	A	30	–	–	–	–	–	18,51	**PHS 16B-1A54**
			B	–	25	85	12	68	16,18	20,42	**PHS 16B-1B54**
	57	461,07	A	30	–	–	–	–	–	20,50	**PHS 16B-1A57**
			B	–	25	65	12	68	16,18	15,50	**PHS 16B-1B57**
	60	485,32	A	30	–	–	–	–	–	22,95	**PHS 16B-1A60**
			B	–	25	85	13	68	16,18	23,66	**PHS 16B-1B60**
	65	525,73	A	30	–	–	–	–	–	27,03	**PHS 16B-1A65**
			B	–	25	85	14	68	16,18	26,36	**PHS 16B-1B65**
	70	566,14	A	30	–	–	–	–	–	31,11	**PHS 16B-1A70**
			C	–	25	108	14	68	16,18	29,06	**PHS 16B-1C70**
	72	582,32	A	30	–	–	–	–	–	32,74	**PHS 16B-1A72**
			C	–	25	108	14	68	16,18	30,14	**PHS 16B-1C72**
	76	614,65	A	30	–	–	–	–	–	36,00	**PHS 16B-1A76**
			C	–	25	75	14	68	16,18	28,50	**PHS 16B-1C76**
	80	646,96	A	30	–	–	–	–	–	40,42	**PHS 16B-1A80**
			C	–	25	108	14	68	16,18	34,46	**PHS 16B-1C80**
	84	679,30	A	30	–	–	–	–	–	44,84	**PHS 16B-1A84**
			C	–	25	108	14	78	16,18	36,62	**PHS 16B-1C84**
	90	727,81	A	30	–	–	–	–	–	51,47	**PHS 16B-1A90**
			C	–	25	108	14	78	16,18	39,86	**PHS 16B-1C90**
	95	768,22	A	30	–	–	–	–	–	57,00	**PHS 16B-1A95**
			C	–	25	85	14	78	16,18	42,56	**PHS 16B-1C95**
	96	766,31	A	30	–	–	–	–	–	58,11	**PHS 16B-1A96**
			C	–	25	108	14	78	16,18	43,10	**PHS 16B-1C96**
	114	921,81	A	30	–	–	–	–	–	78,00	**PHS 16B-1A114**
			C	–	25	108	14	78	16,18	52,82	**PHS 16B-1C114**
31,75	8	82,97	A	16	–	–	–	–	–	0,63	**PHS 20B-1A8**
			B	–	20	57	53	40	18,59	1,04	**PHS 20B-1B8**
	9	92,83	A	16	–	–	–	–	–	0,95	**PHS 20B-1A9**
			B	–	20	57	63	40	18,59	1,45	**PHS 20B-1B9**
	10	102,75	A	16	–	–	–	–	–	1,27	**PHS 20B-1A10**
			B	–	20	60	70	40	18,59	1,86	**PHS 20B-1B10**
	11	112,70	A	16	–	–	–	–	–	1,59	**PHS 20B-1A11**
			B	–	20	70	77	45	18,59	2,40	**PHS 20B-1B11**
	12	122,67	A	20	–	–	–	–	–	1,91	**PHS 20B-1A12**
			B	–	20	76	88	45	18,59	2,95	**PHS 20B-1B12**
	13	132,67	A	20	–	–	–	–	–	2,18	**PHS 20B-1A13**
			B	–	20	76	98	45	18,59	3,00	**PHS 20B-1B13**
	14	142,68	A	20	–	–	–	–	–	2,49	**PHS 20B-1A14**
			B	–	20	76	10	45	18,59	3,40	**PHS 20B-1B14**
	15	152,71	A	20	–	–	–	–	–	2,68	**PHS 20B-1A15**
			B	–	20	76	11	50	18,59	4,31	**PHS 20B-1B15**
	16	162,75	A	20	–	–	–	–	–	3,08	**PHS 20B-1A16**
			B	–	20	76	12	50	18,59	4,63	**PHS 20B-1B16**

Los agujeros máximos pueden incorporar chavetas estándar. Existen agujeros más grandes para chavetas superficiales o cuando no se requiere una chaveta.
Para piñones con dientes templados, añada una "H" antes del número de dientes, p. ej. PHS 08B-1AH8.

SKF
www.becani.com-becani@becani.com- Tlf: 881986561

Piñones métricos, simples, agujero en bruto

ISO 20B-1 · 31,75 paso en mm | ISO 24B-1 · 38,10 paso en mm

Paso	Número de dientes	Diámetro primitivo PD	Tipo	Dimensiones Agujero Estándar	Agujero Mín.	Agujero Máx.	Cubo H	Cubo L	Grosor de la malla t_1	Peso	Designación
mm	–	mm	–	mm						kg	–
31,75	17	172,79	A	20	–	–	–	–	–	3,54	**PHS 20B-1A17**
			B	–	25	76	12	50	18,59	4,99	**PHS 20B-1B17**
	18	182,84	A	20	–	–	–	–	–	3,81	**PHS 20B-1A18**
			B	–	25	76	12	50	18,59	5,44	**PHS 20B-1B18**
	19	192,90	A	20	–	–	–	–	–	4,31	**PHS 20B-1A19**
			B	–	25	76	12	50	18,59	5,90	**PHS 20B-1B19**
	20	202,96	A	20	–	–	–	–	–	4,58	**PHS 20B-1A20**
			B	–	25	76	12	50	18,59	6,35	**PHS 20B-1B20**
	21	213,03	A	25	–	–	–	–	–	5,17	**PHS 20B-1A21**
			B	–	25	76	14	55	18,59	7,03	**PHS 20B-1B21**
	22	223,10	A	25	–	–	–	–	–	5,72	**PHS 20B-1A22**
			B	–	25	76	14	55	18,59	7,71	**PHS 20B-1B22**
	23	233,17	A	25	–	–	–	–	–	5,99	**PHS 20B-1A23**
			B	–	25	84	14	55	18,59	8,16	**PHS 20B-1B23**
	24	243,25	A	25	–	–	–	–	–	6,62	**PHS 20B-1A24**
			B	–	25	84	14	55	18,59	8,62	**PHS 20B-1B24**
	25	253,32	A	25	–	–	–	–	–	6,94	**PHS 20B-1A25**
			B	–	25	84	14	55	18,59	9,07	**PHS 20B-1B25**
	26	263,41	A	25	–	–	–	–	–	7,62	**PHS 20B-1A26**
			B	–	25	84	15	55	18,59	9,53	**PHS 20B-1B26**
	27	273,49	A	25	–	–	–	–	–	8,35	**PHS 20B-1A27**
			B	–	25	84	15	55	18,59	10,43	**PHS 20B-1B27**
	28	283,57	A	25	–	–	–	–	–	8,85	**PHS 20B-1A28**
			B	–	25	84	15	55	18,59	11,34	**PHS 20B-1B28**
	29	293,66	A	25	–	–	–	–	–	9,43	**PHS 20B-1A29**
			B	–	25	84	15	55	18,59	11,76	**PHS 20B-1B29**
	30	303,75	A	25	–	–	–	–	–	9,98	**PHS 20B-1A30**
			B	–	25	84	15	55	18,59	12,02	**PHS 20B-1B30**
	31	313,83	A	25	–	–	–	–	–	10,73	**PHS 20B-1A31**
			B	–	25	84	15	55	18,59	12,77	**PHS 20B-1B31**
	32	323,92	A	25	–	–	–	–	–	11,49	**PHS 20B-1A32**
			B	–	25	84	15	55	18,59	13,52	**PHS 20B-1B32**
	33	334,01	A	25	–	–	–	–	–	12,24	**PHS 20B-1A33**
			B	–	25	84	15	55	18,59	14,59	**PHS 20B-1B33**
	34	344,10	A	25	–	–	–	–	–	13,00	**PHS 20B-1A34**
			B	–	25	84	15	55	18,59	15,66	**PHS 20B-1B34**
	35	354,20	A	25	–	–	–	–	–	13,75	**PHS 20B-1A35**
			B	–	25	84	15	55	18,59	16,74	**PHS 20B-1B35**
	36	364,29	A	25	–	–	–	–	–	14,50	**PHS 20B-1A36**
			B	–	25	84	15	55	18,59	17,51	**PHS 20B-1B36**
	37	374,38	A	25	–	–	–	–	–	15,25	**PHS 20B-1A37**
			B	–	25	84	15	55	18,59	18,17	**PHS 20B-1B37**
	38	384,48	A	25	–	–	–	–	–	16,01	**PHS 20B-1A38**
			B	–	25	84	15	55	18,59	18,82	**PHS 20B-1B38**
	39	394,57	A	25	–	–	–	–	–	16,76	**PHS 20B-1A39**
			B	–	25	84	15	55	18,59	19,78	**PHS 20B-1B39**
	40	404,67	A	25	–	–	–	–	–	17,52	**PHS 20B-1A40**
			B	–	25	84	15	55	18,59	21,27	**PHS 20B-1B40**
	41	414,77	A	30	–	–	–	–	–	18,27	**PHS 20B-1A41**
			B	–	25	84	15	70	18,59	22,07	**PHS 20B-1B41**
	42	424,88	A	30	–	–	–	–	–	19,03	**PHS 20B-1A42**
			B	–	25	84	15	70	18,59	22,86	**PHS 20B-1B42**
	43	434,96	A	30	–	–	–	–	–	19,78	**PHS 20B-1A43**
			B	–	25	84	15	70	18,59	23,40	**PHS 20B-1B43**
	44	445,06	A	30	–	–	–	–	–	20,53	**PHS 20B-1A44**
			B	–	25	84	15	70	18,59	23,95	**PHS 20B-1B44**
	45	455,15	A	30	–	–	–	–	–	21,29	**PHS 20B-1A45**
			B	–	25	84	15	70	18,59	24,49	**PHS 20B-1B45**
	46	465,25	A	30	–	–	–	–	–	22,04	**PHS 20B-1A46**
			B	–	25	84	15	70	18,59	26,31	**PHS 20B-1B46**
31,75	47	475,35	A	30	–	–	–	–	–	22,79	**PHS 20B-1A47**
			B	–	25	84	15	70	18,59	28,12	**PHS 20B-1B47**
	48	485,45	A	30	–	–	–	–	–	23,55	**PHS 20B-1A48**
			B	–	25	102	15	70	18,59	29,94	**PHS 20B-1B48**
	49	495,55	A	30	–	–	–	–	–	24,30	**PHS 20B-1A49**
			B	–	25	102	15	70	18,59	31,76	**PHS 20B-1B49**
	50	505,65	A	30	–	–	–	–	–	25,06	**PHS 20B-1A50**
			B	–	25	102	15	70	18,59	33,57	**PHS 20B-1B50**
	51	515,75	A	30	–	–	–	–	–	24,43	**PHS 20B-1A51**
			B	–	25	102	15	80	18,59	35,39	**PHS 20B-1B51**
	52	525,85	A	30	–	–	–	–	–	25,85	**PHS 20B-1A52**
			B	–	25	102	15	80	18,59	37,21	**PHS 20B-1B52**
	53	535,95	A	30	–	–	–	–	–	27,27	**PHS 20B-1A53**
			B	–	25	102	15	80	18,59	39,02	**PHS 20B-1B53**
	54	546,05	A	30	–	–	–	–	–	25,70	**PHS 20B-1A54**
			C	–	25	102	15	80	18,59	32,90	**PHS 20B-1C54**
	55	556,15	A	30	–	–	–	–	–	30,12	**PHS 20B-1A55**
			C	–	25	102	15	80	18,59	34,77	**PHS 20B-1C55**
	56	566,25	A	30	–	–	–	–	–	31,34	**PHS 20B-1A56**
			C	–	25	102	15	80	18,59	36,63	**PHS 20B-1C56**
	57	576,35	A	30	–	–	–	–	–	32,96	**PHS 20B-1A57**
			C	–	25	102	15	80	18,59	38,50	**PHS 20B-1C57**
	58	586,45	A	30	–	–	–	–	–	35,80	**PHS 20B-1A58**
			C	–	25	102	15	80	18,59	40,37	**PHS 20B-1C58**
	59	596,56	A	30	–	–	–	–	–	37,22	**PHS 20B-1A59**
			C	–	25	102	15	80	18,59	42,24	**PHS 20B-1C59**
	60	606,66	A	30	–	–	–	–	–	38,64	**PHS 20B-1A60**
			C	–	25	102	15	80	18,59	44,10	**PHS 20B-1C60**
	70	707,68	A	30	–	–	–	–	–	52,85	**PHS 20B-1A70**
			C	–	25	133	15	80	18,59	65,36	**PHS 20B-1C70**
	72	727,89	A	30	–	–	–	–	–	55,70	**PHS 20B-1A72**
			C	–	25	133	15	80	18,59	67,23	**PHS 20B-1C72**
	76	768,30	A	30	–	–	–	–	–	61,38	**PHS 20B-1A76**
			C	–	25	133	15	80	18,59	70,98	**PHS 20B-1C76**
	80	808,71	A	30	–	–	–	–	–	67,06	**PHS 20B-1A80**
			C	–	25	133	15	80	18,59	74,70	**PHS 20B-1C80**
	84	849,13	A	30	–	–	–	–	–	72,75	**PHS 20B-1A84**
			C	–	25	133	15	90	18,59	78,43	**PHS 20B-1C84**
	90	909,76	A	30	–	–	–	–	–	81,27	**PHS 20B-1A90**
			C	–	25	133	15	90	18,59	84,03	**PHS 20B-1C90**
	95	960,28	A	30	–	–	–	–	–	102,42	**PHS 20B-1A95**
			C	–	25	133	15	90	18,59	117,18	**PHS 20B-1C95**
	96	970,38	A	30	–	–	–	–	–	103,84	**PHS 20B-1A96**
			C	–	25	133	15	90	18,59	117,56	**PHS 20B-1C96**
	114	1 152,27	A	30	–	–	–	–	–	130,84	**PHS 20B-1A114**
			C	–	25	133	15	90	18,59	124,40	**PHS 20B-1C114**
38,10	9	111,40	A	20	–	–	–	–	–	1,69	**PHS 24B-1A9**
			B	–	20	45	70	45	24,13	2,02	**PHS 24B-1B9**
	10	123,29	A	20	–	–	–	–	–	1,88	**PHS 24B-1A10**
			B	–	20	52	80	45	24,13	2,61	**PHS 24B-1B10**
	11	135,23	A	20	–	–	–	–	–	2,06	**PHS 24B-1A11**
			B	–	25	60	90	50	24,13	3,77	**PHS 24B-1B11**
	12	147,21	A	20	–	–	–	–	–	2,68	**PHS 24B-1A12**
			B	–	25	67	10	50	24,13	4,77	**PHS 24B-1B12**
	13	159,20	A	20	–	–	–	–	–	3,06	**PHS 24B-1A13**
			B	–	25	76	11	50	24,13	5,91	**PHS 24B-1B13**
	14	171,22	A	20	–	–	–	–	–	3,72	**PHS 24B-1A14**
			B	–	25	86	12	50	24,13	6,68	**PHS 24B-1B14**
	15	183,25	A	20	–	–	–	–	–	4,31	**PHS 24B-1A15**
			B	–	25	92	13	50	24,13	7,49	**PHS 24B-1B15**

Los agujeros máximos pueden incorporar chavetas estándar. Existen agujeros más grandes para chavetas superficiales o cuando no se requiere una chaveta.
Para piñones con dientes templados, añada una "H" antes del número de dientes, p. ej. PHS 08B-1AH8.

www.becani.com-becani@becani.com- Tlf: 881986561

Piñones métricos, simples, agujero en bruto

ISO 24B-1 · 38,10 paso en mm | ISO 28B-1 · 44,45 paso en mm

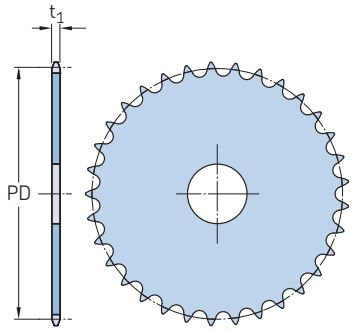

Tipo A

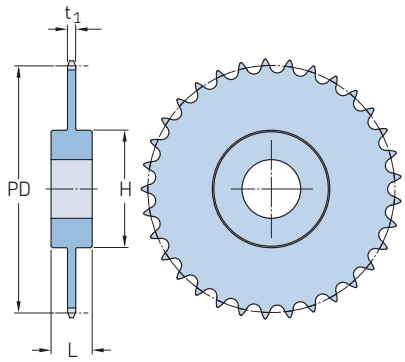

Tipo C

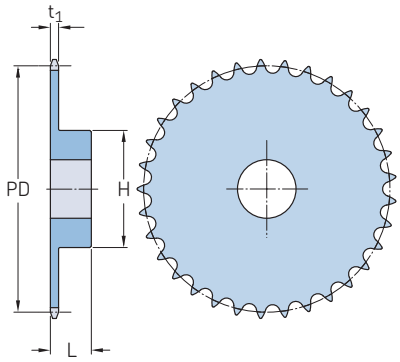

Tipo B

Paso	Número de dientes	Diámetro primitivo PD	Tipo	Dimensiones Agujero Estándar	Agujero Mín.	Agujero Máx.	Cubo H	Cubo L	Grosor de la malla t_1	Peso	Designación
mm	–	mm	–	mm						kg	–
38,10	16	195,29	A	25	–	–	–	–	–	4,86	**PHS 24B-1A16**
			B	–	25	92	13	55	24,13	9,08	**PHS 24B-1B16**
	17	207,35	A	25	–	–	–	–	–	5,44	**PHS 24B-1A17**
			B	–	25	92	13	55	24,13	9,76	**PHS 24B-1B17**
	18	219,41	A	25	–	–	–	–	–	6,13	**PHS 24B-1A18**
			B	–	25	92	13	55	24,13	10,49	**PHS 24B-1B18**
	19	231,48	A	25	–	–	–	–	–	7,03	**PHS 24B-1A19**
			B	–	25	92	13	55	24,13	11,21	**PHS 24B-1B19**
	20	243,55	A	25	–	–	–	–	–	7,94	**PHS 24B-1A20**
			B	–	25	92	13	55	24,13	12,26	**PHS 24B-1B20**
	21	255,63	A	25	–	–	–	–	–	8,62	**PHS 24B-1A21**
			B	–	25	92	15	60	24,13	13,38	**PHS 24B-1B21**
	22	267,72	A	25	–	–	–	–	–	9,76	**PHS 24B-1A22**
			B	–	25	92	15	60	24,13	13,67	**PHS 24B-1B22**
	23	179,80	A	25	–	–	–	–	–	10,43	**PHS 24B-1A23**
			B	–	25	92	15	60	24,13	14,74	**PHS 24B-1B23**
	24	291,90	A	25	–	–	–	–	–	11,35	**PHS 24B-1A24**
			B	–	25	92	15	60	24,13	15,48	**PHS 24B-1B24**
	25	303,99	A	25	–	–	–	–	–	12,47	**PHS 24B-1A25**
			B	–	25	92	15	60	24,13	16,38	**PHS 24B-1B25**
	26	316,09	A	30	–	–	–	–	–	13,39	**PHS 24B-1A26**
			B	–	30	102	15	40	24,13	19,43	**PHS 24B-1B26**
	27	328,19	A	30	–	–	–	–	–	14,53	**PHS 24B-1A27**
			B	–	30	102	15	40	24,13	20,39	**PHS 24B-1B27**
	28	340,29	A	30	–	–	–	–	–	15,89	**PHS 24B-1A28**
			B	–	30	102	15	40	24,13	21,34	**PHS 24B-1B28**
	29	352,39	A	30	–	–	–	–	–	17,02	**PHS 24B-1A29**
			B	–	30	102	15	40	24,13	22,79	**PHS 24B-1B29**
	30	364,49	A	30	–	–	–	–	–	18,39	**PHS 24B-1A30**
			B	–	30	102	15	40	24,13	24,25	**PHS 24B-1B30**
	31	376,60	A	30	–	–	–	–	–	20,02	**PHS 24B-1A31**
			B	–	30	102	15	40	24,13	26,19	**PHS 24B-1B31**
	32	388,71	A	30	–	–	–	–	–	21,66	**PHS 24B-1A32**
			B	–	30	102	15	40	24,13	28,12	**PHS 24B-1B32**
	33	400,82	A	30	–	–	–	–	–	23,29	**PHS 24B-1A33**
			B	–	30	102	15	40	24,13	30,05	**PHS 24B-1B33**
	34	412,93	A	30	–	–	–	–	–	24,93	**PHS 24B-1A34**
			B	–	30	102	15	40	24,13	31,99	**PHS 24B-1B34**
	35	425,04	A	30	–	–	–	–	–	26,56	**PHS 24B-1A35**
			B	–	30	102	15	40	24,13	33,93	**PHS 24B-1B35**
	36	437,15	A	30	–	–	–	–	–	28,19	**PHS 24B-1A36**
			B	–	30	102	15	40	24,13	35,86	**PHS 24B-1B36**
	38	461,37	A	30	–	–	–	–	–	31,46	**PHS 24B-1A38**
			B	–	30	102	15	40	24,13	39,73	**PHS 24B-1B38**

Paso	Número de dientes	Diámetro primitivo PD	Tipo	Dimensiones Agujero Estándar	Agujero Mín.	Agujero Máx.	Cubo H	Cubo L	Grosor de la malla t_1	Peso	Designación
mm	–	mm	–	mm						kg	–
38,10	40	485,60	A	30	–	–	–	–	–	36,23	**PHS 24B-1A40**
			B	–	30	102	15	40	24,13	42,52	**PHS 24B-1B40**
	42	509,83	A	30	–	–	–	–	–	40,99	**PHS 24B-1A42**
			C	–	30	102	16	90	24,13	45,31	**PHS 24B-1C42**
	45	546,19	A	30	–	–	–	–	–	48,14	**PHS 24B-1A45**
			C	–	30	102	16	90	24,13	50,71	**PHS 24B-1C45**
	48	482,54	A	30	–	–	–	–	–	55,29	**PHS 24B-1A48**
			C	–	30	102	16	90	24,13	57,43	**PHS 24B-1C48**
	50	606,78	A	30	–	–	–	–	–	60,05	**PHS 24B-1A50**
			C	–	30	102	16	90	24,13	61,57	**PHS 24B-1C50**
	54	655,26	A	30	–	–	–	–	–	69,58	**PHS 24B-1A54**
			C	–	30	102	16	10	24,13	69,84	**PHS 24B-1C54**
	57	691,62	A	30	–	–	–	–	–	76,73	**PHS 24B-1A57**
			C	–	30	133	16	10	24,13	76,05	**PHS 24B-1C57**
	60	727,99	A	30	–	–	–	–	–	85,19	**PHS 24B-1A60**
			C	–	30	133	16	10	24,13	80,05	**PHS 24B-1C60**
	68	824,97	A	40	–	–	–	–	–	107,74	**PHS 24B-1A68**
			C	–	30	133	16	10	24,13	93,39	**PHS 24B-1C68**
	72	873,43	A	40	–	–	–	–	–	119,02	**PHS 24B-1A72**
			C	–	30	133	16	10	24,13	111,51	**PHS 24B-1C72**
	76	921,96	A	40	–	–	–	–	–	130,30	**PHS 24B-1A76**
			C	–	30	133	16	10	24,13	129,62	**PHS 24B-1C76**
	95	921,96	A	40	–	–	–	–	–	183,88	**PHS 24B-1A95**
			C	–	30	133	16	10	24,13	215,67	**PHS 24B-1C95**
	96	921,96	A	40	–	–	–	–	–	186,70	**PHS 24B-1A96**
			C	–	30	133	16	10	24,13	220,20	**PHS 24B-1C96**
	114	921,96	A	40	–	–	–	–	–	237,46	**PHS 24B-1A114**
			C	–	30	133	16	10	24,13	301,71	**PHS 24B-1C114**
44,45	11	157,77	A	20	–	–	–	–	–	3,18	**PHS 28B-1A11**
			B	–	25	73	11	70	29,44	5,27	**PHS 28B-1B11**
	12	171,74	A	20	–	–	–	–	–	3,95	**PHS 28B-1A12**
			B	–	25	84	12	70	29,44	6,40	**PHS 28B-1B12**
	13	185,74	A	20	–	–	–	–	–	4,31	**PHS 28B-1A13**
			B	–	25	93	12	70	29,44	8,22	**PHS 28B-1B13**
	14	199,76	A	20	–	–	–	–	–	4,77	**PHS 28B-1A14**
			B	–	25	93	12	70	29,44	9,13	**PHS 28B-1B14**
	15	213,79	A	20	–	–	–	–	–	5,45	**PHS 28B-1A15**
			B	–	25	108	12	70	29,44	11,40	**PHS 28B-1B15**
	16	227,84	A	30	–	–	–	–	–	6,81	**PHS 28B-1A16**
			B	–	30	108	16	75	29,44	12,76	**PHS 28B-1B16**
	17	241,91	A	30	–	–	–	–	–	7,71	**PHS 28B-1A17**
			B	–	30	108	16	75	29,44	13,65	**PHS 28B-1B17**
	18	255,98	A	30	–	–	–	–	–	8,63	**PHS 28B-1A18**
			B	–	30	108	16	75	29,44	13,65	**PHS 28B-1B18**

Los agujeros máximos pueden incorporar chavetas estándar. Existen agujeros más grandes para chavetas superficiales o cuando no se requiere una chaveta.
Para piñones con dientes templados, añada una "H" antes del número de dientes, p. ej. PHS 08B-1AH8.

SKF
www.becani.com-becani@becani.com- Tlf: 881986561

Piñones métricos, simples, agujero en bruto

ISO 28B-1 · 44,45 paso en mm | ISO 32B-1 · 50,80 paso en mm

Paso	Número de dientes	Diámetro primitivo PD	Tipo	Dimensiones Agujero Estándar	Agujero Mín.	Agujero Máx.	Cubo H	Cubo L	Grosor de la malla t_1	Peso	Designación
mm	–	mm	–	mm						kg	–
44,45	19	270,06	A	30	–	–	–	–	–	9,53	**PHS 28B-1A19**
			B	–	30	108	16	75	29,44	15,01	**PHS 28B-1B19**
	20	284,14	A	30	–	–	–	–	–	10,44	**PHS 28B-1A20**
			B	–	30	108	16	75	29,44	16,84	**PHS 28B-1B20**
	21	298,24	A	30	–	–	–	–	–	11,79	**PHS 28B-1A21**
			B	–	30	108	16	75	29,44	18,19	**PHS 28B-1B21**
	22	312,34	A	30	–	–	–	–	–	13,17	**PHS 28B-1A22**
			B	–	30	108	16	75	29,44	19,11	**PHS 28B-1B22**
	23	326,44	A	30	–	–	–	–	–	14,06	**PHS 28B-1A23**
			B	–	30	108	16	75	29,44	20,46	**PHS 28B-1B23**
	24	340,54	A	30	–	–	–	–	–	15,44	**PHS 28B-1A24**
			B	–	30	108	16	75	29,44	21,84	**PHS 28B-1B24**
	25	354,65	A	30	–	–	–	–	–	16,78	**PHS 28B-1A25**
			B	–	30	108	16	75	29,44	22,73	**PHS 28B-1B25**
	26	368,77	A	30	–	–	–	–	–	18,61	**PHS 28B-1A26**
			B	–	30	108	16	75	29,44	26,83	**PHS 28B-1B26**
	27	382,88	A	30	–	–	–	–	–	20,43	**PHS 28B-1A27**
			B	–	30	108	16	75	29,44	27,74	**PHS 28B-1B27**
	28	397,00	A	30	–	–	–	–	–	20,88	**PHS 28B-1A28**
			B	–	30	108	16	75	29,44	30,29	**PHS 28B-1B28**
	30	425,24	A	30	–	–	–	–	–	25,17	**PHS 28B-1A30**
			B	–	30	108	16	75	29,44	32,73	**PHS 28B-1B30**
	32	453,49	A	30	–	–	–	–	–	31,02	**PHS 28B-1A32**
			B	–	30	134	18	75	29,44	34,84	**PHS 28B-1B32**
	38	538,27	A	30	–	–	–	–	–	48,58	**PHS 28B-1A38**
			B	–	30	134	18	75	29,44	51,25	**PHS 28B-1B38**
	40	566,54	A	30	–	–	–	–	–	52,80	**PHS 28B-1A40**
			C	–	30	134	18	75	29,44	52,84	**PHS 28B-1C40**
	42	594,81	A	30	–	–	–	–	–	57,02	**PHS 28B-1A42**
			C	–	30	134	18	90	29,44	54,43	**PHS 28B-1C42**
	45	637,22	A	30	–	–	–	–	–	63,35	**PHS 28B-1A45**
			C	–	30	134	18	90	29,44	60,55	**PHS 28B-1C45**
	48	679,63	A	30	–	–	–	–	–	69,68	**PHS 28B-1A48**
			C	–	30	134	18	90	29,44	62,72	**PHS 28B-1C48**
	54	764,47	A	30	–	–	–	–	–	82,34	**PHS 28B-1A54**
			C	–	30	134	18	10	29,44	74,60	**PHS 28B-1C54**
	57	806,89	A	40	–	–	–	–	–	88,67	**PHS 28B-1A57**
			C	–	30	134	18	10	29,44	81,77	**PHS 28B-1C57**
	60	849,32	A	40	–	–	–	–	–	97,97	**PHS 28B-1A60**
			C	–	30	134	18	10	29,44	88,94	**PHS 28B-1C60**
	68	962,47	A	40	–	–	–	–	–	122,79	**PHS 28B-1A68**
			C	–	30	137	18	10	29,44	108,05	**PHS 28B-1C68**
	72	1 019,04	A	40	–	–	–	–	–	135,19	**PHS 28B-1A72**
			C	–	30	137	18	10	29,44	117,61	**PHS 28B-1C72**
	76	1 075,62	A	40	–	–	–	–	–	147,60	**PHS 28B-1A76**
			C	–	30	137	18	10	29,44	127,17	**PHS 28B-1C76**
	95	1 344,39	A	40	–	–	–	–	–	206,53	**PHS 28B-1A95**
			C	–	30	137	18	10	29,44	172,57	**PHS 28B-1C95**
50,80	11	180,31	A	25	–	–	–	–	–	5,00	**PHS 32B-1A11**
			B	–	30	83	12	90	29,44	9,04	**PHS 32B-1B11**
	12	196,28	A	25	–	–	–	–	–	6,02	**PHS 32B-1A12**
			B	–	30	89	13	90	29,44	11,11	**PHS 32B-1B12**
	13	212,27	A	25	–	–	–	–	–	7,12	**PHS 32B-1A13**
			B	–	30	102	14	90	29,44	12,61	**PHS 32B-1B13**
	14	228,29	A	30	–	–	–	–	–	8,32	**PHS 32B-1A14**
			B	–	30	102	14	90	29,44	14,97	**PHS 32B-1B14**
	15	244,33	A	30	–	–	–	–	–	9,50	**PHS 32B-1A15**
			B	–	30	102	14	90	29,44	17,32	**PHS 32B-1B15**
	16	260,39	A	30	–	–	–	–	–	11,64	**PHS 32B-1A16**
			B	–	30	103	16	90	29,44	18,78	**PHS 32B-1B16**

Paso	Número de dientes	Diámetro primitivo PD	Tipo	Dimensiones Agujero Estándar	Agujero Mín.	Agujero Máx.	Cubo H	Cubo L	Grosor de la malla t_1	Peso	Designación
mm	–	mm	–	mm						kg	–
50,80	17	276,46	A	30	–	–	–	–	–	12,35	**PHS 32B-1A17**
			B	–	30	103	16	90	29,44	20,23	**PHS 32B-1B17**
	18	292,55	A	30	–	–	–	–	–	13,96	**PHS 32B-1A18**
			B	–	30	103	16	90	29,44	21,88	**PHS 32B-1B18**
	19	308,64	A	30	–	–	–	–	–	15,57	**PHS 32B-1A19**
			B	–	30	103	16	90	29,44	23,53	**PHS 32B-1B19**
	20	324,74	A	30	–	–	–	–	–	17,36	**PHS 32B-1A20**
			B	–	30	133	18	90	29,44	25,37	**PHS 32B-1B20**
	21	340,84	A	30	–	–	–	–	–	19,15	**PHS 32B-1A21**
			B	–	30	133	18	90	29,44	27,20	**PHS 32B-1B21**
	22	356,96	A	30	–	–	–	–	–	21,13	**PHS 32B-1A22**
			B	–	30	133	18	90	29,44	29,23	**PHS 32B-1B22**
	23	373,07	A	30	–	–	–	–	–	23,10	**PHS 32B-1A23**
			B	–	30	133	18	90	29,44	31,25	**PHS 32B-1B23**
	24	389,19	A	30	–	–	–	–	–	25,26	**PHS 32B-1A24**
			B	–	30	133	18	90	29,44	35,33	**PHS 32B-1B24**
	25	405,32	A	30	–	–	–	–	–	27,41	**PHS 32B-1A25**
			B	–	30	133	18	90	29,44	36,80	**PHS 32B-1B25**
	26	421,45	A	30	–	–	–	–	–	30,25	**PHS 32B-1A26**
			B	–	30	133	18	90	29,44	39,41	**PHS 32B-1B26**
	27	437,58	A	30	–	–	–	–	–	33,10	**PHS 32B-1A27**
			B	–	30	133	18	90	29,44	42,02	**PHS 32B-1B27**
	28	453,72	A	30	–	–	–	–	–	35,94	**PHS 32B-1A28**
			B	–	30	133	18	90	29,44	44,62	**PHS 32B-1B28**
	30	485,99	A	30	–	–	–	–	–	41,63	**PHS 32B-1A30**
			B	–	30	133	18	90	29,44	49,84	**PHS 32B-1B30**
	32	518,28	A	30	–	–	–	–	–	47,31	**PHS 32B-1A32**
			B	–	30	139	18	90	29,44	58,02	**PHS 32B-1B32**
	38	615,17	A	30	–	–	–	–	–	64,37	**PHS 32B-1A38**
			B	–	30	139	18	90	29,44	86,78	**PHS 32B-1B38**
	40	647,47	A	40	–	–	–	–	–	72,98	**PHS 32B-1A40**
			C	–	30	139	18	90	29,44	91,35	**PHS 32B-1C40**
	42	679,78	A	40	–	–	–	–	–	81,60	**PHS 32B-1A42**
			C	–	30	139	18	90	29,44	95,91	**PHS 32B-1C42**
	45	728,25	A	40	–	–	–	–	–	94,52	**PHS 32B-1A45**
			C	–	30	139	18	10	29,44	116,97	**PHS 32B-1C45**
	48	790,72	A	40	–	–	–	–	–	107,44	**PHS 32B-1A48**
			C	–	30	139	18	10	29,44	130,43	**PHS 32B-1C48**
	54	873,68	A	40	–	–	–	–	–	133,29	**PHS 32B-1A54**
			C	–	30	139	18	10	29,44	157,34	**PHS 32B-1C54**
	57	922,16	A	40	–	–	–	–	–	146,21	**PHS 32B-1A57**
			C	–	30	139	18	10	29,44	190,79	**PHS 32B-1C57**
	60	990,65	A	40	–	–	–	–	–	164,35	**PHS 32B-1A60**
			C	–	30	139	20	11	29,44	184,25	**PHS 32B-1C60**
	68	1 099,96	A	40	–	–	–	–	–	212,73	**PHS 32B-1A68**
			C	–	30	139	20	11	29,44	220,13	**PHS 32B-1C68**
	72	1 164,62	A	40	–	–	–	–	–	236,91	**PHS 32B-1A72**
			C	–	30	139	20	11	29,44	282,31	**PHS 32B-1C72**
	90	1 229,28	A	40	–	–	–	–	–	261,10	**PHS 32B-1A90**
			C	–	30	139	20	11	29,44	297,99	**PHS 32B-1C90**

Los agujeros máximos pueden incorporar chavetas estándar. Existen agujeros más grandes para chavetas superficiales o cuando no se requiere una chaveta.
Para piñones con dientes templados, añada una "H" antes del número de dientes, p. ej. PHS 08B-1AH8.

www.becani.com-becani@becani.com- Tlf: 881986561

Piñones métricos, simples, agujero personalizado

ISO 06B-1 · 9,525 paso en mm | ISO 08B-1 · 12,70 paso en mm | ISO 10B-1 · 15,88 paso en mm

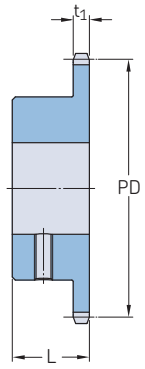

Tipo BS

Paso	Número de dientes	Dimensiones Diámetro primitivo PD	L	Grosor de la malla t_1	Peso	Agujeros terminados incluye chaveta y tornillos															Designación
mm	–	mm			kg	mm															–
9,525	**10**	30,82	22	5,31	0,05	10[1]	11	12[2]	14[2]	–	–	–	–	–	–	–	–	–	–	–	**PHS 06B-1BS10X...**
	11	33,80	25	5,31	0,07	10[1]	–	12[2]	14[2]	16	–	–	–	–	–	–	–	–	–	–	**PHS 06B-1BS11X...**
	12	36,80	25	5,31	0,08	10[1]	–	12[1]	14	16	–	–	–	–	–	–	–	–	–	–	**PHS 06B-1BS12X...**
	13	39,79	25	5,31	0,09	10[1]	–	12[1]	14	16	18	–	–	–	–	–	–	–	–	–	**PHS 06B-1BS13X...**
	14	42,80	25	5,31	0,10	–	–	12[1]	14	16	18	19	–	–	–	–	–	–	–	–	**PHS 06B-1BS14X...**
	15	45,81	25	5,31	0,11	–	–	12[1]	14	16	18	19	20	22	24	25	–	–	–	–	**PHS 06B-1BS15X...**
	16	48,82	28	5,31	0,13	–	–	12[1]	14	16	18	19	20	22	24	25	–	–	–	–	**PHS 06B-1BS16X...**
	17	51,83	28	5,31	0,16	–	–	12[1]	14	16	18	19	20	22	24	25	–	–	–	–	**PHS 06B-1BS17X...**
	18	54,85	28	5,31	0,18	–	–	12[1]	14	16	18	19	20	22	24	25	–	–	–	–	**PHS 06B-1BS18X...**
	19	57,87	28	5,31	0,20	–	–	12[1]	14	16	18	19	20	22	24	25	–	–	–	–	**PHS 06B-1BS19X...**
	20	60,89	28	5,31	0,23	–	–	12[1]	14	16	18	19	20	22	24	25	–	–	–	–	**PHS 06B-1BS20X...**
	21	63,91	28	5,31	0,34	–	–	–	–	16	18	19	20	22	24	25	–	–	–	–	**PHS 06B-1BS21X...**
	22	66,93	28	5,31	0,35	–	–	–	–	16	18	19	20	22	24	25	–	–	–	–	**PHS 06B-1BS22X...**
	23	69,95	28	5,31	0,35	–	–	–	–	16	18	19	20	22	24	25	–	–	–	–	**PHS 06B-1BS23X...**
	24	72,97	28	5,31	0,36	–	–	–	–	16	18	19	20	22	24	25	–	–	–	–	**PHS 06B-1BS24X...**
	25	76,00	28	5,31	0,36	–	–	–	–	16	18	19	20	22	24	25	–	–	–	–	**PHS 06B-1BS25X...**
	26	79,02	28	5,31	0,38	–	–	–	–	16	18	19	20	22	24	25	–	–	–	–	**PHS 06B-1BS26X...**
	27	82,05	28	5,31	0,38	–	–	–	–	16	18	19	20	22	24	25	–	–	–	–	**PHS 06B-1BS27X...**
	28	85,07	28	5,31	0,39	–	–	–	–	16	18	19	20	22	24	25	–	–	–	–	**PHS 06B-1BS28X...**
	29	88,10	28	5,31	0,40	–	–	–	–	16	18	19	20	22	24	25	–	–	–	–	**PHS 06B-1BS29X...**
	30	91,12	28	5,31	0,41	–	–	–	–	16	18	19	20	22	24	25	–	–	–	–	**PHS 06B-1BS30X...**
12,70	**10**	41,10	25	7,37	0,11	12[1]	14	16	–	–	–	–	–	–	–	–	–	–	–	–	**PHS 08B-1BS10X...**
	11	45,07	25	7,37	0,13	12[1]	14	16	18	19	–	–	–	–	–	–	–	–	–	–	**PHS 08B-1BS11X...**
	12	49,07	28	7,37	0,15	12[1]	14	16	18	19	20	22	24	25	–	–	–	–	–	–	**PHS 08B-1BS12X...**
	13	53,06	28	7,37	0,20	12[1]	14	16	18	19	20	22	24	25	28	–	–	–	–	–	**PHS 08B-1BS13X...**
	14	57,07	28	7,37	0,23	12[1]	14	16	18	19	20	22	24	25	28	–	–	–	–	–	**PHS 08B-1BS14X...**
	15	61,09	28	7,37	0,24	12[1]	14	16	18	19	20	22	24	25	28	30	32	–	–	–	**PHS 08B-1BS15X...**
	16	65,10	28	7,37	0,30	–	–	16	18	19	20	22	24	25	28	30	32	–	–	–	**PHS 08B-1BS16X...**
	17	69,11	28	7,37	0,40	–	–	16	18	19	20	22	24	25	28	30	32	–	–	–	**PHS 08B-1BS17X...**
	18	73,14	28	7,37	0,47	–	–	16	18	19	20	22	24	25	28	30	32	35	38	–	**PHS 08B-1BS18X...**
	19	77,16	28	7,37	0,53	–	–	16	18	19	20	22	24	25	28	30	32	35	38	–	**PHS 08B-1BS19X...**
	20	81,19	28	7,37	0,60	–	–	16	18	19	20	22	24	25	28	30	32	35	38	–	**PHS 08B-1BS20X...**
	21	85,22	28	7,37	0,69	–	–	16	18	19	20	22	24	25	28	30	32	35	38	–	**PHS 08B-1BS21X...**
	22	89,24	28	7,37	0,75	–	–	16	18	19	20	22	24	25	28	30	32	35	38	–	**PHS 08B-1BS22X...**
	23	93,27	28	7,37	0,87	–	–	–	–	19	20	22	24	25	28	30	32	35	38	–	**PHS 08B-1BS23X...**
	24	97,29	28	7,37	0,95	–	–	–	–	19	20	22	24	25	28	30	32	35	38	–	**PHS 08B-1BS24X...**
	25	101,33	28	7,37	1,01	–	–	–	–	19	20	22	24	25	28	30	32	35	38	–	**PHS 08B-1BS25X...**
	26	105,36	30	7,37	1,09	–	–	–	–	19	20	22	24	25	28	30	32	35	38	–	**PHS 08B-1BS26X...**
	27	109,40	30	7,37	1,13	–	–	–	–	19	20	22	24	25	28	30	32	35	38	–	**PHS 08B-1BS27X...**
	28	113,42	30	7,37	1,17	–	–	–	–	19	20	22	24	25	28	30	32	35	38	–	**PHS 08B-1BS28X...**
	30	121,50	30	7,37	1,46	–	–	–	–	19	20	22	24	25	28	30	32	35	38	–	**PHS 08B-1BS30X...**
15,88	**10**	51,37	25	9,17	0,14	16	–	19	20	–	24[1]	–	–	–	–	–	–	–	–	–	**PHS 10B-1BS10X...**
	11	56,34	30	9,17	0,27	16	18	19	20	22	24	25	28	30	32	–	–	–	–	–	**PHS 10B-1BS11X...**
	12	61,34	30	9,17	0,32	16	18	19	20	22	24	25	28	30	32	–	–	–	–	–	**PHS 10B-1BS12X...**
	13	66,32	30	9,17	0,36	16	18	19	20	22	24	25	28	30	32	–	–	–	–	–	**PHS 10B-1BS13X...**
	14	71,34	30	9,17	0,45	16	18	19	20	22	24	25	28	30	32	35	–	–	–	–	**PHS 10B-1BS14X...**
	15	76,36	30	9,17	0,54	–	–	19	20	22	24	25	28	30	32	35	38	–	–	–	**PHS 10B-1BS15X...**
	16	81,37	30	9,17	0,66	–	–	19	20	22	24	25	28	30	32	35	38	–	–	–	**PHS 10B-1BS16X...**
	17	86,38	30	9,17	0,73	–	–	19	20	22	24	25	28	30	32	35	38	40	42	–	**PHS 10B-1BS17X...**
	18	91,42	30	9,17	0,86	–	–	19	20	22	24	25	28	30	32	35	38	40	42	–	**PHS 10B-1BS18X...**
	19	96,45	30	9,17	0,91	–	–	19	20	22	24	25	28	30	32	35	38	40	42	–	**PHS 10B-1BS19X...**
	20	101,49	30	9,17	0,95	–	–	19	20	22	24	25	28	30	32	35	38	40	42	–	**PHS 10B-1BS20X...**
	21	106,52	30	9,17	1,02	–	–	19	20	22	24	25	28	30	32	35	38	40	42	–	**PHS 10B-1BS21X...**

Los diámetros de los cubos varían con el tamaño del agujero.
[1] Sin chaveta.
[2] Chaveta con tornillos de fijación a 90° y 180°.
Para piñones de dientes templados, añada una "H" antes del número de dientes, p. ej. PHS 06B-1BSH10X.

SKF
www.becani.com-becani@becani.com- Tlf: 881986561

Piñones métricos, simples, agujero personalizado

ISO 10B-1 · 15,88 paso en mm | ISO 12B-1 · 19,05 paso en mm | ISO 16B-1 · 25,40 paso en mm | ISO 20B-1 · 31,75 paso en mm

Paso	Número de dientes	Dimensiones Diámetro primitivo PD	L	Grosor de la malla t_1	Peso	Agujeros terminados incluye chaveta y tornillos															Designación
mm	–	mm			kg	mm															–
15,88	**22**	111,55	30	9,17	1,09	–	–	19	20	22	24	25	28	30	32	35	38	40	42	–	**PHS 10B-1BS22X...**
	23	116,58	30	9,17	1,13	–	–	19	20	22	24	25	28	30	32	35	38	40	42	–	**PHS 10B-1BS23X...**
	24	121,62	30	9,17	1,36	–	–	19	20	22	24	25	28	30	32	35	38	40	42	–	**PHS 10B-1BS24X...**
	25	126,66	30	9,17	1,45	–	–	19	20	22	24	25	28	30	32	35	38	40	42	–	**PHS 10B-1BS25X...**
	26	131,70	35	9,17	1,53	–	–	19	20	22	24	25	28	30	32	35	38	40	42	–	**PHS 10B-1BS26X...**
	27	136,75	35	9,17	1,62	–	–	19	20	22	24	25	28	30	32	35	38	40	42	–	**PHS 10B-1BS27X...**
	28	141,78	35	9,17	1,71	–	–	19	20	22	24	25	28	30	32	35	38	40	42	–	**PHS 10B-1BS28X...**
	29	146,83	35	9,17	1,80	–	–	19	20	22	24	25	28	30	32	35	38	40	42	–	**PHS 10B-1BS29X...**
	30	151,87	35	9,17	1,88	–	–	19	20	22	24	25	28	30	32	35	38	40	42	–	**PHS 10B-1BS30X...**
19,05	**10**	61,64	30	11,10	0,32	19	20	–	24	25	28	30	32	–	–	–	–	–	–	–	**PHS 12B-1BS10X...**
	11	67,61	35	11,10	0,41	19	20	–	24	25	28	30	32	–	–	–	–	–	–	–	**PHS 12B-1BS11X...**
	12	73,61	35	11,10	0,59	19	20	22	24	25	28	30	32	35	–	–	–	–	–	–	**PHS 12B-1BS12X...**
	13	79,59	35	11,10	0,59	19	20	22	24	25	28	30	32	35	38	–	–	–	–	–	**PHS 12B-1BS13X...**
	14	85,61	35	11,10	0,73	19	20	22	24	25	28	30	32	35	38	40	–	–	–	–	**PHS 12B-1BS14X...**
	15	91,63	35	11,10	0,77	19	20	22	24	25	28	30	32	35	38	40	–	–	–	–	**PHS 12B-1BS15X...**
	16	97,65	35	11,10	0,95	19	20	22	24	25	28	30	32	35	38	40	42	–	–	–	**PHS 12B-1BS16X...**
	17	103,67	35	11,10	1,09	–	–	–	–	25	28	30	32	35	38	40	42	–	–	–	**PHS 12B-1BS17X...**
	18	109,71	35	11,10	1,18	–	–	–	–	25	28	30	32	35	38	40	42	45	48	50	**PHS 12B-1BS18X...**
	19	115,75	35	11,10	1,54	–	–	–	–	25	28	30	32	35	38	40	42	45	48	50	**PHS 12B-1BS19X...**
	20	121,78	35	11,10	1,77	–	–	–	–	25	28	30	32	35	38	40	42	45	48	50	**PHS 12B-1BS20X...**
	21	127,82	35	11,10	2,00	–	–	–	–	25	28	30	32	35	38	40	42	45	48	50	**PHS 12B-1BS21X...**
	22	133,86	40	11,10	2,13	–	–	–	–	25	28	30	32	35	38	40	42	45	48	50	**PHS 12B-1BS22X...**
	23	139,90	40	11,10	2,27	–	–	–	–	25	28	30	32	35	38	40	42	45	48	50	**PHS 12B-1BS23X...**
	24	145,94	40	11,10	2,40	–	–	–	–	25	28	30	32	35	38	40	42	45	48	50	**PHS 12B-1BS24X...**
	25	152,00	40	11,10	2,45	–	–	–	–	25	28	30	32	35	38	40	42	45	48	50	**PHS 12B-1BS25X...**
	26	158,04	40	11,10	2,49	–	–	–	–	25	28	30	32	35	38	40	42	45	48	50	**PHS 12B-1BS26X...**
	27	164,09	40	11,10	2,53	–	–	–	–	25	28	30	32	35	38	40	42	45	48	50	**PHS 12B-1BS27X...**
	28	170,13	40	11,10	2,57	–	–	–	–	25	28	30	32	35	38	40	42	45	48	50	**PHS 12B-1BS28X...**
	29	176,19	40	11,10	2,61	–	–	–	–	25	28	30	32	35	38	40	42	45	48	50	**PHS 12B-1BS29X...**
	30	182,25	40	11,10	2,65	–	–	–	–	25	28	30	32	35	38	40	42	45	48	50	**PHS 12B-1BS30X...**
25,40	**11**	90,14	40	16,18	0,82	25	28	30	32	35	38	40	42	–	–	–	–	–	–	–	**PHS 16B-1BS11X...**
	12	98,14	40	16,18	1,36	25	28	30	32	35	38	40	42	–	–	–	–	–	–	–	**PHS 16B-1BS12X...**
	13	106,12	40	16,18	1,59	25	28	30	32	35	38	40	42	45	48	50	–	–	–	–	**PHS 16B-1BS13X...**
	14	114,15	40	16,18	1,86	25	28	30	32	35	38	40	42	45	48	50	–	–	–	–	**PHS 16B-1BS14X...**
	15	122,17	40	16,18	2,36	25	28	30	32	35	38	40	42	45	48	50	–	–	–	–	**PHS 16B-1BS15X...**
	16	130,20	45	16,18	2,49	25	28	30	32	35	38	40	42	45	48	50	–	–	–	–	**PHS 16B-1BS16X...**
	17	138,22	45	16,18	2,72	25	28	30	32	35	38	40	42	45	48	50	–	–	–	–	**PHS 16B-1BS17X...**
	18	146,28	45	16,18	2,95	25	28	30	32	35	38	40	42	45	48	50	–	–	–	–	**PHS 16B-1BS18X...**
	19	154,33	45	16,18	3,18	25	28	30	32	35	38	40	42	45	48	50	–	–	–	–	**PHS 16B-1BS19X...**
	20	162,38	45	16,18	3,63	25	28	30	32	35	38	40	42	45	48	50	–	–	–	–	**PHS 16B-1BS20X...**
	21	170,43	45	16,18	4,04	25	28	30	32	35	38	40	42	45	48	50	–	–	–	–	**PHS 16B-1BS21X...**
	22	178,48	45	16,18	4,31	25	28	30	32	35	38	40	42	45	48	50	–	–	–	–	**PHS 16B-1BS22X...**
	23	186,53	50	16,18	4,63	25	28	30	32	35	38	40	42	45	48	50	–	–	–	–	**PHS 16B-1BS23X...**
	24	194,59	50	16,18	4,90	25	28	30	32	35	38	40	42	45	48	50	–	–	–	–	**PHS 16B-1BS24X...**
	25	202,66	50	16,18	5,17	25	28	30	32	35	38	40	42	45	48	50	–	–	–	–	**PHS 16B-1BS25X...**
	26	210,72	50	16,18	5,44	25	28	30	32	35	38	40	42	45	48	50	–	–	–	–	**PHS 16B-1BS26X...**
	27	218,79	50	16,18	5,71	25	28	30	32	35	38	40	42	45	48	50	–	–	–	–	**PHS 16B-1BS27X...**
	28	226,85	50	16,18	5,98	25	28	30	32	35	38	40	42	45	48	50	–	–	–	–	**PHS 16B-1BS28X...**
	29	234,92	50	16,18	6,25	25	28	30	32	35	38	40	42	45	48	50	–	–	–	–	**PHS 16B-1BS29X...**
	30	243,00	65	16,18	6,52	25	28	30	32	35	38	40	42	45	48	50	–	–	–	–	**PHS 16B-1BS30X...**
31,75	**9**	92,84	40	18,59	1,36	25	28	30	32	35	38	–	–	–	–	–	–	–	–	–	**PHS 20B-1BS9X...**
	10	102,74	40	18,59	1,77	25	28	30	32	35	38	–	–	–	–	–	–	–	–	–	**PHS 20B-1BS10X...**
	11	112,68	45	18,59	2,22	25	28	30	32	35	38	40	42	45	50	60	–	–	–	–	**PHS 20B-1BS11X...**
	12	122,68	45	18,59	2,72	25	28	30	32	35	38	40	42	45	50	60	–	–	–	–	**PHS 20B-1BS12X...**
	13	132,65	45	18,59	2,81	25	28	30	32	35	38	40	42	45	50	60	–	–	–	–	**PHS 20B-1BS13X...**
	14	142,68	45	18,59	2,99	–	–	–	32	35	38	40	42	45	50	60	–	–	–	–	**PHS 20B-1BS14X...**
	15	152,72	45	18,59	3,81	–	–	–	32	35	38	40	42	45	50	60	–	–	–	–	**PHS 20B-1BS15X...**
	16	162,75	50	18,59	4,08	–	–	–	–	–	38	40	42	45	50	60	65	70	–	–	**PHS 20B-1BS16X...**
	17	172,78	50	18,59	4,49	–	–	–	–	–	38	40	42	45	50	60	65	70	–	–	**PHS 20B-1BS17X...**
	18	182,85	50	18,59	4,81	–	–	–	–	–	38	40	42	45	50	60	65	70	–	–	**PHS 20B-1BS18X...**
	19	192,91	50	18,59	5,49	–	–	–	–	–	38	40	42	45	50	60	65	70	–	–	**PHS 20B-1BS19X...**
	20	202,98	50	18,59	5,99	–	–	–	–	–	38	40	42	45	50	60	65	70	–	–	**PHS 20B-1BS20X...**

Los diámetros de los cubos varían con el tamaño del agujero.
Para piñones de dientes templados, añada una "H" antes del número de dientes, p. ej. PHS 06B-1BSH10X.

www.becani.com-becani@becani.com- Tlf: 881986561

Piñones métricos, simples, para casquillo cónico

ISO 06B-1 · 9,525 paso en mm | ISO 08B-1 · 12,70 paso en mm

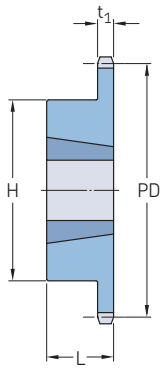

Tipo B

Paso	Número de dientes	Diámetro primitivo PD	Tipo	Número de casquillo	Dimensiones Agujero Mín.	Agujero Máx.	L	H	Grosor de la malla t_1	Peso Cuerpo, piñón	Agujero	Designación
mm	–	mm	–	–	mm					kg		–
9,525	**16**	48,82	B	1008	9	25,4	22,0	42,0*	5,31	0,12	0,09	**PHS 06B-1TB16**
	17	51,83	B	1008	9	25,4	22,0	45,0	5,31	0,13	0,09	**PHS 06B-1TB17**
	18	54,85	B	1008	9	25,4	22,0	45,0	5,31	0,14	0,09	**PHS 06B-1TB18**
	19	57,87	B	1008	9	25,4	22,0	45,0	5,31	0,16	0,09	**PHS 06B-1TB19**
	20	60,89	B	1008	9	25,4	22,0	46,0	5,31	0,18	0,09	**PHS 06B-1TB20**
	21	63,91	B	1008	9	25,4	22,0	46,0	5,31	0,20	0,09	**PHS 06B-1TB21**
	22	66,93	B	1108	9	28,0	22,0	52,0	5,31	0,24	0,12	**PHS 06B-1TB22**
	23	69,95	B	1210	11	31,8	25,0	63,0*	5,31	0,30	0,21	**PHS 06B-1TB23**
	24	72,97	B	1210	11	31,8	25,0	63,0	5,31	0,32	0,21	**PHS 06B-1TB24**
	25	76,00	B	1210	11	31,8	25,0	63,0	5,31	0,35	0,21	**PHS 06B-1TB25**
	26	79,02	B	1210	11	31,8	25,0	63,0	5,31	0,35	0,21	**PHS 06B-1TB26**
	27	82,05	B	1210	11	31,8	25,0	63,0	5,31	0,38	0,21	**PHS 06B-1TB27**
	28	85,07	B	1210	11	31,8	25,0	63,0	5,31	0,38	0,21	**PHS 06B-1TB28**
	29	88,09	B	1210	11	31,8	25,0	63,0	5,31	0,40	0,21	**PHS 06B-1TB29**
	30	91,12	B	1210	11	31,8	25,0	63,0	5,31	0,41	0,21	**PHS 06B-1TB30**
	32	97,18	B	1210	11	31,8	25,0	63,0	5,31	0,58	0,21	**PHS 06B-1TB32**
	35	106,26	B	1210	11	31,8	25,0	63,0	5,31	0,76	0,21	**PHS 06B-1TB35**
	36	109,29	B	1210	11	31,8	25,0	63,0	5,31	0,82	0,21	**PHS 06B-1TB36**
	38	115,35	B	1210	11	31,8	25,0	70,0	5,31	0,94	0,21	**PHS 06B-1TB38**
	40	121,40	B	1210	11	31,8	25,0	70,0	5,31	1,06	0,21	**PHS 06B-1TB40**
	45	136,55	B	1210	11	31,8	25,0	70,0	5,31	1,36	0,21	**PHS 06B-1TB45**
	48	145,65	B	1210	11	31,8	25,0	70,0	5,31	1,54	0,21	**PHS 06B-1TB48**
	54	163,82	B	1210	11	31,8	25,0	70,0	5,31	1,90	0,21	**PHS 06B-1TB54**
	57	172,90	B	1210	11	31,8	25,0	70,0	5,31	1,60	0,21	**PHS 06B-1TB57**
	60	182,00	B	1210	11	31,8	25,0	70,0	5,31	2,26	0,21	**PHS 06B-1TB60**
	70	212,30	B	1210	11	31,8	25,0	70,0	5,31	2,86	0,21	**PHS 06B-1TB70**
	76	230,49	B	1210	11	31,8	25,0	70,0	5,31	2,43	0,21	**PHS 06B-1TB76**
	95	288,08	B	1210	11	31,8	25,0	110,0	5,31	2,72	0,21	**PHS 06B-1TB95**
	114	345,68	B	1215	11	31,8	25,0	110,0	5,31	5,50	0,31	**PHS 06B-1TB114**
12,70	**14**	57,07	B	1008	9	25,4	22,0	46,0*	7,37	0,12	0,14	**PHS 08B-1TB14**
	15	61,09	B	1008	9	25,4	22,0	45,0	7,37	0,18	0,14	**PHS 08B-1TB15**
	16	65,10	B	1108	9	28,0	22,0	52,0	7,37	0,24	0,16	**PHS 08B-1TB16**
	17	69,11	B	1210	11	31,8	25,0	60,0*	7,37	0,24	0,27	**PHS 08B-1TB17**
	18	73,14	B	1210	11	31,8	25,0	60,0*	7,37	0,30	0,27	**PHS 08B-1TB18**
	19	77,16	B	1210	11	31,8	25,0	63,0	7,37	0,33	0,27	**PHS 08B-1TB19**
	20	81,19	B	1610	11	31,8	25,0	71,0	7,37	0,32	0,41	**PHS 08B-1TB20**
	21	85,22	B	1610	14	41,3	25,0	71,0	7,37	0,37	0,41	**PHS 08B-1TB21**
	22	89,24	B	1610	14	41,3	25,0	76,0	7,37	0,50	0,41	**PHS 08B-1TB22**
	23	93,27	B	1610	14	41,3	25,0	76,0	7,37	0,53	0,41	**PHS 08B-1TB23**
	24	97,29	B	1610	14	41,3	25,0	76,0	7,37	0,54	0,41	**PHS 08B-1TB24**
	25	101,33	B	1610	14	41,3	25,0	76,0	7,37	0,59	0,41	**PHS 08B-1TB25**
	26	105,36	B	1610	14	41,3	25,0	76,0	7,37	0,61	0,41	**PHS 08B-1TB26**
	27	109,40	B	1610	14	41,3	25,0	76,0	7,37	0,94	0,41	**PHS 08B-1TB27**
	28	113,42	B	2012	14	50,8	25,0	90,0	7,37	0,86	0,77	**PHS 08B-1TB28**
	29	117,46	B	2012	14	50,8	25,0	90,0	7,37	0,90	0,77	**PHS 08B-1TB29**
	30	121,50	B	2012	14	50,8	32,0	90,0	7,37	0,94	0,59	**PHS 08B-1TB30**
	32	129,57	B	2012	14	50,8	32,0	90,0	7,37	1,12	0,59	**PHS 08B-1TB32**
	35	141,68	B	2012	14	50,8	32,0	90,0	7,37	1,30	0,59	**PHS 08B-1TB35**
	36	145,72	B	2012	14	50,8	32,0	90,0	7,37	1,48	0,59	**PHS 08B-1TB36**
	38	153,80	B	2012	14	50,8	32,0	90,0	7,37	1,67	0,59	**PHS 08B-1TB38**
	40	161,87	B	2012	14	50,8	32,0	90,0	7,37	1,80	0,59	**PHS 08B-1TB40**
	42	169,94	B	2012	14	50,8	32,0	100,0	7,37	1,93	0,59	**PHS 08B-1TB42**
	45	182,07	B	2012	14	50,8	32,0	100,0	7,37	2,06	0,59	**PHS 08B-1TB45**
	48	194,18	B	2012	14	50,8	32,0	100,0	7,37	2,36	0,59	**PHS 08B-1TB48**

* Rebaje en el cubo para permitir juego de la cadena.
Para piñones con dientes templados, añada una "H" antes del número de dientes, p. ej. PHS 08B-1TBH16.

SKF
www.becani.com-becani@becani.com- Tlf: 881986561

Piñones métricos, simples, para casquillo cónico

ISO 08B-1 · 12,70 paso en mm | ISO 10B-1 · 15,88 paso en mm | ISO 12B-1 · 19,05 paso en mm

Paso	Número de dientes	Diámetro primitivo PD	Tipo	Número de casquillo	Dimensiones Agujero Mín.	Agujero Máx.	L	H	Grosor de la malla t_1	Peso Cuerpo, piñón	Agujero	Designación
mm	–	mm	–	–	mm					kg		–
12,70	**54**	218,42	B	2012	14	50,8	32,0	100,0	7,37	2,66	0,59	**PHS 08B-1TB54**
	57	230,53	B	2012	14	50,8	32,0	100,0	7,37	3,07	0,59	**PHS 08B-1TB57**
	60	242,66	B	2012	14	50,8	32,0	100,0	7,37	3,23	0,59	**PHS 08B-1TB60**
	70	283,07	B	2012	14	50,8	32,0	100,0	7,37	3,39	0,59	**PHS 08B-1TB70**
	72	291,15	B	2012	14	50,8	32,0	100,0	7,37	3,55	0,59	**PHS 08B-1TB72**
	76	307,31	B	2012	14	50,8	32,0	100,0	7,37	3,71	0,59	**PHS 08B-1TB76**
	80	323,49	B	2012	14	50,8	32,0	100,0	7,37	4,55	0,59	**PHS 08B-1TB80**
	84	339,65	B	2012	14	50,8	32,0	100,0	7,37	5,39	0,59	**PHS 08B-1TB84**
	95	384,10	B	2012	14	50,8	32,0	100,0	7,37	6,23	0,59	**PHS 08B-1TB95**
	96	388,15	B	2012	14	50,8	32,0	100,0	7,37	7,00	0,59	**PHS 08B-1TB96**
	114	460,90	B	2517	16	63,5	45,0	110,0	7,37	8,10	1,30	**PHS 08B-1TB114**
15,88	**12**	61,34	B	1008	9	25,4	22,0	49,2*	9,17	0,21	0,09	**PHS 10B-1TB12**
	13	66,32	B	1008	9	25,4	22,0	47,0	9,17	0,25	0,09	**PHS 10B-1TB13**
	14	71,34	B	1108	9	25,4	22,0	52,0	9,17	0,27	0,12	**PHS 10B-1TB14**
	15	76,36	B	1210	11	31,8	25,0	60,0	9,17	0,33	0,21	**PHS 10B-1TB15**
	16	81,37	B	1610	14	41,3	25,0	70,6*	9,17	0,32	0,31	**PHS 10B-1TB16**
	17	86,39	B	1610	14	41,3	25,0	71,0*	9,17	0,40	0,31	**PHS 10B-1TB17**
	18	91,42	B	1610	14	41,3	25,0	75,0	9,17	0,50	0,31	**PHS 10B-1TB18**
	19	96,45	B	1610	14	41,3	25,0	75,0	9,17	0,56	0,31	**PHS 10B-1TB19**
	20	101,49	B	1610	14	41,3	25,0	76,0	9,17	0,64	0,31	**PHS 10B-1TB20**
	21	106,52	B	1610	14	41,3	25,0	76,0	9,17	0,69	0,31	**PHS 10B-1TB21**
	22	111,55	B	1610	14	41,3	25,0	76,0	9,17	0,75	0,31	**PHS 10B-1TB22**
	23	116,58	B	1610	14	41,3	25,0	76,0	9,17	0,81	0,31	**PHS 10B-1TB23**
	24	121,62	B	2012	14	50,8	32,0	90,0	9,17	1,00	0,59	**PHS 10B-1TB24**
	25	126,66	B	2012	14	50,8	32,0	90,0	9,17	1,06	0,59	**PHS 10B-1TB25**
	26	131,70	B	2012	14	50,8	32,0	90,0	9,17	1,14	0,59	**PHS 10B-1TB26**
	27	136,75	B	2012	14	50,8	32,0	90,0	9,17	1,19	0,59	**PHS 10B-1TB27**
	28	141,78	B	2012	14	50,8	32,0	90,0	9,17	1,28	0,59	**PHS 10B-1TB28**
	29	146,83	B	2012	14	50,8	32,0	90,0	9,17	1,37	0,59	**PHS 10B-1TB29**
	30	151,87	B	2012	14	50,8	32,0	90,0	9,17	1,65	0,59	**PHS 10B-1TB30**
	32	161,96	B	2012	14	50,8	32,0	98,0	9,17	2,21	0,59	**PHS 10B-1TB32**
	35	177,10	B	2012	14	50,8	32,0	98,0	9,17	3,05	0,59	**PHS 10B-1TB35**
	36	182,15	B	2012	14	50,8	32,0	98,0	9,17	3,33	0,59	**PHS 10B-1TB36**
	38	192,24	B	2012	14	50,8	32,0	100,0	9,17	3,89	0,59	**PHS 10B-1TB38**
	40	202,33	B	2012	14	50,8	32,0	100,0	9,17	4,45	0,59	**PHS 10B-1TB40**
	42	212,43	B	2012	14	50,8	32,0	100,0	9,17	5,01	0,59	**PHS 10B-1TB42**
	45	227,58	B	2012	14	50,8	32,0	100,0	9,17	3,97	0,59	**PHS 10B-1TB45**
	48	242,73	B	2012	14	50,8	32,0	100,0	9,17	6,69	0,59	**PHS 10B-1TB48**
	54	273,03	B	2012	14	50,8	32,0	100,0	9,17	8,37	0,59	**PHS 10B-1TB54**
	57	288,19	B	2012	14	50,8	32,0	100,0	9,17	5,45	0,59	**PHS 10B-1TB57**
	60	303,33	B	2012	14	50,8	32,0	100,0	9,17	10,05	0,59	**PHS 10B-1TB60**
	70	353,84	B	2012	16	63,5	45,0	100,0	9,17	12,85	1,30	**PHS 10B-1TB70**
	72	363,95	B	2012	16	63,5	45,0	100,0	9,17	13,41	1,30	**PHS 10B-1TB72**
	76	384,15	B	2012	14	50,8	45,0	100,0	9,17	7,43	0,59	**PHS 10B-1TB76**
	80	404,35	B	2012	16	63,5	45,0	110,0	9,17	15,65	1,30	**PHS 10B-1TB80**
	84	424,70	B	2012	16	63,5	45,0	110,0	9,17	16,77	1,30	**PHS 10B-1TB84**
	95	480,14	B	2517	14	50,8	45,0	110,0	9,17	19,85	0,59	**PHS 10B-1TB95**
	96	485,30	B	2517	16	63,5	45,0	110,0	9,17	20,13	1,30	**PHS 10B-1TB96**
	114	576,13	B	2517	16	63,5	45,0	110,0	9,17	25,17	1,30	**PHS 10B-1TB114**
19,05	**11**	67,61	B	1008	9	25,4	22,0	46,0	11,10	0,22	0,09	**PHS 12B-1TB11**
	12	73,61	B	1008	9	25,4	22,0	49,2	11,10	0,30	0,09	**PHS 12B-1TB12**
	13	79,59	B	1210	11	31,8	25,0	60,0	11,10	0,38	0,21	**PHS 12B-1TB13**
	14	85,61	B	1610	14	41,3	25,0	70,0	11,10	0,46	0,31	**PHS 12B-1TB14**
	15	91,63	B	1610	14	41,3	25,0	70,0	11,10	0,48	0,31	**PHS 12B-1TB15**
	16	97,65	B	1610	14	41,3	25,0	75,0	11,10	0,60	0,31	**PHS 12B-1TB16**
	17	103,67	B	1610	14	41,3	25,0	76,0	11,10	0,70	0,31	**PHS 12B-1TB17**
	18	109,71	B	2012	14	50,8	32,0	90,0	11,10	0,86	0,59	**PHS 12B-1TB18**
	19	115,75	B	2012	14	50,8	32,0	90,0	11,10	0,98	0,59	**PHS 12B-1TB19**
	20	121,78	B	2012	14	50,8	32,0	95,0	11,10	1,25	0,59	**PHS 12B-1TB20**
	21	127,82	B	2517	16	63,5	45,0	102,0	11,10	1,28	1,30	**PHS 12B-1TB21**
	22	133,86	B	2517	16	63,5	45,0	102,0	11,10	1,37	1,30	**PHS 12B-1TB22**
	23	139,90	B	2517	16	63,5	45,0	108,0	11,10	1,75	1,30	**PHS 12B-1TB23**
	24	145,94	B	2517	16	63,5	45,0	108,0	11,10	1,85	1,30	**PHS 12B-1TB24**
	25	152,00	B	2517	16	63,5	45,0	108,0	11,10	1,95	1,30	**PHS 12B-1TB25**
	26	158,04	B	2517	16	63,5	45,0	108,0	11,10	2,09	1,30	**PHS 12B-1TB26**
	27	164,09	B	2517	16	63,5	45,0	108,0	11,10	2,22	1,30	**PHS 12B-1TB27**
	28	170,13	B	2517	16	63,5	45,0	108,0	11,10	2,36	1,30	**PHS 12B-1TB28**
	29	176,19	B	2517	16	63,5	45,0	108,0	11,10	2,75	1,30	**PHS 12B-1TB29**
	30	182,25	B	2517	16	63,5	45,0	108,0	11,10	2,89	1,30	**PHS 12B-1TB30**
	32	194,36	B	2517	16	63,5	45,0	108,0	11,10	3,59	1,30	**PHS 12B-1TB32**
	35	212,52	B	2517	16	63,5	45,0	108,0	11,10	4,41	1,30	**PHS 12B-1TB35**
	36	218,58	B	2517	16	63,5	45,0	108,0	11,10	4,68	1,30	**PHS 12B-1TB36**
	38	230,69	B	2517	16	63,5	45,0	108,0	11,10	4,60	1,30	**PHS 12B-1TB38**

* Rebaje en el cubo para permitir juego de la cadena.
Para piñones con dientes templados, añada una "H" antes del número de dientes, p. ej. PHS 08B-1TBH16.

www.becani.com-becani@becani.com- Tlf: 881986561

Piñones métricos, simples, para casquillo cónico

ISO 12B-1 · 19,05 paso en mm | ISO 16B-1 · 25,40 paso en mm

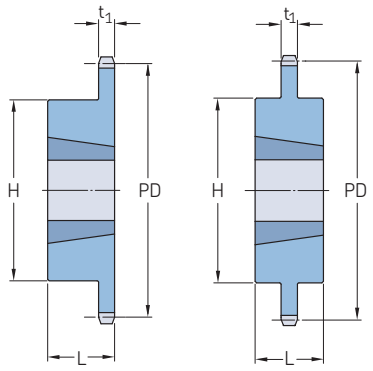

Tipo B Tipo C

Paso	Número de dientes	Diámetro primitivo PD	Tipo	Número de casquillo	Dimensiones Agujero Mín.	Agujero Máx.	L	H	Grosor de la malla t_1	Peso Cuerpo, piñón	Agujero	Designación
mm	–	mm	–	–	mm					kg		–
19,05	**40**	242,81	B	2517	16	63,5	45,0	108,0	11,10	5,78	1,30	**PHS 12B-1TB40**
	42	254,93	B	2517	16	63,5	45,0	108,0	11,10	6,33	1,30	**PHS 12B-1TB42**
	45	273,10	B	2517	16	63,5	45,0	108,0	11,10	5,70	1,30	**PHS 12B-1TB45**
	48	291,27	B	2517	16	63,5	45,0	108,0	11,10	7,97	1,30	**PHS 12B-1TB48**
	54	327,64	B	2517	16	63,5	45,0	108,0	11,10	9,61	1,30	**PHS 12B-1TB54**
	57	345,81	B	2517	16	63,5	45,0	108,0	11,10	6,49	1,30	**PHS 12B-1TB57**
	60	363,99	B	2517	16	63,5	45,0	108,0	11,10	11,25	1,30	**PHS 12B-1TB60**
	68	412,49	B	2517	16	63,5	45,0	108,0	11,10	13,44	1,30	**PHS 12B-1TB68**
	70	424,60	B	2517	16	63,5	45,0	108,0	11,10	13,99	1,30	**PHS 12B-1TB70**
	72	436,74	B	2517	16	63,5	45,0	108,0	11,10	14,54	1,30	**PHS 12B-1TB72**
	76	460,99	B	2517	16	63,5	45,0	108,0	11,10	11,20	1,30	**PHS 12B-1TB76**
	84	509,48	B	2517	16	63,5	45,0	108,0	11,10	17,82	1,30	**PHS 12B-1TB84**
	95	576,17	B	2517	16	63,5	45,0	108,0	11,10	17,64	1,30	**PHS 12B-1TB95**
	96	582,23	B	2517	16	63,5	45,0	108,0	11,10	21,11	1,30	**PHS 12B-1TB96**
	114	691,36	B	2517	16	63,5	64,0	108,0	11,10	26,04	1,30	**PHS 12B-1TB114**
25,40	**10**	82,19	B	1215	11	31,8	38,0	62,7	16,18	0,34	0,30	**PHS 16B-1TB10**
	11	90,14	B	1215	11	31,8	38,0	62,7	16,18	0,57	0,30	**PHS 16B-1TB11**
	12	98,14	B	1615	14	41,3	38,0	76,2	16,18	0,81	0,43	**PHS 16B-1TB12**
	13	106,12	B	1615	14	41,3	38,0	73,0	16,18	1,03	0,43	**PHS 16B-1TB13**
	14	114,15	B	1615	14	41,3	38,0	78,0	16,18	1,26	0,43	**PHS 16B-1TB14**
	15	122,17	B	1615	14	41,3	38,0	76,0	16,18	1,40	0,43	**PHS 16B-1TB15**
	16	130,20	B	2012	14	50,8	32,0	90,0	16,18	1,42	0,59	**PHS 16B-1TB16**
	17	138,22	B	2012	14	50,8	32,0	90,0	16,18	1,60	0,59	**PHS 16B-1TB17**
	18	146,28	B	2517	16	63,5	45,0	108,0	16,18	2,09	1,30	**PHS 16B-1TB18**
	19	154,33	B	2517	16	63,5	45,0	108,0	16,18	2,30	1,30	**PHS 16B-1TB19**
	20	162,38	B	2517	16	63,5	45,0	110,0	16,18	2,56	1,30	**PHS 16B-1TB20**
	21	170,43	B	2517	16	63,5	45,0	110,0	16,18	2,80	1,30	**PHS 16B-1TB21**
	22	178,48	B	2517	16	63,5	45,0	110,0	16,18	3,36	1,30	**PHS 16B-1TB22**
	23	186,53	B	2517	16	63,5	45,0	110,0	16,18	3,34	1,30	**PHS 16B-1TB23**
	24	194,59	B	2517	16	63,5	45,0	110,0	16,18	3,66	1,30	**PHS 16B-1TB24**
	25	202,66	B	2517	16	63,5	45,0	110,0	16,18	3,96	1,30	**PHS 16B-1TB25**
	26	210,72	B	2517	16	63,5	45,0	110,0	16,18	4,26	1,30	**PHS 16B-1TB26**
	27	218,79	B	2517	16	63,5	45,0	110,0	16,18	4,63	1,30	**PHS 16B-1TB27**
	28	226,85	B	2517	16	63,5	45,0	140,0	16,18	4,97	1,30	**PHS 16B-1TB28**
	29	234,92	B	3020	25	76,2	51,0	140,0	16,18	6,24	2,24	**PHS 16B-1TB29**
	30	243,00	B	3020	25	76,2	51,0	140,0	16,18	6,67	2,24	**PHS 16B-1TB30**
	32	259,13	B	3020	25	76,2	51,0	140,0	16,18	8,37	2,24	**PHS 16B-1TB32**
	35	283,36	B	3020	25	76,2	51,0	140,0	16,18	10,92	2,24	**PHS 16B-1TB35**
	36	291,44	B	3020	25	76,2	51,0	140,0	16,18	11,77	2,24	**PHS 16B-1TB36**
	38	307,59	B	3020	25	76,2	51,0	140,0	16,18	9,49	2,24	**PHS 16B-1TB38**
	40	323,75	B	3020	25	76,2	51,0	140,0	16,18	15,17	2,24	**PHS 16B-1TB40**
	45	364,13	B	3020	25	76,2	51,0	140,0	16,18	11,70	2,24	**PHS 16B-1TB45**
	48	388,36	B	3020	25	76,2	51,0	140,0	16,18	18,91	2,24	**PHS 16B-1TB48**
	54	436,85	B	3020	25	76,2	51,0	140,0	16,18	21,72	2,24	**PHS 16B-1TB54**
	57	461,07	B	3020	25	76,2	51,0	140,0	16,18	15,00	2,24	**PHS 16B-1TB57**
	60	485,32	B	3020	25	76,2	51,0	140,0	16,18	24,52	2,24	**PHS 16B-1TB60**
	64	517,65	B	3020	25	76,2	51,0	140,0	16,18	26,39	2,24	**PHS 16B-1TB64**
	70	566,14	B	3020	25	76,2	51,0	140,0	16,18	29,20	2,24	**PHS 16B-1TB70**
	76	614,65	B	3020	25	76,2	51,0	140,0	16,18	23,00	2,24	**PHS 16B-1TB76**
	80	646,96	B	3020	25	76,2	51,0	140,0	16,18	33,87	2,24	**PHS 16B-1TB80**
	84	679,30	B	3020	25	76,2	51,0	140,0	16,18	35,74	2,24	**PHS 16B-1TB84**
	95	768,22	B	3020	25	76,2	51,0	140,0	16,18	40,88	2,24	**PHS 16B-1TB95**
	114	921,81	B	3020	25	76,2	76,0	140,0	16,18	49,77	2,24	**PHS 16B-1TB114**

* Rebaje en el cubo para permitir juego de la cadena.
Para piñones con dientes templados, añada una "H" antes del número de dientes, p. ej. PHS 08B-1TBH16.

SKF
www.becani.com-becani@becani.com- Tlf: 881986561

Piñones métricos, simples, para casquillo cónico

ISO 20B-1 · 31,75 paso en mm | ISO 24B-1 · 38,10 paso en mm | ISO 28B-1 · 44,45 paso en mm

Paso	Número de dientes	Diámetro primitivo PD	Tipo	Número de casquillo	Dimensiones Agujero		L	H	Grosor de la malla t_1	Peso Cuerpo, piñón	Agujero	Designación
					Mín.	Máx.						
mm	–	mm	–	–	mm					kg		–
31,75	**11**	112,70	B	1615	14	41,3	38,0	62,7	18,59	1,22	0,43	**PHS 20B-1TB11**
	12	122,67	B	1615	14	41,3	38,0	70,6	18,59	1,41	0,43	**PHS 20B-1TB12**
	13	132,67	B	2012	14	50,8	32,0	90,0	18,59	1,45	0,59	**PHS 20B-1TB13**
	14	142,68	B	2012	14	50,8	32,0	90,5	18,59	1,63	0,59	**PHS 20B-1TB14**
	15	152,71	B	2517	16	63,5	45,0	108,0	18,59	2,31	1,30	**PHS 20B-1TB15**
	16	162,75	B	2517	16	63,5	45,0	108,0	18,59	2,72	1,30	**PHS 20B-1TB16**
	17	172,79	B	2517	16	63,5	45,0	108,0	18,59	3,27	1,30	**PHS 20B-1TB17**
	18	182,84	B	2517	16	63,5	45,0	108,0	18,59	3,63	1,30	**PHS 20B-1TB18**
	19	192,90	B	2517	16	63,5	45,0	108,0	18,59	4,09	1,30	**PHS 20B-1TB19**
	20	202,96	B	2517	16	63,5	45,0	108,0	18,59	4,40	1,30	**PHS 20B-1TB20**
	21	213,03	B	2517	16	63,5	45,0	108,0	18,59	4,54	1,30	**PHS 20B-1TB21**
	22	223,10	B	2517	16	63,5	45,0	108,0	18,59	4,77	1,30	**PHS 20B-1TB22**
	23	233,17	B	2517	16	63,5	45,0	108,0	18,59	5,58	1,30	**PHS 20B-1TB23**
	24	243,25	B	2517	16	63,5	45,0	108,0	18,59	6,13	1,30	**PHS 20B-1TB24**
	25	253,32	B	2517	16	63,5	45,0	108,0	18,59	6,95	1,30	**PHS 20B-1TB25**
	26	263,41	B	2517	16	63,5	51,0	108,0	18,59	7,35	1,30	**PHS 20B-1TB26**
	28	283,57	B	3020	25	76,2	51,0	150,0	18,59	7,90	2,24	**PHS 20B-1TB28**
	30	303,75	B	3020	25	76,2	51,0	150,0	18,59	9,62	2,24	**PHS 20B-1TB30**
	32	323,92	B	3020	25	76,2	51,0	160,0	18,59	11,03	2,24	**PHS 20B-1TB32**
	35	354,20	B	3020	25	76,2	51,0	160,0	18,59	13,15	2,24	**PHS 20B-1TB35**
	36	364,29	B	3020	25	76,2	51,0	160,0	18,59	13,86	2,24	**PHS 20B-1TB36**
	38	384,48	B	3020	25	76,2	51,0	160,0	18,59	15,98	2,24	**PHS 20B-1TB38**
	40	404,67	B	3020	25	76,2	51,0	160,0	18,59	19,43	2,24	**PHS 20B-1TB40**
	45	455,15	B	3020	25	76,2	51,0	160,0	18,59	25,18	2,24	**PHS 20B-1TB45**
	48	485,45	B	3020	25	76,2	51,0	160,0	18,59	28,62	2,24	**PHS 20B-1TB48**
	54	546,05	B	3020	25	76,2	51,0	160,0	18,59	35,52	2,24	**PHS 20B-1TB54**
	57	576,35	B	3020	25	76,2	51,0	160,0	18,59	37,82	2,24	**PHS 20B-1TB57**
	60	606,66	B	3020	25	76,2	51,0	160,0	18,59	41,27	2,24	**PHS 20B-1TB60**
	70	707,68	C	3535	35	88,9	51,0	160,0	24,13	51,56	5,18	**PHS 20B-1TB70**
	72	727,89	C	3535	35	88,9	51,0	160,0	24,13	53,97	5,18	**PHS 20B-1TB72**
	76	768,30	C	3535	35	88,9	51,0	160,0	24,13	60,33	5,18	**PHS 20B-1TB76**
	80	808,71	C	3535	35	88,9	51,0	160,0	24,13	66,23	5,18	**PHS 20B-1TB80**
	84	849,13	C	3535	35	88,9	51,0	160,0	24,13	73,48	5,18	**PHS 20B-1TB84**
	90	909,76	C	3535	35	88,9	51,0	160,0	24,13	94,33	5,18	**PHS 20B-1TB90**
	95	960,28	C	3535	35	88,9	51,0	160,0	24,13	96,16	5,18	**PHS 20B-1TB95**
38,10	**11**	135,23	B	2012	14	50,8	31,8	90,5	24,13	2,28	0,59	**PHS 24B-1TB11**
	12	147,21	B	2012	14	50,8	31,8	90,5	24,13	2,49	0,59	**PHS 24B-1TB12**
	13	159,20	B	2517	16	63,5	44,5	107,9	24,13	2,77	1,30	**PHS 24B-1TB13**
	14	171,22	B	2517	16	63,5	44,5	107,9	24,13	3,54	1,30	**PHS 24B-1TB14**
	15	183,25	B	2517	16	63,5	44,5	107,9	24,13	4,31	1,30	**PHS 24B-1TB15**
	16	195,29	B	3020	25	76,2	50,8	133,4	24,13	4,77	2,24	**PHS 24B-1TB16**
	17	207,35	B	3020	25	76,2	50,8	133,4	24,13	5,45	2,24	**PHS 24B-1TB17**
	18	219,41	B	3020	25	76,2	50,8	133,4	24,13	6,13	2,24	**PHS 24B-1TB18**
	19	231,48	B	3020	25	76,2	50,8	133,4	24,13	6,81	2,24	**PHS 24B-1TB19**
	20	243,55	B	3020	25	76,2	50,8	133,4	24,13	7,49	2,24	**PHS 24B-1TB20**
	21	255,63	B	3020	25	76,2	50,8	133,4	24,13	7,94	2,24	**PHS 24B-1TB21**
	22	267,72	B	3020	25	76,2	50,8	133,4	24,13	8,75	2,24	**PHS 24B-1TB22**
	23	279,80	B	3020	25	76,2	50,8	133,4	24,13	9,53	2,24	**PHS 24B-1TB23**
	24	291,90	B	3020	25	76,2	50,8	133,4	24,13	10,67	2,24	**PHS 24B-1TB24**
	25	303,99	B	3020	25	76,2	50,8	133,4	24,13	11,80	2,24	**PHS 24B-1TB25**
	26	316,09	B	3020	25	76,2	50,8	133,4	24,13	12,93	2,24	**PHS 24B-1TB26**
	27	328,19	B	3020	25	76,2	50,8	133,4	24,13	13,50	2,24	**PHS 24B-1TB27**
	28	340,29	B	3020	25	76,2	50,8	133,4	24,13	14,70	2,24	**PHS 24B-1TB28**
	29	352,29	B	3020	25	76,2	50,8	133,4	24,13	14,75	2,24	**PHS 24B-1TB29**
	30	364,49	B	3020	25	76,2	50,8	133,4	24,13	15,20	2,24	**PHS 24B-1TB30**
	32	388,71	B	3020	25	76,2	50,8	133,4	24,13	15,76	2,24	**PHS 24B-1TB32**
	38	461,37	B	3030	35	76,2	76,2	139,7	24,13	24,97	3,04	**PHS 24B-1TB38**
	40	485,60	C	3030	35	76,2	76,2	139,7	24,13	28,46	3,04	**PHS 24B-1TB40**
	42	509,83	C	3030	35	76,2	76,2	139,7	24,13	31,95	3,04	**PHS 24B-1TB42**
	45	546,19	C	3030	35	76,2	76,2	139,7	24,13	37,19	3,04	**PHS 24B-1TB45**
	48	582,54	C	3030	35	76,2	76,2	139,7	24,13	42,43	3,04	**PHS 24B-1TB48**
	50	606,78	C	3030	35	76,2	76,2	139,7	24,13	45,92	3,04	**PHS 24B-1TB50**
	54	655,26	C	3535	35	88,9	88,9	165,1	24,13	63,32	5,18	**PHS 24B-1TB54**
	57	691,62	C	3535	35	88,9	88,9	165,1	24,13	71,46	5,18	**PHS 24B-1TB57**
	60	727,99	C	3535	35	88,9	88,9	165,1	24,13	79,60	5,18	**PHS 24B-1TB60**
	68	824,97	C	3535	35	88,9	88,9	165,1	24,13	101,31	5,18	**PHS 24B-1TB68**
	72	873,46	C	3535	35	88,9	88,9	165,1	24,13	112,17	5,18	**PHS 24B-1TB72**
	76	921,96	C	3535	35	88,9	88,9	165,1	24,13	123,02	5,18	**PHS 24B-1TB76**
	95	1 152,33	C	4040	40	101,6	101,6	196,9	24,13	196,67	8,27	**PHS 24B-1TB95**
	96	1 164,46	C	4040	40	101,6	101,6	196,9	24,13	201,03	8,27	**PHS 24B-1TB96**
	114	1 382,72	C	4040	40	101,6	101,6	196,9	24,13	279,50	8,27	**PHS 24B-1TB114**
44,45	**11**	157,77	B	2517	16	63,5	44,5	107,9	29,44	3,53	1,30	**PHS 28B-1TB11**
	12	171,74	B	2517	16	63,5	44,5	107,9	29,44	3,86	1,30	**PHS 28B-1TB12**

* Rebaje en el cubo para permitir juego de la cadena.
Para piñones con dientes templados, añada una "H" antes del número de dientes, p. ej. PHS 08B-1TBH16.

www.becani.com-becani@becani.com- Tlf: 881986561

Piñones métricos, simples, para casquillo cónico

ISO 28B-1 · 44,45 paso en mm | ISO 32B-1 · 50,80 paso en mm

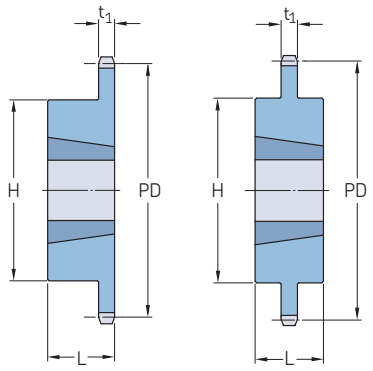

Tipo B Tipo C

Paso	Número de dientes	Diámetro primitivo PD	Tipo	Número de casquillo	Dimensiones Agujero Mín.	Agujero Máx.	L	H	Grosor de la malla t_1	Peso Cuerpo, piñón	Agujero	Designación
mm	–	mm	–	–	mm					kg		–
44,45	**13**	185,75	B	3020	25	76,2	50,8	133,4	29,44	5,90	2,24	**PHS 28B-1TB13**
	14	199,76	B	3020	25	76,2	50,8	133,4	29,44	7,04	2,24	**PHS 28B-1TB14**
	15	213,79	B	3020	25	76,2	50,8	133,4	29,44	8,17	2,24	**PHS 28B-1TB15**
	16	227,84	B	3020	25	76,2	50,8	133,4	29,44	9,76	2,24	**PHS 28B-1TB16**
	17	241,91	B	3020	25	76,2	50,8	133,4	29,44	11,35	2,24	**PHS 28B-1TB17**
	18	255,98	B	3020	25	76,2	50,8	133,4	29,44	12,49	2,24	**PHS 28B-1TB18**
	19	270,06	B	3020	25	76,2	50,8	133,4	29,44	13,62	2,24	**PHS 28B-1TB19**
	20	284,15	B	3020	25	76,2	50,8	133,4	29,44	14,30	2,24	**PHS 28B-1TB20**
	21	298,24	B	3020	25	76,2	50,8	133,4	29,44	14,98	2,24	**PHS 28B-1TB21**
	22	312,34	B	3020	25	76,2	50,8	133,4	29,44	16,91	2,24	**PHS 28B-1TB22**
	23	326,44	B	3020	25	76,2	50,8	133,4	29,44	18,84	2,24	**PHS 28B-1TB23**
	24	340,55	B	3020	25	76,2	50,8	133,4	29,44	20,77	2,24	**PHS 28B-1TB24**
	25	354,66	B	3020	25	76,2	50,8	133,4	29,44	22,70	2,24	**PHS 28B-1TB25**
	26	368,77	B	3020	25	76,2	50,8	133,4	29,44	24,63	2,24	**PHS 28B-1TB26**
	27	382,88	B	3020	25	76,2	50,8	133,4	29,44	26,56	2,24	**PHS 28B-1TB27**
	28	397,00	B	3020	25	76,2	50,8	133,4	29,44	28,49	2,24	**PHS 28B-1TB28**
	30	425,24	B	3020	25	76,2	50,8	133,4	29,44	32,35	2,24	**PHS 28B-1TB30**
	32	453,49	B	3020	25	76,2	50,8	133,4	29,44	36,21	2,24	**PHS 28B-1TB32**
	38	538,27	B	3535	35	88,9	88,9	165,1	29,44	45,40	3,56	**PHS 28B-1TB38**
	40	566,54	C	3535	35	88,9	88,9	165,1	29,44	47,79	3,56	**PHS 28B-1TB40**
	42	594,82	C	3535	35	88,9	88,9	165,1	29,44	50,18	3,56	**PHS 28B-1TB42**
	45	637,22	C	4040	40	101,6	101,6	219,1	29,44	57,35	8,27	**PHS 28B-1TB45**
	48	679,63	C	4040	40	101,6	101,6	219,1	29,44	61,17	8,27	**PHS 28B-1TB48**
	54	764,46	C	4040	40	101,6	101,6	219,1	29,44	68,82	8,27	**PHS 28B-1TB54**
	57	806,90	C	4040	40	101,6	101,6	219,1	29,44	72,64	8,27	**PHS 28B-1TB57**
	60	849,32	C	4040	40	101,6	101,6	219,1	29,44	76,44	8,27	**PHS 28B-1TB60**
	68	962,46	C	4040	40	101,6	101,6	219,1	29,44	86,63	8,27	**PHS 28B-1TB68**
	72	1 019,05	C	4040	40	101,6	101,6	219,1	29,44	91,73	8,27	**PHS 28B-1TB72**
	76	1 075,62	C	4040	40	101,6	101,6	219,1	29,44	96,83	8,27	**PHS 28B-1TB76**
	95	1 344,37	C	4040	40	101,6	101,6	219,1	29,44	121,03	8,27	**PHS 28B-1TB95**
50,80	**11**	180,34	B	2517	16	63,5	44,5	107,9	29,44	4,51	1,30	**PHS 32B-1TB11**
	12	196,29	B	3020	25	76,2	50,8	133,4	29,44	5,27	2,24	**PHS 32B-1TB12**
	13	212,29	B	3020	25	76,2	50,8	133,4	29,44	6,38	2,24	**PHS 32B-1TB13**
	14	228,29	B	3020	25	76,2	50,8	133,4	29,44	6,87	2,24	**PHS 32B-1TB14**
	15	244,30	B	3535	35	88,9	88,9	165,1	29,44	11,80	5,18	**PHS 32B-1TB15**
	16	260,40	B	3535	35	88,9	88,9	165,1	29,44	13,38	5,18	**PHS 32B-1TB16**
	17	276,40	B	3535	35	88,9	88,9	165,1	29,44	14,98	5,18	**PHS 32B-1TB17**
	18	292,55	B	3535	35	88,9	88,9	165,1	29,44	16,12	5,18	**PHS 32B-1TB18**
	19	308,66	B	3535	35	88,9	88,9	165,1	29,44	17,25	5,18	**PHS 32B-1TB19**
	20	324,71	B	3535	35	88,9	88,9	165,1	29,44	21,10	5,18	**PHS 32B-1TB20**
	21	340,82	B	3535	35	88,9	88,9	165,1	29,44	24,94	5,18	**PHS 32B-1TB21**
	22	356,98	B	3535	35	88,9	88,9	165,1	29,44	27,79	5,18	**PHS 32B-1TB22**
	23	373,08	B	3535	35	88,9	88,9	165,1	29,44	30,64	5,18	**PHS 32B-1TB23**
	24	389,18	B	3535	35	88,9	88,9	165,1	29,44	33,48	5,18	**PHS 32B-1TB24**
	25	405,33	B	3535	35	88,9	88,9	165,1	29,44	36,32	5,18	**PHS 32B-1TB25**
	26	421,44	B	3535	35	88,9	88,9	165,1	29,44	39,16	5,18	**PHS 32B-1TB26**
	27	437,59	B	3535	35	88,9	88,9	165,1	29,44	42,00	5,18	**PHS 32B-1TB27**
	28	453,69	B	3535	35	88,9	88,9	165,1	29,44	44,84	5,18	**PHS 32B-1TB28**
	30	486,00	B	3535	35	88,9	88,9	165,1	29,44	50,52	5,18	**PHS 32B-1TB30**
	32	518,26	B	3535	35	88,9	88,9	165,1	29,44	56,20	5,18	**PHS 32B-1TB32**
	38	615,14	B	4040	40	101,6	101,6	219,1	29,44	68,10	8,27	**PHS 32B-1TB38**
	40	647,49	C	4040	40	101,6	101,6	219,1	29,44	77,08	8,27	**PHS 32B-1TB40**
	45	728,26	C	4040	40	101,6	101,6	219,1	29,44	99,53	8,27	**PHS 32B-1TB45**
	48	776,72	C	4040	40	101,6	101,6	219,1	29,44	113,01	8,27	**PHS 32B-1TB48**

* Rebaje en el cubo para permitir juego de la cadena.
Para piñones con dientes templados, añada una "H" antes del número de dientes, p. ej. PHS 08B-1TBH16.

www.becani.com-becani@becani.com- Tlf: 881986561

Piñones métricos, simples, para casquillo cónico

ISO 32B-1 · 50,80 paso en mm

Paso	Número de dientes	Diámetro primitivo PD	Tipo	Número de casquillo	Dimensiones Agujero Mín.	Agujero Máx.	L	H	Grosor de la malla t_1	Peso Cuerpo, piñón	Agujero	Designación
mm	–	mm	–	–	mm					kg		–
50,80	**54**	873,68	C	4040	40	101,6	114,3	219,1	29,44	139,95	8,27	**PHS 32B-1TB54**
	57	922,17	C	4545	55	114,3	114,3	247,7	29,44	136,20	9,99	**PHS 32B-1TB57**
	60	970,63	C	4545	55	114,3	114,3	247,7	29,44	158,84	9,99	**PHS 32B-1TB60**
	64	1 035,30	C	4545	55	114,3	114,3	247,7	29,44	189,03	9,99	**PHS 32B-1TB64**
	70	1 132,29	C	4545	55	114,3	114,3	247,7	29,44	234,32	9,99	**PHS 32B-1TB70**

BECANI
SOLUCIONES INDUSTRIALES

* Rebaje en el cubo para permitir juego de la cadena.
Para piñones con dientes templados, añada una "H" antes del número de dientes, p. ej. PHS 08B-1TBH16.

www.becani.com-becani@becani.com- Tlf: 881986561

Piñones métricos, simples emparejados, agujero en bruto

ISO 06B-1 · 9,525 paso en mm | ISO 08B-1 · 12,70 paso en mm | ISO 10B-1 · 15,88 paso en mm | ISO 12B-1 · 19,05 paso en mm

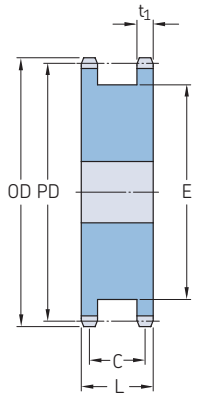

Tipo A

Paso	Número de dientes	Diámetros Exterior OD	Paso PD	Tipo	Dimensiones Agujero Mín.	Máx.	L	C	E	Grosor de la malla t_1	Peso	Designación
mm	–	mm		–	mm						kg	–
9,525	**14**	46,30	42,80	A	10	20,00	25,5	20,3	31	9,52	0,17	**PHS 06B-1DSA14**
	15	49,30	45,81	A	10	23,00	25,5	20,3	34	9,52	0,20	**PHS 06B-1DSA15**
	16	52,30	48,82	A	10	25,00	25,5	20,3	37	9,52	0,23	**PHS 06B-1DSA16**
	17	55,30	51,83	A	12	27,00	25,5	20,3	40	9,52	0,27	**PHS 06B-1DSA17**
	18	58,30	54,85	A	12	29,00	25,5	20,3	43	9,52	0,30	**PHS 06B-1DSA18**
	19	61,30	57,87	A	12	31,00	25,5	20,3	46	9,52	0,35	**PHS 06B-1DSA19**
	20	64,30	60,89	A	12	33,00	25,5	20,3	48	9,52	0,39	**PHS 06B-1DSA20**
	21	68,00	63,91	A	15	35,00	25,5	20,3	52	9,52	0,44	**PHS 06B-1DSA21**
	22	71,00	66,93	A	15	36,00	25,5	20,3	55	9,52	0,50	**PHS 06B-1DSA22**
	23	73,50	69,95	A	15	38,00	25,5	20,3	59	9,52	0,55	**PHS 06B-1DSA23**
	24	77,00	72,97	A	15	40,00	25,5	20,3	61	9,52	0,61	**PHS 06B-1DSA24**
	25	80,00	76,02	A	15	43,00	25,5	20,3	65	9,52	0,67	**PHS 06B-1DSA25**
12,70	**12**	53,00	49,07	A	10	24,00	32,0	24,8	35	12,70	0,35	**PHS 08B-1DSA12**
	13	57,40	53,06	A	10	26,00	32,0	24,8	37	12,70	0,41	**PHS 08B-1DSA13**
	14	61,80	57,07	A	10	27,00	32,0	24,8	41	12,70	0,49	**PHS 08B-1DSA14**
	15	65,50	61,09	A	10	30,00	32,0	24,8	45	12,70	0,55	**PHS 08B-1DSA15**
	16	69,50	65,10	A	12	34,00	32,0	24,8	50	12,70	0,64	**PHS 08B-1DSA16**
	17	73,60	69,11	A	12	36,00	32,0	24,8	53	12,70	0,73	**PHS 08B-1DSA17**
	18	77,80	73,14	A	12	38,00	32,0	24,8	58	12,70	0,82	**PHS 08B-1DSA18**
	19	81,70	77,16	A	12	41,00	32,0	24,8	62	12,70	1,00	**PHS 08B-1DSA19**
	20	85,80	81,18	A	12	44,00	32,0	24,8	66	12,70	1,18	**PHS 08B-1DSA20**
	21	89,70	85,22	A	15	46,00	32,0	24,8	70	12,70	1,32	**PHS 08B-1DSA21**
	22	93,80	89,24	A	15	48,00	32,0	24,8	74	12,70	1,36	**PHS 08B-1DSA22**
	23	98,20	93,27	A	15	52,00	32,0	24,8	78	12,70	1,59	**PHS 08B-1DSA23**
	24	101,80	97,29	A	15	54,00	32,0	24,8	82	12,70	1,70	**PHS 08B-1DSA24**
	25	105,80	101,33	A	15	57,00	32,0	24,8	86	12,70	1,82	**PHS 08B-1DSA25**
15,88	**12**	68,00	61,34	A	15	30,00	42,0	27,9	45	0,59	0,59	**PHS 10B-1DSA12**
	13	73,00	66,32	A	15	34,00	42,0	27,9	48	0,70	0,70	**PHS 10B-1DSA13**
	14	78,00	71,34	A	15	36,00	42,0	27,9	55	0,83	0,83	**PHS 10B-1DSA14**
	15	83,00	76,36	A	15	40,00	42,0	27,9	58	0,95	0,95	**PHS 10B-1DSA15**
	16	88,00	81,37	A	15	42,00	42,0	27,9	64	1,09	1,09	**PHS 10B-1DSA16**
	17	93,00	86,39	A	15	44,00	42,0	27,9	68	1,32	1,32	**PHS 10B-1DSA17**
	18	98,00	91,42	A	15	47,00	42,0	27,9	73	1,50	1,50	**PHS 10B-1DSA18**
	19	103,30	96,45	A	19	52,00	42,0	27,9	79	1,68	1,68	**PHS 10B-1DSA19**
	20	108,40	101,49	A	19	57,00	42,0	27,9	83	1,91	1,91	**PHS 10B-1DSA20**
	21	113,40	106,52	A	19	57,00	42,0	27,9	89	2,18	2,18	**PHS 10B-1DSA21**
	22	118,00	111,55	A	19	61,00	42,0	27,9	93	2,41	2,41	**PHS 10B-1DSA22**
	23	123,40	116,58	A	19	65,00	42,0	27,9	99	2,64	2,64	**PHS 10B-1DSA23**
	24	128,30	121,62	A	19	69,00	42,0	27,9	103	2,86	2,86	**PHS 10B-1DSA24**
	25	134,00	126,66	A	19	72,00	42,0	27,9	109	3,16	3,16	**PHS 10B-1DSA25**
19,05	**12**	81,50	73,61	A	20	35,00	45,0	33,9	53	19,05	1,08	**PHS 12B-1DSA12**
	13	87,50	79,59	A	20	38,00	45,0	33,9	59	19,05	1,29	**PHS 12B-1DSA13**
	14	93,60	85,62	A	20	42,00	45,0	33,9	65	19,05	1,52	**PHS 12B-1DSA14**
	15	99,80	91,61	A	20	38,00	45,0	33,9	71	19,05	1,73	**PHS 12B-1DSA15**
	16	105,50	97,63	A	20	46,00	45,0	33,9	77	19,05	2,09	**PHS 12B-1DSA16**
	17	111,50	103,67	A	20	55,00	45,0	33,9	71	19,05	2,41	**PHS 12B-1DSA17**
	18	118,00	109,71	A	20	58,00	45,0	33,9	88	19,05	2,95	**PHS 12B-1DSA18**
	19	124,20	115,75	A	20	62,00	45,0	33,9	71	19,05	3,09	**PHS 12B-1DSA19**
	20	129,70	121,78	A	24	65,00	45,0	33,9	100	19,05	3,30	**PHS 12B-1DSA20**
	21	136,00	127,82	A	24	70,00	45,0	33,9	71	19,05	3,62	**PHS 12B-1DSA21**
	22	141,80	133,86	A	24	73,00	45,0	33,9	112	19,05	4,00	**PHS 12B-1DSA22**
	23	149,00	139,90	A	24	77,00	45,0	33,9	71	19,05	4,60	**PHS 12B-1DSA23**
	24	153,90	145,94	A	24	81,00	45,0	33,9	124	19,05	4,95	**PHS 12B-1DSA24**

Para piñones de dientes templados, añada "H" antes del número de dientes. Por ejemplo: PHS 06B-1DSAH14.

SKF
www.becani.com-becani@becani.com- Tlf: 881986561

Piñones métricos, simples emparejados, agujero en bruto

ISO 12B-1 · 19,05 paso en mm | ISO 16B-1 · 25,40 paso en mm | ISO 20B-1 · 31,75 paso en mm

Paso	Número de dientes	Diámetros Exterior OD	Paso PD	Tipo	Dimensiones Agujero Mín.	Máx.	L	C	E	Grosor de la malla t_1	Peso	Designación
mm	–	mm		–	mm						kg	–
19,05	**25**	160,30	151,94	A	24	85,00	45,0	33,9	71	19,05	5,30	**PHS 12B-1DSA25**
25,40	**12**	109,00	98,14	A	24	46,00	64,0	47,8	72	25,40	2,48	**PHS 16B-1DSA12**
	13	117,00	106,12	A	24	50,00	64,0	47,8	78	25,40	3,09	**PHS 16B-1DSA13**
	14	125,00	114,15	A	24	57,00	64,0	47,8	84	25,40	3,70	**PHS 16B-1DSA14**
	15	133,00	122,17	A	24	60,00	64,0	47,8	95	25,40	4,35	**PHS 16B-1DSA15**
	16	141,00	130,20	A	24	68,00	64,0	47,8	101	25,40	5,00	**PHS 16B-1DSA16**
	17	149,00	138,22	A	24	71,00	64,0	47,8	111	25,40	5,75	**PHS 16B-1DSA17**
	18	157,00	146,28	A	24	79,00	64,0	47,8	117	25,40	6,50	**PHS 16B-1DSA18**
	19	165,20	154,33	A	24	82,00	64,0	47,8	127	25,40	7,40	**PHS 16B-1DSA19**
	20	173,20	162,38	A	24	88,00	64,0	47,8	134	25,40	8,30	**PHS 16B-1DSA20**
	21	181,20	170,43	A	24	95,00	64,0	47,8	143	25,40	9,20	**PHS 16B-1DSA21**
	22	189,30	178,48	A	24	100,00	64,0	47,8	151	25,40	10,15	**PHS 16B-1DSA22**
	23	197,50	186,59	A	24	107,00	64,0	47,8	160	25,40	11,20	**PHS 16B-1DSA23**
	24	205,50	194,59	A	24	111,00	64,0	47,8	168	25,40	12,80	**PHS 16B-1DSA24**
	25	213,50	178,49	A	24	115,00	64,0	47,8	176	25,40	14,40	**PHS 16B-1DSA25**
31,75	**13**	147,83	132,66	A	25	63,50	68,3	49,8	96	31,75	5,09	**PHS 20B-1DSA13**
	14	158,24	142,67	A	25	69,85	68,3	49,8	106	31,75	6,14	**PHS 20B-1DSA14**
	15	168,40	152,70	A	32	77,79	68,3	49,8	116	31,75	7,64	**PHS 20B-1DSA15**
	16	178,56	162,74	A	32	82,55	68,3	49,8	114	31,75	8,77	**PHS 20B-1DSA16**
	17	188,98	172,80	A	32	92,08	68,3	49,8	124	31,75	9,77	**PHS 20B-1DSA17**
	18	199,14	182,83	A	32	95,25	68,3	49,8	134	31,75	10,45	**PHS 20B-1DSA18**
	19	209,30	192,91	A	32	106,36	68,3	49,8	157	31,75	11,36	**PHS 20B-1DSA19**
	20	219,46	202,97	A	32	106,36	68,3	49,8	167	31,75	12,05	**PHS 20B-1DSA20**
	21	229,62	213,03	A	32	133,35	68,3	49,8	177	31,75	13,18	**PHS 20B-1DSA21**

BECANI
SOLUCIONES INDUSTRIALES

Para piñones de dientes templados, añada "H" antes del número de dientes. Por ejemplo: PHS 06B-1DSAH14.

www.becani.com-becani@becani.com- Tlf: 881986561

Piñones métricos, simples emparejados, para casquillo cónico

ISO 06B-1 · 9,525 paso en mm | ISO 08B-1 · 12,70 paso en mm | ISO 10B-1 · 15,88 paso en mm | ISO 12B-1 · 19,05 paso en mm | ISO 16B-1 · 25,40 paso en mm

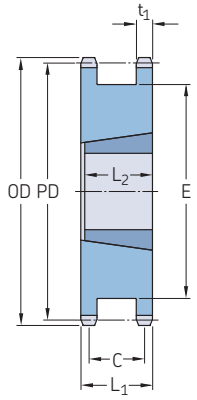

Tipo A

Paso	Número de dientes	Diámetros Exterior OD	Paso PD	Tipo	Número de casquillo	Dimensiones Agujero Mín.	Agujero Máx.	L_1	C	E	L_2	Grosor de la malla t_1	Peso*	Designación
mm	–	mm		–	–	mm							kg	–
9,525	**18**	58,30	54,85	A	1008	9	25	23,5	18,17	43	22,2	5,31	0,19	**PHS 06B-1DSTB18**
	19	61,30	57,87	A	1008	9	25	23,5	18,17	46	22,2	5,31	0,23	**PHS 06B-1DSTB19**
	20	64,30	60,89	A	1108	9	28	23,5	18,17	48	22,2	5,31	0,25	**PHS 06B-1DSTB20**
	21	68,00	63,91	A	1108	9	28	23,5	18,17	52	22,2	5,31	0,31	**PHS 06B-1DSTB21**
	22	71,00	66,93	A	1108	9	28	23,5	18,17	55	22,2	5,31	0,36	**PHS 06B-1DSTB22**
	23	73,50	69,95	A	1108	9	28	23,5	18,17	58	22,2	5,31	0,41	**PHS 06B-1DSTB23**
	24	77,00	72,97	A	1108	9	28	23,5	18,17	61	22,2	5,31	0,47	**PHS 06B-1DSTB24**
	25	80,00	76,02	A	1108	9	28	23,5	18,17	64	22,2	5,31	0,53	**PHS 06B-1DSTB25**
12,70	**14**	61,80	57,07	A	1008	9	25	35,7	28,58	41	22,2	7,20	0,32	**PHS 08B-1DSTB14**
	15	65,30	61,09	A	1008	9	25	35,7	28,58	45	22,2	7,20	0,40	**PHS 08B-1DSTB15**
	16	69,50	65,10	A	1108	9	28	35,7	28,58	49	22,2	7,20	0,44	**PHS 08B-1DSTB16**
	17	73,60	69,11	A	1215	11	32	35,7	28,58	53	38,1	7,20	0,43	**PHS 08B-1DSTB17**
	18	77,80	73,14	A	1215	11	32	35,7	28,58	58	38,1	7,20	0,46	**PHS 08B-1DSTB18**
	19	81,70	77,15	A	1215	11	32	35,7	28,58	63	38,1	7,20	0,50	**PHS 08B-1DSTB19**
	20	85,80	81,18	A	1215	11	32	35,7	28,58	66	38,1	7,20	0,59	**PHS 08B-1DSTB20**
	21	89,70	85,22	A	1615	14	42	35,7	28,58	70	38,1	7,20	0,59	**PHS 08B-1DSTB21**
	22	93,80	89,24	A	1615	14	42	35,7	28,58	74	38,1	7,20	0,64	**PHS 08B-1DSTB22**
	23	98,20	93,27	A	1615	14	42	35,7	28,58	78	38,1	7,20	0,68	**PHS 08B-1DSTB23**
	24	101,80	97,29	A	1615	14	42	35,7	28,58	82	38,1	7,20	0,77	**PHS 08B-1DSTB24**
	25	105,80	101,33	A	2012	14	50	35,7	28,58	86	31,8	7,20	0,86	**PHS 08B-1DSTB25**
15,88	**12**	68,00	61,34	A	1108	9	28	42,0	33,34	15.88	9,0	9,10	28,00	**PHS 10B-1DSTB12**
	13	73,00	66,32	A	1108	9	28	42,0	33,34	15.88	9,0	9,10	28,00	**PHS 10B-1DSTB13**
	14	78,00	71,34	A	1108	9	28	42,0	33,34	15.88	9,0	9,10	28,00	**PHS 10B-1DSTB14**
	15	83,00	76,36	A	1215	11	32	42,0	33,34	15.88	11,0	9,10	32,00	**PHS 10B-1DSTB15**
	16	88,00	81,37	A	1215	11	32	42,0	33,34	15.88	11,0	9,10	32,00	**PHS 10B-1DSTB16**
	17	93,00	86,39	A	1615	14	42	42,0	33,34	15.88	14,0	9,10	42,00	**PHS 10B-1DSTB17**
	18	98,30	91,42	A	1615	14	42	42,0	33,34	15.88	14,0	9,10	42,00	**PHS 10B-1DSTB18**
	19	103,30	96,42	A	1615	14	42	42,0	33,34	15.88	14,0	9,10	42,00	**PHS 10B-1DSTB19**
	20	108,40	101,49	A	1615	14	42	42,0	33,34	15.88	14,0	9,10	42,00	**PHS 10B-1DSTB20**
	21	113,40	106,52	A	2012	14	50	42,0	33,34	15.88	14,0	9,10	50,00	**PHS 10B-1DSTB21**
	22	118,00	111,55	A	2012	14	50	42,0	33,34	15.88	14,0	9,10	50,00	**PHS 10B-1DSTB22**
	23	123,40	116,58	A	2012	14	50	42,0	33,34	15.88	14,0	9,10	50,00	**PHS 10B-1DSTB23**
	24	128,30	121,62	A	2012	14	50	42,0	33,34	15.88	14,0	9,10	50,00	**PHS 10B-1DSTB24**
	25	134,00	126,66	A	2012	14	50	42,0	33,34	15.88	14,0	9,10	50,00	**PHS 10B-1DSTB25**
19,05	**12**	81,50	73,61	A	1215	11	32	49,2	38,10	19.05	11,0	11,10	32,00	**PHS 12B-1DSTB12**
	13	87,50	79,59	A	1215	11	32	49,2	38,10	19.05	11,0	11,10	32,00	**PHS 12B-1DSTB13**
	14	93,60	85,62	A	1215	11	32	49,2	38,10	19.05	11,0	11,10	32,00	**PHS 12B-1DSTB14**
	15	99,80	91,61	A	1615	14	42	49,2	38,10	19.05	14,0	11,10	42,00	**PHS 12B-1DSTB15**
	16	105,50	97,63	A	1615	14	42	49,2	38,10	19.05	14,0	11,10	42,00	**PHS 12B-1DSTB16**
	17	111,50	103,67	A	1615	14	42	49,2	38,10	19.05	14,0	11,10	42,00	**PHS 12B-1DSTB17**
	18	118,00	109,71	A	2012	14	50	49,2	38,10	19.05	14,0	11,10	50,00	**PHS 12B-1DSTB18**
	19	124,20	115,75	A	2012	14	50	49,2	38,10	19.05	14,0	11,10	50,00	**PHS 12B-1DSTB19**
	20	129,70	121,78	A	2517	16	65	49,2	38,10	19.05	16,0	11,10	65,00	**PHS 12B-1DSTB20**
	21	136,00	127,82	A	2517	16	65	49,2	38,10	19.05	16,0	11,10	65,00	**PHS 12B-1DSTB21**
	22	141,80	133,86	A	2517	16	65	49,2	38,10	19.05	16,0	11,10	65,00	**PHS 12B-1DSTB22**
	23	149,00	139,90	A	2517	16	65	49,2	38,10	19.05	16,0	11,10	65,00	**PHS 12B-1DSTB23**
	24	153,90	145,94	A	2517	16	65	49,2	38,10	19.05	16,0	11,10	65,00	**PHS 12B-1DSTB24**
	25	160,30	151,94	A	2517	16	65	49,2	38,10	19.05	16,0	11,10	65,00	**PHS 12B-1DSTB25**
25,40	**12**	109,00	98,14	A	1615	14	42	63,5	46,50	72	38,1	16,20	1,92	**PHS 16B-1DSTB12**
	13	117,00	106,12	A	1615	14	42	63,5	46,50	80	38,1	16,20	2,53	**PHS 16B-1DSTB13**
	14	125,00	114,15	A	2012	14	50	63,5	46,50	88	31,8	16,20	2,53	**PHS 16B-1DSTB14**
	15	133,00	122,17	A	2012	14	50	63,5	46,50	96	31,8	16,20	3,10	**PHS 16B-1DSTB15**
	16	141,00	130,20	A	2012	14	50	63,5	46,50	104	31,8	16,20	3,68	**PHS 16B-1DSTB16**

* Peso del piñón sólo.
Para piñones con dientes templados, añada una "H" antes del número de dientes, p. ej. PHS 06B-1DSTBH18.

www.becani.com-becani@becani.com- Tlf: 881986561

Piñones métricos, simples emparejados, para casquillo cónico

ISO 16B-1 · 25,40 paso en mm | ISO 20B-1 · 31,75 paso en mm

Paso	Número de dientes	Diámetros Exterior OD	Paso PD	Tipo	Número de casquillo	Dimensiones Agujero Mín.	Máx.	L_1	C	E	L_2	Grosor de la malla t_1	Peso*	Designación
mm	–	mm		–	–	mm							kg	–
25,40	**17**	149,00	138,22	A	2517	16	65	63,5	46,50	112	44,5	16,20	3,89	**PHS 16B-1DSTB17**
	18	157,00	146,28	A	2517	16	65	63,5	46,50	120	44,5	16,20	4,65	**PHS 16B-1DSTB18**
	19	165,20	154,33	A	3020	25	75	63,5	46,50	128	50,8	16,20	4,50	**PHS 16B-1DSTB19**
	20	173,20	162,38	A	3020	25	75	63,5	46,50	135	50,8	16,20	5,10	**PHS 16B-1DSTB20**
	21	181,20	170,43	A	3020	25	75	63,5	46,50	142	50,8	16,20	6,00	**PHS 16B-1DSTB21**
	22	189,30	178,48	A	3020	25	75	63,5	46,50	151	50,8	16,20	6,20	**PHS 16B-1DSTB22**
	23	197,50	186,59	A	3525	35	90	63,5	46,50	160	63,5	16,20	7,15	**PHS 16B-1DSTB23**
	24	205,50	194,59	A	3525	35	90	63,5	46,50	167	63,5	16,20	8,10	**PHS 16B-1DSTB24**
	25	213,50	178,49	A	3525	35	90	63,5	46,50	175	63,5	16,20	9,00	**PHS 16B-1DSTB25**
31,75	**15**	167,90	152,72	A	2517	16	60	68,3	49,80	115	44,5	18,50	4,20	**PHS 20B-1DSTB15**
	16	177,90	162,75	A	2517	16	60	68,3	49,80	127	44,5	18,50	5,91	**PHS 20B-1DSTB16**
	17	172,80	172,78	A	3020	25	75	68,3	49,80	137	50,8	18,50	6,36	**PHS 20B-1DSTB17**
	18	182,83	182,85	A	3020	25	75	68,3	49,80	147	50,8	18,50	7,27	**PHS 20B-1DSTB18**
	19	192,91	192,91	A	3020	25	75	68,3	49,80	157	50,8	18,50	9,09	**PHS 20B-1DSTB19**
	20	218,10	202,98	A	3020	25	75	68,3	49,80	167	50,8	18,50	10,85	**PHS 20B-1DSTB20**
	21	228,28	213,03	A	3020	25	75	68,3	49,80	177	50,8	18,50	12,50	**PHS 20B-1DSTB21**

BECANI
SOLUCIONES INDUSTRIALES

* Peso del piñón sólo.
Para piñones con dientes templados, añada una "H" antes del número de dientes, p. ej. PHS 06B-1DSTBH18.

www.becani.com-becani@becani.com- Tlf: 881986561

Piñones métricos, dobles, estándar

ISO 06B-2 · 9,525 paso en mm | ISO 08B-2 · 12,70 paso en mm

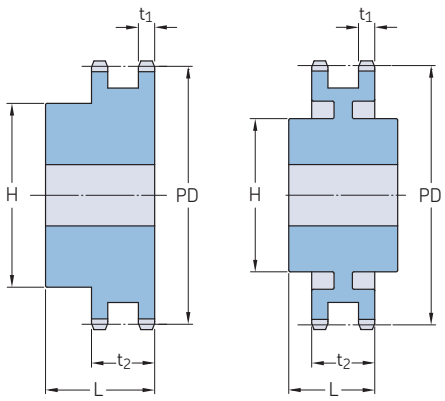

Tipo B Tipo C

Paso	Número de dientes	Diámetro primitivo	Tipo	Dimensiones Agujero		Cubo		Grosor de la malla		Peso	Designación
		PD		Mín.	Máx.	H	L	t_1	t_2		
mm	–	mm	–	mm						kg	–
9,525	**12**	36,80	B	10	12	25	25	5,20	15,44	0,11	**PHS 06B-2B12**
	13	39,79	B	10	12	28	25	5,20	15,44	0,14	**PHS 06B-2B13**
	14	42,80	B	10	18	31	25	5,20	15,44	0,17	**PHS 06B-2B14**
	15	45,81	B	10	18	34	25	5,20	15,44	0,20	**PHS 06B-2B15**
	16	48,82	B	12	20	37	30	5,20	15,44	0,26	**PHS 06B-2B16**
	17	51,83	B	12	23	40	30	5,20	15,44	0,32	**PHS 06B-2B17**
	18	54,85	B	12	25	43	30	5,20	15,44	0,37	**PHS 06B-2B18**
	19	57,87	B	12	28	46	30	5,20	15,44	0,42	**PHS 06B-2B19**
	20	60,89	B	12	25	49	30	5,20	15,44	0,48	**PHS 06B-2B20**
	21	63,91	B	12	30	52	30	5,20	15,44	0,54	**PHS 06B-2B21**
	22	66,93	B	12	28	55	30	5,20	15,44	0,61	**PHS 06B-2B22**
	23	69,95	B	12	35	58	30	5,20	15,44	0,67	**PHS 06B-2B23**
	24	72,97	B	12	32	61	30	5,20	15,44	0,74	**PHS 06B-2B24**
	25	76,00	B	12	40	64	30	5,20	15,44	0,81	**PHS 06B-2B25**
	26	79,02	B	12	32	67	30	5,20	15,44	0,92	**PHS 06B-2B26**
	27	82,05	B	12	40	70	30	5,20	15,44	0,97	**PHS 06B-2B27**
	28	85,07	B	12	32	73	30	5,20	15,44	1,08	**PHS 06B-2B28**
	29	88,09	B	12	32	76	30	5,20	15,44	1,15	**PHS 06B-2B29**
	30	91,12	B	12	40	79	30	5,20	15,44	1,23	**PHS 06B-2B30**
	32	97,17	B	16	52	80	30	5,20	15,44	1,38	**PHS 06B-2B32**
	35	106,26	B	16	52	80	30	5,20	15,44	1,61	**PHS 06B-2B35**
	36	109,29	B	16	60	90	30	5,20	15,44	1,69	**PHS 06B-2B36**
	38	115,35	B	16	50	90	30	5,20	15,44	1,84	**PHS 06B-2B38**
	40	121,40	B	16	52	90	30	5,20	15,44	2,00	**PHS 06B-2B40**
	42	127,46	B	16	60	90	40	5,20	15,44	2,15	**PHS 06B-2B42**
	45	136,55	B	16	50	90	40	5,20	15,44	2,01	**PHS 06B-2B45**
	48	145,64	B	16	60	90	40	5,20	15,44	2,61	**PHS 06B-2B48**
	52	157,75	B	16	60	90	40	5,20	15,44	2,92	**PHS 06B-2B52**
	57	172,91	B	16	50	90	40	5,20	15,44	2,34	**PHS 06B-2B57**
	60	182,00	B	16	60	90	40	5,20	15,44	3,53	**PHS 06B-2B60**
	68	206,24	B	16	60	90	40	5,20	15,44	4,14	**PHS 06B-2B68**
	70	212,30	B	16	60	90	40	5,20	15,44	4,30	**PHS 06B-2B70**
	72	218,37	B	16	60	90	40	5,20	15,44	4,45	**PHS 06B-2B72**
	76	230,49	B	16	50	90	40	5,20	15,44	3,35	**PHS 06B-2B76**
	84	254,74	B	16	60	90	40	5,20	15,44	5,37	**PHS 06B-2B84**
	95	288,08	B	16	62	90	40	5,20	15,44	6,21	**PHS 06B-2B95**
	96	291,11	B	16	62	90	40	5,20	15,44	6,29	**PHS 06B-2B96**
	114	345,68	B	16	62	90	40	5,20	15,44	7,67	**PHS 06B-2B114**
12,70	**10**	41,10	B	10	18	28	32	7,24	21,13	0,15	**PHS 08B-2B10**
	11	45,07	B	12	21	32	35	7,24	21,13	0,22	**PHS 08B-2B11**
	12	49,07	B	12	19	35	35	7,24	21,13	0,29	**PHS 08B-2B12**
	13	53,06	B	12	21	38	35	7,24	21,13	0,36	**PHS 08B-2B13**
	14	57,07	B	12	28	42	35	7,24	21,13	0,44	**PHS 08B-2B14**
	15	61,09	B	12	28	46	35	7,24	21,13	0,52	**PHS 08B-2B15**
	16	65,10	B	14	33	50	35	7,24	21,13	0,61	**PHS 08B-2B16**
	17	69,11	B	14	30	54	35	7,24	21,13	0,70	**PHS 08B-2B17**
	18	73,14	B	14	38	58	35	7,24	21,13	0,81	**PHS 08B-2B18**
	19	77,16	B	14	40	62	35	7,24	21,13	0,91	**PHS 08B-2B19**
	20	81,19	B	14	40	66	35	7,24	21,13	1,10	**PHS 08B-2B20**
	21	85,22	B	16	40	70	40	7,24	21,13	1,29	**PHS 08B-2B21**
	22	89,24	B	16	45	70	40	7,24	21,13	1,37	**PHS 08B-2B22**
	23	93,27	B	16	50	70	40	7,24	21,13	1,46	**PHS 08B-2B23**
	24	97,29	B	16	50	75	40	7,24	21,13	1,64	**PHS 08B-2B24**

Los agujeros máximos pueden incorporar chavetas estándar. Existen agujeros más grandes.
Para piñones con dientes templados, añada una "H" antes del número de dientes, p. ej. PHS 06B-2BH12.

www.becani.com-becani@becani.com- Tlf: 881986561

Piñones métricos, dobles, estándar

ISO 08B-2 · 12,70 paso en mm | ISO 10B-2 · 15,88 paso en mm | ISO 12B-2 · 19,05 paso en mm

Paso	Número de dientes	Diámetro primitivo	Tipo	Dimensiones Agujero		Cubo		Grosor de la malla		Peso	Designación
		PD		Mín.	Máx.	H	L	t_1	t_2		
mm	–	mm	–	mm						kg	–
12,70	**25**	101,33	B	16	50	80	40	7,24	21,13	1,83	**PHS 08B-2B25**
	26	105,36	B	16	56	85	40	7,24	21,13	1,96	**PHS 08B-2B26**
	27	109,40	B	16	50	85	40	7,24	21,13	2,09	**PHS 08B-2B27**
	28	113,42	B	16	60	90	40	7,24	21,13	2,31	**PHS 08B-2B28**
	29	117,46	B	16	62	95	40	7,24	21,13	2,53	**PHS 08B-2B29**
	30	121,50	B	16	50	100	40	7,24	21,13	2,75	**PHS 08B-2B30**
	32	129,56	B	20	64	100	40	7,24	21,13	3,08	**PHS 08B-2B32**
	34	137,64	B	20	64	100	40	7,24	21,13	3,24	**PHS 08B-2B34**
	35	141,68	B	20	64	100	40	7,24	21,13	3,41	**PHS 08B-2B35**
	36	145,72	B	20	73	100	40	7,24	21,13	3,74	**PHS 08B-2B36**
	38	153,80	B	20	55	100	40	7,24	21,13	4,08	**PHS 08B-2B38**
	40	161,87	B	20	73	100	50	7,24	21,13	4,00	**PHS 08B-2B40**
	42	169,95	B	20	73	108	50	7,24	21,13	3,90	**PHS 08B-2B42**
	45	182,07	B	20	55	108	50	7,24	21,13	3,70	**PHS 08B-2B45**
	48	194,18	B	20	73	108	50	7,24	21,13	4,10	**PHS 08B-2B48**
	54	218,43	B	20	73	108	50	7,24	21,13	4,70	**PHS 08B-2B54**
	57	230,54	B	20	55	108	50	7,24	21,13	5,01	**PHS 08B-2B57**
	60	242,66	B	20	73	108	50	7,24	21,13	5,34	**PHS 08B-2B60**
	68	274,99	B	20	73	108	55	7,24	21,13	5,68	**PHS 08B-2B68**
	72	291,16	B	20	73	108	55	7,24	21,13	6,02	**PHS 08B-2B72**
	76	307,33	B	20	60	108	55	7,24	21,13	6,36	**PHS 08B-2B76**
	84	339,65	B	20	80	120	55	7,24	21,13	8,31	**PHS 08B-2B84**
	95	384,10	B	20	60	110	55	7,24	21,13	10,26	**PHS 08B-2B95**
	96	388,15	B	20	80	110	55	7,24	21,13	11,00	**PHS 08B-2B96**
	114	460,90	B	20	80	110	55	7,24	21,13	12,45	**PHS 08B-2B114**
15,88	**11**	56,34	B	14	24	39	40	8,97	25,55	0,45	**PHS 10B-2B11**
	12	61,34	B	14	25	44	40	8,97	25,55	0,57	**PHS 10B-2B12**
	13	66,32	B	14	29	49	40	8,97	25,55	0,70	**PHS 10B-2B13**
	14	71,34	B	14	35	54	40	8,97	25,55	0,84	**PHS 10B-2B14**
	15	76,36	B	14	35	59	40	8,97	25,55	0,99	**PHS 10B-2B15**
	16	81,37	B	16	40	64	45	8,97	25,55	1,23	**PHS 10B-2B16**
	17	86,39	B	16	40	69	45	8,97	25,55	1,47	**PHS 10B-2B17**
	18	91,42	B	16	48	74	45	8,97	25,55	1,68	**PHS 10B-2B18**
	19	96,45	B	16	46	79	45	8,97	25,55	1,90	**PHS 10B-2B19**
	20	101,49	B	16	56	84	45	8,97	25,55	2,10	**PHS 10B-2B20**
	21	106,52	B	16	55	85	45	8,97	25,55	2,31	**PHS 10B-2B21**
	22	111,55	B	16	60	90	45	8,97	25,55	2,58	**PHS 10B-2B22**
	23	116,58	B	16	55	95	45	8,97	25,55	2,85	**PHS 10B-2B23**
	24	121,62	B	16	64	100	45	8,97	25,55	3,14	**PHS 10B-2B24**
	25	126,66	B	16	55	105	45	8,97	25,55	3,44	**PHS 10B-2B25**
	26	131,70	B	20	73	110	45	8,97	25,55	3,69	**PHS 10B-2B26**
	27	136,75	B	20	55	110	45	8,97	25,55	3,95	**PHS 10B-2B27**
	28	141,78	B	20	76	115	45	8,97	25,55	4,25	**PHS 10B-2B28**
	29	146,83	B	20	76	115	45	8,97	25,55	4,55	**PHS 10B-2B29**
	30	151,87	B	20	58	120	45	8,97	25,55	4,87	**PHS 10B-2B30**
	32	161,95	B	20	80	120	45	8,97	25,55	4,95	**PHS 10B-2B32**
	35	177,10	B	20	80	120	45	8,97	25,55	5,08	**PHS 10B-2B35**
	36	182,15	B	20	80	120	45	8,97	25,55	5,11	**PHS 10B-2B36**
	38	192,24	B	20	58	120	45	8,97	25,55	5,20	**PHS 10B-2B38**
	40	202,34	B	20	80	120	45	8,97	25,55	5,41	**PHS 10B-2B40**
	45	227,58	B	20	60	120	50	8,97	25,55	5,94	**PHS 10B-2B45**
	48	242,73	B	20	80	120	50	8,97	25,55	7,27	**PHS 10B-2B48**
	57	288,18	B	20	60	120	50	8,97	25,55	8,61	**PHS 10B-2B57**
	60	303,32	B	20	85	120	57	8,97	25,55	9,30	**PHS 10B-2B60**
	70	353,84	B	20	85	120	57	8,97	25,55	9,99	**PHS 10B-2B70**
	76	384,16	B	20	85	120	57	8,97	25,55	10,68	**PHS 10B-2B76**
	80	404,35	B	20	85	130	58	8,97	25,55	11,00	**PHS 10B-2B80**
	95	480,14	B	20	85	130	58	8,97	25,55	12,00	**PHS 10B-2B95**
	114	576,13	B	20	85	130	58	8,97	25,55	13,00	**PHS 10B-2B114**
19,05	**10**	61,65	B	12	32	42	45	10,87	30,33	0,57	**PHS 12B-2B10**
	11	67,61	B	16	32	47	50	10,87	30,33	0,80	**PHS 12B-2B11**
	12	73,61	B	16	32	53	50	10,87	30,33	1,03	**PHS 12B-2B12**
	13	79,59	B	16	36	59	50	10,87	30,33	1,26	**PHS 12B-2B13**
	14	85,61	B	16	42	65	50	10,87	30,33	1,52	**PHS 12B-2B14**
	15	91,63	B	16	44	71	50	10,87	30,33	1,78	**PHS 12B-2B15**
	16	97,65	B	20	51	77	50	10,87	30,33	2,08	**PHS 12B-2B16**
	17	103,67	B	20	55	83	50	10,87	30,33	2,37	**PHS 12B-2B17**
	18	109,71	B	20	60	89	50	10,87	30,33	2,72	**PHS 12B-2B18**
	19	115,75	B	20	55	95	50	10,87	30,33	3,07	**PHS 12B-2B19**
	20	121,78	B	20	64	100	50	10,87	30,33	3,39	**PHS 12B-2B20**
	21	127,82	B	20	60	100	50	10,87	30,33	3,70	**PHS 12B-2B21**
	22	133,86	B	20	64	100	50	10,87	30,33	4,11	**PHS 12B-2B22**
	23	139,90	B	20	60	110	50	10,87	30,33	4,52	**PHS 12B-2B23**
	24	145,94	B	20	73	110	50	10,87	30,33	4,96	**PHS 12B-2B24**

Los agujeros máximos pueden incorporar chavetas estándar. Existen agujeros más grandes.
Para piñones con dientes templados, añada una "H" antes del número de dientes, p. ej. PHS 06B-2BH12.

www.becani.com-becani@becani.com- Tlf: 881986561

Piñones métricos, dobles, estándar

ISO 12B-2 · 19,05 paso en mm | ISO 16B-2 · 25,40 paso en mm

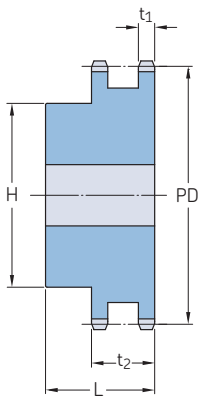

Tipo B

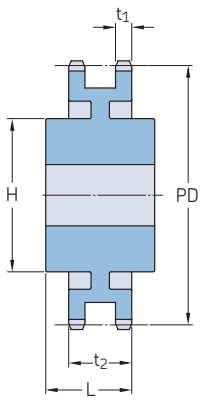

Tipo C

Paso	Número de dientes	Diámetro primitivo	Tipo	Dimensiones Agujero		Cubo		Grosor de la malla		Peso	Designación
		PD		Mín.	Máx.	H	L	t_1	t_2		
mm	–	mm	–	mm						kg	–
19,05	**25**	152,00	B	20	60	120	50	10,87	30,33	5,39	**PHS 12B-2B25**
	26	158,04	B	20	80	120	50	10,87	30,33	5,74	**PHS 12B-2B26**
	27	164,09	B	20	60	120	50	10,87	30,33	6,09	**PHS 12B-2B27**
	28	170,13	B	20	80	120	50	10,87	30,33	6,45	**PHS 12B-2B28**
	30	182,25	B	20	60	120	50	10,87	30,33	7,17	**PHS 12B-2B30**
	32	194,36	B	20	85	120	50	10,87	30,33	8,41	**PHS 12B-2B32**
	35	212,52	B	20	85	120	50	10,87	30,33	9,70	**PHS 12B-2B35**
	36	218,58	B	25	85	120	50	10,87	30,33	10,12	**PHS 12B-2B36**
	38	230,69	B	25	65	120	50	10,87	30,33	10,98	**PHS 12B-2B38**
	40	242,81	B	25	85	120	50	10,87	30,33	11,84	**PHS 12B-2B40**
	45	273,10	B	25	65	136	62	10,87	30,33	10,58	**PHS 12B-2B45**
	48	291,27	B	25	85	136	62	10,87	30,33	15,26	**PHS 12B-2B48**
	57	345,81	B	25	70	136	62	10,87	30,33	11,72	**PHS 12B-2B57**
	60	363,99	B	25	85	136	62	10,87	30,33	20,40	**PHS 12B-2B60**
	68	412,49	C	25	85	140	63	10,87	30,33	23,83	**PHS 12B-2C68**
	76	460,99	C	25	80	140	63	10,87	30,33	18,50	**PHS 12B-2C76**
	80	485,22	C	25	85	140	63	10,87	30,33	28,97	**PHS 12B-2C80**
	95	576,17	C	25	93	140	63	10,87	30,33	35,39	**PHS 12B-2C95**
	96	582,23	C	25	93	140	63	10,87	30,33	35,82	**PHS 12B-2C96**
	114	691,36	C	25	93	140	63	10,87	30,33	43,53	**PHS 12B-2C114**
25,40	**11**	90,14	B	20	42	64	70	15,83	47,71	1,86	**PHS 16B-2B11**
	12	98,14	B	20	45	72	70	15,83	47,71	2,54	**PHS 16B-2B12**
	13	106,12	B	20	48	80	70	15,83	47,71	3,22	**PHS 16B-2B13**
	14	114,15	B	20	53	88	70	15,83	47,71	3,90	**PHS 16B-2B14**
	15	122,17	B	20	58	96	70	15,83	47,71	4,58	**PHS 16B-2B15**
	16	130,20	B	20	66	104	70	15,83	47,71	5,35	**PHS 16B-2B16**
	17	138,22	B	20	70	112	70	15,83	47,71	6,12	**PHS 16B-2B17**
	18	146,28	B	20	80	120	70	15,83	47,71	7,02	**PHS 16B-2B18**
	19	154,33	B	20	70	128	70	15,83	47,71	7,91	**PHS 16B-2B19**
	20	162,38	B	20	85	130	70	15,83	47,71	8,59	**PHS 16B-2B20**
	21	170,43	B	25	75	130	70	15,83	47,71	9,26	**PHS 16B-2B21**
	22	178,48	B	25	85	130	70	15,83	47,71	10,05	**PHS 16B-2B22**
	23	186,53	B	25	75	130	70	15,83	47,71	10,84	**PHS 16B-2B23**
	24	194,59	B	25	85	130	70	15,83	47,71	11,70	**PHS 16B-2B24**
	25	202,66	B	25	75	130	70	15,83	47,71	12,56	**PHS 16B-2B25**
	26	210,72	B	25	85	130	70	15,83	47,71	13,52	**PHS 16B-2B26**
	27	218,79	B	25	75	130	70	15,83	47,71	14,48	**PHS 16B-2B27**
	28	226,85	B	25	85	130	70	15,83	47,71	15,49	**PHS 16B-2B28**
	29	234,92	B	25	85	130	70	15,83	47,71	16,51	**PHS 16B-2B29**
	30	243,00	B	25	75	130	70	15,83	47,71	17,52	**PHS 16B-2B30**
	32	259,13	B	25	95	140	70	15,83	47,71	20,13	**PHS 16B-2B32**
	35	283,36	B	25	95	140	70	15,83	47,71	24,04	**PHS 16B-2B35**
	36	291,44	B	25	95	140	70	15,83	47,71	25,34	**PHS 16B-2B36**
	38	307,59	B	25	75	140	70	15,83	47,71	27,95	**PHS 16B-2B38**
	42	339,90	B	25	95	140	70	15,83	47,71	32,35	**PHS 16B-2B42**
	45	364,13	C	25	85	140	70	15,83	47,71	22,00	**PHS 16B-2C45**
	57	461,07	C	25	85	150	85	15,83	47,71	34,50	**PHS 16B-2C57**
	60	485,32	C	25	95	150	85	15,83	47,71	52,14	**PHS 16B-2C60**
	68	549,98	C	25	96	160	90	15,83	47,71	60,93	**PHS 16B-2C68**
	76	614,65	C	25	100	160	90	15,83	47,71	51,50	**PHS 16B-2C76**
	80	646,96	C	25	102	160	90	15,83	47,71	74,13	**PHS 16B-2C80**
	95	768,22	C	25	100	160	90	15,83	47,71	90,62	**PHS 16B-2C95**
	114	921,81	C	25	102	160	90	15,83	47,71	111,51	**PHS 16B-2C114**

Los agujeros máximos pueden incorporar chavetas estándar. Existen agujeros más grandes.
Para piñones con dientes templados, añada una "H" antes del número de dientes, p. ej. PHS 06B-2BH12.

SKF
www.becani.com-becani@becani.com- Tlf: 881986561

Piñones métricos, dobles, estándar

ISO 20B-2 · 31,75 paso en mm | ISO 24B-2 · 38,10 paso en mm | ISO 28B-2 · 44,45 paso en mm

Paso	Número de dientes	Diámetro primitivo	Tipo	Dimensiones Agujero		Cubo		Grosor de la malla		Peso	Designación
		PD		Mín.	Máx.	H	L	t_1	t_2		
mm	–	mm	–	mm						kg	–
31,75	**10**	102,75	B	20	45	70	75	18,19	54,64	2,90	**PHS 20B-2B10**
	11	112,70	B	20	52	80	80	18,19	54,64	3,67	**PHS 20B-2B11**
	12	122,67	B	20	60	90	80	18,19	54,64	4,31	**PHS 20B-2B12**
	13	132,67	B	20	64	100	80	18,19	54,64	5,53	**PHS 20B-2B13**
	14	142,68	B	20	73	110	80	18,19	54,64	6,62	**PHS 20B-2B14**
	15	152,71	B	20	80	120	80	18,19	54,64	7,76	**PHS 20B-2B15**
	16	162,75	B	25	80	120	80	18,19	54,64	9,12	**PHS 20B-2B16**
	17	172,79	B	25	80	120	80	18,19	54,64	10,44	**PHS 20B-2B17**
	18	182,84	B	25	80	120	80	18,19	54,64	11,71	**PHS 20B-2B18**
	19	192,90	B	25	80	120	80	18,19	54,64	12,92	**PHS 20B-2B19**
	20	202,96	B	25	80	120	80	18,19	54,64	15,43	**PHS 20B-2B20**
	21	213,03	B	25	92	140	80	18,19	54,64	16,55	**PHS 20B-2B21**
	22	223,10	B	25	92	140	80	18,19	54,64	17,70	**PHS 20B-2B22**
	23	233,17	B	25	92	140	80	18,19	54,64	19,05	**PHS 20B-2B23**
	24	243,25	B	25	96	140	80	18,19	54,64	20,43	**PHS 20B-2B24**
	25	253,32	B	25	96	140	80	18,19	54,64	21,77	**PHS 20B-2B25**
	26	263,41	B	25	96	150	80	18,19	54,64	23,15	**PHS 20B-2B26**
	27	273,49	B	25	96	150	80	18,19	54,64	24,97	**PHS 20B-2B27**
	28	283,57	B	25	96	150	80	18,19	54,64	26,78	**PHS 20B-2B28**
	30	303,75	B	25	96	150	80	18,19	54,64	30,41	**PHS 20B-2B30**
	32	323,92	B	25	96	150	80	18,19	54,64	32,22	**PHS 20B-2B32**
	35	354,20	C	25	100	150	80	18,19	54,64	34,02	**PHS 20B-2C35**
	36	364,29	C	30	100	150	80	18,19	54,64	34,70	**PHS 20B-2C36**
	38	384,48	C	30	100	150	80	18,19	54,64	43,72	**PHS 20B-2C38**
	42	424,86	C	30	100	160	90	18,19	54,64	43,55	**PHS 20B-2C42**
	45	455,15	C	30	100	160	90	18,19	54,64	46,72	**PHS 20B-2C45**
	57	576,35	C	30	100	160	100	18,19	54,64	64,10	**PHS 20B-2C57**
	60	606,66	C	30	125	160	100	18,19	54,64	79,38	**PHS 20B-2C60**
	68	687,48	C	30	125	180	100	18,19	54,64	87,74	**PHS 20B-2C68**
	76	768,30	C	30	125	180	100	18,19	54,64	96,11	**PHS 20B-2C76**
	80	808,71	C	30	125	180	100	18,19	54,64	100,30	**PHS 20B-2C80**
	95	960,28	C	30	125	180	100	18,19	54,64	115,98	**PHS 20B-2C95**
	114	1 152,26	C	30	125	180	100	18,19	54,64	135,85	**PHS 20B-2C114**
38,10	**11**	135,23	B	25	60	90	100	23,62	71,98	6,50	**PHS 24B-2B11**
	12	147,21	B	25	67	102	100	23,62	71,98	8,13	**PHS 24B-2B12**
	13	159,20	B	25	76	114	100	23,62	71,98	9,92	**PHS 24B-2B13**
	14	171,22	B	25	84	128	100	23,62	71,98	11,98	**PHS 24B-2B14**
	15	183,25	B	25	93	132	100	23,62	71,98	14,13	**PHS 24B-2B15**
	16	195,29	B	25	100	136	100	23,62	71,98	16,35	**PHS 24B-2B16**
	17	207,35	B	25	100	136	100	23,62	71,98	17,85	**PHS 24B-2B17**
	18	219,41	B	25	108	150	100	23,62	71,98	20,35	**PHS 24B-2B18**
	19	231,48	B	25	108	160	100	23,62	71,98	22,56	**PHS 24B-2B19**
	20	243,55	B	25	108	160	100	23,62	71,98	24,78	**PHS 24B-2B20**
	21	255,63	B	25	108	160	100	23,62	71,98	26,99	**PHS 24B-2B21**
	22	267,72	B	25	108	160	100	23,62	71,98	29,74	**PHS 24B-2B22**
	23	279,80	B	25	108	160	100	23,62	71,98	32,87	**PHS 24B-2B23**
	24	291,90	B	25	108	160	100	23,62	71,98	36,00	**PHS 24B-2B24**
	25	303,99	B	25	108	160	100	23,62	71,98	39,13	**PHS 24B-2B25**
	26	316,09	B	30	108	160	100	23,62	71,98	42,26	**PHS 24B-2B26**
	27	328,19	B	30	108	160	100	23,62	71,98	45,40	**PHS 24B-2B27**
	28	340,29	B	30	108	160	100	23,62	71,98	48,53	**PHS 24B-2B28**
	29	352,39	B	30	108	160	100	23,62	71,98	51,66	**PHS 24B-2B29**
	30	364,49	B	30	108	160	100	23,62	71,98	54,79	**PHS 24B-2B30**
	32	388,71	B	30	108	160	100	23,62	71,98	61,05	**PHS 24B-2B32**
	38	461,37	B	30	137	160	100	23,62	71,98	72,01	**PHS 24B-2B38**
	40	485,60	C	30	137	160	100	23,62	71,98	75,80	**PHS 24B-2C40**
	42	509,83	C	30	137	180	100	23,62	71,98	79,59	**PHS 24B-2C42**
	45	546,19	C	30	137	180	100	23,62	71,98	85,28	**PHS 24B-2C45**
	48	582,54	C	30	137	180	100	23,62	71,98	90,97	**PHS 24B-2C48**
	50	606,78	C	30	137	180	100	23,62	71,98	94,76	**PHS 24B-2C50**
	54	655,26	C	30	161	180	110	23,62	71,98	127,46	**PHS 24B-2C54**
	57	691,62	C	30	161	180	110	23,62	71,98	140,74	**PHS 24B-2C57**
	60	727,99	C	30	161	180	120	23,62	71,98	154,02	**PHS 24B-2C60**
	68	824,97	C	30	161	200	120	23,62	71,98	189,45	**PHS 24B-2C68**
	72	873,46	C	30	161	200	120	23,62	71,98	207,16	**PHS 24B-2C72**
	76	921,96	C	30	161	200	120	23,62	71,98	224,87	**PHS 24B-2C76**
	95	1 152,33	C	30	161	200	120	23,62	71,98	309,00	**PHS 24B-2C95**
	96	1 164,46	C	30	161	200	120	23,62	71,98	313,43	**PHS 24B-2C96**
	114	1 382,72	C	30	161	200	120	23,62	71,98	393,13	**PHS 24B-2C114**
44,45	**11**	157,77	B	25	73	112	120	29,36	88,90	10,21	**PHS 28B-2B11**
	12	171,74	B	25	84	125	120	29,36	88,90	13,02	**PHS 28B-2B12**
	13	185,75	B	25	84	125	120	29,36	88,90	16,00	**PHS 28B-2B13**
	14	199,76	B	25	87	125	120	29,36	88,90	19,28	**PHS 28B-2B14**

Los agujeros máximos pueden incorporar chavetas estándar. Existen agujeros más grandes.
Para piñones con dientes templados, añada una "H" antes del número de dientes, p. ej. PHS 06B-2BH12.

www.becani.com-becani@becani.com- Tlf: 881986561

Piñones métricos, dobles, estándar

ISO 28B-2 · 44,45 paso en mm | ISO 32B-2 · 50,80 paso en mm

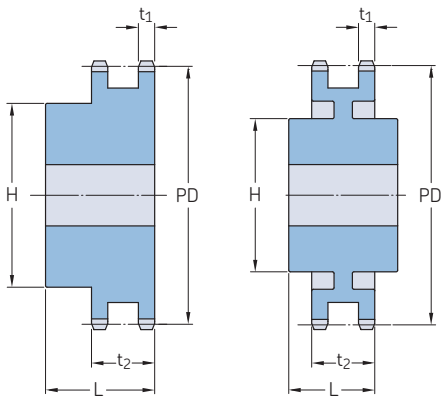

Tipo B Tipo C

Paso	Número de dientes	Diámetro primitivo	Tipo	Dimensiones Agujero		Cubo		Grosor de la malla		Peso	Designación
		PD		Mín.	Máx.	H	L	t_1	t_2		
mm	–	mm	–	mm						kg	–
44,45	**15**	213,79	B	25	96	145	120	29,36	88,90	22,91	**PHS 28B-2B15**
	16	227,84	B	30	108	160	120	29,36	88,90	26,92	**PHS 28B-2B16**
	17	241,91	B	30	114	160	120	29,36	88,90	30,83	**PHS 28B-2B17**
	18	255,98	B	30	114	160	120	29,36	88,90	34,74	**PHS 28B-2B18**
	19	270,06	B	30	133	180	120	29,36	88,90	38,93	**PHS 28B-2B19**
	20	284,15	B	30	133	180	120	29,36	88,90	44,27	**PHS 28B-2B20**
	21	298,24	B	30	133	180	120	29,36	88,90	45,08	**PHS 28B-2B21**
	22	312,34	B	30	133	180	120	29,36	88,90	48,15	**PHS 28B-2B22**
	23	326,44	B	30	133	180	120	29,36	88,90	51,59	**PHS 28B-2B23**
	24	340,55	B	30	133	180	120	29,36	88,90	55,03	**PHS 28B-2B24**
	25	354,66	B	30	133	180	120	29,36	88,90	58,47	**PHS 28B-2B25**
	26	368,77	B	30	133	180	120	29,36	88,90	64,06	**PHS 28B-2B26**
	28	397,00	B	30	133	180	120	29,36	88,90	76,05	**PHS 28B-2B28**
	30	425,24	B	30	133	180	120	29,36	88,90	89,16	**PHS 28B-2B30**
	32	453,49	B	30	133	180	120	29,36	88,90	103,38	**PHS 28B-2B32**
	38	538,27	B	30	133	200	120	29,36	88,90	97,53	**PHS 28B-2B38**
	40	566,54	C	30	137	200	120	29,36	88,90	109,47	**PHS 28B-2C40**
	45	637,22	C	30	137	200	120	29,36	88,90	137,32	**PHS 28B-2C45**
	48	679,63	C	30	137	200	120	29,36	88,90	153,61	**PHS 28B-2C48**
	54	764,46	C	30	162	200	120	29,36	88,90	204,44	**PHS 28B-2C54**
	57	806,90	C	30	162	200	120	29,36	88,90	210,02	**PHS 28B-2C57**
	60	849,32	C	30	162	200	130	29,36	88,90	230,82	**PHS 28B-2C60**
	68	962,46	C	30	162	200	130	29,36	88,90	273,98	**PHS 28B-2C68**
	72	1 019,05	C	30	162	200	130	29,36	88,90	305,70	**PHS 28B-2C72**
	76	1 075,62	C	30	162	200	130	29,36	88,90	323,56	**PHS 28B-2C76**
50,80	**11**	180,34	B	30	80	120	120	28,83	87,38	10,42	**PHS 32B-2B11**
	12	196,29	B	30	89	133	120	28,83	87,38	16,32	**PHS 32B-2B12**
	13	212,29	B	30	96	145	120	28,83	87,38	21,77	**PHS 32B-2B13**
	14	228,29	B	30	103	145	120	28,83	87,38	26,31	**PHS 32B-2B14**
	15	244,30	B	30	106	160	120	28,83	87,38	30,84	**PHS 32B-2B15**
	16	260,40	B	30	120	160	120	28,83	87,38	34,02	**PHS 32B-2B16**
	17	276,40	B	30	120	180	120	28,83	87,38	41,28	**PHS 32B-2B17**
	18	292,55	B	30	120	180	120	28,83	87,38	43,55	**PHS 32B-2B18**
	19	308,66	B	30	120	200	120	28,83	87,38	48,53	**PHS 32B-2B19**
	20	324,71	B	30	130	200	120	28,83	87,38	53,98	**PHS 32B-2B20**
	21	340,82	B	30	130	200	120	28,83	87,38	58,97	**PHS 32B-2B21**
	22	356,98	B	30	130	200	120	28,83	87,38	63,96	**PHS 32B-2B22**
	23	373,08	B	30	130	200	120	28,83	87,38	71,21	**PHS 32B-2B23**
	24	389,18	B	30	130	200	120	28,83	87,38	77,57	**PHS 32B-2B24**
	25	405,33	B	30	130	200	120	28,83	87,38	84,82	**PHS 32B-2B25**
	26	421,44	B	30	130	200	120	28,83	87,38	91,17	**PHS 32B-2B26**
	28	453,69	B	30	130	200	120	28,83	87,38	101,13	**PHS 32B-2B28**
	30	486,00	B	30	130	200	120	28,83	87,38	116,57	**PHS 32B-2B30**
	38	615,14	B	30	178	200	120	28,83	87,38	170,25	**PHS 32B-2B38**
	40	647,49	C	30	178	200	120	28,83	87,38	177,46	**PHS 32B-2C40**
	45	728,26	C	30	178	200	120	28,83	87,38	195,50	**PHS 32B-2C45**
	48	776,72	C	30	178	200	120	28,83	87,38	204,51	**PHS 32B-2C48**
	54	873,68	C	30	178	220	120	28,83	87,38	222,53	**PHS 32B-2C54**
	57	922,16	C	30	178	220	120	28,83	87,38	231,54	**PHS 32B-2C57**
	68	1 099,96	C	30	178	220	130	28,83	87,38	255,83	**PHS 32B-2C68**
	76	1 229,28	C	30	178	220	130	28,83	87,38	292,83	**PHS 32B-2C76**

Los agujeros máximos pueden incorporar chavetas estándar. Existen agujeros más grandes.
Para piñones con dientes templados, añada una "H" antes del número de dientes, p. ej. PHS 06B-2BH12.

www.becani.com-becani@becani.com- Tlf: 881986561

Piñones métricos, dobles, para casquillo cónico

ISO 06B-2 · 9,525 paso en mm | ISO 08B-2 · 12,70 paso en mm

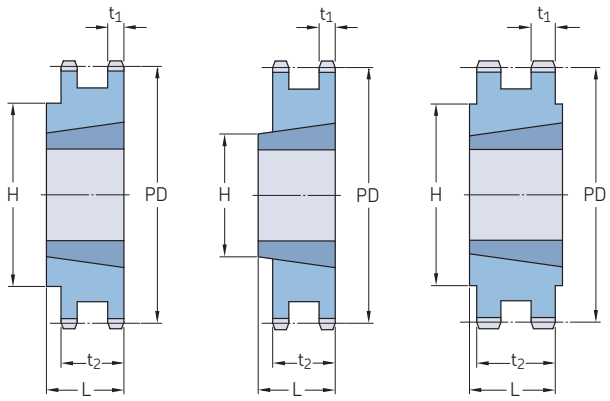

Paso	Número de dientes	Diámetro primitivo PD	Tipo	Número de casquillo	Dimensiones Agujero Mín.	Agujero Máx.	L	H	Grosor de la malla t_1	t_2	Peso Cuerpo, piñón	Agujero	Designación
mm	–	mm	–	–	mm						kg		–
9,525	**16**	48,82	B	1108	9	25,4	22,0	41	5,20	15,44	0,06	0,12	**PHS 06B-2TB16**
	17	51,83	B	1008	9	25,4	22,0	41	5,20	15,44	0,12	0,09	**PHS 06B-2TB17**
	18	54,85	B	1008	9	25,4	22,0	45	5,20	15,44	0,18	0,09	**PHS 06B-2TB18**
	19	57,87	B	1008	9	25,4	22,0	46	5,20	15,44	0,20	0,09	**PHS 06B-2TB19**
	20	60,89	B	1008	9	25,4	22,0	48	5,20	15,44	0,24	0,09	**PHS 06B-2TB20**
	21	63,91	B	1008	9	25,4	22,0	49	5,20	15,44	0,29	0,09	**PHS 06B-2TB21**
	22	66,93	B	1108	9	25,4	22,0	52	5,20	15,44	0,30	0,12	**PHS 06B-2TB22**
	23	69,95	B	1210	11	31,8	25,0	59	5,20	15,44	0,26	0,21	**PHS 06B-2TB23**
	24	72,97	B	1210	11	31,8	25,0	63	5,20	15,44	0,34	0,21	**PHS 06B-2TB24**
	25	76,00	B	1210	11	31,8	25,0	64	5,20	15,44	0,41	0,21	**PHS 06B-2TB25**
	26	79,02	B	1210	11	31,8	25,0	65	5,20	15,44	0,45	0,21	**PHS 06B-2TB26**
	27	82,05	B	1210	11	31,8	25,0	70	5,20	15,44	0,50	0,21	**PHS 06B-2TB27**
	28	85,07	B	1210	11	31,8	25,0	70	5,20	15,44	0,54	0,21	**PHS 06B-2TB28**
	29	88,09	B	1210	11	31,8	25,0	70	5,20	15,44	0,51	0,21	**PHS 06B-2TB29**
	30	91,12	B	1210	11	31,8	25,0	75	5,20	15,44	0,61	0,21	**PHS 06B-2TB30**
	32	97,17	B	1610	14	41,3	25,0	80	5,20	15,44	0,75	0,31	**PHS 06B-2TB32**
	35	106,26	B	1610	14	41,3	25,0	80	5,20	15,44	0,95	0,31	**PHS 06B-2TB35**
	38	115,35	B	1610	14	41,3	25,0	80	5,20	15,44	1,16	0,31	**PHS 06B-2TB38**
	40	121,40	B	1610	14	41,3	25,0	80	5,20	15,44	1,30	0,31	**PHS 06B-2TB40**
	45	136,55	B	1610	14	41,3	25,0	80	5,20	15,44	1,64	0,31	**PHS 06B-2TB45**
	48	145,64	B	1610	14	41,3	25,0	80	5,20	15,44	1,85	0,31	**PHS 06B-2TB48**
	54	163,82	B	1610	14	41,3	25,0	80	5,20	15,44	2,26	0,31	**PHS 06B-2TB54**
	57	172,91	B	1610	14	41,3	25,0	80	5,20	15,44	1,75	0,31	**PHS 06B-2TB57**
	60	182,00	B	1610	14	41,3	25,0	80	5,20	15,44	2,67	0,31	**PHS 06B-2TB60**
	70	212,30	B	1610	14	41,3	25,0	80	5,20	15,44	3,36	0,31	**PHS 06B-2TB70**
	76	230,49	B	1610	14	41,3	25,0	80	5,20	15,44	3,19	0,31	**PHS 06B-2TB76**
	95	288,08	B	1610	14	41,3	25,0	90	5,20	15,44	5,08	0,31	**PHS 06B-2TB95**
	114	345,68	B	1615	14	50,8	38,0	95	5,20	15,44	6,39	0,59	**PHS 06B-2TB114**
12,70	**15**	61,09	A	1008	9	25,4	22,0	46	7,24	21,13	0,23	0,09	**PHS 08B-2TB15**
	16	65,10	A	1108	9	28,0	22,0	50	7,24	21,13	0,25	0,12	**PHS 08B-2TB16**
	17	69,11	A	1210	11	31,8	25,0	56	7,24	21,13	0,26	0,21	**PHS 08B-2TB17**
	18	73,14	B	1210	11	31,8	25,0	60	7,24	21,13	0,31	0,21	**PHS 08B-2TB18**
	19	77,16	B	1210	11	31,8	25,0	62	7,24	21,13	0,43	0,21	**PHS 08B-2TB19**
	20	81,19	B	1610	14	41,3	25,0	68	7,24	21,13	0,45	0,31	**PHS 08B-2TB20**
	21	85,22	B	1610	14	41,3	25,0	70	7,24	21,13	0,48	0,31	**PHS 08B-2TB21**
	22	89,24	B	1610	14	41,3	25,0	76	7,24	21,13	0,54	0,31	**PHS 08B-2TB22**
	23	93,27	B	1610	14	41,3	25,0	79	7,24	21,13	0,66	0,31	**PHS 08B-2TB23**
	24	97,29	B	1610	14	50,8	32,0	84	7,24	21,13	0,60	0,59	**PHS 08B-2TB24**
	25	101,33	B	2012	14	50,8	32,0	87	7,24	21,13	0,74	0,59	**PHS 08B-2TB25**
	26	105,36	B	2012	14	50,8	32,0	87	7,24	21,13	0,81	0,59	**PHS 08B-2TB26**
	27	109,40	B	2012	14	50,8	32,0	87	7,24	21,13	0,92	0,59	**PHS 08B-2TB27**
	28	113,42	B	2012	14	50,8	32,0	87	7,24	21,13	1,03	0,59	**PHS 08B-2TB28**
	29	117,46	B	2012	14	50,8	32,0	87	7,24	21,13	1,16	0,59	**PHS 08B-2TB29**
	30	121,50	B	2012	14	50,8	32,0	87	7,24	21,13	1,25	0,59	**PHS 08B-2TB30**
	35	141,68	B	2012	14	50,8	32,0	100	7,24	21,13	1,65	0,59	**PHS 08B-2TB35**
	36	145,72	B	2012	14	50,8	32,0	100	7,24	21,13	2,05	0,59	**PHS 08B-2TB36**
	38	153,80	B	2012	14	50,8	32,0	100	7,24	21,13	2,53	0,59	**PHS 08B-2TB38**
	42	169,94	C	2517	16	63,5	32,0	100	7,24	21,13	3,13	1,30	**PHS 08B-2TB42**
	45	182,07	C	2012	14	50,8	32,0	100	7,24	21,13	3,73	0,59	**PHS 08B-2TB45**
	48	194,18	C	2517	16	63,5	32,0	100	7,24	21,13	3,84	1,30	**PHS 08B-2TB48**
	54	218,42	C	2517	16	63,5	32,0	100	7,24	21,13	3,95	1,30	**PHS 08B-2TB54**
	57	230,53	C	2012	14	50,8	32,0	100	7,24	21,13	4,07	0,59	**PHS 08B-2TB57**
	60	242,66	C	2517	16	63,5	32,0	100	7,24	21,13	4,20	1,30	**PHS 08B-2TB60**

Para piñones de dientes templados, añada "H" antes del número de dientes. Por ejemplo: PHS 06B-2TBH16.

www.becani.com-becani@becani.com- Tlf: 881986561

Piñones métricos, dobles, para casquillo cónico

ISO 08B-2 · 12,70 paso en mm | ISO 10B-2 · 15,88 paso en mm | ISO 12B-2 · 19,05 paso en mm

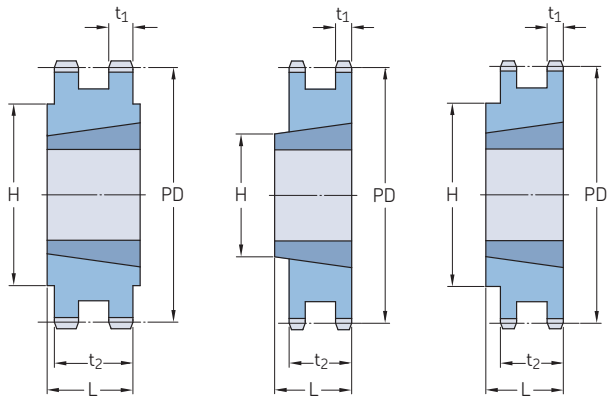

Tipo C Tipo A Tipo B

Paso	Número de dientes	Diámetro primitivo PD	Tipo	Número de casquillo	Dimensiones Agujero Mín.	Agujero Máx.	L	H	Grosor de la malla t_1	t_2	Peso Cuerpo, piñón	Agujero	Designación
mm	–	mm	–	–	mm						kg		–
12,70	**68**	274,99	C	2517	16	63,5	32,0	100	7,24	21,13	4,33	1,30	**PHS 08B-2TB68**
	70	283,07	C	2517	16	63,5	32,0	100	7,24	21,13	4,46	1,30	**PHS 08B-2TB70**
	72	291,15	C	2517	16	63,5	32,0	100	7,24	21,13	4,59	1,30	**PHS 08B-2TB72**
	76	307,31	C	2012	14	50,8	32,0	100	7,24	21,13	4,72	0,59	**PHS 08B-2TB76**
	84	339,65	C	2517	16	63,5	32,0	100	7,24	21,13	6,45	1,30	**PHS 08B-2TB84**
	95	384,10	C	2012	14	50,8	32,0	100	7,24	21,13	8,18	0,59	**PHS 08B-2TB95**
	96	388,15	C	2517	16	63,5	32,0	110	7,24	21,13	9,00	1,30	**PHS 08B-2TB96**
	114	460,90	C	2517	16	63,5	45,0	110	7,24	21,13	10,50	1,30	**PHS 08B-2TB114**
15,88	**14**	71,34	A	1008	9	25,4	25,5	–	8,97	25,22	0,43	0,09	**PHS 10B-2TB14**
	15	76,36	A	1210	11	31,8	25,5	–	8,97	25,22	0,39	0,21	**PHS 10B-2TB15**
	16	81,37	A	1610	14	41,3	25,5	–	8,97	25,22	0,35	0,31	**PHS 10B-2TB16**
	17	86,39	A	1610	14	41,3	25,5	–	8,97	25,22	0,46	0,31	**PHS 10B-2TB17**
	18	91,42	A	1610	14	41,3	25,5	–	8,97	25,22	0,62	0,31	**PHS 10B-2TB18**
	19	96,45	A	1610	14	41,3	25,5	–	8,97	25,22	0,75	0,31	**PHS 10B-2TB19**
	20	101,49	B	1610	14	41,3	25,5	–	8,97	25,55	0,87	0,31	**PHS 10B-2TB20**
	21	106,52	B	1610	14	41,3	25,5	–	8,97	25,55	1,05	0,31	**PHS 10B-2TB21**
	22	111,55	B	1610	14	41,3	25,5	–	8,97	25,55	1,20	0,31	**PHS 10B-2TB22**
	23	116,58	B	1610	14	41,3	25,5	–	8,97	25,55	1,38	0,31	**PHS 10B-2TB23**
	24	121,62	B	2012	14	50,8	32,0	90	8,97	25,55	1,43	0,59	**PHS 10B-2TB24**
	25	126,66	B	2012	14	50,8	32,0	90	8,97	25,55	1,62	0,59	**PHS 10B-2TB25**
	26	131,70	B	2012	14	50,8	32,0	90	8,97	25,55	1,79	0,59	**PHS 10B-2TB26**
	27	136,75	B	2012	14	50,8	32,0	90	8,97	25,55	2,00	0,59	**PHS 10B-2TB27**
	28	141,78	B	2012	14	50,8	32,0	90	8,97	25,55	2,20	0,59	**PHS 10B-2TB28**
	29	146,83	B	2012	14	50,8	32,0	90	8,97	25,55	2,43	0,59	**PHS 10B-2TB29**
	30	151,87	B	2012	14	50,8	32,0	90	8,97	25,55	2,66	0,59	**PHS 10B-2TB30**
	36	182,15	C	2517	16	63,5	45,0	110	8,97	25,55	4,33	1,30	**PHS 10B-2TB36**
	38	192,24	C	2517	14	50,8	45,0	110	8,97	25,55	4,88	0,59	**PHS 10B-2TB38**
	42	212,44	C	2517	16	63,5	45,0	110	8,97	25,55	5,99	1,30	**PHS 10B-2TB42**
	45	227,58	C	2517	16	63,5	45,0	110	8,97	25,55	6,83	1,30	**PHS 10B-2TB45**
	48	242,73	C	2517	16	63,5	45,0	110	8,97	25,55	7,66	1,30	**PHS 10B-2TB48**
	57	288,18	C	2517	16	63,5	45,0	110	8,97	25,55	10,15	1,30	**PHS 10B-2TB57**
	60	303,32	C	2517	16	63,5	45,0	110	8,97	25,55	10,99	1,30	**PHS 10B-2TB60**
	68	343,74	C	2517	16	63,5	45,0	110	8,97	25,55	13,21	1,30	**PHS 10B-2TB68**
	76	384,16	C	2517	16	63,5	45,0	110	8,97	25,55	15,43	1,30	**PHS 10B-2TB76**
	84	424,57	C	2517	16	63,5	45,0	110	8,97	25,55	17,65	1,30	**PHS 10B-2TB84**
	95	480,14	C	2517	16	63,5	45,0	110	8,97	25,55	20,70	1,30	**PHS 10B-2TB95**
	114	576,13	C	2517	16	63,5	45,0	110	8,97	25,55	25,97	1,30	**PHS 10B-2TB114**
19,05	**12**	73,61	A	1215	11	31,8	30,3	–	10,87	30,33	0,19	0,30	**PHS 12B-2TB12**
	13	79,59	A	1215	14	41,3	30,3	–	10,87	30,33	0,36	0,30	**PHS 12B-2TB13**
	14	85,61	A	1215	14	41,3	30,3	–	10,87	30,33	0,53	0,30	**PHS 12B-2TB14**
	15	91,63	A	1610	14	41,3	30,3	–	10,87	30,33	0,70	0,31	**PHS 12B-2TB15**
	16	97,65	A	1610	14	41,3	30,3	–	10,87	30,33	0,87	0,31	**PHS 12B-2TB16**
	17	103,67	A	1610	14	41,3	30,3	–	10,87	30,33	1,10	0,31	**PHS 12B-2TB17**
	18	109,71	B	2012	14	50,8	31,8	90	10,87	30,33	1,05	0,59	**PHS 12B-2TB18**
	19	115,75	B	2012	14	50,8	32,0	90	10,87	30,33	1,29	0,59	**PHS 12B-2TB19**
	20	121,78	B	2517	16	63,5	45,0	102	10,87	30,33	1,34	1,30	**PHS 12B-2TB20**
	21	127,82	B	2517	16	63,5	45,0	108	10,87	30,33	1,71	1,30	**PHS 12B-2TB21**
	22	133,86	B	2517	16	63,5	45,0	108	10,87	30,33	2,03	1,30	**PHS 12B-2TB22**
	23	139,90	B	2517	16	63,5	45,0	108	10,87	30,33	2,51	1,30	**PHS 12B-2TB23**
	24	145,94	B	2517	16	63,5	45,0	108	10,87	30,33	2,58	1,30	**PHS 12B-2TB24**
	25	152,00	B	2517	16	63,5	45,0	108	10,87	30,33	3,38	1,30	**PHS 12B-2TB25**
	26	158,04	B	2517	16	63,5	45,0	108	10,87	30,33	3,24	1,30	**PHS 12B-2TB26**
	27	164,09	B	2517	16	63,5	45,0	108	10,87	30,33	4,00	1,30	**PHS 12B-2TB27**

Para piñones de dientes templados, añada "H" antes del número de dientes. Por ejemplo: PHS 06B-2TBH16.

www.becani.com-becani@becani.com- Tlf: 881986561

Piñones métricos, dobles, para casquillo cónico

ISO 12B-2 · 19,05 paso en mm | ISO 16B-2 · 25,40 paso en mm

Paso	Número de dientes	Diámetro primitivo	Tipo	Número de casquillo	Dimensiones Agujero				Grosor de la malla		Peso Cuerpo, piñón	Agujero	Designación
		PD			Mín.	Máx.	L	H	t_1	t_2			
mm	–	mm	–	–	mm						kg		–
19,05	**28**	170,13	B	2517	16	63,5	45,0	108	10,87	30,33	3,92	1,30	**PHS 12B-2TB28**
	30	182,25	B	2517	16	63,5	45,0	108	10,87	30,33	5,14	1,30	**PHS 12B-2TB30**
	32	194,36	B	2517	16	63,5	44,5	130	10,87	30,33	5,92	1,30	**PHS 12B-2TB32**
	35	212,52	B	2517	16	63,5	44,5	130	10,87	30,33	7,08	1,30	**PHS 12B-2TB35**
	38	230,69	B	3020	25	76,2	51,0	140	10,87	30,33	6,95	2,24	**PHS 12B-2TB38**
	40	242,81	C	3020	25	76,2	51,0	140	10,87	30,33	9,03	2,24	**PHS 12B-2TB40**
	42	254,93	C	3020	25	76,2	51,0	140	10,87	30,33	9,81	2,24	**PHS 12B-2TB42**
	45	273,10	C	3020	25	76,2	51,0	140	10,87	30,33	9,33	2,24	**PHS 12B-2TB45**
	54	327,64	C	3020	25	76,2	51,0	140	10,87	30,33	14,47	2,24	**PHS 12B-2TB54**
	57	345,81	C	3020	25	76,2	51,0	140	10,87	30,33	10,50	2,24	**PHS 12B-2TB57**
	60	363,99	C	3020	25	76,2	51,0	140	10,87	30,33	16,80	2,24	**PHS 12B-2TB60**
	65	394,29	C	3020	25	76,2	51,0	140	10,87	30,33	18,75	2,24	**PHS 12B-2TB65**
	70	424,60	C	3020	25	76,2	51,0	140	10,87	30,33	20,69	2,24	**PHS 12B-2TB70**
	76	460,99	C	3020	25	76,2	51,0	140	10,87	30,33	17,06	2,24	**PHS 12B-2TB76**
	84	509,48	C	3020	25	76,2	51,0	140	10,87	30,33	26,13	2,24	**PHS 12B-2TB84**
	95	576,17	C	3020	25	76,2	51,0	140	10,87	30,33	28,50	2,24	**PHS 12B-2TB95**
	114	691,36	C	3020	25	76,2	76,0	140	10,87	30,33	37,80	2,24	**PHS 12B-2TB114**
25,40	**13**	106,12	A	1615	14	42,0	47,7	–	15,83	47,71	0,51	0,59	**PHS 16B-2TB13**
	14	114,15	A	2012	14	50,8	47,7	–	15,83	47,71	1,01	0,59	**PHS 16B-2TB14**
	15	122,17	A	2012	14	50,8	47,7	–	15,83	47,71	2,12	0,59	**PHS 16B-2TB15**
	16	130,20	A	2517	16	63,5	47,7	–	15,83	47,71	2,01	1,30	**PHS 16B-2TB16**
	17	138,22	A	2517	16	63,5	47,7	–	15,83	47,71	2,51	1,30	**PHS 16B-2TB17**
	18	146,28	A	2517	16	63,5	47,7	–	15,83	47,71	3,13	1,30	**PHS 16B-2TB18**
	19	154,33	A	2517	16	63,5	47,7	–	15,83	47,71	3,76	1,30	**PHS 16B-2TB19**
	20	162,38	B	2517	16	63,5	47,7	140	15,83	47,71	4,43	1,30	**PHS 16B-2TB20**
	21	170,43	B	3020	25	76,2	51,0	140	15,83	47,71	4,13	2,24	**PHS 16B-2TB21**
	22	178,48	B	3020	25	76,2	51,0	140	15,83	47,71	4,95	2,24	**PHS 16B-2TB22**
	23	186,53	B	3020	25	76,2	51,0	140	15,83	47,71	5,80	2,24	**PHS 16B-2TB23**
	24	194,59	B	3020	25	76,2	51,0	140	15,83	47,71	6,68	2,24	**PHS 16B-2TB24**
	25	202,66	B	3020	25	76,2	51,0	140	15,83	47,71	7,65	2,24	**PHS 16B-2TB25**
	26	210,72	B	3020	25	76,2	51,0	140	15,83	47,71	8,50	2,24	**PHS 16B-2TB26**
	27	218,79	B	3020	25	76,2	51,0	140	15,83	47,71	9,47	2,24	**PHS 16B-2TB27**
	28	226,85	B	3020	25	76,2	51,0	140	15,83	47,71	10,46	2,24	**PHS 16B-2TB28**
	29	234,92	B	3020	25	76,2	51,0	140	15,83	47,71	11,48	2,24	**PHS 16B-2TB29**
	30	243,00	B	3020	25	76,2	51,0	140	15,83	47,71	12,50	3,04	**PHS 16B-2TB30**
	35	283,36	C	3030	35	76,2	76,0	140	15,83	47,71	16,36	3,04	**PHS 16B-2TB35**
	38	307,59	C	3030	25	63,5	51,0	140	15,83	47,71	13,48	3,04	**PHS 16B-2TB38**
	42	339,90	C	3030	35	76,2	76,0	140	15,83	47,71	22,52	2,24	**PHS 16B-2TB42**
	45	364,13	C	3030	35	76,2	76,0	140	15,83	47,71	18,30	3,04	**PHS 16B-2TB45**
	57	461,07	C	3525	35	100,0	63,5	175	15,83	47,71	27,00	3,56	**PHS 16B-2TB57**
	76	614,65	C	3525	35	100,0	63,5	175	15,83	47,71	43,50	3,56	**PHS 16B-2TB76**
	95	768,22	C	4040	40	101,6	102,0	215	15,83	47,71	67,00	5,54	**PHS 16B-2TB95**
	114	921,81	C	4040	40	101,6	102,0	215	15,83	47,71	85,88	5,54	**PHS 16B-2TB114**

BECANI
SOLUCIONES INDUSTRIALES

Para piñones de dientes templados, añada "H" antes del número de dientes. Por ejemplo: PHS 06B-2TBH16.

www.becani.com-becani@becani.com- Tlf: 881986561

Piñones métricos, triples, estándar

ISO 06B-3 · 9,525 paso en mm | ISO 08B-3 · 12,70 paso en mm

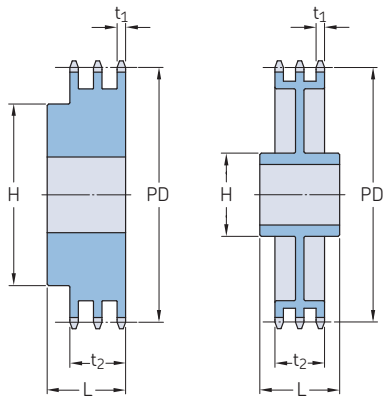

Paso	Número de dientes	Diámetro primitivo PD	Tipo	Dimensiones Agujero Mín.	Agujero Máx.	Cubo H	L	Grosor de la malla t_1	Grosor de la malla t_2	Peso	Designación
mm	–	mm	–	mm						kg	–
9,525	**12**	36,80	B	10	16	25	35	5,20	25,70	0,23	**PHS 06B-3B12**
	13	39,79	B	10	18	28	35	5,20	25,70	0,27	**PHS 06B-3B13**
	14	42,80	B	12	18	31	35	5,20	25,70	0,32	**PHS 06B-3B14**
	15	45,81	B	12	20	34	35	5,20	25,70	0,36	**PHS 06B-3B15**
	16	48,82	B	12	20	37	35	5,20	25,70	0,45	**PHS 06B-3B16**
	17	51,83	B	12	24	40	35	5,20	25,70	0,54	**PHS 06B-3B17**
	18	54,85	B	12	25	43	35	5,20	25,70	0,64	**PHS 06B-3B18**
	19	57,87	B	12	28	46	35	5,20	25,70	0,72	**PHS 06B-3B19**
	20	60,89	B	12	30	49	35	5,20	25,70	0,77	**PHS 06B-3B20**
	21	63,91	B	14	30	52	40	5,20	25,70	0,86	**PHS 06B-3B21**
	22	66,93	B	14	35	55	40	5,20	25,70	0,95	**PHS 06B-3B22**
	23	69,95	B	14	38	58	40	5,20	25,70	1,04	**PHS 06B-3B23**
	24	72,97	B	14	39	61	40	5,20	25,70	1,18	**PHS 06B-3B24**
	25	76,02	B	14	40	64	40	5,20	25,70	1,27	**PHS 06B-3B25**
	26	79,02	B	14	42	67	40	5,20	25,70	1,31	**PHS 06B-3B26**
	27	82,02	B	14	45	70	40	5,20	25,70	1,36	**PHS 06B-3B27**
	28	85,07	B	14	48	73	40	5,20	25,70	1,50	**PHS 06B-3B28**
	29	88,09	B	14	50	76	40	5,20	25,70	1,68	**PHS 06B-3B29**
	30	91,12	B	14	52	79	40	5,20	25,70	1,72	**PHS 06B-3B30**
	32	97,17	B	16	52	80	40	5,20	25,70	2,00	**PHS 06B-3B32**
	35	106,26	B	16	52	85	40	5,20	25,70	2,25	**PHS 06B-3B35**
	36	109,29	B	16	60	90	40	5,20	25,70	2,33	**PHS 06B-3B36**
	38	115,35	B	16	60	90	40	5,20	25,70	2,49	**PHS 06B-3B38**
	40	121,40	B	16	60	90	40	5,20	25,70	2,65	**PHS 06B-3B40**
	42	127,46	B	16	60	90	56	5,20	25,70	2,81	**PHS 06B-3B42**
	45	136,55	B	16	60	90	56	5,20	25,70	3,00	**PHS 06B-3B45**
	48	145,64	B	16	60	90	56	5,20	25,70	3,20	**PHS 06B-3B48**
	52	157,75	B	16	60	90	56	5,20	25,70	3,46	**PHS 06B-3B52**
	57	172,91	B	16	60	90	56	5,20	25,70	4,77	**PHS 06B-3B57**
	60	181,99	B	16	60	90	56	5,20	25,70	5,02	**PHS 06B-3B60**
	68	206,24	B	16	60	90	56	5,20	25,70	5,69	**PHS 06B-3B68**
	70	212,30	B	16	60	90	56	5,20	25,70	5,86	**PHS 06B-3B70**
	72	218,37	B	16	60	90	56	5,20	25,70	6,02	**PHS 06B-3B72**
	76	230,49	B	16	64	90	56	5,20	25,70	8,48	**PHS 06B-3B76**
	84	254,74	B	16	64	90	56	5,20	25,70	9,37	**PHS 06B-3B84**
	95	288,08	B	16	64	90	56	5,20	25,70	13,61	**PHS 06B-3B95**
	96	291,11	B	16	64	90	56	5,20	25,70	13,75	**PHS 06B-3B96**
	114	345,69	B	16	64	90	56	5,20	25,70	17,48	**PHS 06B-3B114**
12,70	**11**	45,07	B	14	22	32	50	7,24	35,05	0,32	**PHS 08B-3B11**
	12	49,07	B	14	24	35	50	7,24	35,05	0,45	**PHS 08B-3B12**
	13	53,06	B	14	25	38	50	7,24	35,05	0,59	**PHS 08B-3B13**
	14	57,07	B	14	28	42	50	7,24	35,05	0,72	**PHS 08B-3B14**
	15	61,09	B	14	31	46	50	7,24	35,05	0,81	**PHS 08B-3B15**
	16	65,10	B	16	35	50	50	7,24	35,05	0,90	**PHS 08B-3B16**
	17	69,11	B	16	36	54	50	7,24	35,05	1,04	**PHS 08B-3B17**
	18	73,14	B	16	38	58	50	7,24	35,05	1,22	**PHS 08B-3B18**
	19	77,16	B	16	40	62	50	7,24	35,05	1,41	**PHS 08B-3B19**
	20	81,19	B	16	40	66	50	7,24	35,05	1,58	**PHS 08B-3B20**
	21	85,22	B	16	45	70	55	7,24	35,05	1,81	**PHS 08B-3B21**
	22	89,24	B	16	45	70	55	7,24	35,05	2,03	**PHS 08B-3B22**
	23	93,27	B	16	45	70	55	7,24	35,05	2,27	**PHS 08B-3B23**
	24	97,29	B	16	50	75	55	7,24	35,05	2,44	**PHS 08B-3B24**
	25	101,33	B	16	52	80	55	7,24	35,05	2,54	**PHS 08B-3B25**

Los agujeros máximos pueden incorporar chavetas estándar. Existen agujeros más grandes para chavetas superficiales o cuando no se requiere una chaveta.
Para piñones con dientes templados, añada una "H" antes del número de dientes, p. ej. PHS 06B-3BH12.

www.becani.com-becani@becani.com- Tlf: 881986561

Piñones métricos, triples, estándar

ISO 08B-3 · 12,70 paso en mm | ISO 10B-3 · 15,88 paso en mm | ISO 12B-3 · 19,05 paso en mm

Paso	Número de dientes	Diámetro primitivo	Tipo	Dimensiones						Peso	Designación
				Agujero		Cubo		Grosor de la malla			
		PD		Mín.	Máx.	H	L	t_1	t_2		
mm	–	mm	–	mm						kg	–
12,70	**26**	105,36	B	20	56	85	55	7,24	35,05	2,85	**PHS 08B-3B26**
	27	109,40	B	20	56	85	55	7,24	35,05	2,85	**PHS 08B-3B27**
	28	113,42	B	20	60	90	55	7,24	35,05	3,16	**PHS 08B-3B28**
	29	117,46	B	20	62	95	55	7,24	35,05	3,34	**PHS 08B-3B29**
	30	121,50	B	20	64	100	55	7,24	35,05	3,48	**PHS 08B-3B30**
	35	141,68	B	20	73	110	55	7,24	35,05	4,79	**PHS 08B-3B35**
	36	145,72	B	25	80	120	55	7,24	35,05	5,43	**PHS 08B-3B36**
	38	153,80	B	25	80	120	55	7,24	35,05	6,49	**PHS 08B-3B38**
	42	169,95	B	25	80	120	60	7,24	35,05	7,17	**PHS 08B-3B42**
	45	182,07	B	25	80	120	60	7,24	35,05	7,69	**PHS 08B-3B45**
	48	194,18	B	25	80	120	60	7,24	35,05	8,20	**PHS 08B-3B48**
	52	210,34	B	25	80	120	60	7,24	35,05	8,88	**PHS 08B-3B52**
	54	218,43	B	25	80	120	60	7,24	35,05	9,22	**PHS 08B-3B54**
	57	230,54	B	25	80	120	60	7,24	35,05	12,62	**PHS 08B-3B57**
	60	242,66	B	25	85	120	60	7,24	35,05	13,84	**PHS 08B-3B60**
	68	274,99	B	25	85	120	60	7,24	35,05	15,69	**PHS 08B-3B68**
	72	291,16	B	25	85	120	60	7,24	35,05	16,61	**PHS 08B-3B72**
	76	307,33	B	25	85	120	60	7,24	35,05	22,23	**PHS 08B-3B76**
	84	339,65	B	25	85	120	60	7,24	35,05	24,57	**PHS 08B-3B84**
	95	384,11	B	25	85	120	60	7,24	35,05	33,11	**PHS 08B-3B95**
	114	460,90	B	25	85	120	60	7,24	35,05	41,90	**PHS 08B-3B114**
15,88	**11**	56,34	B	16	24	39	55	8,97	42,14	0,68	**PHS 10B-3B11**
	12	61,34	B	16	29	44	55	8,97	42,14	0,82	**PHS 10B-3B12**
	13	66,32	B	16	34	49	55	8,97	42,14	1,05	**PHS 10B-3B13**
	14	71,34	B	16	35	54	55	8,97	42,14	1,23	**PHS 10B-3B14**
	15	76,36	B	16	38	59	55	8,97	42,14	1,36	**PHS 10B-3B15**
	16	81,37	B	16	42	64	60	8,97	42,14	1,55	**PHS 10B-3B16**
	17	86,38	B	16	45	69	60	8,97	42,14	1,81	**PHS 10B-3B17**
	18	91,42	B	16	48	74	60	8,97	42,14	2,09	**PHS 10B-3B18**
	19	96,45	B	16	52	79	60	8,97	42,14	2,40	**PHS 10B-3B19**
	20	101,49	B	16	56	84	60	8,97	42,14	2,72	**PHS 10B-3B20**
	21	106,52	B	20	56	85	60	8,97	42,14	3,04	**PHS 10B-3B21**
	22	111,55	B	20	60	90	60	8,97	42,14	3,36	**PHS 10B-3B22**
	23	116,58	B	20	62	95	60	8,97	42,14	3,67	**PHS 10B-3B23**
	24	121,62	B	20	64	100	60	8,97	42,14	4,00	**PHS 10B-3B24**
	25	126,66	B	20	68	105	60	8,97	42,14	4,31	**PHS 10B-3B25**
	26	131,70	B	20	73	110	60	8,97	42,14	5,18	**PHS 10B-3B26**
	27	136,75	B	20	73	110	60	8,97	42,14	5,63	**PHS 10B-3B27**
	28	141,78	B	20	76	115	60	8,97	42,14	6,04	**PHS 10B-3B28**
	29	146,83	B	20	76	115	60	8,97	42,14	6,22	**PHS 10B-3B29**
	30	151,87	B	20	80	120	60	8,97	42,14	6,36	**PHS 10B-3B30**
	32	161,95	B	20	80	120	60	8,97	42,14	7,26	**PHS 10B-3B32**
	35	177,10	B	20	80	120	60	8,97	42,14	8,60	**PHS 10B-3B35**
	36	182,15	B	25	80	120	60	8,97	42,14	9,34	**PHS 10B-3B36**
	38	192,24	B	25	80	120	60	8,97	42,14	11,03	**PHS 10B-3B38**
	45	227,58	B	25	80	130	60	8,97	42,14	14,94	**PHS 10B-3B45**
	48	242,73	B	25	80	130	60	8,97	42,14	16,62	**PHS 10B-3B48**
	57	288,18	B	25	80	130	64	8,97	42,14	21,77	**PHS 10B-3B57**
	60	303,32	B	25	80	130	67	8,97	42,14	22,22	**PHS 10B-3B60**
	76	384,16	C	25	80	130	67	8,97	42,14	23,13	**PHS 10B-3C76**
	80	404,35	C	25	80	130	67	8,97	42,14	25,14	**PHS 10B-3C80**
	95	480,14	C	25	80	130	67	8,97	42,14	32,66	**PHS 10B-3C95**
	114	576,13	C	25	80	130	67	8,97	42,14	44,76	**PHS 10B-3C114**
19,05	**11**	67,61	B	20	32	47	70	10,87	49,78	1,13	**PHS 12B-3B11**
	12	73,61	B	20	36	53	70	10,87	49,78	1,50	**PHS 12B-3B12**
	13	79,59	B	20	38	59	70	10,87	49,78	1,77	**PHS 12B-3B13**
	14	85,61	B	20	42	65	70	10,87	49,78	2,04	**PHS 12B-3B14**
	15	91,63	B	20	45	71	70	10,87	49,78	2,45	**PHS 12B-3B15**
	16	97,65	B	20	51	77	70	10,87	49,78	2,95	**PHS 12B-3B16**
	17	103,67	B	20	54	83	70	10,87	49,78	3,49	**PHS 12B-3B17**
	18	109,71	B	20	60	89	70	10,87	49,78	3,86	**PHS 12B-3B18**
	19	115,75	B	20	62	95	70	10,87	49,78	4,54	**PHS 12B-3B19**
	20	121,78	B	20	64	100	70	10,87	49,78	5,08	**PHS 12B-3B20**
	21	127,82	B	20	64	100	70	10,87	49,78	5,67	**PHS 12B-3B21**
	22	133,86	B	20	64	100	70	10,87	49,78	5,99	**PHS 12B-3B22**
	23	139,90	B	20	73	110	70	10,87	49,78	6,62	**PHS 12B-3B23**
	24	145,94	B	20	73	110	70	10,87	49,78	7,17	**PHS 12B-3B24**
	25	152,00	B	20	80	120	70	10,87	49,78	7,71	**PHS 12B-3B25**
	26	158,04	B	20	80	120	70	10,87	49,78	8,44	**PHS 12B-3B26**
	27	164,09	B	20	80	120	70	10,87	49,78	8,99	**PHS 12B-3B27**
	28	170,13	B	20	80	120	70	10,87	49,78	9,49	**PHS 12B-3B28**
	29	176,19	B	20	80	120	70	10,87	49,78	9,99	**PHS 12B-3B29**
	30	182,25	B	20	80	120	70	10,87	49,78	10,53	**PHS 12B-3B30**

Los agujeros máximos pueden incorporar chavetas estándar. Existen agujeros más grandes para chavetas superficiales o cuando no se requiere una chaveta.
Para piñones con dientes templados, añada una "H" antes del número de dientes, p. ej. PHS 06B-3BH12.

www.becani.com-becani@becani.com- Tlf: 881986561

Piñones métricos, triples, estándar

ISO 12B-3 · 19,05 paso en mm | ISO 16B-3 · 25,40 paso en mm | ISO 20B-3 · 31,75 paso en mm

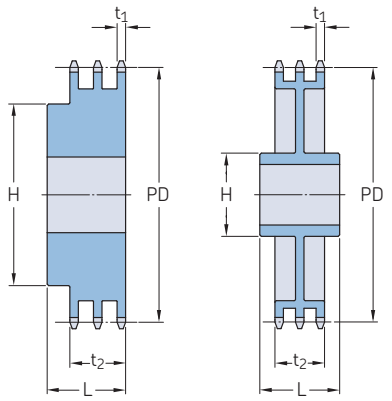

Paso	Número de dientes	Diámetro primitivo PD	Tipo	Dimensiones Agujero Mín.	Agujero Máx.	Cubo H	L	Grosor de la malla t_1	Grosor de la malla t_2	Peso	Designación
mm	–	mm	–	mm						kg	–
19,05	**35**	212,52	B	25	85	130	70	10,87	49,78	18,95	**PHS 12B-3B35**
	36	218,58	B	25	85	130	70	10,87	49,78	19,49	**PHS 12B-3B36**
	38	230,69	B	25	85	130	70	10,87	49,78	20,57	**PHS 12B-3B38**
	45	273,10	B	25	85	140	70	10,87	49,78	24,36	**PHS 12B-3B45**
	48	291,27	B	25	85	140	70	10,87	49,78	25,98	**PHS 12B-3B48**
	57	345,81	B	25	82	140	70	10,87	49,78	33,73	**PHS 12B-3B57**
	60	363,99	C	25	82	140	70	10,87	49,78	35,51	**PHS 12B-3C60**
	68	412,49	C	25	82	140	70	10,87	49,78	40,24	**PHS 12B-3C68**
	76	460,99	C	25	95	140	70	10,87	49,78	37,19	**PHS 12B-3C76**
	80	485,22	C	25	95	140	70	10,87	49,78	39,15	**PHS 12B-3C80**
	95	576,17	C	25	95	140	70	10,87	49,78	47,63	**PHS 12B-3C95**
25,40	**10**	90,14	B	20	42	56	95	15,82	79,58	1,85	**PHS 16B-3B10**
	11	90,14	B	25	42	64	100	15,82	79,58	3,59	**PHS 16B-3B11**
	12	98,14	B	25	45	72	100	15,82	79,58	3,59	**PHS 16B-3B12**
	13	106,12	B	25	52	80	100	15,82	79,58	4,13	**PHS 16B-3B13**
	14	114,15	B	25	58	88	100	15,82	79,58	4,68	**PHS 16B-3B14**
	15	122,17	B	25	62	96	100	15,82	79,58	5,54	**PHS 16B-3B15**
	16	130,20	B	25	66	104	100	15,82	79,58	6,81	**PHS 16B-3B16**
	17	138,22	B	25	74	112	100	15,82	79,58	8,07	**PHS 16B-3B17**
	18	146,28	B	25	80	120	100	15,82	79,58	9,99	**PHS 16B-3B18**
	19	154,33	B	25	84	128	100	15,82	79,58	10,89	**PHS 16B-3B19**
	20	162,38	B	25	85	130	100	15,82	79,58	11,80	**PHS 16B-3B20**
	21	170,43	B	25	85	130	100	15,82	79,58	13,61	**PHS 16B-3B21**
	22	178,48	B	25	85	130	100	15,82	79,58	14,07	**PHS 16B-3B22**
	23	186,53	B	25	85	130	100	15,82	79,58	14,97	**PHS 16B-3B23**
	24	194,59	B	25	85	130	100	15,82	79,58	16,34	**PHS 16B-3B24**
	25	202,66	B	25	85	130	100	15,82	79,58	17,70	**PHS 16B-3B25**
	26	210,72	B	30	85	130	100	15,82	79,58	19,98	**PHS 16B-3B26**
	27	218,79	B	30	85	130	100	15,82	79,58	21,57	**PHS 16B-3B27**
	28	226,85	B	30	85	130	100	15,82	79,58	23,15	**PHS 16B-3B28**
	29	234,92	B	30	85	130	100	15,82	79,58	24,74	**PHS 16B-3B29**
	30	243,00	B	30	95	136	100	15,82	79,58	26,33	**PHS 16B-3B30**
	35	283,36	B	30	95	140	100	15,82	79,58	36,06	**PHS 16B-3B35**
	36	291,44	B	30	95	140	100	15,82	79,58	38,06	**PHS 16B-3B36**
	38	307,59	C	30	97	140	100	15,82	79,58	38,22	**PHS 16B-3C38**
	42	339,89	C	30	97	160	100	15,82	79,58	38,51	**PHS 16B-3C42**
	45	364,13	C	30	97	160	100	15,82	79,58	41,77	**PHS 16B-3C45**
	57	461,07	C	30	107	180	110	15,82	79,58	54,80	**PHS 16B-3C57**
	60	485,32	C	30	107	180	110	15,82	79,58	58,06	**PHS 16B-3C60**
	68	549,98	C	30	107	180	110	15,82	79,58	63,50	**PHS 16B-3C68**
	76	614,65	C	30	107	180	110	15,82	79,58	74,52	**PHS 16B-3C76**
	95	768,22	C	30	114	180	110	15,82	79,58	100,70	**PHS 16B-3C95**
	114	921,81	C	30	114	180	110	15,82	79,58	120,84	**PHS 16B-3C114**
31,75	**10**	102,75	B	20	47	70	110	18,19	91,08	3,95	**PHS 20B-3B10**
	11	112,70	B	20	52	80	115	18,19	91,08	5,26	**PHS 20B-3B11**
	12	122,67	B	20	60	90	115	18,19	91,08	6,21	**PHS 20B-3B12**
	13	132,67	B	20	64	100	115	18,19	91,08	9,26	**PHS 20B-3B13**
	14	142,68	B	20	73	110	115	18,19	91,08	9,76	**PHS 20B-3B14**
	15	152,71	B	20	80	120	115	18,19	91,08	10,81	**PHS 20B-3B15**
	16	162,75	B	25	80	120	115	18,19	91,08	12,76	**PHS 20B-3B16**
	17	172,79	B	25	80	120	115	18,19	91,08	14,76	**PHS 20B-3B17**
	18	182,84	B	25	80	120	115	18,19	91,08	16,71	**PHS 20B-3B18**
	19	192,90	B	25	80	120	115	18,19	91,08	19,13	**PHS 20B-3B19**

Los agujeros máximos pueden incorporar chavetas estándar. Existen agujeros más grandes para chavetas superficiales o cuando no se requiere una chaveta.
Para piñones con dientes templados, añada una "H" antes del número de dientes, p. ej. PHS 06B-3BH12.

SKF
www.becani.com-becani@becani.com- Tlf: 881986561

Piñones métricos, triples, estándar

ISO 20B-3 · 31,75 paso en mm

Paso	Número de dientes	Diámetro primitivo	Tipo	Dimensiones						Peso	Designación
				Agujero		Cubo		Grosor de la malla			
		PD		Mín.	Máx.	H	L	t_1	t_2		
mm	–	mm	–	mm						kg	–
31,75	**20**	202,96	B	25	80	120	115	18,19	91,08	21,57	**PHS 20B-3B20**
	21	213,03	B	25	92	140	115	18,19	91,08	23,36	**PHS 20B-3B21**
	22	223,10	B	25	92	140	115	18,19	91,08	25,65	**PHS 20B-3B22**
	23	233,17	B	25	92	140	115	18,19	91,08	27,90	**PHS 20B-3B23**
	24	243,25	B	25	95	140	115	18,19	91,08	27,19	**PHS 20B-3B24**
	25	253,32	B	25	95	140	115	18,19	91,08	27,90	**PHS 20B-3B25**
	26	263,41	B	25	95	150	115	18,19	91,08	31,90	**PHS 20B-3B26**
	27	273,49	B	25	95	150	115	18,19	91,08	35,90	**PHS 20B-3B27**
	28	283,57	B	25	95	150	115	18,19	91,08	39,90	**PHS 20B-3B28**
	30	303,75	B	25	95	150	115	18,19	91,08	47,90	**PHS 20B-3B30**
	32	323,92	B	30	95	150	115	18,19	91,08	51,57	**PHS 20B-3B32**
	35	354,20	C	30	97	150	115	18,19	91,08	57,29	**PHS 20B-3C35**
	36	364,29	C	30	97	150	115	18,19	91,08	59,35	**PHS 20B-3C36**
	38	384,48	C	30	97	150	115	18,19	91,08	62,56	**PHS 20B-3C38**
	42	424,86	C	30	97	160	110	18,19	91,08	70,12	**PHS 20B-3C42**
	45	455,15	C	30	97	160	110	18,19	91,08	75,84	**PHS 20B-3C45**
	57	576,35	C	30	102	180	123	18,19	91,08	100,11	**PHS 20B-3C57**
	60	606,66	C	30	102	180	123	18,19	91,08	104,86	**PHS 20B-3C60**
	68	687,48	C	30	102	200	123	18,19	91,08	117,54	**PHS 20B-3C68**
	76	768,30	C	30	102	200	123	18,19	91,08	130,21	**PHS 20B-3C76**
	80	808,71	C	30	102	200	123	18,19	91,08	136,55	**PHS 20B-3C80**
	95	960,28	C	30	102	200	123	18,19	91,08	160,31	**PHS 20B-3C95**
	114	1 152,27	C	30	102	200	126	18,19	91,08	190,41	**PHS 20B-3C114**

BECANI
SOLUCIONES INDUSTRIALES

Los agujeros máximos pueden incorporar chavetas estándar. Existen agujeros más grandes para chavetas superficiales o cuando no se requiere una chaveta.
Para piñones con dientes templados, añada una "H" antes del número de dientes, p. ej. PHS 06B-3BH12.

www.becani.com-becani@becani.com- Tlf: 881986561

Piñones métricos, triples, para casquillo cónico

ISO 12B-3 · 19,05 paso en mm | ISO 16B-3 · 25,40 paso en mm

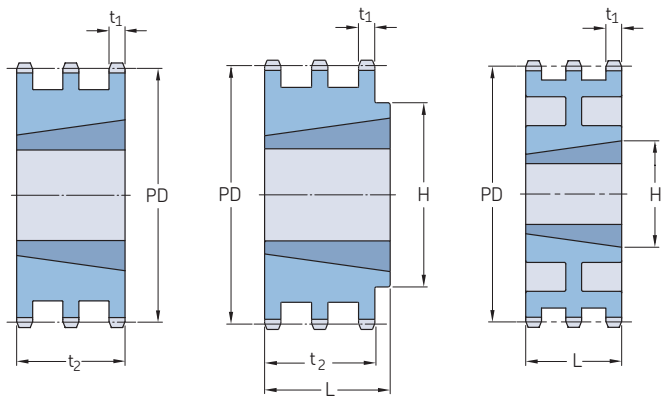

Tipo A Tipo B Tipo C

Paso	Número de dientes	Diámetro primitivo	Tipo	Número de casquillo	Dimensiones Agujero				Grosor de la malla		Peso	Designación
		PD			Mín.	Máx.	L	H	t_1	t_2		
mm	–	mm	–	–	mm						kg	–
19,05	**17**	103,67	A	2012	14	50	–	–	10,87	49,78	1,28	**PHS 12B-3TB17**
	19	115,75	A	2517	16	65	–	–	10,87	49,78	2,02	**PHS 12B-3TB19**
	21	127,82	A	2517	16	65	–	–	10,87	49,78	2,09	**PHS 12B-3TB21**
	23	139,90	A	2517	16	65	–	–	10,87	49,78	3,00	**PHS 12B-3TB23**
	25	152,00	A	3020	25	75	–	–	10,87	49,78	3,97	**PHS 12B-3TB25**
	27	164,09	B	3020	25	75	140	51,0	10,87	49,78	3,83	**PHS 12B-3TB27**
	30	182,25	B	3020	25	75	140	51,0	10,87	49,78	5,72	**PHS 12B-3TB30**
	38	230,69	B	3020	25	75	140	51,0	10,87	49,78	7,76	**PHS 12B-3TB38**
	45	273,10	C	3020	25	75	140	51,0	10,87	49,78	10,04	**PHS 12B-3TB45**
	57	345,81	C	3020	25	75	140	51,0	10,87	49,78	14,42	**PHS 12B-3TB57**
	76	460,99	C	3020	25	75	140	51,0	10,87	49,78	25,50	**PHS 12B-3TB76**
	95	576,17	C	3030	25	75	140	76,0	10,87	49,78	36,58	**PHS 12B-3TB95**
	114	691,36	C	3030	25	75	140	76,0	10,87	49,78	47,66	**PHS 12B-3TB114**
25,40	**17**	138,22	A	2517	16	65	–	–	15,82	79,58	4,20	**PHS 16B-3TB17**
	19	154,33	B	3020	35	75	–	76,2	15,82	79,58	4,30	**PHS 16B-3TB19**
	21	170,43	B	3020	35	75	–	76,2	15,82	79,58	6,60	**PHS 16B-3TB21**
	23	186,53	B	3525	35	100	–	65,0	15,82	79,58	7,00	**PHS 16B-3TB23**
	25	202,66	B	3525	35	100	–	65,0	15,82	79,58	9,80	**PHS 16B-3TB25**
	27	218,79	B	3525	35	100	–	65,0	15,82	79,58	12,80	**PHS 16B-3TB27**
	30	243,00	B	3525	35	100	–	65,0	15,82	79,58	18,00	**PHS 16B-3TB30**
	38	307,59	B	3535	35	100	178	89,0	15,82	79,58	21,50	**PHS 16B-3TB38**
	45	364,13	C	4040	40	115	216	102,0	15,82	79,58	33,50	**PHS 16B-3TB45**
	57	461,07	C	4040	40	115	216	102,0	15,82	79,58	39,50	**PHS 16B-3TB57**
	76	614,65	C	4040	40	115	216	102,0	15,82	79,58	59,50	**PHS 16B-3TB76**

Los agujeros máximos pueden incorporar chavetas estándar. Existen agujeros más grandes para chavetas superficiales o cuando no se requiere una chaveta.
Para piñones con dientes templados, añada una "H" antes del número de dientes, p. ej. PHS 12B-3TBH17.

BECANI SOLUCIONES INDUSTRIALES

www.becani.com-becani@becani.com- Tlf: 881986561

Piñones ANSI, simples, agujero en bruto

ANSI 25-1 · Paso 1/4 pulg.

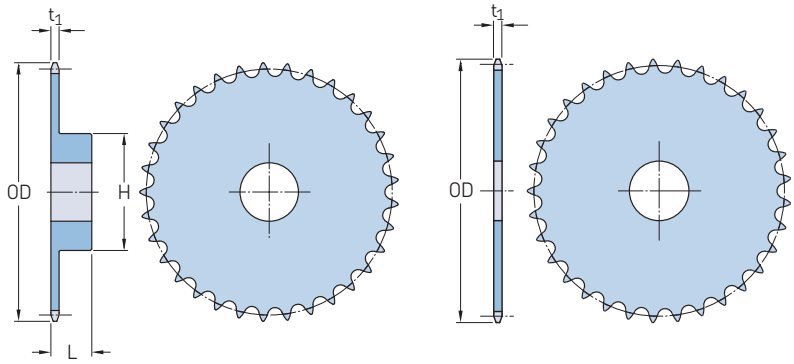

Tipo B Tipo A

Paso	Número de dientes	Diámetro exterior	Tipo	Dimensiones Agujero Estándar	Agujero		Cubo		Grosor de la malla	Peso	Designación
		OD			Mín.	Máx.	H	L	t_1		
pulg.	–	pulg.	–	pulg.						libras	–
1/4	9	0,84	B	–	1/4	1/4	7/16	1/2	0,110	0,03	PHS 25-1B9
1/4	10	0,92	B	–	1/4	1/4	1/2	1/2	0,110	0,03	PHS 25-1B10
1/4	11	1,00	B	–	1/4	5/16	9/16	1/2	0,110	0,04	PHS 25-1B11
1/4	12	1,08	B	–	1/4	3/8	5/8	1/2	0,110	0,06	PHS 25-1B12
1/4	13	1,17	B	–	1/4	7/16	23/32	1/2	0,110	0,07	PHS 25-1B13
1/4	14	1,25	B	–	1/4	9/16	13/16	1/2	0,110	0,08	PHS 25-1B14
1/4	15	1,33	B	–	1/4	9/16	57/64	1/2	0,110	0,10	PHS 25-1B15
1/4	16	1,41	B	–	1/4	9/16	31/32	1/2	0,110	0,12	PHS 25-1B16
1/4	17	1,49	B	–	1/4	5/8	1 1/32	1/2	0,110	0,14	PHS 25-1B17
1/4	18	1,57	A	1/4	–	–	–	–	0,110	0,04	PHS 25-1A18
		1,57	B	–	1/4	3/4	1 1/8	1/2	0,110	0,16	PHS 25-1B18
1/4	19	1,65	A	1/4	–	–	–	–	0,110	0,04	PHS 25-1A19
		1,65	B	–	1/4	13/16	1 7/32	1/2	0,110	0,19	PHS 25-1B19
1/4	20	1,73	A	1/4	–	–	–	–	0,110	0,04	PHS 25-1A20
		1,73	B	–	1/4	7/8	1 9/32	5/8	0,110	0,25	PHS 25-1B20
1/4	21	1,81	A	3/8	–	–	–	–	0,110	0,04	PHS 25-1A21
		1,81	B	–	1/4	7/8	1 3/8	5/8	0,110	0,28	PHS 25-1B21
1/4	22	1,89	A	3/8	–	–	–	–	0,110	0,06	PHS 25-1A22
		1,89	B	–	1/4	15/16	1 7/16	5/8	0,110	0,31	PHS 25-1B22
1/4	23	1,97	A	3/8	–	–	–	–	0,110	0,06	PHS 25-1A23
		1,97	B	–	1/4	1	1 1/2	5/8	0,110	0,32	PHS 25-1B23
1/4	24	2,05	A	3/8	–	–	–	–	0,110	0,08	PHS 25-1A24
		2,05	B	–	3/8	1	1 1/2	5/8	0,110	0,33	PHS 25-1B24
1/4	25	2,13	A	3/8	–	–	–	–	0,110	0,08	PHS 25-1A25
		2,13	B	–	3/8	1	1 1/2	5/8	0,110	0,34	PHS 25-1B25
1/4	26	2,21	A	3/8	–	–	–	–	0,110	0,09	PHS 25-1A26
		2,21	B	–	3/8	1	1 1/2	5/8	0,110	0,35	PHS 25-1B26
1/4	28	2,37	A	3/8	–	–	–	–	0,110	0,10	PHS 25-1A28
		2,37	B	–	3/8	1	1 1/2	5/8	0,110	0,36	PHS 25-1B28
1/4	30	2,53	A	3/8	–	–	–	–	0,110	0,12	PHS 25-1A30
		2,53	B	–	3/8	1	1 1/2	5/8	0,110	0,38	PHS 25-1B30
1/4	32	2,69	A	3/8	–	–	–	–	0,110	0,14	PHS 25-1A32
		2,69	B	–	3/8	1	1 1/2	5/8	0,110	0,40	PHS 25-1B32
1/4	35	2,93	A	3/8	–	–	–	–	0,110	0,16	PHS 25-1A35
1/4	36	3,01	A	3/8	–	–	–	–	0,110	0,18	PHS 25-1A36
		3,01	B	–	3/8	1	1 1/2	3/4	0,110	0,50	PHS 25-1B36
1/4	40	3,33	A	1/2	–	–	–	–	0,110	0,20	PHS 25-1A40
		3,33	B	–	1/2	1 3/8	2	3/4	0,110	0,53	PHS 25-1B40
1/4	42	3,49	A	1/2	–	–	–	–	0,110	0,24	PHS 25-1A42

Los agujeros máximos pueden incorporar chavetas estándar. Existen agujeros más grandes para chavetas superficiales o cuando no se requiere una chaveta.
Para piñones con dientes templados, añada una "H" antes del número de dientes, p. ej. PHS 25-1BH9.

BECANI SOLUCIONES INDUSTRIALES

www.becani.com-becani@becani.com- Tlf: 881986561

Piñones ANSI, simples, agujero en bruto

ANSI 25-1 · Paso 1/4 pulg. | ANSI 35-1 · Paso 3/8 pulg.

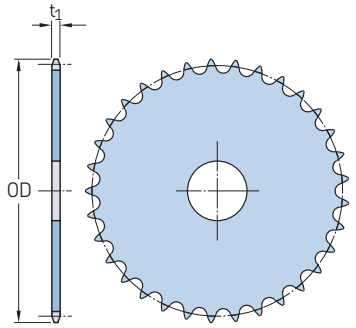

Tipo A

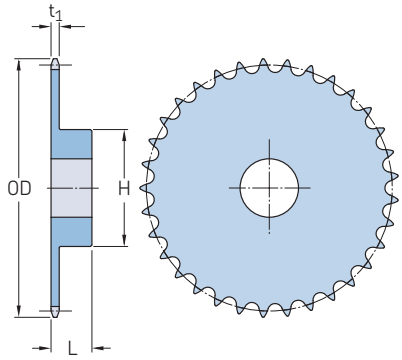

Tipo B

Paso	Número de dientes	Diámetro exterior	Tipo	Dimensiones Agujero Estándar	Agujero		Cubo		Grosor de la malla	Peso	Designación
		OD			Mín.	Máx.	H	L	t_1		
pulg.	–	pulg.	–	pulg.						libras	–
1/4	**45**	3,73	A	1/2	–	–	–	–	0,110	0,25	**PHS 25-1A45**
		3,73	B	–	1/2	1 3/8	2	3/4	0,110	0,56	**PHS 25-1B45**
1/4	**48**	3,96	A	1/2	–	–	–	–	0,110	0,32	**PHS 25-1A48**
		3,96	B	–	1/2	1 3/8	2	3/4	0,110	0,56	**PHS 25-1B48**
1/4	**54**	4,44	A	1/2	–	–	–	–	0,110	0,38	**PHS 25-1A54**
		4,44	B	–	1/2	1 3/8	2	3/4	0,110	1,00	**PHS 25-1B54**
1/4	**60**	4,92	A	1/2	–	–	–	–	0,110	0,54	**PHS 25-1A60**
		4,92	B	–	1/2	1 3/8	2	3/4	0,110	1,10	**PHS 25-1B60**
1/4	**70**	5,72	B	–	1/2	1 3/8	2	3/4	0,110	1,25	**PHS 25-1B70**
1/4	**72**	5,88	A	1/2	–	–	–	–	0,110	0,74	**PHS 25-1A72**
		5,88	B	–	1/2	1 3/8	2	3/4	0,110	1,30	**PHS 25-1B72**
3/8	**8**	1,13	B	–	3/8	3/8	3/4	3/4	0,168	0,07	**PHS 35-1B8**
3/8	**9**	1,26	B	–	3/8	3/8	27/32	3/4	0,168	0,09	**PHS 35-1B9**
3/8	**10**	1,38	B	–	3/8	9/16	31/32	3/4	0,168	0,14	**PHS 35-1B10**
3/8	**11**	1,50	B	–	3/8	9/16	1 1/16	3/4	0,168	0,17	**PHS 35-1B11**
3/8	**12**	1,63	B	–	1/2	9/16	1 7/32	3/4	0,168	0,20	**PHS 35-1B12**
3/8	**13**	1,75	B	–	1/2	11/16	1 1/4	3/4	0,168	0,23	**PHS 35-1B13**
3/8	**14**	1,87	B	–	1/2	7/8	1 1/4	3/4	0,168	0,25	**PHS 35-1B14**
3/8	**15**	1,99	A	1/2	–	–	–	–	0,168	0,10	**PHS 35-1A15**
		1,99	B	–	1/2	7/8	1 11/32	3/4	0,168	0,29	**PHS 35-1B15**
3/8	**16**	2,11	A	1/2	–	–	–	–	0,168	0,12	**PHS 35-1A16**
		2,11	B	–	1/2	15/16	1 15/32	3/4	0,168	0,35	**PHS 35-1B16**
3/8	**17**	2,23	A	1/2	–	–	–	–	0,168	0,12	**PHS 35-1A17**
		2,23	B	–	1/2	1 1/16	1 19/32	3/4	0,168	0,42	**PHS 35-1B17**
3/8	**18**	2,35	A	1/2	–	–	–	–	0,168	0,14	**PHS 35-1A18**
		2,35	B	–	1/2	1 3/16	1 23/32	3/4	0,168	0,48	**PHS 35-1B18**
3/8	**19**	2,47	A	1/2	–	–	–	–	0,168	0,16	**PHS 35-1A19**
		2,47	B	–	1/2	1 1/4	1 27/32	3/4	0,168	0,54	**PHS 35-1B19**
3/8	**20**	2,59	A	1/2	–	–	–	–	0,168	0,20	**PHS 35-1A20**
		2,59	B	–	1/2	1 5/16	1 15/16	3/4	0,168	0,59	**PHS 35-1B20**
3/8	**21**	2,71	A	1/2	–	–	–	–	0,168	0,20	**PHS 35-1A21**
		2,71	B	–	1/2	1 3/8	2	7/8	0,168	0,80	**PHS 35-1B21**
3/8	**22**	2,83	A	1/2	–	–	–	–	0,168	0,22	**PHS 35-1A22**
		2,83	B	–	1/2	1 3/8	2	7/8	0,168	0,80	**PHS 35-1B22**
3/8	**23**	2,95	A	1/2	–	–	–	–	0,168	0,24	**PHS 35-1A23**
		2,95	B	–	1/2	1 3/8	2	7/8	0,168	0,82	**PHS 35-1B23**
3/8	**24**	3,07	A	1/2	–	–	–	–	0,168	0,26	**PHS 35-1A24**
		3,07	B	–	1/2	1 3/8	2	7/8	0,168	0,88	**PHS 35-1B24**
3/8	**25**	3,19	A	1/2	–	–	–	–	0,168	0,28	**PHS 35-1A25**
		3,19	B	–	1/2	1 3/8	2	7/8	0,168	0,88	**PHS 35-1B25**

Los agujeros máximos pueden incorporar chavetas estándar. Existen agujeros más grandes para chavetas superficiales o cuando no se requiere una chaveta.
Para piñones con dientes templados, añada una "H" antes del número de dientes, p. ej. PHS 25-1BH9.

SKF
www.becani.com-becani@becani.com- Tlf: 881986561

Piñones ANSI, simples, agujero en bruto

ANSI 35-1 · Paso 3/8 pulg. | ANSI 41-1 · Paso 1/2 pulg.

Paso	Número de dientes	Diámetro exterior	Tipo	Dimensiones Agujero Estándar	Agujero		Cubo		Grosor de la malla	Peso	Designación
		OD			Mín.	Máx.	H	L	t_1		
pulg.	–	pulg.	–	pulg.						libras	–
3/8	26	3,31	A	1/2	–	–	–	–	0,168	0,28	PHS 35-1A26
		3,31	B	–	1/2	1 3/8	2	7/8	0,168	0,90	PHS 35-1B26
3/8	27	3,43	A	1/2	–	–	–	–	0,168	0,34	PHS 35-1A27
		3,43	B	–	1/2	1 3/8	2	7/8	0,168	0,94	PHS 35-1B27
3/8	28	3,55	A	1/2	–	–	–	–	0,168	0,34	PHS 35-1A28
		3,55	B	–	1/2	1 3/8	2	7/8	0,168	0,94	PHS 35-1B28
3/8	30	3,79	A	1/2	–	–	–	–	0,168	0,46	PHS 35-1A30
		3,79	B	–	1/2	1 3/8	2	7/8	0,168	1,02	PHS 35-1B30
3/8	32	4,03	A	5/8	–	–	–	–	0,168	0,46	PHS 35-1A32
		4,03	B	–	1/2	1 3/8	2	7/8	0,168	1,24	PHS 35-1B32
3/8	35	4,39	A	5/8	–	–	–	–	0,168	0,60	PHS 35-1A35
		4,39	B	–	5/8	1 1/2	2 1/4	7/8	0,168	1,50	PHS 35-1B35
3/8	36	4,51	A	5/8	–	–	–	–	0,168	0,62	PHS 35-1A36
		4,51	B	–	5/8	1 1/2	2 1/4	7/8	0,168	1,56	PHS 35-1B36
3/8	40	4,99	A	19/32	–	–	–	–	0,168	0,70	PHS 35-1A40
		4,99	B	–	5/8	1 1/2	2 1/4	1	0,168	1,62	PHS 35-1B40
3/8	42	5,23	A	19/32	–	–	–	–	0,168	0,78	PHS 35-1A42
		5,23	B	–	5/8	1 1/2	2 1/4	1	0,168	1,68	PHS 35-1B42
3/8	45	5,59	A	19/32	–	–	–	–	0,168	0,88	PHS 35-1A45
		5,59	B	–	5/8	1 1/2	2 1/4	1	0,168	1,78	PHS 35-1B45
3/8	48	5,95	A	19/32	–	–	–	–	0,168	1,21	PHS 35-1A48
		5,95	B	–	5/8	1 1/2	2 1/4	1	0,168	1,88	PHS 35-1B48
3/8	54	6,66	A	19/32	–	–	–	–	0,168	1,32	PHS 35-1A54
		6,66	B	–	5/8	1 1/2	2 1/4	1	0,168	2,20	PHS 35-1B54
3/8	60	7,38	A	23/32	–	–	–	–	0,168	1,66	PHS 35-1A60
		7,38	B	–	3/4	1 1/2	2 1/4	1	0,168	2,48	PHS 35-1B60
3/8	70	8,58	A	23/32	–	–	–	–	0,168	2,30	PHS 35-1A70
		8,58	B	–	3/4	1 1/2	2 1/4	1	0,168	3,12	PHS 35-1B70
3/8	72	8,81	A	23/32	–	–	–	–	0,168	2,56	PHS 35-1A72
		8,81	B	–	3/4	1 1/2	2 1/4	1	0,168	3,42	PHS 35-1B72
3/8	80	9,77	A	23/32	–	–	–	–	0,168	3,16	PHS 35-1A80
		9,77	B	–	3/4	1 1/2	2 1/4	1	0,168	3,82	PHS 35-1B80
3/8	84	10,25	A	23/32	–	–	–	–	0,168	3,26	PHS 35-1A84
		10,25	B	–	3/4	1 1/2	2 1/4	1	0,168	4,24	PHS 35-1B84
3/8	96	11,68	A	23/32	–	–	–	–	0,168	4,64	PHS 35-1A96
		11,68	B	–	3/4	1 1/2	2 1/4	1	0,168	5,16	PHS 35-1B96
3/8	112	13,59	A	23/32	–	–	–	–	0,168	5,05	PHS 35-1A112
		13,59	B	–	3/4	1 1/2	2 1/4	1	0,168	6,70	PHS 35-1B112
1/2	6	1,17	B	–	3/8	3/8	21/32	7/8	0,227	0,07	PHS 41-1B6
1/2	7	1,34	B	–	3/8	3/8	3/4	7/8	0,227	0,10	PHS 41-1B7
1/2	8	1,51	B	–	1/2	1/2	63/64	7/8	0,227	0,19	PHS 41-1B8
1/2	9	1,67	B	–	1/2	5/8	1 1/8	7/8	0,227	0,20	PHS 41-1B9
1/2	10	1,84	B	–	1/2	3/4	1 1/4	7/8	0,227	0,27	PHS 41-1B10
1/2	11	2,00	B	–	1/2	7/8	1 7/16	7/8	0,227	0,35	PHS 41-1B11
1/2	12	2,17	B	–	1/2	15/16	1 9/16	7/8	0,227	0,44	PHS 41-1B12
1/2	13	2,33	B	–	1/2	1	1 9/16	7/8	0,227	0,50	PHS 41-1B13
1/2	14	2,49	B	–	1/2	1 1/4	1 3/4	7/8	0,227	0,57	PHS 41-1B14
1/2	15	2,65	A	5/8	–	–	–	–	0,227	0,28	PHS 41-1A15
		2,65	B	–	1/2	1 5/16	1 38/32	7/8	0,227	0,72	PHS 41-1B15
1/2	16	2,81	A	5/8	–	–	–	–	0,227	0,34	PHS 41-1A16
		2,81	B	–	5/8	1 3/8	2 1/16	7/8	0,227	0,91	PHS 41-1B16
1/2	17	2,97	A	5/8	–	–	–	–	0,227	0,36	PHS 41-1A17
		2,97	B	–	5/8	1 1/2	2 15/64	1	0,227	1,09	PHS 41-1B17
1/2	18	3,14	A	5/8	–	–	–	–	0,227	0,44	PHS 41-1A18
		3,14	B	–	5/8	1 5/8	2 3/8	1	0,227	1,25	PHS 41-1B18
1/2	19	3,30	A	5/8	–	–	–	–	0,227	0,46	PHS 41-1A19

Los agujeros máximos pueden incorporar chavetas estándar. Existen agujeros más grandes para chavetas superficiales o cuando no se requiere una chaveta.
Para piñones con dientes templados, añada una "H" antes del número de dientes, p. ej. PHS 25-1BH9.

www.becani.com-becani@becani.com- Tlf: 881986561

Piñones ANSI, simples, agujero en bruto

ANSI 41-1 · Paso 1/2 pulg.

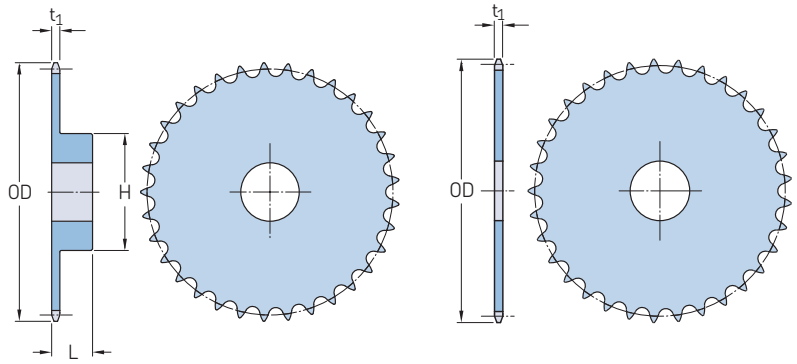

Tipo B Tipo A

Paso	Número de dientes	Diámetro exterior	Tipo	Dimensiones Agujero Estándar	Agujero		Cubo		Grosor de la malla	Peso	Designación
		OD			Mín.	Máx.	H	L	t_1		
pulg.	–	pulg.	–	pulg.						libras	–
1/2	**19**	3,30	B	–	5/8	1 3/4	2 15/32	1	0,227	1,49	**PHS 41-1B19**
1/2	**20**	3,46	A	5/8	–	–	–	–	0,227	0,52	**PHS 41-1A20**
		3,46	B	–	5/8	1 7/8	2 3/4	1	0,227	1,64	**PHS 41-1B20**
1/2	**21**	3,62	A	5/8	–	–	–	–	0,227	0,60	**PHS 41-1A21**
		3,62	B	–	5/8	1 7/8	2 7/8	1	0,227	1,81	**PHS 41-1B21**
1/2	**22**	3,78	A	5/8	–	–	–	–	0,227	0,66	**PHS 41-1A22**
		3,78	B	–	5/8	2	3	1	0,227	1,93	**PHS 41-1B22**
1/2	**23**	3,94	A	5/8	–	–	–	–	0,227	0,72	**PHS 41-1A23**
		3,94	B	–	5/8	2 1/4	3 3/16	1	0,227	2,25	**PHS 41-1B23**
1/2	**24**	4,10	A	5/8	–	–	–	–	0,227	0,82	**PHS 41-1A24**
		4,10	B	–	5/8	2 1/4	3 1/4	1	0,227	2,33	**PHS 41-1B24**
1/2	**25**	4,26	A	5/8	–	–	–	–	0,227	0,88	**PHS 41-1A25**
		4,26	B	–	5/8	2 1/4	3 1/4	1	0,227	2,46	**PHS 41-1B25**
1/2	**26**	4,42	A	5/8	–	–	–	–	0,227	0,94	**PHS 41-1A26**
		4,42	B	–	5/8	2 1/4	3 1/4	1	0,227	2,50	**PHS 41-1B26**
1/2	**27**	4,58	A	5/8	–	–	–	–	0,227	1,00	**PHS 41-1A27**
		4,58	B	–	5/8	2 1/4	3 1/4	1	0,227	2,56	**PHS 41-1B27**
1/2	**28**	4,74	A	5/8	–	–	–	–	0,227	1,08	**PHS 41-1A28**
		4,74	B	–	5/8	2 1/4	3 1/4	1	0,227	2,64	**PHS 41-1B28**
1/2	**30**	5,06	A	19/32	–	–	–	–	0,227	1,20	**PHS 41-1A30**
		5,06	B	–	5/8	2 1/4	3 1/4	1	0,227	2,80	**PHS 41-1B30**
1/2	**32**	5,38	A	19/32	–	–	–	–	0,227	1,44	**PHS 41-1A32**
		5,38	B	–	5/8	2 1/4	3 1/4	1	0,227	2,96	**PHS 41-1B32**
1/2	**35**	5,86	A	19/32	–	–	–	–	0,227	1,70	**PHS 41-1A35**
		5,86	B	–	5/8	2 3/8	3 1/4	1	0,227	3,12	**PHS 41-1B35**
1/2	**36**	6,02	A	19/32	–	–	–	–	0,227	1,84	**PHS 41-1A36**
		6,02	B	–	5/8	2 3/8	3 1/4	1	0,227	3,32	**PHS 41-1B36**
1/2	**40**	6,65	A	23/32	–	–	–	–	0,227	2,22	**PHS 41-1A40**
		6,65	B	–	3/4	2 3/8	3 1/4	1 1/16	0,227	4,06	**PHS 41-1B40**
1/2	**42**	6,97	A	23/32	–	–	–	–	0,227	2,50	**PHS 41-1A42**
		6,97	B	–	3/4	2 3/8	3 1/2	1 1/16	0,227	4,10	**PHS 41-1B42**
1/2	**45**	7,45	A	23/32	–	–	–	–	0,227	2,52	**PHS 41-1A45**
		7,45	B	–	3/4	2 3/8	3 1/2	1 1/16	0,227	4,18	**PHS 41-1B45**
1/2	**48**	7,93	A	23/32	–	–	–	–	0,227	2,92	**PHS 41-1A48**
		7,93	B	–	3/4	2 3/8	3 1/2	1 1/16	0,227	4,92	**PHS 41-1B48**
1/2	**54**	8,88	A	23/32	–	–	–	–	0,227	3,54	**PHS 41-1A54**
		8,88	B	–	3/4	2 3/8	3 1/2	1 1/16	0,227	5,68	**PHS 41-1B54**
1/2	**60**	9,84	A	23/32	–	–	–	–	0,227	4,60	**PHS 41-1A60**
		9,84	B	–	3/4	2 3/8	3 1/2	1 1/16	0,227	6,78	**PHS 41-1B60**
1/2	**70**	11,43	A	23/32	–	–	–	–	0,227	6,22	**PHS 41-1A70**
		11,43	B	–	3/4	2 3/4	4	1 3/16	0,227	9,54	**PHS 41-1B70**
1/2	**72**	11,75	A	23/32	–	–	–	–	0,227	6,32	**PHS 41-1A72**
		11,75	B	–	3/4	2 3/4	4	1 3/16	0,227	9,64	**PHS 41-1B72**

Los agujeros máximos pueden incorporar chavetas estándar. Existen agujeros más grandes para chavetas superficiales o cuando no se requiere una chaveta.
Para piñones con dientes templados, añada una "H" antes del número de dientes, p. ej. PHS 25-1BH9.

BECANI SOLUCIONES INDUSTRIALES

www.becani.com-becani@becani.com- Tlf: 881986561

Piñones ANSI, simples, agujero en bruto

ANSI 41-1 · Paso 1/2 pulg. | ANSI 40-1 · Paso 1/2 pulg.

Paso	Número de dientes	Diámetro exterior	Tipo	Dimensiones Agujero Estándar	Agujero		Cubo		Grosor de la malla	Peso	Designación
		OD			Mín.	Máx.	H	L	t_1		
pulg.	–	pulg.	–	pulg.						libras	–
1/2	**80**	13,03	A	23/32	–	–	–	–	0,227	8,46	**PHS 41-1A80**
		13,03	B	–	3/4	2 3/4	4	1 3/16	0,227	11,54	**PHS 41-1B80**
1/2	**84**	13,66	A	23/32	–	–	–	–	0,227	9,12	**PHS 41-1A84**
		13,66	B	–	3/4	2 3/4	4	1 3/16	0,227	12,20	**PHS 41-1B84**
1/2	**96**	15,57	A	15/16	–	–	–	–	0,227	11,84	**PHS 41-1A96**
		15,57	B	–	1	2 3/4	4	1 3/16	0,227	14,86	**PHS 41-1B96**
1/2	**112**	18,12	A	15/16	–	–	–	–	0,227	15,84	**PHS 41-1A112**
		18,12	B	–	1	2 3/4	4	1 3/16	0,227	19,16	**PHS 41-1B112**
1/2	**8**	1,50	B	–	1/2	1/2	31/32	7/8	0,284	0,18	**PHS 40-1B8**
1/2	**9**	1,67	B	–	1/2	9/16	1 1/16	7/8	0,284	0,20	**PHS 40-1B9**
1/2	**10**	1,84	B	–	1/2	3/4	1 1/4	7/8	0,284	0,27	**PHS 40-1B10**
1/2	**11**	2,00	B	–	1/2	7/8	1 3/8	7/8	0,284	0,35	**PHS 40-1B11**
1/2	**12**	2,17	A	1/2	–	–	–	–	0,284	0,18	**PHS 40-1A12**
		2,17	B	–	1/2	1	1 9/16	7/8	0,284	0,45	**PHS 40-1B12**
1/2	**13**	2,33	A	1/2	–	–	–	–	0,284	0,22	**PHS 40-1A13**
		2,33	B	–	1/2	1 1/16	1 9/16	7/8	0,284	0,50	**PHS 40-1B13**
1/2	**14**	2,49	A	1/2	–	–	–	–	0,284	0,26	**PHS 40-1A14**
		2,49	B	–	1/2	1 1/8	1 11/16	7/8	0,284	0,59	**PHS 40-1B14**
1/2	**15**	2,65	A	5/8	–	–	–	–	0,284	0,30	**PHS 40-1A15**
		2,65	B	–	1/2	1 1/4	1 13/16	7/8	0,284	0,70	**PHS 40-1B15**
1/2	**16**	2,81	A	5/8	–	–	–	–	0,284	0,34	**PHS 40-1A16**
		2,81	B	–	5/8	1 3/8	2	7/8	0,284	0,79	**PHS 40-1B16**
1/2	**17**	2,98	A	5/8	–	–	–	–	0,284	0,36	**PHS 40-1A17**
		2,98	B	–	5/8	1 7/16	2 1/8	1	0,284	1,04	**PHS 40-1B17**
1/2	**18**	3,14	A	5/8	–	–	–	–	0,284	0,44	**PHS 40-1A18**
		3,14	B	–	5/8	1 1/2	2 5/16	1	0,284	1,22	**PHS 40-1B18**
1/2	**19**	3,30	A	5/8	–	–	–	–	0,284	0,46	**PHS 40-1A19**
		3,30	B	–	5/8	1 3/4	2 1/2	1	0,284	1,43	**PHS 40-1B19**
1/2	**20**	3,46	A	5/8	–	–	–	–	0,284	0,56	**PHS 40-1A20**
		3,46	B	–	5/8	1 7/8	2 5/8	1	0,284	1,56	**PHS 40-1B20**
1/2	**21**	3,62	A	5/8	–	–	–	–	0,284	0,58	**PHS 40-1A21**
		3,62	B	–	5/8	1 7/8	2 3/4	1	0,284	1,73	**PHS 40-1B21**
1/2	**22**	3,78	A	5/8	–	–	–	–	0,284	0,66	**PHS 40-1A22**
		3,78	B	–	5/8	1 7/8	2 7/8	1	0,284	1,96	**PHS 40-1B22**
1/2	**23**	3,94	A	5/8	–	–	–	–	0,284	0,72	**PHS 40-1A23**
		3,94	B	–	5/8	2	3	1	0,284	2,13	**PHS 40-1B23**
1/2	**24**	4,10	A	5/8	–	–	–	–	0,284	0,82	**PHS 40-1A24**
		4,10	B	–	5/8	2 1/4	3 1/4	1	0,284	2,41	**PHS 40-1B24**
1/2	**25**	4,26	A	5/8	–	–	–	–	0,284	0,88	**PHS 40-1A25**
		4,26	B	–	5/8	2 1/4	3 1/4	1	0,284	2,54	**PHS 40-1B25**
1/2	**26**	4,42	A	5/8	–	–	–	–	0,284	0,94	**PHS 40-1A26**
		4,42	B	–	5/8	2 1/4	3 1/4	1	0,284	2,58	**PHS 40-1B26**
1/2	**27**	4,58	A	5/8	–	–	–	–	0,284	0,98	**PHS 40-1A27**
		4,58	B	–	5/8	2 1/4	3 1/4	1	0,284	2,66	**PHS 40-1B27**
1/2	**28**	4,74	A	5/8	–	–	–	–	0,284	1,10	**PHS 40-1A28**
		4,74	B	–	5/8	2 1/4	3 1/4	1	0,284	2,73	**PHS 40-1B28**
1/2	**29**	4,90	A	19/32	–	–	–	–	0,284	1,22	**PHS 40-1A29**
		4,90	B	–	5/8	2 1/4	3 1/4	1	0,284	2,80	**PHS 40-1B29**
1/2	**30**	5,06	A	19/32	–	–	–	–	0,284	1,26	**PHS 40-1A30**
		5,06	B	–	5/8	2 1/4	3 1/4	1	0,284	2,98	**PHS 40-1B30**
1/2	**31**	5,22	A	19/32	–	–	–	–	0,284	1,40	**PHS 40-1A31**
		5,22	B	–	5/8	2 1/4	3 1/4	1	0,284	3,10	**PHS 40-1B31**
1/2	**32**	5,38	A	19/32	–	–	–	–	0,284	1,48	**PHS 40-1A32**
		5,38	B	–	5/8	2 1/4	3 1/4	1	0,284	3,16	**PHS 40-1B32**
1/2	**33**	5,54	A	19/32	–	–	–	–	0,284	1,56	**PHS 40-1A33**
		5,54	B	–	5/8	2 1/4	3 1/4	1	0,284	3,22	**PHS 40-1B33**
1/2	**34**	5,70	A	19/32	–	–	–	–	0,284	1,64	**PHS 40-1A34**
		5,70	B	–	5/8	2 1/4	3 1/4	1	0,284	3,30	**PHS 40-1B34**

Los agujeros máximos pueden incorporar chavetas estándar. Existen agujeros más grandes para chavetas superficiales o cuando no se requiere una chaveta.
Para piñones con dientes templados, añada una "H" antes del número de dientes, p. ej. PHS 25-1BH9.

www.becani.com-becani@becani.com- Tlf: 881986561

Piñones ANSI, simples, agujero en bruto

ANSI 40-1 · Paso 1/2 pulg.

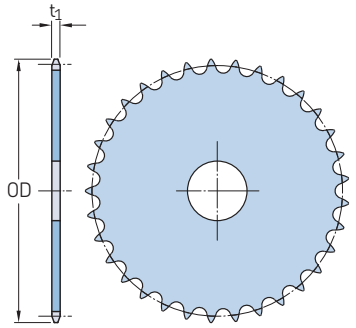

Tipo A

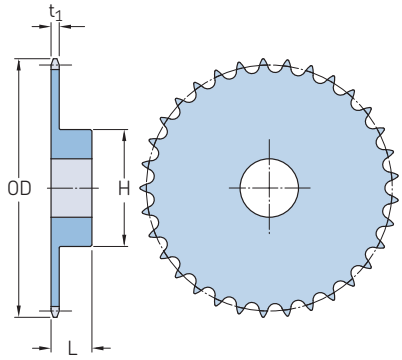

Tipo B

Paso	Número de dientes	Diámetro exterior	Tipo	Dimensiones Agujero Estándar	Agujero Mín.	Agujero Máx.	Cubo H	Cubo L	Grosor de la malla t_1	Peso	Designación
		OD									
pulg.	–	pulg.	–	pulg.						libras	–
1/2	**35**	5,86	A	19/32	–	–	–	–	0,284	1,70	**PHS 40-1A35**
		5,86	B	–	5/8	2 1/4	3 1/4	1	0,284	3,46	**PHS 40-1B35**
1/2	**36**	6,02	A	19/32	–	–	–	–	0,284	1,84	**PHS 40-1A36**
		6,02	B	–	5/8	2 1/4	3 1/4	1	0,284	3,58	**PHS 40-1B36**
1/2	**37**	6,18	A	19/32	–	–	–	–	0,284	1,92	**PHS 40-1A37**
		6,18	B	–	5/8	2 1/4	3 1/4	1	0,284	3,62	**PHS 40-1B37**
1/2	**38**	6,33	A	19/32	–	–	–	–	0,284	2,00	**PHS 40-1A38**
		6,33	B	–	5/8	2 1/4	3 1/4	1	0,284	3,70	**PHS 40-1B38**
1/2	**39**	6,49	A	19/32	–	–	–	–	0,284	2,02	**PHS 40-1A39**
		6,49	B	–	5/8	2 1/4	3 1/4	1	0,284	3,76	**PHS 40-1B39**
1/2	**40**	6,65	A	23/32	–	–	–	–	0,284	2,22	**PHS 40-1A40**
		6,65	B	–	3/4	2 3/8	3 1/2	1 1/8	0,284	4,69	**PHS 40-1B40**
1/2	**41**	6,81	A	23/32	–	–	–	–	0,284	2,42	**PHS 40-1A41**
		6,81	B	–	3/4	2 3/8	3 1/2	1 1/8	0,284	4,76	**PHS 40-1B41**
1/2	**42**	6,97	A	23/32	–	–	–	–	0,284	2,50	**PHS 40-1A42**
		6,97	B	–	3/4	2 3/8	3 1/2	1 1/8	0,284	4,82	**PHS 40-1B42**
1/2	**43**	7,13	A	23/32	–	–	–	–	0,284	2,80	**PHS 40-1A43**
		7,13	B	–	3/4	2 3/8	3 1/2	1 1/8	0,284	5,12	**PHS 40-1B43**
1/2	**44**	7,29	A	23/32	–	–	–	–	0,284	2,85	**PHS 40-1A44**
		7,29	B	–	3/4	2 3/8	3 1/2	1 1/8	0,284	5,15	**PHS 40-1B44**
1/2	**45**	7,45	A	23/32	–	–	–	–	0,284	3,15	**PHS 40-1A45**
		7,45	B	–	3/4	2 3/8	3 1/2	1 1/8	0,284	5,30	**PHS 40-1B45**
1/2	**46**	7,61	A	23/32	–	–	–	–	0,284	3,26	**PHS 40-1A46**
		7,61	B	–	3/4	2 3/8	3 1/2	1 1/8	0,284	5,57	**PHS 40-1B46**
1/2	**47**	7,77	A	23/32	–	–	–	–	0,284	3,32	**PHS 40-1A47**
		7,77	B	–	3/4	2 3/8	3 1/2	1 1/8	0,284	5,44	**PHS 40-1B47**
1/2	**48**	7,93	A	23/32	–	–	–	–	0,284	3,22	**PHS 40-1A48**
		7,93	B	–	3/4	2 3/8	3 1/2	1 1/8	0,284	5,84	**PHS 40-1B48**
1/2	**49**	8,09	A	23/32	–	–	–	–	0,284	3,44	**PHS 40-1A49**
		8,09	B	–	3/4	2 3/8	3 1/2	1 1/8	0,284	5,90	**PHS 40-1B49**
1/2	**50**	8,25	A	23/32	–	–	–	–	0,284	3,62	**PHS 40-1A50**
		8,25	B	–	3/4	2 3/8	3 1/2	1 1/8	0,284	5,96	**PHS 40-1B50**
1/2	**51**	8,41	A	23/32	–	–	–	–	0,284	3,94	**PHS 40-1A51**
		8,41	B	–	3/4	2 3/8	3 1/2	1 1/8	0,284	6,08	**PHS 40-1B51**
1/2	**52**	8,57	A	23/32	–	–	–	–	0,284	4,08	**PHS 40-1A52**
		8,57	B	–	3/4	2 3/8	3 1/2	1 1/8	0,284	6,28	**PHS 40-1B52**
1/2	**53**	8,73	A	23/32	–	–	–	–	0,284	4,04	**PHS 40-1A53**
		8,73	B	–	3/4	2 3/8	3 1/2	1 1/8	0,284	6,33	**PHS 40-1B53**
1/2	**54**	8,89	A	23/32	–	–	–	–	0,284	4,44	**PHS 40-1A54**
		8,89	B	–	3/4	2 3/8	3 1/2	1 1/8	0,284	6,42	**PHS 40-1B54**
1/2	**55**	9,04	A	23/32	–	–	–	–	0,284	4,54	**PHS 40-1A55**
		9,04	B	–	3/4	2 3/8	3 1/2	1 1/8	0,284	6,46	**PHS 40-1B55**
1/2	**56**	9,20	A	23/32	–	–	–	–	0,284	4,84	**PHS 40-1A56**

Los agujeros máximos pueden incorporar chavetas estándar. Existen agujeros más grandes para chavetas superficiales o cuando no se requiere una chaveta.
Para piñones con dientes templados, añada una "H" antes del número de dientes, p. ej. PHS 25-1BH9.

www.becani.com-becani@becani.com- Tlf: 881986561

Piñones ANSI, simples, agujero en bruto

ANSI 40-1 · Paso 1/2 pulg. | ANSI 50-1 · Paso 5/8 pulg.

Paso	Número de dientes	Diámetro exterior	Tipo	Dimensiones Agujero Estándar	Agujero		Cubo		Grosor de la malla	Peso	Designación
		OD			Mín.	Máx.	H	L	t_1		
pulg.	–	pulg.	–	pulg.						libras	–
1/2	**56**	9,20	B	–	3/4	2 3/8	3 1/2	1 1/8	0,284	6,89	**PHS 40-1B56**
1/2	**57**	9,36	A	23/32	–	–	–	–	0,284	5,00	**PHS 40-1A57**
		9,36	B	–	3/4	2 3/8	3 1/2	1 1/8	0,284	7,02	**PHS 40-1B57**
1/2	**58**	9,52	A	23/32	–	–	–	–	0,284	5,12	**PHS 40-1A58**
		9,52	B	–	3/4	2 3/8	3 1/2	1 1/8	0,284	7,36	**PHS 40-1B58**
1/2	**59**	9,68	A	23/32	–	–	–	–	0,284	5,30	**PHS 40-1A59**
		9,68	B	–	3/4	2 3/8	3 1/2	1 1/8	0,284	7,45	**PHS 40-1B59**
1/2	**60**	9,84	A	23/32	–	–	–	–	0,284	5,48	**PHS 40-1A60**
		9,84	B	–	3/4	2 3/8	3 1/2	1 1/8	0,284	7,86	**PHS 40-1B60**
1/2	**70**	11,43	A	23/32	–	–	–	–	0,284	7,24	**PHS 40-1A70**
		11,43	B	–	3/4	2 3/4	4	1 1/4	0,284	11,00	**PHS 40-1B70**
1/2	**72**	11,75	A	23/32	–	–	–	–	0,284	7,74	**PHS 40-1A72**
		11,75	B	–	3/4	2 3/4	4	1 1/4	0,284	11,50	**PHS 40-1B72**
1/2	**80**	13,03	A	23/32	–	–	–	–	0,284	10,20	**PHS 40-1A80**
		13,03	B	–	3/4	2 3/4	4	1 1/4	0,284	13,40	**PHS 40-1B80**
1/2	**84**	13,66	A	23/32	–	–	–	–	0,284	10,07	**PHS 40-1A84**
		13,66	B	–	3/4	2 3/4	4	1 1/4	0,284	14,04	**PHS 40-1B84**
1/2	**96**	15,57	A	15/16	–	–	–	–	0,284	12,15	**PHS 40-1A96**
		15,57	B	–	1	2 3/4	4	1 1/4	0,284	17,56	**PHS 40-1B96**
1/2	**112**	18,12	A	15/16	–	–	–	–	0,284	20,00	**PHS 40-1A112**
		18,12	B	–	1	2 3/4	4	1 1/4	0,284	22,56	**PHS 40-1B112**
5/8	**8**	1,88	B	–	5/8	5/8	1 1/8	1	0,343	0,25	**PHS 50-1B8**
5/8	**9**	2,09	B	–	5/8	3/4	1 3/8	1	0,343	0,36	**PHS 50-1B9**
5/8	**10**	2,30	B	–	5/8	7/8	1 9/16	1	0,343	0,48	**PHS 50-1B10**
5/8	**11**	2,50	B	–	5/8	1	1 3/4	1	0,343	0,64	**PHS 50-1B11**
5/8	**12**	2,71	A	5/8	–	–	–	–	0,343	0,34	**PHS 50-1A12**
		2,71	B	–	5/8	1 1/4	1 63/64	1	0,343	0,83	**PHS 50-1B12**
5/8	**13**	2,91	A	5/8	–	–	–	–	0,343	0,42	**PHS 50-1A13**
		2,91	B	–	5/8	1 5/16	1 7/8	1	0,343	0,88	**PHS 50-1B13**
5/8	**14**	3,11	A	5/8	–	–	–	–	0,343	0,50	**PHS 50-1A14**
		3,11	B	–	5/8	1 7/16	2 1/8	1	0,343	1,13	**PHS 50-1B14**
5/8	**15**	3,32	A	5/8	–	–	–	–	0,343	0,54	**PHS 50-1A15**
		3,32	B	–	5/8	1 1/2	2 3/8	1	0,343	1,34	**PHS 50-1B15**
5/8	**16**	3,52	A	5/8	–	–	–	–	0,343	0,68	**PHS 50-1A16**
		3,52	B	–	5/8	1 3/4	2 1/2	1	0,343	1,51	**PHS 50-1B16**
5/8	**17**	3,72	A	5/8	–	–	–	–	0,343	0,76	**PHS 50-1A17**
		3,72	B	–	5/8	1 7/8	2 11/16	1	0,343	1,74	**PHS 50-1B17**
5/8	**18**	3,92	A	5/8	–	–	–	–	0,343	0,86	**PHS 50-1A18**
		3,92	B	–	5/8	1 7/8	2 7/8	1	0,343	2,00	**PHS 50-1B18**
5/8	**19**	4,12	A	5/8	–	–	–	–	0,343	0,94	**PHS 50-1A19**
		4,12	B	–	5/8	2	3	1	0,343	2,22	**PHS 50-1B19**
5/8	**20**	4,32	A	3/4	–	–	–	–	0,343	1,06	**PHS 50-1A20**
		4,32	B	–	3/4	2	3	1	0,343	2,28	**PHS 50-1B20**
5/8	**21**	4,52	A	3/4	–	–	–	–	0,343	1,12	**PHS 50-1A21**
		4,52	B	–	3/4	2	3	1	0,343	2,40	**PHS 50-1B21**
5/8	**22**	4,72	A	3/4	–	–	–	–	0,343	1,30	**PHS 50-1A22**
		4,72	B	–	3/4	2	3	1	0,343	2,56	**PHS 50-1B22**
5/8	**23**	4,92	A	3/4	–	–	–	–	0,343	1,44	**PHS 50-1A23**
		4,92	B	–	3/4	2	3	1	0,343	2,66	**PHS 50-1B23**
5/8	**24**	5,12	A	23/32	–	–	–	–	0,343	1,50	**PHS 50-1A24**
		5,12	B	–	3/4	2	3	1 1/4	0,343	3,30	**PHS 50-1B24**
5/8	**25**	5,32	A	23/32	–	–	–	–	0,343	1,62	**PHS 50-1A25**
		5,32	B	–	3/4	2	3	1 1/4	0,343	3,40	**PHS 50-1B25**
5/8	**26**	5,52	A	23/32	–	–	–	–	0,343	1,72	**PHS 50-1A26**
		5,52	B	–	3/4	2	3	1 1/4	0,343	3,44	**PHS 50-1B26**
5/8	**27**	5,72	A	23/32	–	–	–	–	0,343	1,96	**PHS 50-1A27**
		5,72	B	–	3/4	2	3	1 1/4	0,343	3,74	**PHS 50-1B27**

Los agujeros máximos pueden incorporar chavetas estándar. Existen agujeros más grandes para chavetas superficiales o cuando no se requiere una chaveta.
Para piñones con dientes templados, añada una "H" antes del número de dientes, p. ej. PHS 25-1BH9.

www.becani.com-becani@becani.com- Tlf: 881986561

Piñones ANSI, simples, agujero en bruto

ANSI 50-1 · Paso 5/8 pulg.

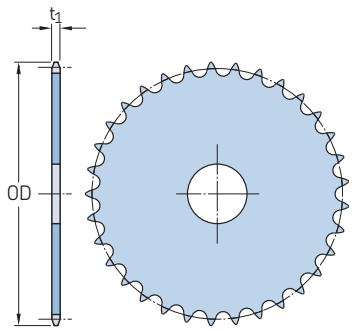

Tipo A

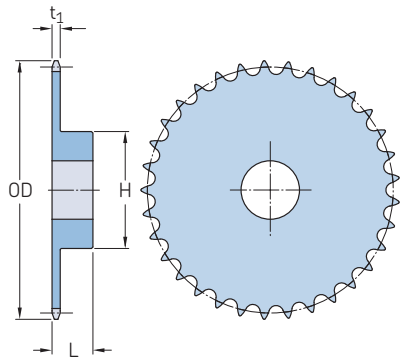

Tipo B

Paso	Número de dientes	Diámetro exterior	Tipo	Dimensiones Agujero Estándar	Agujero		Cubo		Grosor de la malla	Peso	Designación
		OD			Mín.	Máx.	H	L	t_1		
pulg.	–	pulg.	–	pulg.						libras	–
5/8	**28**	5,92	A	23/32	–	–	–	–	0,343	2,04	**PHS 50-1A28**
		5,92	B	–	3/4	2	3	1 1/4	0,343	3,80	**PHS 50-1B28**
5/8	**29**	6,12	A	23/32	–	–	–	–	0,343	2,36	**PHS 50-1A29**
		6,12	B	–	3/4	2	3	1 1/4	0,343	4,06	**PHS 50-1B29**
5/8	**30**	6,32	A	23/32	–	–	–	–	0,343	2,54	**PHS 50-1A30**
		6,32	B	–	3/4	2 1/4	3 1/4	1 1/4	0,343	4,56	**PHS 50-1B30**
5/8	**31**	6,52	A	23/32	–	–	–	–	0,343	2,80	**PHS 50-1A31**
		6,52	B	–	3/4	2 1/4	3 1/4	1 1/4	0,343	4,74	**PHS 50-1B31**
5/8	**32**	6,72	A	23/32	–	–	–	–	0,343	2,72	**PHS 50-1A32**
		6,72	B	–	3/4	2 1/4	3 1/4	1 1/4	0,343	4,96	**PHS 50-1B32**
5/8	**33**	6,92	A	23/32	–	–	–	–	0,343	3,14	**PHS 50-1A33**
		6,92	B	–	3/4	2 1/4	3 1/4	1 1/4	0,343	5,20	**PHS 50-1B33**
5/8	**34**	7,12	A	23/32	–	–	–	–	0,343	3,20	**PHS 50-1A34**
		7,12	B	–	3/4	2 1/4	3 1/4	1 1/4	0,343	5,14	**PHS 50-1B34**
5/8	**35**	7,32	A	23/32	–	–	–	–	0,343	3,34	**PHS 50-1A35**
		7,32	B	–	3/4	2 1/4	3 1/4	1 1/4	0,343	5,44	**PHS 50-1B35**
5/8	**36**	7,52	A	23/32	–	–	–	–	0,343	3,82	**PHS 50-1A36**
		7,52	B	–	3/4	2 1/4	3 1/4	1 1/4	0,343	5,64	**PHS 50-1B36**
5/8	**37**	7,72	A	23/32	–	–	–	–	0,343	3,98	**PHS 50-1A37**
		7,72	B	–	3/4	2 1/4	3 1/4	1 1/4	0,343	5,90	**PHS 50-1B37**
5/8	**38**	7,92	A	23/32	–	–	–	–	0,343	4,14	**PHS 50-1A38**
		7,92	B	–	3/4	2 1/4	3 1/4	1 1/4	0,343	6,08	**PHS 50-1B38**
5/8	**39**	8,12	A	23/32	–	–	–	–	0,343	4,42	**PHS 50-1A39**
		8,12	B	–	3/4	2 1/4	3 1/4	1 1/4	0,343	6,30	**PHS 50-1B39**
5/8	**40**	8,32	A	23/32	–	–	–	–	0,343	4,46	**PHS 50-1A40**
		8,32	B	–	3/4	2 1/4	3 1/4	1 1/4	0,343	6,50	**PHS 50-1B40**
5/8	**41**	8,52	A	23/32	–	–	–	–	0,343	4,86	**PHS 50-1A41**
		8,52	B	–	3/4	2 1/4	3 1/4	1 1/4	0,343	6,64	**PHS 50-1B41**
5/8	**42**	8,72	A	23/32	–	–	–	–	0,343	4,98	**PHS 50-1A42**
		8,72	B	–	3/4	2 1/4	3 1/4	1 1/4	0,343	6,96	**PHS 50-1B42**
5/8	**43**	8,91	A	23/32	–	–	–	–	0,343	5,24	**PHS 50-1A43**
		8,91	B	–	3/4	2 1/4	3 1/4	1 1/4	0,343	7,06	**PHS 50-1B43**
5/8	**44**	9,11	A	23/32	–	–	–	–	0,343	5,42	**PHS 50-1A44**
		9,11	B	–	3/4	2 1/4	3 1/4	1 1/4	0,343	7,58	**PHS 50-1B44**
5/8	**45**	9,31	A	23/32	–	–	–	–	0,343	5,92	**PHS 50-1A45**
		9,31	B	–	3/4	2 1/2	3 3/4	1 1/4	0,343	8,58	**PHS 50-1B45**
5/8	**46**	9,51	A	15/16	–	–	–	–	0,343	6,42	**PHS 50-1A46**
		9,51	B	–	1	2 1/2	3 3/4	1 1/4	0,343	8,22	**PHS 50-1B46**
5/8	**47**	9,71	A	15/16	–	–	–	–	0,343	6,50	**PHS 50-1A47**
		9,71	B	–	1	2 1/2	3 3/4	1 1/4	0,343	8,48	**PHS 50-1B47**
5/8	**48**	9,91	A	15/16	–	–	–	–	0,343	6,58	**PHS 50-1A48**
		9,91	B	–	1	2 1/2	3 3/4	1 1/4	0,343	9,28	**PHS 50-1B48**
5/8	**49**	10,11	A	15/16	–	–	–	–	0,343	7,06	**PHS 50-1A49**

Los agujeros máximos pueden incorporar chavetas estándar. Existen agujeros más grandes para chavetas superficiales o cuando no se requiere una chaveta.
Para piñones con dientes templados, añada una "H" antes del número de dientes, p. ej. PHS 25-1BH9.

www.becani.com-becani@becani.com- Tlf: 881986561

Piñones ANSI, simples, agujero en bruto

ANSI 50-1 · Paso 5/8 pulg. | ANSI 60-1 · Paso 3/4 pulg.

Paso	Número de dientes	Diámetro exterior	Tipo	Dimensiones Agujero Estándar	Agujero		Cubo		Grosor de la malla	Peso	Designación
		OD			Mín.	Máx.	H	L	t_1		
pulg.	–	pulg.	–	pulg.						libras	–
5/8	**49**	10,11	B	–	1	2 1/2	3 3/4	1 1/4	0,343	9,22	**PHS 50-1B49**
5/8	**50**	10,31	A	15/16	–	–	–	–	0,343	7,10	**PHS 50-1A50**
		10,31	B	–	1	2 1/2	3 3/4	1 1/4	0,343	9,88	**PHS 50-1B50**
5/8	**51**	10,51	A	15/16	–	–	–	–	0,343	7,32	**PHS 50-1A51**
		10,51	B	–	1	2 1/2	3 3/4	1 1/4	0,343	9,70	**PHS 50-1B51**
5/8	**52**	10,71	A	15/16	–	–	–	–	0,343	7,98	**PHS 50-1A52**
		10,71	B	–	1	2 1/2	3 3/4	1 1/4	0,343	10,24	**PHS 50-1B52**
5/8	**53**	10,91	A	15/16	–	–	–	–	0,343	8,08	**PHS 50-1A53**
		10,91	B	–	1	2 1/2	3 3/4	1 1/4	0,343	10,48	**PHS 50-1B53**
5/8	**54**	11,11	A	15/16	–	–	–	–	0,343	8,30	**PHS 50-1A54**
		11,11	B	–	1	2 1/2	3 3/4	1 1/4	0,343	11,00	**PHS 50-1B54**
5/8	**55**	11,31	A	15/16	–	–	–	–	0,343	8,56	**PHS 50-1A55**
		11,31	B	–	1	2 1/2	3 3/4	1 1/4	0,343	10,93	**PHS 50-1B55**
5/8	**56**	11,50	A	15/16	–	–	–	–	0,343	8,90	**PHS 50-1A56**
		11,50	B	–	1	2 1/2	3 3/4	1 1/4	0,343	11,50	**PHS 50-1B56**
5/8	**57**	11,70	A	15/16	–	–	–	–	0,343	9,38	**PHS 50-1A57**
		11,70	B	–	1	2 1/2	3 3/4	1 1/4	0,343	12,00	**PHS 50-1B57**
5/8	**58**	11,90	A	15/16	–	–	–	–	0,343	10,30	**PHS 50-1A58**
		11,90	B	–	1	2 1/2	3 3/4	1 1/4	0,343	11,82	**PHS 50-1B58**
5/8	**59**	12,10	A	15/16	–	–	–	–	0,343	10,50	**PHS 50-1A59**
		12,10	B	–	1	2 1/2	3 3/4	1 1/4	0,343	12,32	**PHS 50-1B59**
5/8	**60**	12,30	A	15/16	–	–	–	–	0,343	10,80	**PHS 50-1A60**
		12,30	B	–	1	2 1/2	3 3/4	1 1/4	0,343	13,00	**PHS 50-1B60**
5/8	**70**	14,29	A	15/16	–	–	–	–	0,343	14,00	**PHS 50-1A70**
		14,29	B	–	1	2 1/2	3 3/4	1 3/4	0,343	18,16	**PHS 50-1B70**
5/8	**72**	14,69	A	15/16	–	–	–	–	0,343	15,24	**PHS 50-1A72**
		14,69	B	–	1	2 1/2	3 3/4	1 3/4	0,343	19,48	**PHS 50-1B72**
5/8	**76**	15,49	A	15/16	–	–	–	–	0,343	20,08	**PHS 50-1A76**
		15,49	B	–	1	2 1/2	3 3/4	1 3/4	0,343	21,00	**PHS 50-1B76**
5/8	**80**	16,28	A	15/16	–	–	–	–	0,343	21,00	**PHS 50-1A80**
		16,28	B	–	1	2 3/4	4 1/4	1 3/4	0,343	24,74	**PHS 50-1B80**
5/8	**84**	17,08	A	15/16	–	–	–	–	0,343	22,08	**PHS 50-1A84**
		17,08	B	–	1	2 3/4	4 1/4	1 3/4	0,343	25,50	**PHS 50-1B84**
5/8	**95**	19,27	A	15/16	–	–	–	–	0,343	27,00	**PHS 50-1A95**
		19,27	B	–	1	2 3/4	4 1/4	1 3/4	0,343	32,00	**PHS 50-1B95**
5/8	**96**	19,47	A	15/16	–	–	–	–	0,343	27,40	**PHS 50-1A96**
		19,47	B	–	1	2 3/4	4 1/4	1 3/4	0,343	32,92	**PHS 50-1B96**
5/8	**112**	22,65	A	15/16	–	–	–	–	0,343	37,70	**PHS 50-1A112**
		22,65	B	–	1	2 3/4	4 1/4	1 3/4	0,343	42,00	**PHS 50-1B112**
3/4	**8**	2,26	B	–	5/8	5/8	1 15/32	1 1/4	0,459	0,54	**PHS 60-1B8**
3/4	**9**	2,51	B	–	3/4	7/8	1 9/16	1 1/4	0,459	0,64	**PHS 60-1B9**
3/4	**10**	2,76	A	3/4	–	–	–	–	0,459	0,44	**PHS 60-1A10**
		2,76	B	–	3/4	1 1/8	1 15/16	1 1/4	0,459	0,99	**PHS 60-1B10**
3/4	**11**	3,00	A	3/4	–	–	–	–	0,459	0,54	**PHS 60-1A11**
		3,00	B	–	3/4	1 5/16	2 1/16	1 1/4	0,459	1,16	**PHS 60-1B11**
3/4	**12**	3,25	A	3/4	–	–	–	–	0,459	0,68	**PHS 60-1A12**
		3,25	B	–	3/4	1 3/8	2 3/8	1 1/4	0,459	1,47	**PHS 60-1B12**
3/4	**13**	3,49	A	3/4	–	–	–	–	0,459	0,80	**PHS 60-1A13**
		3,49	B	–	3/4	1 1/2	2 11/32	1 1/4	0,459	1,66	**PHS 60-1B13**
3/4	**14**	3,74	A	3/4	–	–	–	–	0,459	0,94	**PHS 60-1A14**
		3,74	B	–	3/4	1 3/4	2 9/16	1 1/4	0,459	2,00	**PHS 60-1B14**
3/4	**15**	3,98	A	3/4	–	–	–	–	0,459	1,08	**PHS 60-1A15**
		3,98	B	–	3/4	1 7/8	2 7/8	1 1/4	0,459	2,51	**PHS 60-1B15**
3/4	**16**	4,22	A	3/4	–	–	–	–	0,459	1,24	**PHS 60-1A16**
		4,22	B	–	3/4	2	3 1/16	1 1/4	0,459	2,81	**PHS 60-1B16**
3/4	**17**	4,46	A	3/4	–	–	–	–	0,459	1,44	**PHS 60-1A17**
		4,46	B	–	3/4	2 1/4	3 1/4	1 1/4	0,459	3,22	**PHS 60-1B17**
3/4	**18**	4,70	A	3/4	–	–	–	–	0,459	1,62	**PHS 60-1A18**

Los agujeros máximos pueden incorporar chavetas estándar. Existen agujeros más grandes para chavetas superficiales o cuando no se requiere una chaveta.
Para piñones con dientes templados, añada una "H" antes del número de dientes, p. ej. PHS 25-1BH9.

BECANI SOLUCIONES INDUSTRIALES

www.becani.com-becani@becani.com- Tlf: 881986561

Piñones ANSI, simples, agujero en bruto

ANSI 60-1 · Paso 3/4 pulg.

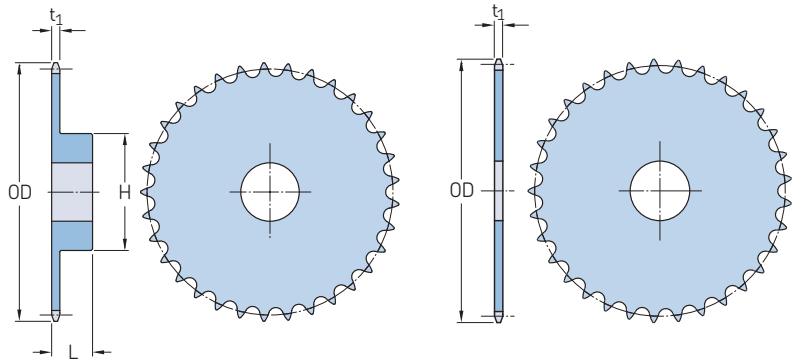

Tipo B Tipo A

Paso	Número de dientes	Diámetro exterior	Tipo	Dimensiones Agujero Estándar	Agujero		Cubo		Grosor de la malla	Peso	Designación
		OD			Mín.	Máx.	H	L	t_1		
pulg.	–	pulg.	–	pulg.						libras	–
3/4	**18**	4,70	B	–	3/4	2 3/8	3 1/2	1 1/4	0,459	3,72	**PHS 60-1B18**
3/4	**19**	4,95	A	3/4	–	–	–	–	0,459	1,84	**PHS 60-1A19**
		4,95	B	–	3/4	2 3/8	3 1/2	1 1/4	0,459	3,92	**PHS 60-1B19**
3/4	**20**	5,19	A	3/4	–	–	–	–	0,459	2,12	**PHS 60-1A20**
		5,19	B	–	3/4	2 5/8	3 7/8	1 1/4	0,459	4,63	**PHS 60-1B20**
3/4	**21**	5,43	A	3/4	–	–	–	–	0,459	2,28	**PHS 60-1A21**
		5,43	B	–	3/4	2 3/4	4	1 1/4	0,459	5,00	**PHS 60-1B21**
3/4	**22**	5,67	A	3/4	–	–	–	–	0,459	2,48	**PHS 60-1A22**
		5,67	B	–	3/4	2 3/4	4	1 1/4	0,459	5,25	**PHS 60-1B22**
3/4	**23**	5,91	A	3/4	–	–	–	–	0,459	2,68	**PHS 60-1A23**
		5,91	B	–	3/4	2 3/4	4	1 1/4	0,459	5,48	**PHS 60-1B23**
3/4	**24**	6,15	A	23/32	–	–	–	–	0,459	3,00	**PHS 60-1A24**
		6,15	B	–	3/4	2 3/4	4	1 1/4	0,459	5,78	**PHS 60-1B24**
3/4	**25**	6,39	A	23/32	–	–	–	–	0,459	3,34	**PHS 60-1A25**
		6,39	B	–	3/4	2 3/4	4	1 1/4	0,459	6,13	**PHS 60-1B25**
3/4	**26**	6,63	A	23/32	–	–	–	–	0,459	3,54	**PHS 60-1A26**
		6,63	B	–	3/4	2 3/4	4	1 1/4	0,459	6,38	**PHS 60-1B26**
3/4	**27**	6,87	A	23/32	–	–	–	–	0,459	3,96	**PHS 60-1A27**
		6,87	B	–	3/4	2 3/4	4	1 1/4	0,459	6,72	**PHS 60-1B27**
3/4	**28**	7,11	A	23/32	–	–	–	–	0,459	4,14	**PHS 60-1A28**
		7,11	B	–	3/4	2 3/4	4	1 1/4	0,459	6,88	**PHS 60-1B28**
3/4	**29**	7,35	A	23/32	–	–	–	–	0,459	4,40	**PHS 60-1A29**
		7,35	B	–	3/4	2 3/4	4	1 1/4	0,459	7,28	**PHS 60-1B29**
3/4	**30**	7,59	A	23/32	–	–	–	–	0,459	4,78	**PHS 60-1A30**
		7,59	B	–	3/4	2 3/4	4	1 1/4	0,459	7,58	**PHS 60-1B30**
3/4	**31**	7,83	A	23/32	–	–	–	–	0,459	5,24	**PHS 60-1A31**
		7,83	B	–	3/4	2 3/4	4	1 1/4	0,459	7,72	**PHS 60-1B31**
3/4	**32**	8,07	A	23/32	–	–	–	–	0,459	5,52	**PHS 60-1A32**
		8,07	B	–	3/4	2 3/4	4	1 1/4	0,459	8,26	**PHS 60-1B32**
3/4	**33**	8,30	A	15/16	–	–	–	–	0,459	5,86	**PHS 60-1A33**
		8,30	B	–	1	2 3/4	4	1 1/4	0,459	8,42	**PHS 60-1B33**
3/4	**34**	8,54	A	15/16	–	–	–	–	0,459	6,16	**PHS 60-1A34**
		8,54	B	–	1	2 3/4	4	1 1/4	0,459	8,80	**PHS 60-1B34**
3/4	**35**	8,78	A	15/16	–	–	–	–	0,459	6,78	**PHS 60-1A35**
		8,78	B	–	1	2 3/4	4	1 1/4	0,459	9,04	**PHS 60-1B35**
3/4	**36**	9,02	A	15/16	–	–	–	–	0,459	6,82	**PHS 60-1A36**
		9,02	B	–	1	2 3/4	4	1 1/4	0,459	9,60	**PHS 60-1B36**
3/4	**37**	9,26	A	15/16	–	–	–	–	0,459	7,52	**PHS 60-1A37**
		9,26	B	–	1	2 3/4	4	1 1/4	0,459	10,24	**PHS 60-1B37**
3/4	**38**	9,50	A	15/16	–	–	–	–	0,459	7,84	**PHS 60-1A38**
		9,50	B	–	1	2 3/4	4 1/4	1 1/4	0,459	10,84	**PHS 60-1B38**
3/4	**39**	9,74	A	15/16	–	–	–	–	0,459	8,28	**PHS 60-1A39**
		9,74	B	–	1	2 3/4	4 1/4	1 1/4	0,459	11,36	**PHS 60-1B39**

Los agujeros máximos pueden incorporar chavetas estándar. Existen agujeros más grandes para chavetas superficiales o cuando no se requiere una chaveta.
Para piñones con dientes templados, añada una "H" antes del número de dientes, p. ej. PHS 25-1BH9.

BECANI SOLUCIONES INDUSTRIALES

www.becani.com-becani@becani.com- Tlf: 881986561

Piñones ANSI, simples, agujero en bruto

ANSI 60-1 · Paso 3/4 pulg.

Paso	Número de dientes	Diámetro exterior	Tipo	Dimensiones Agujero Estándar	Agujero		Cubo		Grosor de la malla	Peso	Designación
		OD			Mín.	Máx.	H	L	t_1		
pulg.	–	pulg.	–	pulg.						libras	–
3/4	40	9,98	A	15/16	–	–	–	–	0,459	8,56	PHS 60-1A40
		9,98	B	–	1	2 3/4	4 1/4	1 1/4	0,459	11,50	PHS 60-1B40
3/4	41	10,22	A	15/16	–	–	–	–	0,459	9,10	PHS 60-1A41
		10,22	B	–	1	2 3/4	4 1/4	1 1/4	0,459	12,14	PHS 60-1B41
3/4	42	10,46	A	15/16	–	–	–	–	0,459	9,84	PHS 60-1A42
		10,46	B	–	1	2 3/4	4 1/4	1 1/4	0,459	12,74	PHS 60-1B42
3/4	43	10,70	A	15/16	–	–	–	–	0,459	9,74	PHS 60-1A43
		10,70	B	–	1	2 3/4	4 1/4	1 1/4	0,459	13,00	PHS 60-1B43
3/4	44	10,94	A	15/16	–	–	–	–	0,459	10,76	PHS 60-1A44
		10,94	B	–	15/16	2 3/4	4 1/4	1 1/4	0,459	13,88	PHS 60-1B44
3/4	45	11,18	A	15/16	–	–	–	–	0,459	11,08	PHS 60-1A45
		11,18	B	–	15/16	2 3/4	4 1/4	1 1/4	0,459	13,98	PHS 60-1B45
3/4	46	11,42	A	15/16	–	–	–	–	0,459	11,50	PHS 60-1A46
		11,42	B	–	15/16	2 3/4	4 1/4	1 1/4	0,459	14,60	PHS 60-1B46
3/4	47	11,65	A	15/16	–	–	–	–	0,459	12,32	PHS 60-1A47
		11,65	B	–	15/16	2 3/4	4 1/4	1 1/4	0,459	15,00	PHS 60-1B47
3/4	48	11,89	A	15/16	–	–	–	–	0,459	12,42	PHS 60-1A48
		11,89	B	–	15/16	2 3/4	4 1/4	1 1/4	0,459	15,82	PHS 60-1B48
3/4	49	12,13	A	15/16	–	–	–	–	0,459	12,92	PHS 60-1A49
		12,13	B	–	15/16	2 3/4	4 1/4	1 1/4	0,459	15,90	PHS 60-1B49
3/4	50	12,37	A	15/16	–	–	–	–	0,459	13,98	PHS 60-1A50
		12,37	B	–	15/16	2 3/4	4 1/4	1 1/4	0,459	17,66	PHS 60-1B50
3/4	51	12,61	A	15/16	–	–	–	–	0,459	14,58	PHS 60-1A51
		12,61	B	–	15/16	2 3/4	4 1/4	1 1/4	0,459	16,98	PHS 60-1B51
3/4	52	12,85	A	15/16	–	–	–	–	0,459	14,60	PHS 60-1A52
		12,85	B	–	15/16	2 3/4	4 1/4	1 1/4	0,459	17,93	PHS 60-1B52
3/4	53	13,09	A	15/16	–	–	–	–	0,459	15,84	PHS 60-1A53
		13,09	B	–	15/16	2 3/4	4 1/4	1 1/4	0,459	17,99	PHS 60-1B53
3/4	54	13,33	A	15/16	–	–	–	–	0,459	15,92	PHS 60-1A54
		13,33	B	–	15/16	2 3/4	4 1/4	1 3/4	0,459	21,60	PHS 60-1B54
3/4	55	13,57	A	1 1/4	–	–	–	–	0,459	16,96	PHS 60-1A55
		13,57	B	–	1 1/4	2 3/4	4 1/4	1 3/4	0,459	21,14	PHS 60-1B55
3/4	56	13,81	A	1 1/4	–	–	–	–	0,459	17,60	PHS 60-1A56
		13,81	B	–	1 1/4	2 3/4	4 1/4	1 3/4	0,459	21,88	PHS 60-1B56
3/4	57	14,04	A	1 1/4	–	–	–	–	0,459	17,62	PHS 60-1A57
		14,04	B	–	1 1/4	2 3/4	4 1/4	1 3/4	0,459	22,26	PHS 60-1B57
3/4	58	14,28	A	1 1/4	–	–	–	–	0,459	19,00	PHS 60-1A58
		14,28	B	–	1 1/4	2 3/4	4 1/4	1 3/4	0,459	22,80	PHS 60-1B58
3/4	59	14,52	A	1 1/4	–	–	–	–	0,459	19,20	PHS 60-1A59
		14,52	B	–	1 1/4	2 3/4	4 1/4	1 3/4	0,459	23,86	PHS 60-1B59
3/4	60	14,76	A	1 1/4	–	–	–	–	0,459	20,02	PHS 60-1A60
		14,76	B	–	1 1/4	2 3/4	4 1/4	1 3/4	0,459	25,22	PHS 60-1B60
3/4	64	15,72	A	1 1/4	–	–	–	–	0,459	23,00	PHS 60-1A64
		15,72	B	–	1 1/4	2 3/4	4 1/4	1 3/4	0,459	27,40	PHS 60-1B64
3/4	65	15,96	A	1 1/4	–	–	–	–	0,459	23,24	PHS 60-1A65
		15,96	B	–	1 1/4	2 3/4	4 1/4	1 3/4	0,459	28,92	PHS 60-1B65
3/4	66	–	A	1 1/4	–	–	–	–	0,459	24,42	PHS 60-1A66
3/4	68	16,67	A	1 1/4	–	–	–	–	0,459	25,54	PHS 60-1A68
		16,67	B	–	1 1/4	2 3/4	4 1/4	1 3/4	0,459	30,38	PHS 60-1B68
3/4	70	17,15	A	1 1/4	–	–	–	–	0,459	27,20	PHS 60-1A70
		17,15	B	–	1 1/4	2 3/4	4 1/4	1 3/4	0,459	31,98	PHS 60-1B70
3/4	72	17,63	A	1 1/4	–	–	–	–	0,459	28,90	PHS 60-1A72
		17,63	B	–	1 1/4	2 3/4	4 1/4	2	0,459	34,18	PHS 60-1B72
3/4	76	18,58	A	1 1/4	–	–	–	–	0,459	32,34	PHS 60-1A76
		18,58	B	–	1 1/4	2 3/4	4 1/4	2	0,459	38,06	PHS 60-1B76
3/4	80	19,54	A	1 1/4	–	–	–	–	0,459	45,50	PHS 60-1A80
		19,54	B	–	1 1/4	2 3/4	4 1/4	2	0,459	41,88	PHS 60-1B80
3/4	84	20,49	A	1 1/4	–	–	–	–	0,459	40,18	PHS 60-1A84
		20,49	B	–	1 1/4	3 1/4	4 3/4	2	0,459	46,46	PHS 60-1B84

Los agujeros máximos pueden incorporar chavetas estándar. Existen agujeros más grandes para chavetas superficiales o cuando no se requiere una chaveta.
Para piñones con dientes templados, añada una "H" antes del número de dientes, p. ej. PHS 25-1BH9.

www.becani.com-becani@becani.com- Tlf: 881986561

Piñones ANSI, simples, agujero en bruto

ANSI 60-1 · Paso 3/4 pulg. | ANSI 80-1 · Paso 1 pulg.

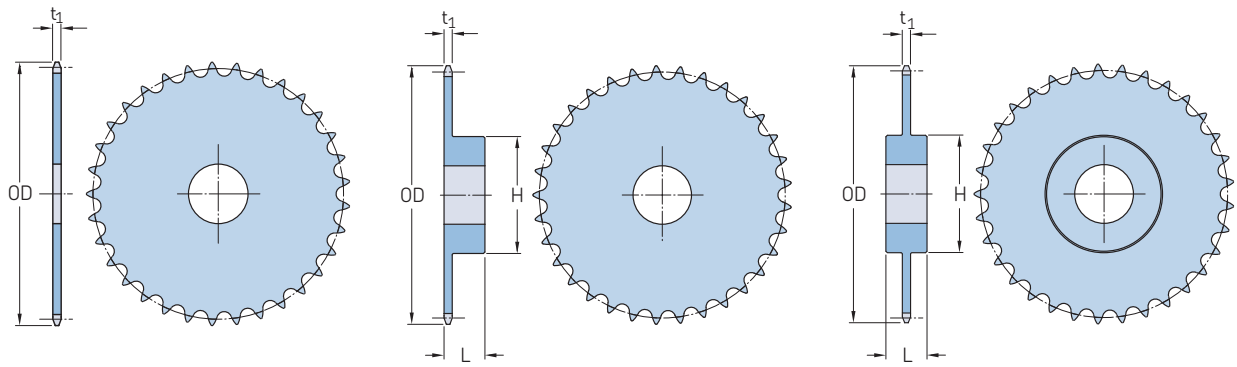

Tipo A | Tipo B | Tipo C

Paso	Número de dientes	Diámetro exterior	Tipo	Dimensiones Agujero Estándar	Agujero		Cubo		Grosor de la malla	Peso	Designación
		OD			Mín.	Máx.	H	L	t_1		
pulg.	–	pulg.	–	pulg.						libras	–
3/4	90	21,93	A	1 1/4	–	–	–	–	0,459	43,44	PHS 60-1A90
		21,93	B	–	1 1/4	3 5/16	5	2 1/4	0,459	63,20	PHS 60-1B90
3/4	96	23,36	A	1 1/4	–	–	–	–	0,459	52,02	PHS 60-1A96
		23,36	B	–	1 1/4	3 3/4	5 1/2	2 1/4	0,459	63,08	PHS 60-1B96
3/4	112	27,18	A	1 1/4	–	–	–	–	0,459	70,80	PHS 60-1A112
		27,18	B	–	1 1/4	3 3/4	5 1/2	2 1/4	0,459	81,78	PHS 60-1B112
1	8	3,01	B	–	1	1	1 15/16	1 5/8	0,575	1,40	PHS 80-1B8
1	9	3,35	A	15/16	–	–	–	–	0,575	0,80	PHS 80-1A9
		3,35	B	–	1	1 5/16	2 1/4	1 5/8	0,575	1,60	PHS 80-1B9
1	10	3,68	A	15/16	–	–	–	–	0,575	1,00	PHS 80-1A10
		3,68	B	–	1	1 1/2	2 9/16	1 5/8	0,575	2,20	PHS 80-1B10
1	11	4,01	A	15/16	–	–	–	–	0,575	1,30	PHS 80-1A11
		4,01	B	–	1	1 5/8	2 13/16	1 5/8	0,575	3,20	PHS 80-1B11
1	12	4,33	A	15/16	–	–	–	–	0,575	1,50	PHS 80-1A12
		4,33	B	–	1	1 7/8	3 1/8	1 5/8	0,575	3,40	PHS 80-1B12
1	13	4,66	A	15/16	–	–	–	–	0,575	1,80	PHS 80-1A13
		4,66	B	–	1	2	3	1 1/2	0,575	3,50	PHS 80-1B13
1	14	4,98	A	15/16	–	–	–	–	0,575	2,20	PHS 80-1A14
		4,98	B	–	1	2 1/4	3 1/4	1 1/2	0,575	4,10	PHS 80-1B14
1	15	5,30	A	15/16	–	–	–	–	0,575	2,50	PHS 80-1A15
		5,30	B	–	1	2 1/2	3 13/16	1 1/2	0,575	5,30	PHS 80-1B15
1	16	5,63	A	15/16	–	–	–	–	0,575	2,90	PHS 80-1A16
		5,63	B	–	1	2 3/4	4	1 1/2	0,575	5,90	PHS 80-1B16
1	17	5,95	A	15/16	–	–	–	–	0,575	3,30	PHS 80-1A17
		5,95	B	–	1	2 3/4	4	1 1/2	0,575	6,60	PHS 80-1B17
1	18	6,27	A	15/16	–	–	–	–	0,575	3,70	PHS 80-1A18
		6,27	B	–	1	2 3/4	4 1/4	1 1/2	0,575	7,30	PHS 80-1B18
1	19	6,59	A	15/16	–	–	–	–	0,575	4,10	PHS 80-1A19
		6,59	B	–	1	2 3/4	4 1/4	1 1/2	0,575	7,80	PHS 80-1B19
1	20	6,91	A	15/16	–	–	–	–	0,575	4,70	PHS 80-1A20
		6,91	B	–	1	2 3/4	4 1/4	1 1/2	0,575	8,40	PHS 80-1B20
1	21	7,24	A	15/16	–	–	–	–	0,575	4,90	PHS 80-1A21
		7,24	B	–	1	2 3/4	4 1/4	1 3/4	0,575	9,40	PHS 80-1B21
1	22	7,56	A	15/16	–	–	–	–	0,575	5,50	PHS 80-1A22
		7,56	B	–	1	2 3/4	4 1/4	1 3/4	0,575	10,00	PHS 80-1B22
1	23	7,88	A	15/16	–	–	–	–	0,575	6,30	PHS 80-1A23
		7,88	B	–	1	2 3/4	4 1/4	1 3/4	0,575	10,70	PHS 80-1B23
1	24	8,20	A	15/16	–	–	–	–	0,575	6,70	PHS 80-1A24
		8,20	B	–	1	2 3/4	4 1/4	1 3/4	0,575	11,30	PHS 80-1B24
1	25	8,52	A	15/16	–	–	–	–	0,575	7,20	PHS 80-1A25
		8,52	B	–	1	2 3/4	4 1/4	1 3/4	0,575	11,90	PHS 80-1B25
1	26	8,84	A	1 3/16	–	–	–	–	0,575	7,80	PHS 80-1A26
		8,84	B	–	1 1/4	3 1/4	4 3/4	2	0,575	14,30	PHS 80-1B26

Los agujeros máximos pueden incorporar chavetas estándar. Existen agujeros más grandes para chavetas superficiales o cuando no se requiere una chaveta.
Para piñones con dientes templados, añada una "H" antes del número de dientes, p. ej. PHS 25-1BH9.

BECANI SOLUCIONES INDUSTRIALES

www.becani.com-becani@becani.com- Tlf: 881986561

Piñones ANSI, simples, agujero en bruto

ANSI 80-1 · Paso 1 pulg.

Paso	Número de dientes	Diámetro exterior	Tipo	Dimensiones Agujero Estándar	Agujero		Cubo		Grosor de la malla	Peso	Designación
		OD			Mín.	Máx.	H	L	t_1		
pulg.	–	pulg.	–	pulg.						libras	–
1	27	9,16	A	1 3/16	–	–	–	–	0,575	8,60	PHS 80-1A27
		9,16	B	–	1 1/4	3 1/4	4 3/4	2	0,575	15,40	PHS 80-1B27
1	28	9,48	A	1 3/16	–	–	–	–	0,575	9,30	PHS 80-1A28
		9,48	B	–	1 1/4	3 1/4	4 3/4	2	0,575	16,00	PHS 80-1B28
1	29	9,80	A	1 3/16	–	–	–	–	0,575	9,80	PHS 80-1A29
		9,80	B	–	1 3/16	3 1/4	4 3/4	2	0,575	17,10	PHS 80-1B29
1	30	10,11	A	1 3/16	–	–	–	–	0,575	10,70	PHS 80-1A30
		10,11	B	–	1 3/16	3 1/4	4 3/4	2	0,575	17,40	PHS 80-1B30
1	31	10,43	A	1 3/16	–	–	–	–	0,575	11,30	PHS 80-1A31
		10,43	B	–	1 3/16	3 1/4	4 3/4	2	0,575	18,70	PHS 80-1B31
1	32	10,75	A	1 3/16	–	–	–	–	0,575	12,10	PHS 80-1A32
		10,75	B	–	1 3/16	3 1/4	4 3/4	2	0,575	19,50	PHS 80-1B32
1	33	11,07	A	1 3/16	–	–	–	–	0,575	13,60	PHS 80-1A33
		11,07	B	–	1 3/16	3 1/4	4 3/4	2	0,575	19,60	PHS 80-1B33
1	34	11,39	A	1 3/16	–	–	–	–	0,575	14,30	PHS 80-1A34
		11,39	B	–	1 3/16	3 1/4	4 3/4	2	0,575	21,30	PHS 80-1B34
1	35	11,71	A	1 3/16	–	–	–	–	0,575	14,80	PHS 80-1A35
		11,71	B	–	1 3/16	3 1/4	4 3/4	2	0,575	22,10	PHS 80-1B35
1	36	12,03	A	1 3/16	–	–	–	–	0,575	16,10	PHS 80-1A36
		12,03	B	–	1 3/16	3 1/4	4 3/4	2	0,575	23,10	PHS 80-1B36
1	37	12,35	A	1 3/16	–	–	–	–	0,575	16,80	PHS 80-1A37
		12,35	B	–	1 3/16	3 1/4	4 3/4	2	0,575	23,80	PHS 80-1B37
1	38	12,67	A	1 3/16	–	–	–	–	0,575	17,20	PHS 80-1A38
		12,67	B	–	1 3/16	3 1/4	4 3/4	2	0,575	24,70	PHS 80-1B38
1	39	12,99	A	1 3/16	–	–	–	–	0,575	17,90	PHS 80-1A39
		12,99	B	–	1 3/16	3 1/4	4 3/4	2	0,575	25,60	PHS 80-1B39
1	40	13,31	A	1 3/16	–	–	–	–	0,575	18,90	PHS 80-1A40
		13,31	B	–	1 3/16	3 1/4	4 3/4	2	0,575	26,70	PHS 80-1B40
1	41	13,63	A	1 1/4	–	–	–	–	0,575	21,00	PHS 80-1A41
		13,63	B	–	1 1/4	3 1/4	4 3/4	2	0,575	27,80	PHS 80-1B41
1	42	13,94	A	1 1/4	–	–	–	–	0,575	21,80	PHS 80-1A42
		13,94	B	–	1 1/4	3 1/4	4 3/4	2	0,575	28,70	PHS 80-1B42
1	43	14,26	A	1 1/4	–	–	–	–	0,575	23,60	PHS 80-1A43
		14,26	B	–	1 1/4	3 1/4	4 3/4	2	0,575	29,40	PHS 80-1B43
1	44	14,58	A	1 1/4	–	–	–	–	0,575	24,30	PHS 80-1A44
		14,58	B	–	1 1/4	3 1/4	4 3/4	2	0,575	29,90	PHS 80-1B44
1	45	14,90	A	1 1/4	–	–	–	–	0,575	25,20	PHS 80-1A45
		14,90	B	–	1 1/4	3 1/4	4 3/4	2	0,575	31,40	PHS 80-1B45
1	46	15,22	A	1 1/4	–	–	–	–	0,575	26,60	PHS 80-1A46
		15,22	B	–	1 1/4	3 1/4	4 3/4	2	0,575	33,10	PHS 80-1B46
1	47	15,54	A	1 1/4	–	–	–	–	0,575	26,40	PHS 80-1A47
		15,54	B	–	1 1/4	3 1/4	4 3/4	2	0,575	34,00	PHS 80-1B47
1	48	15,86	A	1 1/4	–	–	–	–	0,575	27,80	PHS 80-1A48
		15,86	B	–	1 1/4	3 1/4	4 3/4	2	0,575	35,50	PHS 80-1B48
1	49	16,18	A	1 1/4	–	–	–	–	0,575	28,90	PHS 80-1A49
		16,18	B	–	1 1/4	3 1/4	4 3/4	2	0,575	35,80	PHS 80-1B49
1	50	16,50	A	1 1/4	–	–	–	–	0,575	30,90	PHS 80-1A50
		16,50	B	–	1 1/4	3 1/4	4 3/4	2	0,575	37,30	PHS 80-1B50
1	51	16,81	A	1 1/4	–	–	–	–	0,575	32,20	PHS 80-1A51
		16,81	B	–	1 1/4	3 1/4	4 3/4	2	0,575	38,60	PHS 80-1B51
1	52	17,13	A	1 1/4	–	–	–	–	0,575	33,00	PHS 80-1A52
		17,13	B	–	1 1/4	3 1/4	4 3/4	2	0,575	39,40	PHS 80-1B52
1	53	17,45	A	1 1/4	–	–	–	–	0,575	34,90	PHS 80-1A53
		17,45	B	–	1 1/4	3 1/4	4 3/4	2	0,575	41,30	PHS 80-1B53
1	54	17,77	A	1 1/4	–	–	–	–	0,575	36,60	PHS 80-1A54
		17,77	B	–	1 1/4	3 1/2	5 1/4	2	0,575	44,70	PHS 80-1B54
1	55	18,09	A	1 1/4	–	–	–	–	0,575	37,50	PHS 80-1A55
		18,09	B	–	1 1/4	3 1/2	5 1/4	2	0,575	45,60	PHS 80-1B55
1	56	18,41	A	1 1/4	–	–	–	–	0,575	39,40	PHS 80-1A56

Los agujeros máximos pueden incorporar chavetas estándar. Existen agujeros más grandes para chavetas superficiales o cuando no se requiere una chaveta.
Para piñones con dientes templados, añada una "H" antes del número de dientes, p. ej. PHS 25-1BH9.

www.becani.com-becani@becani.com- Tlf: 881986561

Piñones ANSI, simples, agujero en bruto

ANSI 80-1 · Paso 1 pulg. | ANSI 100-1 · Paso 1 ¼ pulg.

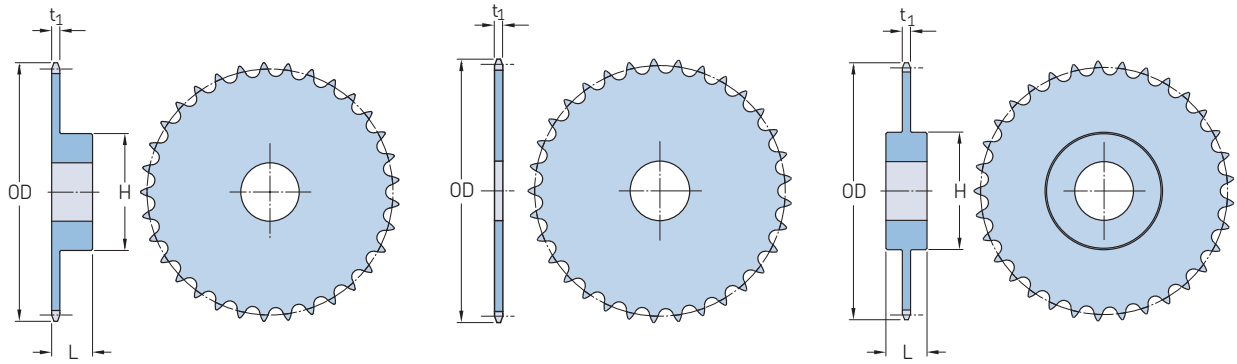

Tipo B | Tipo A | Tipo C

Paso	Número de dientes	Diámetro exterior	Tipo	Dimensiones Agujero Estándar	Agujero		Cubo		Grosor de la malla	Peso	Designación
		OD			Mín.	Máx.	H	L	t_1		
pulg.	–	pulg.	–	pulg.						libras	–
1	56	18,41	B	–	1 ¼	3 ½	5 ¼	2	0,575	47,50	PHS 80-1B56
1	57	18,73	A	1 ¼	–	–	–	–	0,575	40,40	PHS 80-1A57
		18,73	B	–	1 ¼	3 ½	5 ¼	2	0,575	48,50	PHS 80-1B57
1	58	19,04	A	1 ¼	–	–	–	–	0,575	41,30	PHS 80-1A58
		19,04	B	–	1 ¼	3 ½	5 ¼	2	0,575	50,50	PHS 80-1B58
1	59	19,36	A	1 ¼	–	–	–	–	0,575	42,90	PHS 80-1A59
		19,36	B	–	1 ¼	3 ½	5 ¼	2	0,575	52,10	PHS 80-1B59
1	60	19,68	A	1 ¼	–	–	–	–	0,575	45,30	PHS 80-1A60
		19,68	B	–	1 ¼	3 ½	5 ¼	2	0,575	54,50	PHS 80-1B60
1	65	21,27	A	1 ¼	–	–	–	–	0,575	52,20	PHS 80-1A65
		21,27	B	–	1 ¼	3 ½	5 ¼	2	0,575	61,80	PHS 80-1B65
1	70	22,87	A	1 ½	–	–	–	–	0,575	59,80	PHS 80-1A70
		22,87	C	–	1 ½	4 ¼	6 ¼	3 ½	0,575	75,70	PHS 80-1C70
1	72	23,50	A	1 ½	–	–	–	–	0,575	65,70	PHS 80-1A72
		23,50	C	–	1 ½	4 ¼	6 ¼	3 ½	0,575	81,40	PHS 80-1C72
1	76	24,78	A	1 ½	–	–	–	–	0,575	70,20	PHS 80-1A76
		24,78	C	–	1 ½	4 ¼	6 ¼	3 ½	0,575	87,80	PHS 80-1C76
1	80	26,05	A	1 ½	–	–	–	–	0,575	79,60	PHS 80-1A80
		26,05	C	–	1 ½	4 ¼	6 ¼	3 ½	0,575	89,90	PHS 80-1C80
1	84	27,33	A	1 ½	–	–	–	–	0,575	86,10	PHS 80-1A84
		27,33	C	–	1 ½	4 ¼	6 ¼	3 ½	0,575	99,20	PHS 80-1C84
1	90	29,24	A	1 ½	–	–	–	–	0,575	101,00	PHS 80-1A90
		29,24	C	–	1 ½	4 ¼	6 ¼	3 ½	0,575	106,00	PHS 80-1C90
1	96	31,15	A	1 ½	–	–	–	–	0,575	120,00	PHS 80-1A96
		31,15	C	–	1 ½	4 ¼	6 ¼	3 ½	0,575	117,00	PHS 80-1C96
1	112	36,24	A	1 ½	–	–	–	–	0,575	165,00	PHS 80-1A112
		36,24	C	–	1 ½	4 ¼	6 ¼	3 ½	0,575	154,00	PHS 80-1C112
1 ¼	7	3,35	A	1	–	–	–	–	0,692	1,20	PHS 100-1A7
1 ¼	8	3,77	A	1	–	–	–	–	0,692	1,40	PHS 100-1A8
		3,77	B	–	1	1 ¼	2 7/16	1 7/8	0,692	2,30	PHS 100-1B8
1 ¼	9	4,18	A	1	–	–	–	–	0,692	1,60	PHS 100-1A9
		4,18	B	–	1	1 5/8	2 13/16	1 7/8	0,692	3,20	PHS 100-1B9
1 ¼	10	4,60	A	1	–	–	–	–	0,692	2,00	PHS 100-1A10
		4,60	B	–	1	1 7/8	3 ¼	1 7/8	0,692	4,10	PHS 100-1B10
1 ¼	11	5,01	A	1 ¼	–	–	–	–	0,692	2,50	PHS 100-1A11
		5,01	B	–	1	2 ¼	3 9/16	1 7/8	0,692	5,30	PHS 100-1B11
1 ¼	12	5,42	A	1 ¼	–	–	–	–	0,692	3,00	PHS 100-1A12
		5,42	B	–	1	2 ¼	4	1 7/8	0,692	6,40	PHS 100-1B12
1 ¼	13	5,82	A	1 ¼	–	–	–	–	0,692	3,50	PHS 100-1A13
		5,82	B	–	1	2 3/8	3 7/8	1 5/8	0,692	6,60	PHS 100-1B13
1 ¼	14	6,23	A	1 ¼	–	–	–	–	0,692	4,10	PHS 100-1A14
		6,23	B	–	1 ¼	2 3/4	4 3/16	1 5/8	0,692	7,40	PHS 100-1B14

Los agujeros máximos pueden incorporar chavetas estándar. Existen agujeros más grandes para chavetas superficiales o cuando no se requiere una chaveta.
Para piñones con dientes templados, añada una "H" antes del número de dientes, p. ej. PHS 25-1BH9.

SKF
www.becani.com-becani@becani.com- Tlf: 881986561

Piñones ANSI, simples, agujero en bruto

ANSI 100-1 · Paso 1 1/4 pulg.

Paso	Número de dientes	Diámetro exterior	Tipo	Dimensiones Agujero Estándar	Agujero		Cubo		Grosor de la malla	Peso	Designación
		OD			Mín.	Máx.	H	L	t_1		
pulg.	–	pulg.	–	pulg.						libras	–
1 1/4	15	6,63	A	1 1/4	–	–	–	–	0,692	4,70	PHS 100-1A15
		6,63	B	–	1 1/4	3	4 1/2	1 3/4	0,692	9,20	PHS 100-1B15
1 1/4	16	7,03	A	1 1/4	–	–	–	–	0,692	5,40	PHS 100-1A16
		7,03	B	–	1 5/16	3	4 1/2	1 3/4	0,692	9,90	PHS 100-1B16
1 1/4	17	7,44	A	1 1/4	–	–	–	–	0,692	6,10	PHS 100-1A17
		7,44	B	–	1 5/16	3	4 1/2	1 3/4	0,692	10,80	PHS 100-1B17
1 1/4	18	7,84	A	1 1/4	–	–	–	–	0,692	7,00	PHS 100-1A18
		7,84	B	–	1 5/16	3	4 1/2	1 3/4	0,692	11,50	PHS 100-1B18
1 1/4	19	8,24	A	1 1/4	–	–	–	–	0,692	7,80	PHS 100-1A19
		8,24	B	–	1 5/16	3	4 1/2	2	0,692	13,10	PHS 100-1B19
1 1/4	20	8,64	A	1 1/4	–	–	–	–	0,692	8,80	PHS 100-1A20
		8,64	B	–	1 5/16	3	4 1/2	2	0,692	14,20	PHS 100-1B20
1 1/4	21	9,04	A	1 1/4	–	–	–	–	0,692	9,80	PHS 100-1A21
		9,04	B	–	1 5/16	3	4 1/2	2	0,692	15,30	PHS 100-1B21
1 1/4	22	9,44	A	1 1/4	–	–	–	–	0,692	10,50	PHS 100-1A22
		9,44	B	–	1 5/16	3	4 1/2	2	0,692	16,10	PHS 100-1B22
1 1/4	23	9,84	A	1 1/4	–	–	–	–	0,692	11,80	PHS 100-1A23
		9,84	B	–	1 1/4	3	4 1/2	2	0,692	17,20	PHS 100-1B23
1 1/4	24	10,25	A	1 1/4	–	–	–	–	0,692	12,80	PHS 100-1A24
		10,25	B	–	1 1/4	3	4 1/2	2	0,692	19,20	PHS 100-1B24
1 1/4	25	10,65	A	1 1/4	–	–	–	–	0,692	13,90	PHS 100-1A25
		10,65	B	–	1 1/4	3	4 1/2	2	0,692	19,50	PHS 100-1B25
1 1/4	26	11,05	A	1 1/4	–	–	–	–	0,692	15,00	PHS 100-1A26
		11,05	B	–	1 1/4	3 5/16	5	2	0,692	21,70	PHS 100-1B26
1 1/4	27	11,44	A	1 1/4	–	–	–	–	0,692	16,00	PHS 100-1A27
		11,44	B	–	1 1/4	3 5/16	5	2	0,692	23,00	PHS 100-1B27
1 1/4	28	11,84	A	1 1/4	–	–	–	–	0,692	17,40	PHS 100-1A28
		11,84	B	–	1 1/4	3 5/16	5	2	0,692	24,40	PHS 100-1B28
1 1/4	29	12,24	A	1 1/4	–	–	–	–	0,692	19,60	PHS 100-1A29
		12,24	B	–	1 1/4	3 5/16	5	2	0,692	25,00	PHS 100-1B29
1 1/4	30	12,64	A	1 1/4	–	–	–	–	0,692	20,10	PHS 100-1A30
		12,64	B	–	1 1/4	3 5/16	5	2	0,692	26,90	PHS 100-1B30
1 1/4	31	13,04	A	1 1/4	–	–	–	–	0,692	21,50	PHS 100-1A31
1 1/4	32	13,44	A	1 1/4	–	–	–	–	0,692	22,60	PHS 100-1A32
		13,44	B	–	1 1/4	3 5/16	5	2	0,692	29,80	PHS 100-1B32
1 1/4	33	13,84	A	1 1/4	–	–	–	–	0,692	24,10	PHS 100-1A33
1 1/4	34	14,24	A	1 1/4	–	–	–	–	0,692	26,00	PHS 100-1A34
1 1/4	35	14,64	A	1 1/4	–	–	–	–	0,692	27,20	PHS 100-1A35
		14,64	B	–	1 1/4	3 5/16	5	2 1/2	0,692	36,90	PHS 100-1B35
1 1/4	36	15,04	A	1 1/4	–	–	–	–	0,692	30,00	PHS 100-1A36
		15,04	B	–	1 1/4	3 5/16	5	2 1/2	0,692	38,60	PHS 100-1B36
1 1/4	37	15,44	A	1 1/4	–	–	–	–	0,692	31,00	PHS 100-1A37
1 1/4	38	15,84	A	1 1/4	–	–	–	–	0,692	33,00	PHS 100-1A38
		15,84	B	–	1 1/4	3 5/16	5	2 1/2	0,692	41,50	PHS 100-1B38
1 1/4	39	16,23	A	1 1/4	–	–	–	–	0,692	35,00	PHS 100-1A39
		16,23	B	–	1 1/4	3 5/16	5	2 1/2	0,692	43,60	PHS 100-1B39
1 1/4	40	16,63	A	1 1/4	–	–	–	–	0,692	36,00	PHS 100-1A40
		16,63	B	–	1 1/4	3 5/16	5	2 1/2	0,692	46,90	PHS 100-1B40
1 1/4	41	17,03	A	1 1/4	–	–	–	–	0,692	39,00	PHS 100-1A41
1 1/4	42	17,43	A	1 1/4	–	–	–	–	0,692	40,00	PHS 100-1A42
		17,43	B	–	1 1/4	3 5/16	5	2 1/2	0,692	50,40	PHS 100-1B42
1 1/4	43	17,83	A	1 1/2	–	–	–	–	0,692	43,00	PHS 100-1A43
1 1/4	44	18,23	A	1 1/2	–	–	–	–	0,692	45,00	PHS 100-1A44
1 1/4	45	18,63	A	1 1/2	–	–	–	–	0,692	47,00	PHS 100-1A45
		18,63	B	–	1 1/2	3 5/16	5	2 1/2	0,692	54,00	PHS 100-1B45
1 1/4	46	19,02	A	1 1/2	–	–	–	–	0,692	48,00	PHS 100-1A46

Los agujeros máximos pueden incorporar chavetas estándar. Existen agujeros más grandes para chavetas superficiales o cuando no se requiere una chaveta.
Para piñones con dientes templados, añada una "H" antes del número de dientes, p. ej. PHS 25-1BH9.

www.becani.com-becani@becani.com- Tlf: 881986561

Piñones ANSI, simples, agujero en bruto

ANSI 100-1 · Paso 1 1/4 pulg. | ANSI 120-1 · Paso 1 1/2 pulg.

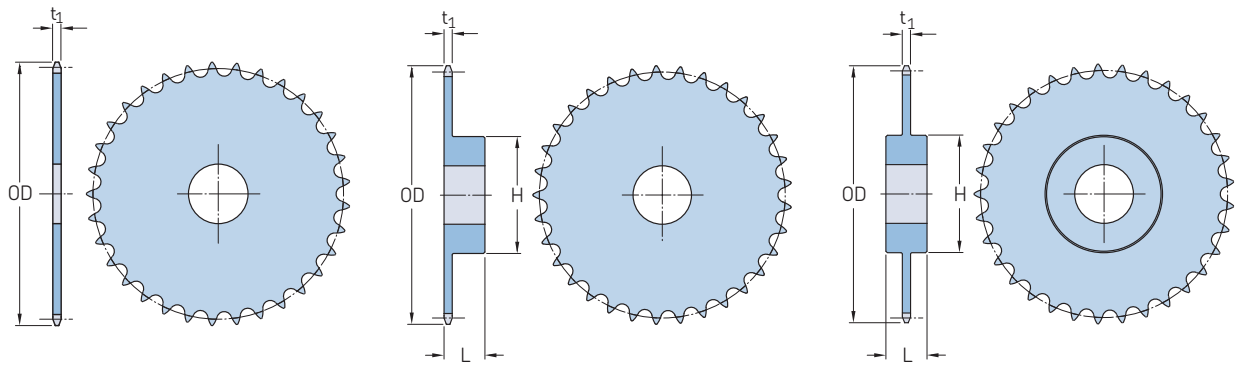

Tipo A | Tipo B | Tipo C

Paso	Número de dientes	Diámetro exterior	Tipo	Dimensiones Agujero Estándar	Agujero		Cubo		Grosor de la malla	Peso	Designación
		OD			Mín.	Máx.	H	L	t_1		
pulg.	–	pulg.	–	pulg.						libras	–
1 1/4	47	19,42	A	1 1/2	–	–	–	–	0,692	52,00	PHS 100-1A47
1 1/4	48	19,82	A	1 1/2	–	–	–	–	0,692	54,00	PHS 100-1A48
		19,82	B	–	1 1/2	4	6	2 1/2	0,692	66,00	PHS 100-1B48
1 1/4	49	20,22	A	1 1/2	–	–	–	–	0,692	56,00	PHS 100-1A49
1 1/4	50	20,62	A	1 1/2	–	–	–	–	0,692	57,00	PHS 100-1A50
1 1/4	51	21,02	A	1 1/2	–	–	–	–	0,692	63,00	PHS 100-1A51
1 1/4	52	21,42	A	1 1/2	–	–	–	–	0,692	64,00	PHS 100-1A52
1 1/4	53	21,81	A	1 1/2	–	–	–	–	0,692	64,20	PHS 100-1A53
1 1/4	54	22,21	A	1 1/2	–	–	–	–	0,692	68,00	PHS 100-1A54
		22,21	C	–	1 1/2	4	6	3 1/4	0,692	78,00	PHS 100-1C54
1 1/4	55	22,61	A	1 1/2	–	–	–	–	0,692	70,00	PHS 100-1A55
1 1/4	56	23,01	A	1 1/2	–	–	–	–	0,692	72,00	PHS 100-1A56
1 1/4	57	23,41	A	1 1/2	–	–	–	–	0,692	75,80	PHS 100-1A57
1 1/4	58	23,81	A	1 1/2	–	–	–	–	0,692	76,00	PHS 100-1A58
1 1/4	59	24,20	A	1 1/2	–	–	–	–	0,692	77,00	PHS 100-1A59
1 1/4	60	24,60	A	1 1/2	–	–	–	–	0,692	80,00	PHS 100-1A60
		24,60	C	–	1 1/2	4	6	3 1/4	0,692	89,00	PHS 100-1C60
1 1/4	70	28,58	A	1 1/2	–	–	–	–	0,692	113,00	PHS 100-1A70
		28,58	C	–	1 1/2	5 1/4	7	3 3/4	0,692	125,00	PHS 100-1C70
1 1/4	72	29,38	A	1 1/2	–	–	–	–	0,692	119,00	PHS 100-1A72
		29,38	C	–	1 1/2	5 1/4	7	3 3/4	0,692	134,00	PHS 100-1C72
1 1/4	76	30,97	A	1 1/2	–	–	–	–	0,692	133,00	PHS 100-1A76
		30,97	C	–	1 1/2	5 1/4	7	3 3/4	0,692	143,00	PHS 100-1C76
1 1/4	80	32,57	A	1 1/2	–	–	–	–	0,692	146,00	PHS 100-1A80
		32,57	C	–	1 1/2	5 1/4	7	3 3/4	0,692	151,00	PHS 100-1C80
1 1/4	84	34,16	A	1 1/2	–	–	–	–	0,692	162,00	PHS 100-1A84
		34,16	C	–	1 1/2	5 1/4	7	3 3/4	0,692	170,00	PHS 100-1C84
1 1/4	90	36,55	A	1 1/2	–	–	–	–	0,692	193,00	PHS 100-1A90
		36,55	C	–	1 1/2	5 1/4	7	3 3/4	0,692	184,00	PHS 100-1C90
1 1/4	96	38,93	A	1 1/2	–	–	–	–	0,692	215,00	PHS 100-1A96
		38,93	C	–	1 1/2	5 1/4	7	4 1/2	0,692	203,00	PHS 100-1C96
1 1/2	8	4,52	A	1 1/4	–	–	–	–	0,924	2,40	PHS 120-1A8
1 1/2	9	5,02	A	1 1/4	–	–	–	–	0,924	3,00	PHS 120-1A9
		5,02	B	–	1 3/8	1 13/16	3 3/8	2 1/4	0,924	5,30	PHS 120-1B9
1 1/2	10	5,52	A	1 1/4	–	–	–	–	0,924	3,80	PHS 120-1A10
		5,52	B	–	1 3/8	2 1/4	3 3/4	2 1/4	0,924	7,10	PHS 120-1B10
1 1/2	11	6,01	A	1 1/4	–	–	–	–	0,924	4,80	PHS 120-1A11
		6,01	B	–	1 3/8	2 3/8	3 9/16	2 1/8	0,924	7,60	PHS 120-1B11
1 1/2	12	6,50	A	1 1/4	–	–	–	–	0,924	5,80	PHS 120-1A12

Los agujeros máximos pueden incorporar chavetas estándar. Existen agujeros más grandes para chavetas superficiales o cuando no se requiere una chaveta.
Para piñones con dientes templados, añada una "H" antes del número de dientes, p. ej. PHS 25-1BH9.

BECANI SOLUCIONES INDUSTRIALES

www.becani.com-becani@becani.com- Tlf: 881986561

Piñones ANSI, simples, agujero en bruto

ANSI 120-1 · Paso 1 1/2 pulg.

Paso	Número de dientes	Diámetro exterior	Tipo	Dimensiones Agujero Estándar	Agujero		Cubo		Grosor de la malla	Peso	Designación
		OD			Mín.	Máx.	H	L	t_1		
pulg.	–	pulg.	–	pulg.						libras	–
1 1/2	12	6,50	B	–	1 3/8	2 3/4	4 1/8	2 1/8	0,924	9,90	PHS 120-1B12
1 1/2	13	6,99	A	1 1/4	–	–	–	–	0,924	6,70	PHS 120-1A13
		6,99	B	–	1 3/8	3	4 9/16	2 1/4	0,924	12,40	PHS 120-1B13
1 1/2	14	7,47	A	1 1/4	–	–	–	–	0,924	8,00	PHS 120-1A14
		7,47	B	–	1 3/8	3 1/4	4 3/4	2 1/4	0,924	14,40	PHS 120-1B14
1 1/2	15	7,96	A	1 1/4	–	–	–	–	0,924	9,10	PHS 120-1A15
		7,96	B	–	1 1/4	3 1/4	4 3/4	2 3/8	0,924	16,70	PHS 120-1B15
1 1/2	16	8,44	A	1 1/4	–	–	–	–	0,924	10,60	PHS 120-1A16
		8,44	B	–	1 1/4	3 1/2	5 1/4	2 3/8	0,924	19,90	PHS 120-1B16
1 1/2	17	8,92	A	1 1/4	–	–	–	–	0,924	12,60	PHS 120-1A17
		8,92	B	–	1 1/4	3 1/2	5 1/4	2 3/8	0,924	20,80	PHS 120-1B17
1 1/2	18	9,41	A	1 1/4	–	–	–	–	0,924	13,60	PHS 120-1A18
		9,41	B	–	1 1/4	3 1/2	5 1/4	2 3/8	0,924	22,20	PHS 120-1B18
1 1/2	19	9,89	A	1 1/4	–	–	–	–	0,924	15,10	PHS 120-1A19
		9,89	B	–	1 1/4	3 1/2	5 1/4	2 3/8	0,924	24,80	PHS 120-1B19
1 1/2	20	10,37	A	1 1/4	–	–	–	–	0,924	16,90	PHS 120-1A20
		10,37	B	–	1 1/4	3 1/2	5 1/4	2 3/8	0,924	25,80	PHS 120-1B20
1 1/2	21	10,85	A	1 1/4	–	–	–	–	0,924	18,70	PHS 120-1A21
		10,85	B	–	1 1/4	3 1/2	5 1/4	2 3/8	0,924	26,70	PHS 120-1B21
1 1/2	22	11,33	A	1 1/4	–	–	–	–	0,924	20,00	PHS 120-1A22
		11,33	B	–	1 1/4	3 1/2	5 1/4	2 3/8	0,924	28,20	PHS 120-1B22
1 1/2	23	11,81	A	1 1/4	–	–	–	–	0,924	22,10	PHS 120-1A23
		11,81	B	–	1 1/4	3 1/2	5 1/4	2 3/8	0,924	30,30	PHS 120-1B23
1 1/2	24	12,29	A	1 1/4	–	–	–	–	0,924	24,80	PHS 120-1A24
		12,29	B	–	1 1/4	3 1/2	5 1/4	2 3/8	0,924	32,10	PHS 120-1B24
1 1/2	25	12,77	A	1 1/4	–	–	–	–	0,924	26,80	PHS 120-1A25
		12,77	B	–	1 1/4	3 1/2	5 1/4	2 3/8	0,924	34,60	PHS 120-1B25
1 1/2	26	13,25	A	1 1/2	–	–	–	–	0,924	28,30	PHS 120-1A26
		13,25	B	–	1 1/2	4	6	2 1/2	0,924	40,00	PHS 120-1B26
1 1/2	27	13,73	A	1 1/2	–	–	–	–	0,924	30,90	PHS 120-1A27
1 1/2	28	14,21	A	1 1/2	–	–	–	–	0,924	33,60	PHS 120-1A28
		14,21	B	–	1 1/2	4	6	2 1/2	0,924	44,90	PHS 120-1B28
1 1/2	30	15,17	A	1 1/2	–	–	–	–	0,924	39,00	PHS 120-1A30
		15,17	B	–	1 1/2	4	6	2 1/2	0,924	50,20	PHS 120-1B30
1 1/2	32	16,13	A	1 1/2	–	–	–	–	0,924	43,90	PHS 120-1A32
		16,13	B	–	1 1/2	4	6	2 1/2	0,924	56,00	PHS 120-1B32
1 1/2	33	16,61	A	1 1/2	–	–	–	–	0,924	48,20	PHS 120-1A33
1 1/2	34	17,09	A	1 1/2	–	–	–	–	0,924	50,00	PHS 120-1A34
1 1/2	35	17,57	A	1 1/2	–	–	–	–	0,924	52,00	PHS 120-1A35
		17,57	B	–	1 1/2	4	6	2 1/2	0,924	62,40	PHS 120-1B35
1 1/2	36	18,05	A	1 1/2	–	–	–	–	0,924	56,00	PHS 120-1A36
		18,05	B	–	1 1/2	4	6	2 1/2	0,924	66,40	PHS 120-1B36
1 1/2	40	19,96	A	1 1/2	–	–	–	–	0,924	71,00	PHS 120-1A40
		19,96	C	–	1 1/2	4	6	3 3/4	0,924	92,00	PHS 120-1C40
1 1/2	42	20,92	A	1 1/2	–	–	–	–	0,924	75,00	PHS 120-1A42
		20,92	C	–	1 1/2	4	6	3 3/4	0,924	98,00	PHS 120-1C42
1 1/2	45	22,35	A	1 1/2	–	–	–	–	0,924	88,00	PHS 120-1A45
		22,35	C	–	1 1/2	4	6	3 3/4	0,924	99,20	PHS 120-1C45
1 1/2	48	23,79	A	1 1/2	–	–	–	–	0,924	103,00	PHS 120-1A48
		23,79	C	–	1 1/2	4	6	4	0,924	113,00	PHS 120-1C48
1 1/2	54	26,65	A	1 1/2	–	–	–	–	0,924	140,00	PHS 120-1A54
		26,65	C	–	1 1/2	4	6	4	0,924	133,00	PHS 120-1C54
1 1/2	60	29,52	A	1 1/2	–	–	–	–	0,924	160,00	PHS 120-1A60
		29,52	C	–	1 1/2	5 1/4	7	4	0,924	160,00	PHS 120-1C60
1 1/2	70	34,30	A	1 1/2	–	–	–	–	0,924	216,00	PHS 120-1A70
		34,30	C	–	1 1/2	5 3/8	7 1/2	4 1/2	0,924	206,00	PHS 120-1C70
1 1/2	80	39,08	A	1 1/2	–	–	–	–	0,924	284,00	PHS 120-1A80
		39,08	C	–	1 1/2	5 3/8	7 1/2	4 1/2	0,924	254,00	PHS 120-1C80

Los agujeros máximos pueden incorporar chavetas estándar. Existen agujeros más grandes para chavetas superficiales o cuando no se requiere una chaveta.
Para piñones con dientes templados, añada una "H" antes del número de dientes, p. ej. PHS 25-1BH9.

www.becani.com-becani@becani.com- Tlf: 881986561

Piñones ANSI, simples, agujero en bruto

ANSI 120-1 · Paso 1 1/2 pulg. | ANSI 140-1 · Paso 1 3/4 pulg.

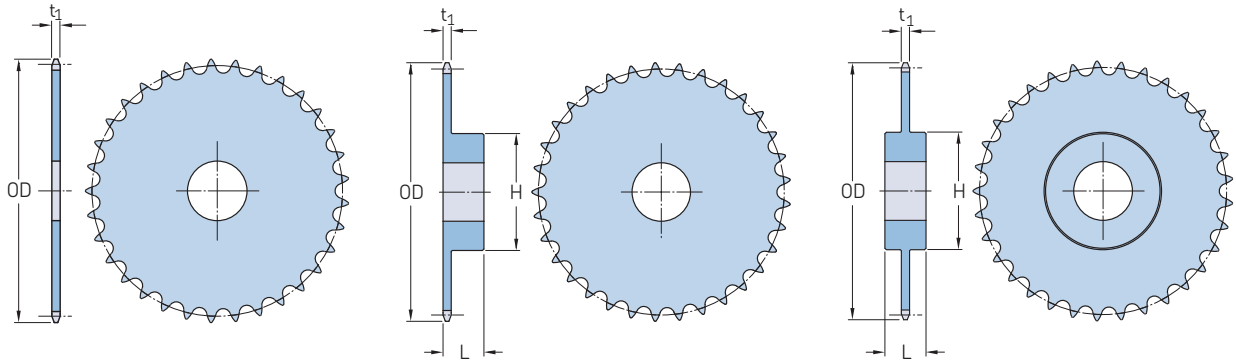

Tipo A | Tipo B | Tipo C

Paso	Número de dientes	Diámetro exterior	Tipo	Dimensiones Agujero Estándar	Agujero Mín.	Agujero Máx.	Cubo H	Cubo L	Grosor de la malla t_1	Peso	Designación
		OD									
pulg.	–	pulg.	–	pulg.						libras	–
1 1/2	90	43,85	A	1 1/2	–	–	–	–	0,924	358,00	PHS 120-1A90
1 3/4	11	7,01	A	1 1/2	–	–	–	–	0,924	5,00	PHS 140-1A11
		7,01	B	–	1 1/2	2 3/4	4 1/4	2 1/4	0,924	11,30	PHS 140-1B11
1 3/4	12	7,58	A	1 1/2	–	–	–	–	0,924	7,80	PHS 140-1A12
		7,58	B	–	1 1/2	3	4 1/2	2 1/4	0,924	13,20	PHS 140-1B12
1 3/4	13	8,15	A	1 1/2	–	–	–	–	0,924	8,20	PHS 140-1A13
		8,15	B	–	1 1/2	3 3/4	5 1/2	2 3/8	0,924	18,90	PHS 140-1B13
1 3/4	14	8,72	A	1 1/2	–	–	–	–	0,924	10,00	PHS 140-1A14
		8,72	B	–	1 1/2	3 3/4	5 1/2	2 3/8	0,924	20,40	PHS 140-1B14
1 3/4	15	9,28	A	1 1/2	–	–	–	–	0,924	11,00	PHS 140-1A15
		9,28	B	–	1 1/2	4 1/4	6 1/4	2 3/8	0,924	25,10	PHS 140-1B15
1 3/4	16	9,85	A	1 1/2	–	–	–	–	0,924	14,00	PHS 140-1A16
		9,85	B	–	1 1/2	4 1/4	6 1/4	2 1/2	0,924	27,90	PHS 140-1B16
1 3/4	17	10,41	A	1 1/2	–	–	–	–	0,924	16,00	PHS 140-1A17
		10,41	B	–	1 1/2	4 1/4	6 1/4	2 1/2	0,924	29,80	PHS 140-1B17
1 3/4	18	10,98	A	1 1/2	–	–	–	–	0,924	18,00	PHS 140-1A18
		10,98	B	–	1 1/2	4 1/4	6 1/4	2 1/2	0,924	32,00	PHS 140-1B18
1 3/4	19	11,54	A	1 1/2	–	–	–	–	0,924	21,00	PHS 140-1A19
		11,54	B	–	1 1/2	4 1/4	6 1/4	2 1/2	0,924	34,10	PHS 140-1B19
1 3/4	20	12,10	A	1 1/2	–	–	–	–	0,924	23,00	PHS 140-1A20
		12,10	B	–	1 1/2	4 1/4	6 1/4	2 1/2	0,924	36,00	PHS 140-1B20
1 3/4	21	12,66	A	1 1/2	–	–	–	–	0,924	25,00	PHS 140-1A21
		12,66	B	–	1 1/2	4 1/4	6 1/4	2 1/2	0,924	38,70	PHS 140-1B21
1 3/4	22	13,22	A	1 1/2	–	–	–	–	0,924	28,00	PHS 140-1A22
		13,22	B	–	1 1/2	4 1/4	6 1/4	2 1/2	0,924	40,60	PHS 140-1B22
1 3/4	23	13,78	A	1 1/2	–	–	–	–	0,924	30,00	PHS 140-1A23
		13,78	B	–	1 1/2	4 1/4	6 1/4	2 1/2	0,924	42,10	PHS 140-1B23
1 3/4	24	14,34	A	1 1/2	–	–	–	–	0,924	33,00	PHS 140-1A24
		14,34	B	–	1 1/2	4 1/4	6 1/4	2 1/2	0,924	46,20	PHS 140-1B24
1 3/4	25	14,90	A	1 1/2	–	–	–	–	0,924	34,00	PHS 140-1A25
		14,90	B	–	1 1/2	4 1/4	6 1/4	2 1/2	0,924	47,80	PHS 140-1B25
1 3/4	26	15,46	A	1 1/2	–	–	–	–	0,924	39,00	PHS 140-1A26
		15,46	B	–	1 1/2	4 1/4	6 1/4	3	0,924	57,20	PHS 140-1B26
1 3/4	27	16,02	A	1 1/2	–	–	–	–	0,924	41,00	PHS 140-1A27
		16,02	B	–	1 1/2	4 1/4	6 1/4	3	0,924	58,50	PHS 140-1B27
1 3/4	28	16,58	A	1 1/2	–	–	–	–	0,924	45,00	PHS 140-1A28
		16,58	B	–	1 1/2	4 1/4	6 1/4	3	0,924	62,20	PHS 140-1B28
1 3/4	30	17,70	A	1 1/2	–	–	–	–	0,924	52,00	PHS 140-1A30
		17,70	B	–	1 1/2	4 1/4	6 1/4	3	0,924	69,80	PHS 140-1B30
1 3/4	31	18,26	–	1.75	1 1/2	–	–	–	0,924	56,00	PHS 140-1A31
1 3/4	32	18,82	A	1 1/2	–	–	–	–	0,924	60,00	PHS 140-1A32
		18,82	B	–	1 1/2	4 1/4	6 1/4	3	0,924	76,30	PHS 140-1B32

Los agujeros máximos pueden incorporar chavetas estándar. Existen agujeros más grandes para chavetas superficiales o cuando no se requiere una chaveta.
Para piñones con dientes templados, añada una "H" antes del número de dientes, p. ej. PHS 25-1BH9.

BECANI SOLUCIONES INDUSTRIALES

www.becani.com-becani@becani.com- Tlf: 881986561

Piñones ANSI, simples, agujero en bruto

ANSI 140-1 · Paso 1 ¾ pulg. | ANSI 160-1 · Paso 2 pulg.

Paso	Número de dientes	Diámetro exterior	Tipo	Dimensiones Agujero Estándar	Agujero		Cubo		Grosor de la malla	Peso	Designación
		OD			Mín.	Máx.	H	L	t_1		
pulg.	–	pulg.	–	pulg.						libras	–
1 ¾	35	20,49	A	1 ½	–	–	–	–	0,924	73,00	PHS 140-1A35
		20,49	C	–	1 ½	5 ¼	7	4	0,924	108,00	PHS 140-1C35
1 ¾	36	21,05	–	1.75	1 ½	–	–	–	0,924	77,00	PHS 140-1A36
1 ¾	40	23,29	A	1 ½	–	–	–	–	0,924	93,00	PHS 140-1A40
		23,29	C	–	1 ½	5 ¼	7	4	0,924	121,00	PHS 140-1C40
1 ¾	45	26,08	A	1 ½	–	–	–	–	0,924	131,00	PHS 140-1A45
		26,08	C	–	1 ½	5 ¼	7	4	0,924	142,00	PHS 140-1C45
1 ¾	48	27,75	A	1 ½	–	–	–	–	0,924	134,00	PHS 140-1A48
		27,75	C	–	1 ½	5 ¼	7	4	0,924	150,00	PHS 140-1C48
1 ¾	54	31,10	A	1 ½	–	–	–	–	0,924	173,00	PHS 140-1A54
		31,10	C	–	1 ½	5 ¼	7	4	0,924	177,00	PHS 140-1C54
1 ¾	60	34,44	A	1 ½	–	–	–	–	0,924	219,00	PHS 140-1A60
		34,44	C	–	1 ½	5 ¼	7	5	0,924	220,00	PHS 140-1C60
1 ¾	70	40,02	A	1 ½	–	–	–	–	0,924	292,00	PHS 140-1A70
		40,02	C	–	1 ½	5 ⅜	7 ½	5	0,924	282,00	PHS 140-1C70
1 ¾	80	45,59	A	1 ½	–	–	–	–	0,924	402,00	PHS 140-1A80
		45,59	C	–	1 ½	5 ⅜	7 ½	5	0,924	331,00	PHS 140-1C80
2	8	6,03	A	1 ½	–	–	–	–	1,156	5,00	PHS 160-1A8
		6,03	B	–	1 ½	1 ⅞	3 ¼	2 ¼	1,156	8,00	PHS 160-1B8
2	9	6,70	A	1 ½	–	–	–	–	1,156	7,00	PHS 160-1A9
		6,70	B	–	1 ½	2 ⅛	3 ⅝	2 ¼	1,156	10,00	PHS 160-1B9
2	10	7,36	A	1 ½	–	–	–	–	1,156	8,00	PHS 160-1A10
		7,36	B	–	1 ½	2 ¾	4 ⅛	2 ¼	1,156	12,00	PHS 160-1B10
2	11	8,01	A	1 ½	–	–	–	–	1,156	10,00	PHS 160-1A11
		8,01	B	–	1 ½	3 ¼	4 ¾	2 ½	1,156	17,00	PHS 160-1B11
2	12	8,66	A	1 ½	–	–	–	–	1,156	12,00	PHS 160-1A12
		8,66	B	–	1 ½	3 ¾	5 ½	2 ½	1,156	21,00	PHS 160-1B12
2	13	9,31	A	1 ½	–	–	–	–	1,156	16,00	PHS 160-1A13
		9,31	B	–	1 ½	4	6	2 ¾	1,156	28,00	PHS 160-1B13
2	14	9,96	A	1 ½	–	–	–	–	1,156	17,00	PHS 160-1A14
		9,96	B	–	1 ½	4 ½	6 ½	2 ¾	1,156	32,00	PHS 160-1B14
2	15	10,61	A	1 ½	–	–	–	–	1,156	21,00	PHS 160-1A15
		10,61	B	–	1 ½	5 ¼	7	2 ¾	1,156	37,00	PHS 160-1B15
2	16	11,26	A	1 ½	–	–	–	–	1,156	24,00	PHS 160-1A16
		11,26	B	–	1 ½	5 ¼	7	2 ¾	1,156	41,00	PHS 160-1B16
2	17	11,90	A	1 ½	–	–	–	–	1,156	27,00	PHS 160-1A17
		11,90	B	–	1 ½	5 ¼	7	2 ¾	1,156	45,00	PHS 160-1B17
2	18	12,54	A	1 ½	–	–	–	–	1,156	30,00	PHS 160-1A18
		12,54	B	–	1 ½	5 ¼	7	2 ¾	1,156	48,00	PHS 160-1B18
2	19	13,19	A	1 ½	–	–	–	–	1,156	34,00	PHS 160-1A19
		13,19	B	–	1 ½	5 ¼	7	2 ¾	1,156	52,00	PHS 160-1B19
2	20	13,83	A	1 ½	–	–	–	–	1,156	38,00	PHS 160-1A20
		13,83	B	–	1 ½	5 ¼	7	2 ¾	1,156	56,00	PHS 160-1B20
2	21	14,47	A	1 ½	–	–	–	–	1,156	42,00	PHS 160-1A21
		14,47	B	–	1 ½	5 ¼	7	2 ¾	1,156	59,00	PHS 160-1B21
2	22	15,11	A	1 ½	–	–	–	–	1,156	46,00	PHS 160-1A22
		15,11	B	–	1 ½	5 ¼	7	2 ¾	1,156	65,00	PHS 160-1B22
2	23	15,75	A	1 ½	–	–	–	–	1,156	50,00	PHS 160-1A23
		15,75	B	–	1 ½	5 ¼	7	2 ¾	1,156	68,00	PHS 160-1B23
2	24	16,39	A	1 ½	–	–	–	–	1,156	56,00	PHS 160-1A24
		16,39	B	–	1 ½	5 ¼	7	3	1,156	77,00	PHS 160-1B24
2	25	17,03	A	1 ½	–	–	–	–	1,156	61,00	PHS 160-1A25
		17,03	B	–	1 ½	5 ¼	7	3	1,156	81,00	PHS 160-1B25
2	26	17,67	A	1 ½	–	–	–	–	1,156	65,00	PHS 160-1A26
		17,67	B	–	1 ½	5 ¼	7	3	1,156	86,00	PHS 160-1B26
2	27	18,31	A	1 ½	–	–	–	–	1,156	71,00	PHS 160-1A27
		18,31	B	–	1 ½	5 ¼	7	3	1,156	91,00	PHS 160-1B27
2	28	18,95	A	1 ½	–	–	–	–	1,156	77,00	PHS 160-1A28
		18,95	B	–	1 ½	5 ¼	7	3	1,156	98,00	PHS 160-1B28

Los agujeros máximos pueden incorporar chavetas estándar. Existen agujeros más grandes para chavetas superficiales o cuando no se requiere una chaveta.
Para piñones con dientes templados, añada una "H" antes del número de dientes, p. ej. PHS 25-1BH9.

www.becani.com-becani@becani.com- Tlf: 881986561

Piñones ANSI, simples, agujero en bruto

ANSI 160-1 · Paso 2 pulg. | ANSI 180-1 · Paso 2 ¼ pulg.

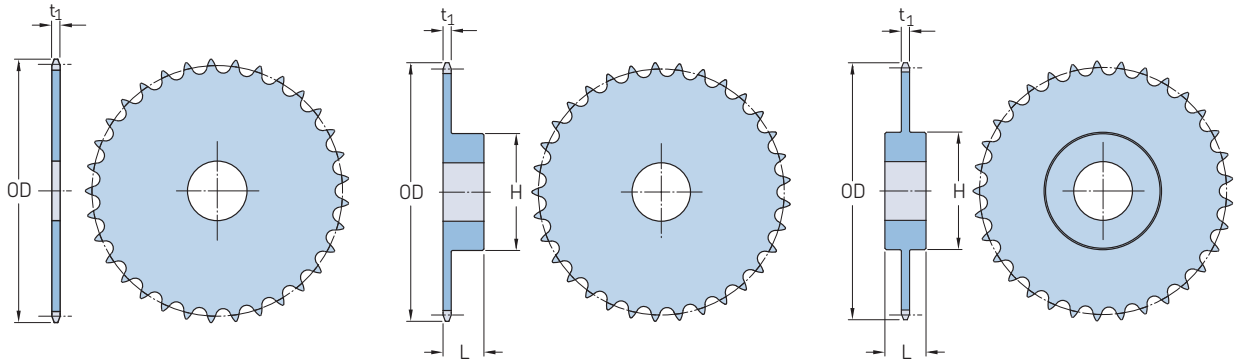

Tipo A | Tipo B | Tipo C

Paso	Número de dientes	Diámetro exterior	Tipo	Dimensiones Agujero Estándar	Agujero		Cubo		Grosor de la malla	Peso	Designación
		OD			Mín.	Máx.	H	L	t_1		
pulg.	–	pulg.	–	pulg.						libras	–
2	30	20,23	A	1 1/2	–	–	–	–	1,156	90,00	PHS 160-1A30
		20,23	B	–	1 1/2	5 1/4	7	3	1,156	108,00	PHS 160-1B30
2	35	23,42	A	1 1/2	–	–	–	–	1,156	121,00	PHS 160-1A35
		23,42	C	–	1 1/2	5 1/2	8	4 1/2	1,156	154,00	PHS 160-1C35
2	40	26,61	A	1 1/2	–	–	–	–	1,156	138,00	PHS 160-1A40
		26,61	C	–	1 1/2	5 1/2	8	4 1/2	1,156	196,00	PHS 160-1C40
2	45	29,80	A	1 1/2	–	–	–	–	1,156	204,00	PHS 160-1A45
		29,80	C	–	1 1/2	5 1/2	8	5	1,156	234,00	PHS 160-1C45
2	54	35,54	A	1 1/2	–	–	–	–	1,156	294,00	PHS 160-1A54
		35,54	C	–	1 1/2	5 1/2	8	5	1,156	276,00	PHS 160-1C54
2	60	39,36	A	1 1/2	–	–	–	–	1,156	366,00	PHS 160-1A60
		39,36	C	–	1 1/2	5 1/2	8	5	1,156	329,00	PHS 160-1C60
2	70	45,73	A	1 1/2	–	–	–	–	1,156	507,00	PHS 160-1A70
		45,73	C	–	1 1/2	5 1/2	8	5	1,156	446,00	PHS 160-1C70
2	80	52,10	A	1 1/2	–	–	–	–	1,156	656,00	PHS 160-1A80
		52,10	C	–	1 1/2	5 1/2	8	6	1,156	612,00	PHS 160-1C80
2 1/4	11	9,01	A	1 1/2	–	–	–	–	1,301	14,00	PHS 180-1A11
		9,01	B	–	1 1/2	3 5/8	5 1/2	3	1,301	29,00	PHS 180-1B11
2 1/4	12	9,75	A	1 1/2	–	–	–	–	1,301	16,00	PHS 180-1A12
		9,75	B	–	1 1/2	4	6	3	1,301	32,00	PHS 180-1B12
2 1/4	13	10,48	A	1 1/2	–	–	–	–	1,301	20,00	PHS 180-1A13
		10,48	B	–	1 1/2	4 5/8	6 3/4	3 1/8	1,301	40,00	PHS 180-1B13
2 1/4	14	11,21	A	1 1/2	–	–	–	–	1,301	24,00	PHS 180-1A14
		11,21	B	–	1 1/2	5 1/4	7	3 1/8	1,301	44,00	PHS 180-1B14
2 1/4	15	11,93	A	1 1/2	–	–	–	–	1,301	28,00	PHS 180-1A15
		11,93	B	–	1 1/2	5 1/4	7	3 1/8	1,301	48,00	PHS 180-1B15
2 1/4	16	12,66	A	1 1/2	–	–	–	–	1,301	32,00	PHS 180-1A16
		12,66	B	–	1 1/2	5 1/4	7	3 1/8	1,301	52,00	PHS 180-1B16
2 1/4	17	13,39	A	1 1/2	–	–	–	–	1,301	37,00	PHS 180-1A17
		13,39	B	–	1 1/2	5 1/4	7	3 1/8	1,301	58,00	PHS 180-1B17
2 1/4	18	14,11	A	1 1/2	–	–	–	–	1,301	43,00	PHS 180-1A18
		14,11	B	–	1 1/2	5 1/4	7	3 1/8	1,301	63,00	PHS 180-1B18
2 1/4	19	14,83	A	1 1/2	–	–	–	–	1,301	47,00	PHS 180-1A19
		14,83	B	–	1 1/2	5 3/8	7 1/2	3 3/8	1,301	74,00	PHS 180-1B19
2 1/4	20	15,56	A	1 1/2	–	–	–	–	1,301	53,00	PHS 180-1A20
		15,56	B	–	1 1/2	5 3/8	7 1/2	3 3/8	1,301	81,00	PHS 180-1B20
2 1/4	21	16,28	A	1 1/2	–	–	–	–	1,301	57,00	PHS 180-1A21
		16,28	B	–	1 1/2	5 3/8	7 1/2	3 3/8	1,301	83,00	PHS 180-1B21
2 1/4	22	17,00	A	1 1/2	–	–	–	–	1,301	62,00	PHS 180-1A22
		17,00	B	–	1 1/2	5 3/8	7 1/2	3 3/8	1,301	92,00	PHS 180-1B22
2 1/4	23	17,72	A	1 1/2	–	–	–	–	1,301	69,00	PHS 180-1A23
		17,72	B	–	1 1/2	5 3/8	7 1/2	3 3/8	1,301	99,00	PHS 180-1B23
2 1/4	24	18,44	A	1 1/2	–	–	–	–	1,301	77,00	PHS 180-1A24

Los agujeros máximos pueden incorporar chavetas estándar. Existen agujeros más grandes para chavetas superficiales o cuando no se requiere una chaveta.
Para piñones con dientes templados, añada una "H" antes del número de dientes, p. ej. PHS 25-1BH9.

SKF
www.becani.com-becani@becani.com- Tlf: 881986561

Piñones ANSI, simples, agujero en bruto

ANSI 180-1 · Paso 2 1/4 pulg. | ANSI 200-1 · Paso 2 1/2 pulg.

Paso	Número de dientes	Diámetro exterior	Tipo	Dimensiones Agujero Estándar	Agujero		Cubo		Grosor de la malla	Peso	Designación
		OD			Mín.	Máx.	H	L	t_1		
pulg.	–	pulg.	–	pulg.						libras	–
2 1/4	24	18,44	B	–	1 1/2	5 3/8	7 1/2	3 3/8	1,301	105,00	**PHS 180-1B24**
2 1/4	25	19,16	A	1 1/2	–	–	–	–	1,301	84,00	**PHS 180-1A25**
		19,16	B	–	1 1/2	5 3/8	7 1/2	3 3/8	1,301	113,00	**PHS 180-1B25**
2 1/4	28	21,32	A	1 1/2	–	–	–	–	1,301	104,00	**PHS 180-1A28**
		21,32	B	–	1 1/2	5 1/2	8	3 1/2	1,301	135,00	**PHS 180-1B28**
2 1/4	30	22,76	A	1 1/2	–	–	–	–	1,301	120,00	**PHS 180-1A30**
		22,76	C	–	1 1/2	5 3/4	8 1/2	4 3/8	1,301	180,00	**PHS 180-1C30**
2 1/4	35	26,35	A	1 1/2	–	–	–	–	1,301	172,00	**PHS 180-1A35**
		26,35	C	–	1 1/2	5 3/4	8 1/2	4 3/8	1,301	222,00	**PHS 180-1C35**
2 1/4	40	29,94	A	1 1/2	–	–	–	–	1,301	229,00	**PHS 180-1A40**
		29,94	C	–	1 1/2	5 3/4	8 1/2	4 3/8	1,301	270,00	**PHS 180-1C40**
2 1/4	45	33,53	A	1 1/2	–	–	–	–	1,301	284,00	**PHS 180-1A45**
		33,53	C	–	1 1/2	6	9	5	1,301	315,00	**PHS 180-1C45**
2 1/4	54	39,98	A	1 1/2	–	–	–	–	1,301	420,00	**PHS 180-1A54**
		39,98	C	–	1 1/2	6	9	5	1,301	477,00	**PHS 180-1C54**
2 1/4	60	44,28	A	1 1/2	–	–	–	–	1,301	505,00	**PHS 180-1A60**
		44,28	C	–	1 1/2	6 1/2	9 1/2	5 3/8	1,301	489,00	**PHS 180-1C60**
2 1/2	10	9,20	A	1 1/2	–	–	–	–	1,389	16,00	**PHS 200-1A10**
		9,20	B	–	1 1/2	3 3/4	5 1/2	3	1,389	26,00	**PHS 200-1B10**
2 1/2	11	10,02	A	1 1/2	–	–	–	–	1,389	20,00	**PHS 200-1A11**
		10,02	B	–	1 1/2	4	6	3	1,389	33,00	**PHS 200-1B11**
2 1/2	12	10,83	A	1 1/2	–	–	–	–	1,389	24,00	**PHS 200-1A12**
		10,83	B	–	1 1/2	4 1/2	6 1/2	3	1,389	37,00	**PHS 200-1B12**
2 1/2	13	11,64	A	1 1/2	–	–	–	–	1,389	30,00	**PHS 200-1A13**
		11,64	B	–	1 1/2	5 1/4	7	3	1,389	46,00	**PHS 200-1B13**
2 1/2	14	12,46	A	1 1/2	–	–	–	–	1,389	32,00	**PHS 200-1A14**
		12,46	B	–	1 1/2	5 3/8	7 1/2	3 1/2	1,389	59,00	**PHS 200-1B14**
2 1/2	15	13,26	A	1 1/2	–	–	–	–	1,389	40,00	**PHS 200-1A15**
		13,26	B	–	1 1/2	5 3/8	7 1/2	3 1/2	1,389	64,00	**PHS 200-1B15**
2 1/2	16	14,07	A	1 1/2	–	–	–	–	1,389	46,00	**PHS 200-1A16**
		14,07	B	–	1 1/2	5 3/8	7 1/2	3 1/2	1,389	72,00	**PHS 200-1B16**
2 1/2	17	14,87	A	1 1/2	–	–	–	–	1,389	51,00	**PHS 200-1A17**
		14,87	B	–	1 1/2	5 3/8	7 1/2	3 1/2	1,389	76,00	**PHS 200-1B17**
2 1/2	18	15,68	A	1 1/2	–	–	–	–	1,389	57,00	**PHS 200-1A18**
		15,68	B	–	1 1/2	5 3/8	7 1/2	3 1/2	1,389	84,00	**PHS 200-1B18**
2 1/2	19	16,48	A	1 1/2	–	–	–	–	1,389	65,00	**PHS 200-1A19**
		16,48	B	–	1 1/2	5 3/8	7 1/2	3 1/2	1,389	91,00	**PHS 200-1B19**
2 1/2	20	17,29	A	1 1/2	–	–	–	–	1,389	72,00	**PHS 200-1A20**
		17,29	B	–	1 1/2	5 3/8	7 1/2	3 1/2	1,389	98,00	**PHS 200-1B20**
2 1/2	21	18,09	A	1 1/2	–	–	–	–	1,389	82,00	**PHS 200-1A21**
		18,09	B	–	1 1/2	5 3/8	7 1/2	3 1/2	1,389	106,00	**PHS 200-1B21**
2 1/2	22	18,89	A	1 1/2	–	–	–	–	1,389	88,00	**PHS 200-1A22**
		18,89	B	–	1 1/2	5 3/4	8 1/2	4	1,389	131,00	**PHS 200-1B22**
2 1/2	23	19,69	A	1 1/2	–	–	–	–	1,389	95,00	**PHS 200-1A23**
		19,69	B	–	1 1/2	5 3/4	8 1/2	4	1,389	136,00	**PHS 200-1B23**
2 1/2	24	20,49	A	1 1/2	–	–	–	–	1,389	105,00	**PHS 200-1A24**
		20,49	B	–	1 1/2	5 3/4	8 1/2	4	1,389	142,00	**PHS 200-1B24**
2 1/2	25	21,29	A	1 1/2	–	–	–	–	1,389	113,00	**PHS 200-1A25**
		21,29	B	–	1 1/2	5 3/4	8 1/2	4	1,389	153,00	**PHS 200-1B25**
2 1/2	26	22,09	A	1 1/2	–	–	–	–	1,389	124,00	**PHS 200-1A26**
		22,09	C	–	1 1/2	5 3/4	8 1/2	4 1/2	1,389	178,00	**PHS 200-1C26**
2 1/2	28	23,69	A	1 1/2	–	–	–	–	1,389	144,00	**PHS 200-1A28**
		23,69	C	–	1 1/2	5 3/4	8 1/2	4 1/2	1,389	195,00	**PHS 200-1C28**
2 1/2	30	25,29	A	1 1/2	–	–	–	–	1,389	167,00	**PHS 200-1A30**
		25,29	C	–	1 1/2	5 3/4	8 1/2	4 1/2	1,389	212,00	**PHS 200-1C30**
2 1/2	32	26,88	A	1 1/2	–	–	–	–	1,389	195,00	**PHS 200-1A32**
		26,88	C	–	1 1/2	5 3/4	8 1/2	4 1/2	1,389	220,00	**PHS 200-1C32**
2 1/2	35	29,28	A	1 1/2	–	–	–	–	1,389	227,00	**PHS 200-1A35**
		29,28	C	–	1 1/2	5 3/4	8 1/2	4 1/2	1,389	254,00	**PHS 200-1C35**

Los agujeros máximos pueden incorporar chavetas estándar. Existen agujeros más grandes para chavetas superficiales o cuando no se requiere una chaveta.
Para piñones con dientes templados, añada una "H" antes del número de dientes, p. ej. PHS 25-1BH9.

www.becani.com-becani@becani.com- Tlf: 881986561

Piñones ANSI, simples, agujero en bruto

ANSI 200-1 · Paso 2 1/2 pulg. | ANSI 240-1 · Paso 3 pulg.

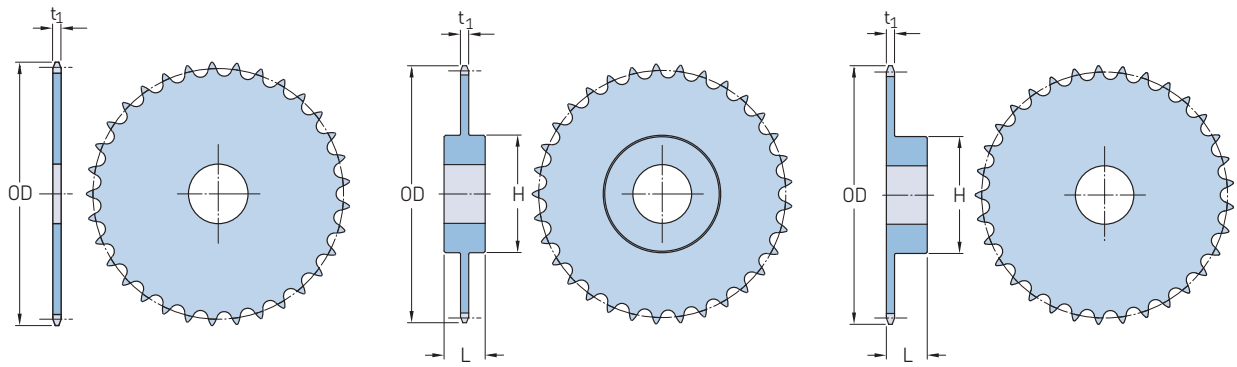

Tipo A | Tipo C | Tipo B

Paso	Número de dientes	Diámetro exterior	Tipo	Dimensiones Agujero Estándar	Agujero		Cubo		Grosor de la malla	Peso	Designación
		OD			Mín.	Máx.	H	L	t_1		
pulg.	–	pulg.	–	pulg.						libras	–
2 1/2	40	33,27	A	1 1/2	–	–	–	–	1,389	301,00	PHS 200-1A40
		33,27	C	–	1 1/2	6	9	5	1,389	320,00	PHS 200-1C40
2 1/2	45	37,25	A	1 1/2	–	–	–	–	1,389	390,00	PHS 200-1A45
		37,25	C	–	1 1/2	6	9	5	1,389	364,00	PHS 200-1C45
2 1/2	54	44,42	A	1 1/2	–	–	–	–	1,389	555,00	PHS 200-1A54
		44,42	C	–	1 1/2	6 1/2	9 1/2	5 1/2	1,389	512,00	PHS 200-1C54
2 1/2	60	49,20	A	1 1/2	–	–	–	–	1,389	692,00	PHS 200-1A60
		49,20	C	–	1 1/2	6 1/2	9 1/2	5 1/2	1,389	654,00	PHS 200-1C60
3	10	11,03	A	1 1/2	–	–	–	–	1,738	30,00	PHS 240-1A10
		11,03	B	–	1 1/2	4 1/2	6 1/2	3 3/8	1,738	49,00	PHS 240-1B10
3	11	12,02	A	1 1/2	–	–	–	–	1,738	37,00	PHS 240-1A11
		12,02	B	–	1 1/2	4 3/4	7	3 7/8	1,738	66,00	PHS 240-1B11
3	12	13,00	A	1 1/2	–	–	–	–	1,738	45,00	PHS 240-1A12
		13,00	B	–	1 1/2	5 3/8	7 1/2	3 7/8	1,738	72,00	PHS 240-1B12
3	13	13,97	A	1 1/2	–	–	–	–	1,738	54,00	PHS 240-1A13
		13,97	B	–	1 1/2	5 3/8	7 1/2	3 7/8	1,738	81,00	PHS 240-1B13
3	14	14,94	A	1 1/2	–	–	–	–	1,738	62,00	PHS 240-1A14
		14,94	B	–	1 1/2	5 3/8	7 1/2	3 7/8	1,738	88,00	PHS 240-1B14
3	15	15,91	A	1 1/2	–	–	–	–	1,738	68,00	PHS 240-1A15
		15,91	B	–	1 1/2	5 3/8	7 1/2	3 7/8	1,738	98,00	PHS 240-1B15
3	16	16,88	A	1 1/2	–	–	–	–	1,738	82,00	PHS 240-1A16
		16,88	B	–	1 1/2	5 1/2	8	4 1/8	1,738	120,00	PHS 240-1B16
3	17	17,85	A	1 1/2	–	–	–	–	1,738	93,00	PHS 240-1A17
		17,85	B	–	1 1/2	5 1/2	8	4 1/8	1,738	137,00	PHS 240-1B17
3	18	18,81	A	1 1/2	–	–	–	–	1,738	108,00	PHS 240-1A18
		18,81	B	–	1 1/2	5 1/2	8	4 1/8	1,738	142,00	PHS 240-1B18
3	19	19,78	A	1 1/2	–	–	–	–	1,738	120,00	PHS 240-1A19
		19,78	B	–	1 1/2	5 1/2	8	4 1/8	1,738	154,00	PHS 240-1B19
3	20	20,74	A	1 1/2	–	–	–	–	1,738	128,00	PHS 240-1A20
		20,74	B	–	1 1/2	5 1/2	8	4 1/8	1,738	169,00	PHS 240-1B20
3	21	21,71	A	1 1/2	–	–	–	–	1,738	148,00	PHS 240-1A21
		21,71	B	–	1 1/2	5 1/2	8	4 1/8	1,738	186,00	PHS 240-1B21
3	25	25,55	A	1 1/2	–	–	–	–	1,738	208,00	PHS 240-1A25
		25,55	B	–	1 1/2	5 1/2	8	4 1/8	1,738	254,00	PHS 240-1B25
3	30	30,34	A	1 1/2	–	–	–	–	1,738	310,00	PHS 240-1A30
		30,34	C	–	1 1/2	6	9	6 1/4	1,738	398,00	PHS 240-1C30
3	35	35,13	A	1 1/2	–	–	–	–	1,738	416,00	PHS 240-1A35
		35,13	C	–	1 1/2	6	9	6 1/4	1,738	527,00	PHS 240-1C35
3	40	39,92	A	1 1/2	–	–	–	–	1,738	548,00	PHS 240-1A40
		39,92	C	–	1 1/2	7	1 0	6 3/4	1,738	672,00	PHS 240-1C40
3	45	44,70	A	1 1/2	–	–	–	–	1,738	702,00	PHS 240-1A45
		44,70	C	–	1 1/2	7	1 0	6 3/4	1,738	850,00	PHS 240-1C45
3	54	53,31	A	1 1/2	–	–	–	–	1,738	1 022,00	PHS 240-1A54

Los agujeros máximos pueden incorporar chavetas estándar. Existen agujeros más grandes para chavetas superficiales o cuando no se requiere una chaveta.
Para piñones con dientes templados, añada una "H" antes del número de dientes, p. ej. PHS 25-1BH9.

SKF
www.becani.com-becani@becani.com- Tlf: 881986561

Piñones ANSI, simples, agujero en bruto

ANSI 240-1 · Paso 3 pulg.

Paso	Número de dientes	Diámetro exterior	Tipo	Dimensiones						Peso	Designación
				Agujero Estándar	Agujero		Cubo		Grosor de la malla		
		OD			Mín.	Máx.	H	L	t_1		
pulg.	–	pulg.	–	pulg.						libras	–
3	**54**	53,31	C	–	1 1/2	7	1 0	6 3/4	1,738	1 148,00	**PHS 240-1C54**
3	**60**	59,04	A	1 1/2	–	–	–	–	1,738	1 268,00	**PHS 240-1A60**
		59,04	C	–	1 1/2	7	1 0	6 3/4	1,738	1 419,00	**PHS 240-1C60**

BECANI
SOLUCIONES INDUSTRIALES

Los agujeros máximos pueden incorporar chavetas estándar. Existen agujeros más grandes para chavetas superficiales o cuando no se requiere una chaveta.
Para piñones con dientes templados, añada una "H" antes del número de dientes, p. ej. PHS 25-1BH9.

www.becani.com-becani@becani.com- Tlf: 881986561

Piñones ANSI, simples, para casquillo cónico

ANSI 35-1 · Paso 3/8 pulg. | ANSI 41-1 · Paso 1/2 pulg.

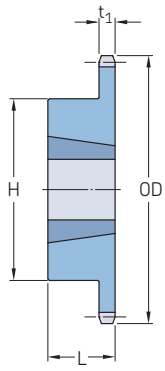

Tipo B

Paso	Número de dientes	Diámetros Exterior OD	Paso PD	Tipo	Número de casquillo	Dimensiones Agujero Mín.	Máx.	L	H	Grosor de la malla t_1	Peso Cuerpo, piñón	Agujero	Designación
pulg.	–	pulg.		–	–	pulg.					libras		–
3/8	**18**	2,35	2,16	B	1008	3/8	1	7/8	1 7/8	0,168	0,4	0,3	**PHS 35-1TB18**
	19	2,47	2,28	B	1008	3/8	1	7/8	1 13/16	0,168	0,5	0,3	**PHS 35-1TB19**
	20	2,59	2,40	B	1008	3/8	1	7/8	1 15/16	0,168	0,6	0,3	**PHS 35-1TB20**
	21	2,71	2,52	B	1008	3/8	1	7/8	2 1/16	0,168	0,7	0,3	**PHS 35-1TB21**
	22	2,88	2,63	B	1210	5/8	1 1/4	1	2 3/8	0,168	0,8	0,6	**PHS 35-1TB22**
	23	2,95	2,75	B	1210	5/8	1 1/4	1	2 7/16	0,168	0,9	0,6	**PHS 35-1TB23**
	24	3,07	2,87	B	1210	5/8	1 1/4	1	2 7/16	0,168	0,9	0,6	**PHS 35-1TB24**
	25	3,19	2,99	B	1210	5/8	1 1/4	1	2 7/16	0,168	1,2	0,6	**PHS 35-1TB25**
	26	3,31	3,11	B	1610	1/2	1 5/8	1	2 7/8	0,168	1,1	0,9	**PHS 35-1TB26**
	28	3,55	3,35	B	1610	1/2	1 5/8	1	2 7/8	0,168	1,2	0,9	**PHS 35-1TB28**
	30	3,79	3,59	B	1610	1/2	1 5/8	1	3 1/8	0,168	1,2	0,9	**PHS 35-1TB30**
	32	4,03	3,83	B	1610	1/2	1 5/8	1	3 1/4	0,168	1,3	0,9	**PHS 35-1TB32**
	35	4,39	4,18	B	1610	1/2	1 5/8	1	3 1/4	0,168	1,4	0,9	**PHS 35-1TB35**
	36	4,51	4,30	B	1610	1/2	1 5/8	1	3 1/4	0,168	1,4	0,9	**PHS 35-1TB36**
	40	4,99	4,79	B	1610	1/2	1 5/8	1	3 1/4	0,168	1,9	0,9	**PHS 35-1TB40**
	42	5,23	5,02	B	1610	1/2	1 5/8	1	3 1/4	0,168	2,0	0,9	**PHS 35-1TB42**
	45	5,59	5,38	B	1610	1/2	1 5/8	1	3 1/4	0,168	2,1	0,9	**PHS 35-1TB45**
	48	5,95	5,73	B	1610	1/2	1 5/8	1	3 1/4	0,168	2,3	0,9	**PHS 35-1TB48**
	54	6,66	6,45	B	1610	1/2	1 5/8	1	3 1/4	0,168	2,6	0,9	**PHS 35-1TB54**
	60	7,38	7,17	B	1610	1/2	1 5/8	1	3 1/4	0,168	3,0	0,9	**PHS 35-1TB60**
	70	8,57	8,36	B	1610	1/2	1 5/8	1	3 1/4	0,168	3,7	0,9	**PHS 35-1TB70**
	72	8,81	8,60	B	1610	1/2	1 5/8	1	3 1/4	0,168	3,9	0,9	**PHS 35-1TB72**
	80	9,77	9,55	B	1610	1/2	1 5/8	1	3 1/4	0,168	4,5	0,9	**PHS 35-1TB80**
	84	10,25	10,03	B	1610	1/2	1 5/8	1	3 1/4	0,168	4,9	0,9	**PHS 35-1TB84**
	96	11,68	11,46	B	1610	1/2	1 5/8	1	3 1/4	0,168	6,0	0,9	**PHS 35-1TB96**
	112	13,59	13,37	B	1610	1/2	1 5/8	1	3 1/4	0,168	7,8	0,9	**PHS 35-1TB112**
1/2	**14**	2,49	2,25	B	1008	3/8	1	7/8	1 7/8	0,227	0,4	0,3	**PHS 41-1TB14**
	15	2,65	2,40	B	1008	3/8	1	7/8	1 7/8	0,227	0,5	0,3	**PHS 41-1TB15**
	16	2,81	2,50	B	1008	3/8	1	7/8	2	0,227	0,6	0,3	**PHS 41-1TB16**
	17	2,97	2,72	B	1210	5/8	1 1/4	1	2 3/8	0,227	0,7	0,6	**PHS 41-1TB17**
	18	3,14	2,88	B	1210	5/8	1 1/4	1	3 3/8	0,227	0,9	0,6	**PHS 41-1TB18**
	19	3,30	3,04	B	1210	5/8	1 1/4	1	2 1/2	0,227	1,1	0,6	**PHS 41-1TB19**
	20	3,46	3,20	B	1610	1/2	1 5/8	1	2 7/8	0,227	1,1	0,9	**PHS 41-1TB20**
	21	3,62	3,36	B	1610	1/2	1 5/8	1	3	0,227	1,2	0,9	**PHS 41-1TB21**
	22	3,78	3,51	B	1610	1/2	1 5/8	1	3	0,227	1,3	0,9	**PHS 41-1TB22**
	23	3,94	3,67	B	1610	1/2	1 5/8	1	3	0,227	1,4	0,9	**PHS 41-1TB23**
	24	4,10	3,83	B	1610	1/2	1 5/8	1	3	0,227	1,4	0,9	**PHS 41-1TB24**
	25	4,26	3,99	B	1610	1/2	1 5/8	1	3	0,227	1,5	0,9	**PHS 41-1TB25**
	26	4,42	4,15	B	1610	1/2	1 5/8	1	3	0,227	1,5	0,9	**PHS 41-1TB26**
	28	4,74	4,47	B	1610	1/2	1 5/8	1	3	0,227	1,7	0,9	**PHS 41-1TB28**
	30	5,06	4,78	B	1610	1/2	1 5/8	1	3	0,227	1,8	0,9	**PHS 41-1TB30**
	32	5,38	5,10	B	1610	1/2	1 5/8	1	3	0,227	1,9	0,9	**PHS 41-1TB32**
	35	5,86	5,58	B	1610	1/2	1 5/8	1	3	0,227	2,3	0,9	**PHS 41-1TB35**
	36	6,02	5,74	B	1610	1/2	1 5/8	1	3	0,227	2,4	0,9	**PHS 41-1TB36**
	40	6,65	6,37	B	1610	1/2	1 5/8	1	3	0,227	2,7	0,9	**PHS 41-1TB40**
	45	7,45	7,17	B	1610	1/2	1 5/8	1	3	0,227	3,5	0,9	**PHS 41-1TB45**
	48	7,93	7,64	B	1610	1/2	1 5/8	1	3	0,227	4,1	0,9	**PHS 41-1TB48**
	54	8,88	8,60	B	1610	1/2	1 5/8	1	3	0,227	4,9	0,9	**PHS 41-1TB54**
	60	9,84	9,55	B	1610	1/2	1 5/8	1	3	0,227	5,7	0,9	**PHS 41-1TB60**
	70	11,43	11,14	B	1610	1/2	1 5/8	1	3	0,227	7,4	0,9	**PHS 41-1TB70**
	72	11,75	11,46	B	1610	1/2	1 5/8	1	3	0,227	8,2	0,9	**PHS 41-1TB72**
	80	13,03	12,74	B	1610	1/2	1 5/8	1	3	0,227	9,6	0,9	**PHS 41-1TB80**
	96	15,57	15,28	B	1610	1/2	1 5/8	1	3	0,227	13,1	0,9	**PHS 41-1TB96**

Para piñones de dientes templados, añada "H" antes del número de dientes. Por ejemplo: PHS 06B-1TBH18.

www.becani.com-becani@becani.com- Tlf: 881986561

Piñones ANSI, simples, para casquillo cónico

ANSI 40-1 · Paso 1/2 pulg. | ANSI 50-1 · Paso 5/8 pulg. | ANSI 60-1 · Paso 3/4 pulg.

Paso	Número de dientes	Diámetros Exterior OD	Paso PD	Tipo	Número de casquillo	Dimensiones Agujero Mín.	Máx.	L	H	Grosor de la malla t_1	Peso Cuerpo, piñón	Agujero	Designación
pulg.	–	pulg.		–	–	pulg.					libras		–
1/2	**14**	2,49	2,25	B	1008	3/8	1	7/8	1 13/16	0,284	0,3	0,3	**PHS 40-1TB14**
	15	2,65	2,40	B	1008	3/8	1	7/8	1 13/16	0,284	0,4	0,3	**PHS 40-1TB15**
	16	2,81	2,56	B	1008	3/8	1	7/8	1 15/16	0,284	0,5	0,3	**PHS 40-1TB16**
	17	2,98	2,72	B	1210	5/8	1 1/4	1	2 3/8	0,284	0,5	0,3	**PHS 40-1TB17**
	18	3,13	2,88	B	1210	5/8	1 1/4	1	2 15/32	0,284	0,6	0,6	**PHS 40-1TB18**
	19	3,30	3,04	B	1210	5/8	1 1/4	1	2 15/32	0,284	0,7	0,6	**PHS 40-1TB19**
	20	3,46	3,20	B	1610	1/2	1 5/8	1	2 25/32	0,284	0,7	0,9	**PHS 40-1TB20**
	21	3,62	3,36	B	1610	1/2	1 5/8	1	2 25/32	0,284	0,8	0,9	**PHS 40-1TB21**
	22	3,78	3,51	B	1610	1/2	1 5/8	1	2 25/32	0,284	0,9	0,9	**PHS 40-1TB22**
	23	3,94	3,67	B	1610	1/2	1 5/8	1	3	0,284	1,0	0,9	**PHS 40-1TB23**
	24	4,10	3,83	B	1610	1/2	1 5/8	1	3 1/4	0,284	1,4	0,9	**PHS 40-1TB24**
	25	4,26	3,99	B	1610	1/2	1 5/8	1	3 1/4	0,284	1,5	0,9	**PHS 40-1TB25**
	26	4,42	4,15	B	1610	1/2	1 5/8	1	3 1/4	0,284	1,7	0,9	**PHS 40-1TB26**
	28	4,74	4,47	B	1610	1/2	1 5/8	1	3	0,284	1,8	0,9	**PHS 40-1TB28**
	30	5,06	4,78	B	1610	1/2	1 5/8	1	3	0,284	1,9	0,9	**PHS 40-1TB30**
	32	5,38	5,10	B	1610	1/2	1 5/8	1	3	0,284	1,9	0,9	**PHS 40-1TB32**
	35	5,86	5,58	B	1610	1/2	1 5/8	1	3	0,284	2,3	0,9	**PHS 40-1TB35**
	36	6,01	5,74	B	1610	1/2	1 5/8	1	3	0,284	2,4	0,9	**PHS 40-1TB36**
	40	6,65	6,37	B	1610	1/2	1 5/8	1	3	0,284	2,8	0,9	**PHS 40-1TB40**
	42	6,97	6,69	B	1610	1/2	1 5/8	1	3	0,284	2,9	0,9	**PHS 40-1TB42**
	45	7,45	7,17	B	1610	1/2	1 5/8	1	3	0,284	3,5	0,9	**PHS 40-1TB45**
	48	7,93	7,64	B	1610	1/2	1 5/8	1	3	0,284	4,0	0,9	**PHS 40-1TB48**
	54	8,88	8,60	B	1610	1/2	1 5/8	1	3	0,284	4,9	0,9	**PHS 40-1TB54**
	60	9,84	9,55	B	1610	1/2	1 5/8	1	3	0,284	6,0	0,9	**PHS 40-1TB60**
	70	11,43	11,14	B	2012	3/4	2	1 1/4	3 9/16	0,284	8,2	1,7	**PHS 40-1TB70**
	72	11,75	11,46	B	2012	3/4	2	1 1/4	3 9/16	0,284	9,0	1,7	**PHS 40-1TB72**
	80	13,03	12,74	B	2012	3/4	2	1 1/4	3 9/16	0,284	10,8	1,7	**PHS 40-1TB80**
	84	13,66	13,37	B	2012	3/4	2	1 1/4	3 9/16	0,284	11,3	1,7	**PHS 40-1TB84**
	96	15,57	15,28	B	2012	3/4	2	1 1/4	3 9/16	0,284	14,6	1,7	**PHS 40-1TB96**
	112	18,12	17,83	B	2517	3/4	2 1/2	1 3/4	4 3/4	0,284	20,5	1,7	**PHS 40-1TB112**
5/8	**12**	2,71	2,42	B	1008	3/8	1	7/8	1 15/16	0,343	0,5	0,3	**PHS 50-1TB12**
	13	2,91	2,61	B	1008	3/8	1	7/8	1 13/16	0,343	0,5	0,3	**PHS 50-1TB13**
	14	3,11	2,81	B	1008	3/8	1	7/8	1 15/16	0,343	0,6	0,3	**PHS 50-1TB14**
	15	3,31	3,01	B	1210	5/8	1 1/4	1	2 15/32	0,343	0,7	0,6	**PHS 50-1TB15**
	16	3,52	3,20	B	1610	1/2	1 5/8	1	2 25/32	0,343	0,7	0,9	**PHS 50-1TB16**
	17	3,72	3,40	B	1610	1/2	1 5/8	1	2 25/32	0,343	0,8	0,9	**PHS 50-1TB17**
	18	3,92	3,60	B	1610	1/2	1 5/8	1	2 25/32	0,343	0,9	0,9	**PHS 50-1TB18**
	19	4,12	3,80	B	1610	1/2	1 5/8	1	3	0,343	1,3	0,9	**PHS 50-1TB19**
	20	4,32	4,00	B	1610	1/2	1 5/8	1	3 1/4	0,343	1,6	0,9	**PHS 50-1TB20**
	21	4,52	4,19	B	1610	1/2	1 5/8	1	3	0,343	1,5	0,9	**PHS 50-1TB21**
	22	4,72	4,39	B	1610	1/2	1 5/8	1	3	0,343	1,6	0,9	**PHS 50-1TB22**
	23	4,92	4,59	B	2012	3/4	2	1 1/4	3 9/16	0,343	2,0	1,7	**PHS 50-1TB23**
	24	5,12	4,79	B	2012	3/4	2	1 1/4	3 9/16	0,343	2,2	1,7	**PHS 50-1TB24**
	25	5,32	4,99	B	2012	3/4	2	1 1/4	3 9/16	0,343	2,4	1,7	**PHS 50-1TB25**
	26	5,52	5,18	B	2012	3/4	2	1 1/4	3 9/16	0,343	2,5	1,7	**PHS 50-1TB26**
	27	5,72	5,38	B	2012	3/4	2	1 1/4	3 9/16	0,343	2,6	1,7	**PHS 50-1TB27**
	28	5,92	5,58	B	2012	3/4	2	1 1/4	3 9/16	0,343	2,8	1,7	**PHS 50-1TB28**
	30	6,32	5,98	B	2012	3/4	2	1 1/4	3 9/16	0,343	3,2	1,7	**PHS 50-1TB30**
	32	6,72	6,38	B	2012	3/4	2	1 1/4	3 9/16	0,343	3,6	1,7	**PHS 50-1TB32**
	35	7,32	6,97	B	2012	3/4	2	1 1/4	3 9/16	0,343	4,2	1,7	**PHS 50-1TB35**
	36	7,52	7,17	B	2012	3/4	2	1 1/4	3 9/16	0,343	4,3	1,7	**PHS 50-1TB36**
	40	8,32	7,97	B	2012	3/4	2	1 1/4	3 9/16	0,343	5,2	1,7	**PHS 50-1TB40**
	42	8,71	8,36	B	2012	3/4	2	1 1/4	3 9/16	0,343	5,9	1,7	**PHS 50-1TB42**
	45	9,31	8,96	B	2012	3/4	2	1 1/4	3 9/16	0,343	6,5	1,7	**PHS 50-1TB45**
	48	9,91	9,56	B	2012	3/4	2	1 1/4	3 9/16	0,343	7,3	1,7	**PHS 50-1TB48**
	54	11,11	10,75	B	2012	3/4	2	1 1/4	3 9/16	0,343	9,0	1,7	**PHS 50-1TB54**
	60	12,30	11,94	B	2012	3/4	2	1 1/4	3 9/16	0,343	10,8	1,7	**PHS 50-1TB60**
	70	14,29	13,93	B	2517	3/4	2 1/2	1 3/4	3 3/4	0,343	14,0	3,5	**PHS 50-1TB70**
	72	14,69	14,33	B	2517	3/4	2 1/2	1 3/4	3 3/4	0,343	15,5	3,5	**PHS 50-1TB72**
	80	16,28	15,92	B	2517	3/4	2 1/2	1 3/4	3 3/4	0,343	19,5	3,5	**PHS 50-1TB80**
	84	17,08	16,71	B	2517	3/4	2 1/2	1 3/4	3 3/4	0,343	22,5	3,5	**PHS 50-1TB84**
	96	19,47	19,10	B	2517	3/4	2 1/2	1 3/4	3 3/4	0,343	29,0	3,5	**PHS 50-1TB96**
	112	22,65	22,29	B	2517	3/4	2 1/2	1 3/4	3 3/4	0,343	38,7	3,5	**PHS 50-1TB112**
3/4	**11**	3,00	2,66	B	1008	3/8	1	7/8	1 13/16	0,459	0,6	0,3	**PHS 60-1TB11**
	12	3,25	2,90	B	1008	3/8	1	7/8	1 15/16	0,459	0,8	0,3	**PHS 60-1TB12**
	13	3,49	3,13	B	1210	5/8	1 1/4	1	2 15/32	0,459	0,8	0,6	**PHS 60-1TB13**
	14	3,74	3,37	B	1210	5/8	1 1/4	1	2 15/32	0,459	1,0	0,6	**PHS 60-1TB14**
	15	3,98	3,61	B	1610	1/2	1 5/8	1	2 25/32	0,459	1,0	0,9	**PHS 60-1TB15**
	16	4,22	3,84	B	1610	1/2	1 5/8	1	3	0,459	1,4	0,9	**PHS 60-1TB16**
	17	4,46	4,08	B	1610	1/2	1 5/8	1	3 1/4	0,459	1,8	0,9	**PHS 60-1TB17**
	18	4,70	4,32	B	1610	1/2	1 5/8	1	3 1/4	0,459	1,9	0,9	**PHS 60-1TB18**
	19	4,95	4,56	B	1610	1/2	1 5/8	1	3 1/4	0,459	2,2	0,9	**PHS 60-1TB19**
	20	5,18	4,79	B	2012	3/4	2	1 1/4	3 9/16	0,459	2,2	1,7	**PHS 60-1TB20**

Para piñones de dientes templados, añada "H" antes del número de dientes. Por ejemplo: PHS 06B-1TBH18.

www.becani.com-becani@becani.com- Tlf: 881986561

Piñones ANSI, simples, para casquillo cónico

ANSI 60-1 · Paso 3/4 pulg. | ANSI 80-1 · Paso 1 pulg. | ANSI 100-1 · Paso 1 1/4 pulg.

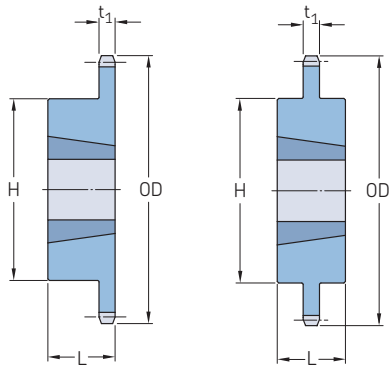

Tipo B Tipo C

Paso	Número de dientes	Diámetros Exterior OD	Paso PD	Tipo	Número de casquillo	Dimensiones Agujero Mín.	Máx.	L	H	Grosor de la malla t_1	Peso Cuerpo, piñón	Agujero	Designación
pulg.	–	pulg.		–	–	pulg.					libras		–
3/4	21	5,43	5,03	B	2012	3/4	2	1 1/4	3 9/16	0,459	2,5	1,7	PHS 60-1TB21
	22	5,67	5,27	B	2012	3/4	2	1 1/4	3 9/16	0,459	2,8	1,7	PHS 60-1TB22
	23	5,91	5,51	B	2012	3/4	2	1 1/4	3 9/16	0,459	3,1	1,7	PHS 60-1TB23
	24	6,15	5,75	B	2012	3/4	2	1 1/4	3 9/16	0,459	3,4	1,7	PHS 60-1TB24
	25	6,39	5,98	B	2012	3/4	2	1 1/4	3 9/16	0,459	3,7	1,7	PHS 60-1TB25
	26	6,63	6,22	B	2012	3/4	2	1 1/4	3 9/16	0,459	4,0	1,7	PHS 60-1TB26
	27	6,87	6,42	B	2012	3/4	2	1 1/4	3 9/16	0,459	4,2	1,7	PHS 60-1TB27
	28	7,11	6,70	B	2012	3/4	2	1 1/4	3 9/16	0,459	4,6	1,7	PHS 60-1TB28
	30	7,59	7,17	B	2012	3/4	2	1 1/4	3 9/16	0,459	5,2	1,7	PHS 60-1TB30
	32	8,06	7,65	B	2012	3/4	2	1 1/4	3 9/16	0,459	5,6	1,7	PHS 60-1TB32
	35	8,78	8,37	B	2012	3/4	2	1 1/4	3 9/16	0,459	6,4	1,7	PHS 60-1TB35
	36	9,02	8,61	B	2012	3/4	2	1 1/4	3 9/16	0,459	6,6	1,7	PHS 60-1TB36
	40	9,98	9,56	B	2012	3/4	2	1 1/4	3 9/16	0,459	8,3	1,7	PHS 60-1TB40
	42	10,46	10,04	B	2012	3/4	2	1 1/4	3 9/16	0,459	10,0	1,7	PHS 60-1TB42
	45	11,18	10,75	B	2012	3/4	2	1 1/4	3 9/16	0,459	11,5	1,7	PHS 60-1TB45
	48	11,89	11,47	B	2012	3/4	2	1 1/4	3 9/16	0,459	13,2	1,7	PHS 60-1TB48
	54	13,33	12,90	B	2517	3/4	2 1/2	1 3/4	4 1/4	0,459	17,1	3,5	PHS 60-1TB54
	60	14,76	14,33	B	2517	3/4	2 1/2	1 3/4	4 1/4	0,459	21,0	3,5	PHS 60-1TB60
	70	17,15	16,72	B	2517	3/4	2 1/2	1 3/4	4 1/4	0,459	27,6	3,5	PHS 60-1TB70
	72	17,63	17,19	B	2517	3/4	2 1/2	1 3/4	4 1/4	0,459	30,0	3,5	PHS 60-1TB72
	80	19,54	19,10	B	2517	3/4	2 1/2	1 3/4	4 1/4	0,459	36,3	3,5	PHS 60-1TB80
	84	20,49	20,06	B	2517	3/4	2 1/2	1 3/4	4 1/4	0,459	40,6	3,5	PHS 60-1TB84
1	10	3,68	3,24	B	1215	5/8	1 1/4	1 1/2	2 3/8	0,575	1,1	0,8	PHS 80-1TB10
	11	4,01	3,55	B	1215	5/8	1 1/4	1 1/2	2 15/32	0,575	1,5	0,8	PHS 80-1TB11
	12	4,33	3,86	B	1615	1/2	1 5/8	1 1/2	3	0,575	1,8	1,2	PHS 80-1TB12
	13	4,66	4,18	B	1615	1/2	1 5/8	1 1/2	3	0,575	2,3	1,2	PHS 80-1TB13
	14	4,98	4,49	B	1615	1/2	1 5/8	1 1/2	3 1/4	0,575	2,5	1,2	PHS 80-1TB14
	15	5,30	4,81	B	1615	1/2	1 5/8	1 1/2	3 1/4	0,575	2,7	1,2	PHS 80-1TB15
	16	5,63	5,13	B	2012	3/4	2	1 1/4	3 9/16	0,575	2,8	1,7	PHS 80-1TB16
	17	5,95	5,44	B	2012	3/4	2	1 1/4	3 9/16	0,575	3,1	1,7	PHS 80-1TB17
	18	6,27	5,76	B	2012	3/4	2	1 1/4	3 9/16	0,575	2,6	1,7	PHS 80-1TB18
	19	6,59	6,08	B	2012	3/4	2	1 1/4	3 9/16	0,575	4,1	1,7	PHS 80-1TB19
	20	6,91	6,39	B	2517	3/4	2 1/2	1 3/4	4 1/4	0,575	5,5	1,7	PHS 80-1TB20
	21	7,24	6,71	B	2517	3/4	2 1/2	1 3/4	4 1/4	0,575	6,0	3,5	PHS 80-1TB21
	22	7,55	7,03	B	2517	3/4	2 1/2	1 3/4	4 1/4	0,575	6,5	3,5	PHS 80-1TB22
	23	7,88	7,34	B	2517	3/4	2 1/2	1 3/4	4 1/4	0,575	7,0	3,5	PHS 80-1TB23
	24	8,20	7,66	B	2517	3/4	2 1/2	1 3/4	4 1/4	0,575	7,5	3,5	PHS 80-1TB24
	25	8,52	7,98	B	2517	3/4	2 1/2	1 3/4	4 1/4	0,575	8,1	3,5	PHS 80-1TB25
	26	8,84	8,30	B	2517	3/4	2 1/2	1 3/4	4 1/4	0,575	8,8	3,5	PHS 80-1TB26
	27	9,16	8,61	B	2517	3/4	2 1/2	1 3/4	4 1/4	0,575	9,0	3,5	PHS 80-1TB27
	28	9,47	8,93	B	2517	3/4	2 1/2	1 3/4	4 1/4	0,575	9,5	3,5	PHS 80-1TB28
	30	10,11	9,57	B	2517	3/4	2 1/2	1 3/4	4 1/4	0,575	11,5	3,5	PHS 80-1TB30
	32	10,75	10,20	B	2517	3/4	2 1/2	1 3/4	4 1/4	0,575	12,0	3,5	PHS 80-1TB32
	35	11,71	11,16	B	2517	3/4	2 1/2	1 3/4	4 1/4	0,575	15,2	3,5	PHS 80-1TB35
	36	12,03	11,47	B	2517	3/4	2 1/2	1 3/4	4 1/4	0,575	17,0	3,5	PHS 80-1TB36
	40	13,31	12,75	B	2517	3/4	2 1/2	1 3/4	4 1/4	0,575	21,0	3,5	PHS 80-1TB40
	45	14,90	14,34	B	2517	3/4	2 1/2	1 3/4	4 1/4	0,575	26,5	3,5	PHS 80-1TB45
	48	15,86	15,29	B	2517	3/4	2 1/2	1 3/4	4 1/4	0,575	29,5	3,5	PHS 80-1TB48
	54	17,77	17,20	B	2517	3/4	2 1/2	1 3/4	4 1/4	0,575	38,5	3,5	PHS 80-1TB54
	60	19,68	19,11	B	2517	3/4	2 1/2	1 3/4	4 1/4	0,575	45,0	3,5	PHS 80-1TB60
	70	22,87	22,29	B	3020	1 1/4	3	2	5 1/4	0,575	52,3	6,5	PHS 80-1TB70
	80	26,05	25,47	B	3020	1 1/4	3	2	5 1/4	0,575	69,2	6,5	PHS 80-1TB80
1 1/4	11	5,01	4,44	B	1615	1/2	1 5/8	1 1/2	3	0,692	2,7	1,2	PHS 100-1TB11

Para piñones de dientes templados, añada "H" antes del número de dientes. Por ejemplo: PHS 06B-1TBH18.

SKF
www.becani.com-becani@becani.com- Tlf: 881986561

Piñones ANSI, simples, para casquillo cónico

ANSI 100-1 · Paso 1 1/4 pulg. | ANSI 120-1 · Paso 1 1/2 pulg. | ANSI 140-1 · Paso 1 3/4 pulg. | ANSI 160-1 · Paso 2 pulg.

Paso	Número de dientes	Diámetros Exterior OD	Paso PD	Tipo	Número de casquillo	Dimensiones Agujero Mín.	Agujero Máx.	L	H	Grosor de la malla t_1	Peso Cuerpo, piñón	Agujero	Designación
pulg.	–	pulg.		–	–	pulg.					libras		–
1 1/4	12	5,42	4,83	B	1615	1/2	1 5/8	1 1/2	3 1/4	0,692	3,5	1,2	PHS 100-1TB12
	13	5,82	5,22	B	2012	3/4	2	1 1/4	3 9/16	0,692	3,6	1,7	PHS 100-1TB13
	14	6,23	5,62	B	2012	3/4	2	1 1/4	3 9/16	0,692	3,9	1,7	PHS 100-1TB14
	15	6,63	6,01	B	2517	3/4	2 1/2	1 3/4	4 1/4	0,692	5,0	3,5	PHS 100-1TB15
	16	7,03	6,41	B	2517	3/4	2 1/2	1 3/4	4 1/2	0,692	6,4	3,5	PHS 100-1TB16
	17	7,44	6,80	B	2517	3/4	2 1/2	1 3/4	4 1/2	0,692	7,1	3,5	PHS 100-1TB17
	18	7,84	7,20	B	2517	3/4	2 1/2	1 3/4	4 1/2	0,692	7,8	3,5	PHS 100-1TB18
	19	8,24	7,59	B	2517	3/4	2 1/2	1 3/4	4 1/2	0,692	8,7	3,5	PHS 100-1TB19
	20	8,64	7,99	B	2517	3/4	2 1/2	1 3/4	4 1/2	0,692	9,6	3,5	PHS 100-1TB20
	21	9,04	8,39	B	2517	3/4	2 1/2	1 3/4	4 1/2	0,692	10,6	3,5	PHS 100-1TB21
	22	9,44	8,78	B	2517	3/4	2 1/2	1 3/4	4 1/2	0,692	11,0	3,5	PHS 100-1TB22
	24	10,24	9,58	B	2517	3/4	2 1/2	1 3/4	4 1/2	0,692	13,0	3,5	PHS 100-1TB24
	26	11,04	10,37	B	2517	3/4	2 1/2	1 3/4	4 1/2	0,692	15,0	3,5	PHS 100-1TB26
	28	11,84	11,16	B	3020	1 1/4	3	2	5 1/4	0,692	16,5	6,5	PHS 100-1TB28
	30	12,64	11,96	B	3020	1 1/4	3	2	5 1/4	0,692	22,0	6,5	PHS 100-1TB30
	32	13,44	12,75	B	3020	1 1/4	3	2	5 1/4	0,692	23,0	6,5	PHS 100-1TB32
	35	14,64	13,95	B	3020	1 1/4	3	2	5 1/4	0,692	28,0	6,5	PHS 100-1TB35
	36	15,04	14,34	B	3020	1 1/4	3	2	5 1/4	0,692	31,0	6,5	PHS 100-1TB36
	40	16,63	15,93	B	3020	1 1/4	3	2	5 1/4	0,692	37,0	6,5	PHS 100-1TB40
	45	18,63	17,92	B	3020	1 1/4	3	2	5 1/4	0,692	46,0	6,5	PHS 100-1TB45
	48	19,82	19,11	B	3020	1 1/4	3	2	5 1/4	0,692	53,0	6,5	PHS 100-1TB48
	54	22,21	21,50	B	3020	1 1/4	3	2	5 1/4	0,692	62,0	6,5	PHS 100-1TB54
	60	24,60	23,88	B	3020	1 1/4	3	2	5 1/4	0,692	72,0	6,5	PHS 100-1TB60
1 1/2	12	6,50	5,80	B	2012	3/4	2	1 1/4	3 9/16	0,924	5,5	1,7	PHS 120-1TB12
	13	6,90	6,27	B	2517	3/4	2 1/2	1 3/4	4 1/4	0,924	6,0	3,5	PHS 120-1TB13
	14	7,47	6,74	B	2517	3/4	2 1/2	1 3/4	4 1/4	0,924	7,0	3,5	PHS 120-1TB14
	15	7,96	7,21	B	2517	3/4	2 1/2	1 3/4	4 1/4	0,924	8,0	3,5	PHS 120-1TB15
	16	8,44	7,69	B	3020	1 1/4	3	2	5 1/4	0,924	10,0	6,5	PHS 120-1TB16
	17	8,92	8,16	B	3020	1 1/4	3	2	5 1/4	0,924	11,0	6,5	PHS 120-1TB17
	18	9,41	8,64	B	3020	1 1/4	3	2	5 1/4	0,924	12,0	6,5	PHS 120-1TB18
	19	9,89	9,11	B	3020	1 1/4	3	2	5 1/4	0,924	14,0	6,5	PHS 120-1TB19
	20	10,37	9,59	B	3020	1 1/4	3	2	5 1/4	0,924	15,5	6,5	PHS 120-1TB20
	21	10,85	10,06	B	3020	1 1/4	3	2	5 1/4	0,924	17,5	6,5	PHS 120-1TB21
	24	12,29	11,49	B	3020	1 1/4	3	2	5 1/4	0,924	23,5	6,5	PHS 120-1TB24
	26	13,25	12,44	B	3020	1 1/4	3	2	5 1/4	0,924	28,5	6,5	PHS 120-1TB26
	30	15,17	14,35	B	3020	1 1/4	3	2	5 1/4	0,924	33,5	6,5	PHS 120-1TB30
	35	17,57	16,73	C	3020	1 1/4	3	2	5 1/4	0,924	52,0	6,5	PHS 120-1TB35
	45	22,35	21,50	C	3030	1 1/4	3	3	5 7/8	0,924	82,0	9,2	PHS 120-1TB45
	60	29,52	28,66	C	3535	1 1/2	3 1/2	3 1/2	6 1/2	0,924	140,0	14,0	PHS 120-1TB60
	70	34,30	33,43	C	3535	1 1/2	3 1/2	3 1/2	6 1/2	0,924	175,0	14,0	PHS 120-1TB70
	80	39,08	38,21	C	3535	1 1/2	3 1/4	3 1/2	6 1/2	0,924	220,0	14,0	PHS 120-1TB80
1 3/4	12	7,58	6,76	B	2517	3/4	2 1/2	1 3/4	4 1/4	0,924	7,0	3,5	PHS 140-1TB12
	13	8,15	7,31	B	3020	1 1/4	3	2	5 1/4	0,924	8,0	6,5	PHS 140-1TB13
	14	8,72	7,86	B	3020	1 1/4	3	2	5 1/4	0,924	10,0	6,5	PHS 140-1TB14
	15	9,28	8,42	B	3020	1 1/4	3	2	5 1/4	0,924	12,0	6,5	PHS 140-1TB15
	16	9,85	8,97	B	3020	1 1/4	3	2	5 1/4	0,924	14,0	6,5	PHS 140-1TB16
	17	10,41	9,52	B	3020	1 1/4	3	2	5 1/4	0,924	16,0	6,5	PHS 140-1TB17
	18	10,97	10,08	B	3020	1 1/4	3	2	5 1/4	0,924	18,0	6,5	PHS 140-1TB18
	19	11,54	10,63	B	3020	1 1/4	3	2	5 1/4	0,924	20,0	6,5	PHS 140-1TB19
	21	12,66	11,74	B	3020	1 1/4	3	2	5 1/4	0,924	24,0	6,5	PHS 140-1TB21
	26	15,46	14,52	B	3020	1 1/4	3	2	5 1/4	0,924	40,0	6,5	PHS 140-1TB26
	35	20,49	19,52	C	3535	1 1/2	3 1/2	3 1/2	6 1/2	0,924	78,0	14,0	PHS 140-1TB35
	45	26,08	25,09	C	4040	1 3/4	4	4	7 3/4	0,924	118,0	22,0	PHS 140-1TB45
	60	34,44	33,44	C	4040	1 3/4	4	4	7 3/4	0,924	188,0	22,0	PHS 140-1TB60
	70	40,02	39,01	C	4040	1 3/4	4	4	7 3/4	0,924	241,0	22,0	PHS 140-1TB70
2	11	8,01	7,10	B	2517	3/4	2 1/2	1 3/4	4 1/4	1,156	9,0	3,5	PHS 160-1TB11
	12	8,66	7,73	B	3020	1 1/4	3	2	5 1/4	1,156	11,0	6,5	PHS 160-1TB12
	13	9,31	8,36	B	3020	1 1/4	3	2	5 1/4	1,156	13,0	6,5	PHS 160-1TB13
	14	9,96	8,99	B	3020	1 1/4	3	2	5 1/4	1,156	16,0	6,5	PHS 160-1TB14
	15	10,61	9,62	B	3535	1 1/2	3 1/2	3 1/2	6 1/2	1,156	25,0	14,0	PHS 160-1TB15
	16	11,26	10,25	B	3535	1 1/2	3 1/2	3 1/2	6 1/2	1,156	28,0	14,0	PHS 160-1TB16
	17	11,90	10,88	B	3535	1 1/2	3 1/2	3 1/2	6 1/2	1,156	32,0	14,0	PHS 160-1TB17
	18	12,54	11,52	B	3535	1 1/2	3 1/2	3 1/2	6 1/2	1,156	35,0	14,0	PHS 160-1TB18
	19	13,19	12,15	B	3535	1 1/2	3 1/2	3 1/2	6 1/2	1,156	39,0	14,0	PHS 160-1TB19
	21	14,47	13,42	B	3535	1 1/2	3 1/2	3 1/2	6 1/2	1,156	48,0	14,0	PHS 160-1TB21
	26	17,67	16,59	B	3535	1 1/2	3 1/2	3 1/2	6 1/2	1,156	68,0	14,0	PHS 160-1TB26
	35	23,42	22,31	C	4040	1 3/4	4	4	7 3/4	1,156	118,0	14,0	PHS 160-1TB35
	45	29,80	28,67	C	4040	1 3/4	4	4	7 3/4	1,156	186,0	22,0	PHS 160-1TB45
	60	39,36	38,22	C	4545	2 1/8	4 1/2	4 1/2	7 3/4	1,156	292,0	30,0	PHS 160-1TB60

Para piñones de dientes templados, añada "H" antes del número de dientes. Por ejemplo: PHS 06B-1TBH18.

www.becani.com-becani@becani.com- Tlf: 881986561

Piñones ANSI, simples emparejados, agujero en bruto

ANSI 40-1 · Paso 1/2 pulg. | ANSI 50-1 · Paso 5/8 pulg. | ANSI 60-1 · Paso 3/4 pulg. | ANSI 80-1 · Paso 1 pulg. | ANSI 100-1 · Paso 1 1/4 pulg.

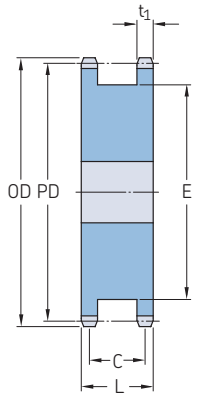

Tipo A

Paso	Número de dientes	Diámetros Exterior OD	Paso PD	Tipo	Dimensiones Agujero Mín.	Máx.	L	C	E	Grosor de la malla t_1	Peso	Designación
pulg.	–	pulg.		–	pulg.						libras	–
1/2	15	2,65	2,40	A	1/2	1 1/4	1 13/32	1 1/8	1 13/16	0,284	1,2	PHS 40-1DSA15
	16	2,81	2,56	A	1/2	1 1/4	1 13/32	1 1/8	2	0,284	1,4	PHS 40-1DSA16
	17	2,98	2,72	A	1/2	1 5/16	1 13/32	1 1/8	2 1/8	0,284	1,6	PHS 40-1DSA17
	18	3,14	2,88	A	1/2	1 1/2	1 13/32	1 1/8	2 5/16	0,284	1,8	PHS 40-1DSA18
	19	3,30	3,04	A	5/8	1 11/16	1 13/32	1 1/8	2 1/2	0,284	2,2	PHS 40-1DSA19
	20	3,46	3,20	A	5/8	1 3/4	1 13/32	1 1/8	2 5/8	0,284	2,6	PHS 40-1DSA20
	21	3,62	3,36	A	5/8	1 3/4	1 13/32	1 1/8	2 25/32	0,284	2,9	PHS 40-1DSA21
	22	3,78	3,51	A	5/8	1 13/16	1 13/32	1 1/8	2 15/16	0,284	3,0	PHS 40-1DSA22
	23	3,94	3,67	A	5/8	2 1/16	1 13/32	1 1/8	2 3/32	0,284	3,5	PHS 40-1DSA23
	24	4,10	3,83	A	5/8	2 1/4	1 13/32	1 1/8	2 17/64	0,284	4,0	PHS 40-1DSA24
	25	4,26	3,99	A	5/8	2 1/4	1 13/32	1 1/8	2 7/16	0,284	4,5	PHS 40-1DSA25
5/8	15	3,32	3,01	A	5/8	1 1/2	1 21/32	1 3/16	2 3/8	0,343	2,1	PHS 50-1DSA15
	16	3,52	3,20	A	5/8	1 11/16	1 21/32	1 5/16	2 1/2	0,343	2,4	PHS 50-1DSA16
	17	3,72	3,40	A	5/8	1 3/4	1 21/32	1 5/16	2 11/16	0,343	2,9	PHS 50-1DSA17
	18	3,92	3,60	A	5/8	1 7/8	1 21/32	1 5/16	2 57/64	0,343	3,3	PHS 50-1DSA18
	19	4,12	3,80	A	5/8	2 1/16	1 21/32	1 5/16	3 5/64	0,343	3,7	PHS 50-1DSA19
	20	4,32	4,00	A	5/8	2 1/4	1 21/32	1 5/16	3 9/32	0,343	4,2	PHS 50-1DSA20
	21	4,52	4,19	A	5/8	2 1/4	1 21/32	1 5/16	3 31/64	0,343	4,8	PHS 50-1DSA21
	22	4,72	4,39	A	5/8	2 7/16	1 21/32	1 5/16	3 11/16	0,343	5,3	PHS 50-1DSA22
	23	4,92	4,59	A	5/8	2 5/8	1 21/32	1 5/16	3 57/64	0,343	5,8	PHS 50-1DSA23
	24	5,12	4,79	A	5/8	2 3/4	1 21/32	1 5/16	4 5/64	0,343	6,3	PHS 50-1DSA24
3/4	13	3,49	3,13	A	3/4	1 1/4	1 15/16	1 31/64	2 11/32	0,459	2,6	PHS 60-1DSA13
	14	3,74	3,37	A	3/4	1 5/16	1 15/16	1 31/64	2 9/16	0,459	3,2	PHS 60-1DSA14
	15	3,98	3,61	A	3/4	1 1/2	1 15/16	1 31/64	2 7/8	0,459	3,8	PHS 60-1DSA15
	16	4,22	3,84	A	3/4	1 11/16	1 15/16	1 31/64	3 3/64	0,459	4,5	PHS 60-1DSA16
	17	4,46	4,08	A	3/4	1 3/4	1 15/16	1 31/64	3 1/4	0,459	5,3	PHS 60-1DSA17
	18	4,70	4,32	A	3/4	1 7/8	1 15/16	1 31/64	3 1/2	0,459	6,5	PHS 60-1DSA18
	19	4,95	4,56	A	3/4	2 1/16	1 15/16	1 31/64	3 45/64	0,459	6,8	PHS 60-1DSA19
	20	5,19	4,79	A	3/4	2 1/4	1 15/16	1 31/64	3 61/64	0,459	7,0	PHS 60-1DSA20
	21	5,43	5,03	A	3/4	2 3/4	1 15/16	1 31/64	4 3/16	0,459	7,5	PHS 60-1DSA21
	22	5,67	5,27	A	3/4	2 3/4	1 15/16	1 31/64	4 7/16	0,459	11,0	PHS 60-1DSA22
	23	5,91	5,51	A	3/4	2 3/4	1 15/16	1 31/64	4 21/32	0,459	11,5	PHS 60-1DSA23
	24	6,15	5,75	A	3/4	2 3/4	1 15/16	1 31/64	4 38/32	0,459	12,0	PHS 60-1DSA24
1	13	4,66	4,18	A	1	2	2 3/16	1 5/8	3 1/64	0,575	6,5	PHS 80-1DSA13
	14	4,98	4,49	A	1	2 1/4	2 3/16	1 5/8	3 11/32	0,575	7,7	PHS 80-1DSA14
	15	5,30	4,81	A	1	2 3/8	2 3/16	1 5/8	3 13/16	0,575	9,1	PHS 80-1DSA15
	16	5,63	5,13	A	1	2 11/16	2 3/16	1 5/8	4	0,575	9,5	PHS 80-1DSA16
	17	5,95	5,44	A	1	2 13/16	2 3/16	1 5/8	4 5/16	0,575	10,8	PHS 80-1DSA17
	18	6,27	5,76	A	1	3 1/8	2 3/16	1 5/8	4 41/64	0,575	12,1	PHS 80-1DSA18
	19	6,59	6,08	A	1	3 1/4	2 3/16	1 5/8	4 61/64	0,575	12,8	PHS 80-1DSA19
	20	6,91	6,39	A	1	3 1/2	2 3/16	1 5/8	5 9/32	0,575	14,0	PHS 80-1DSA20
	21	7,24	6,71	A	1	3 3/4	2 3/16	1 5/8	5 19/32	0,575	16,5	PHS 80-1DSA21
	22	7,56	7,03	A	1	3 7/8	2 3/16	1 5/8	5 59/64	0,575	18,4	PHS 80-1DSA22
	23	7,88	7,34	A	1	3 7/8	2 3/16	1 5/8	6 15/64	0,575	20,5	PHS 80-1DSA23
1 1/4	13	5,82	5,22	A	1	2 1/2	2 11/16	2	3 25/32	0,692	11,2	PHS 100-1DSA13
	14	6,23	5,62	A	1 1/4	2 3/4	2 11/16	2	4 3/16	0,692	13,5	PHS 100-1DSA14
	15	6,63	6,01	A	1 1/4	3 1/16	2 11/16	2	4 19/32	0,692	16,8	PHS 100-1DSA15
	16	7,03	6,41	A	1 1/4	3 1/4	2 11/16	2	5	0,692	19,3	PHS 100-1DSA16
	17	7,44	6,80	A	1 1/4	3 5/8	2 11/16	2	5 13/32	0,692	21,5	PHS 100-1DSA17
	18	7,84	7,20	A	1 1/4	3 3/4	2 11/16	2	5 51/64	0,692	23,0	PHS 100-1DSA18
	19	8,24	7,59	A	1 1/4	4 3/16	2 11/16	2	6 13/64	0,692	25,0	PHS 100-1DSA19
	20	8,64	7,99	A	1 1/4	4 3/16	2 11/16	2	6 39/64	0,692	26,5	PHS 100-1DSA20

Para piñones de dientes templados, añada "H" antes del número de dientes. Por ejemplo: PHS 06B-1DSAH15.

SKF
www.becani.com-becani@becani.com- Tlf: 881986561

Piñones ANSI, simples emparejados, agujero en bruto

ANSI 100-1 · Paso 1 1/4 pulg. | ANSI 120-1 · Paso 1 1/2 pulg. | ANSI 140-1 · Paso 1 3/4 pulg. | ANSI 160-1 · Paso 2 pulg.

Paso	Número de dientes	Diámetros Exterior OD	Paso PD	Tipo	Dimensiones Agujero Mín.	Máx.	L	C	E	Grosor de la malla t_1	Peso	Designación
pulg.	–	pulg.		–	pulg.						libras	–
1 1/4	**21**	9,04	8,39	A	1 1/4	5 1/4	2 11/16	2	7	0,692	29,0	**PHS 100-1DSA21**
1 1/2	**15**	7,96	7,21	A	1 7/16	3 3/4	3 11/32	2 7/16	5 1/2	0,924	30,0	**PHS 120-1DSA15**
	16	8,44	7,69	A	1 7/16	4	3 11/32	2 7/16	6	0,924	34,0	**PHS 120-1DSA16**
	17	8,92	8,16	A	1 7/16	4 7/16	3 11/32	2 7/16	6 31/64	0,924	37,0	**PHS 120-1DSA17**
	18	9,41	8,64	A	1 7/16	5 3/16	3 11/32	2 7/16	6 31/64	0,924	42,0	**PHS 120-1DSA18**
	19	9,89	9,11	A	1 7/16	5 1/2	3 11/32	2 7/16	7 29/64	0,924	47,0	**PHS 120-1DSA19**
	20	10,37	9,59	A	1 7/16	5 15/16	3 11/32	2 7/16	7 15/16	0,924	51,0	**PHS 120-1DSA20**
1 3/4	**14**	8,72	7,86	A	1 7/16	3 7/8	3 39/64	2 11/16	5 7/8	0,924	35,0	**PHS 140-1DSA14**
	15	9,28	8,42	A	1 7/16	4 7/16	3 39/64	2 11/16	6 29/64	0,924	43,0	**PHS 140-1DSA15**
	16	9,85	8,97	A	1 7/16	5 1/4	3 39/64	2 11/16	7 1/64	0,924	49,0	**PHS 140-1DSA16**
	17	10,41	9,52	A	1 7/16	5 9/16	3 39/64	2 11/16	7 37/64	0,924	58,0	**PHS 140-1DSA17**
	18	10,98	10,08	A	1 7/16	6 1/8	3 39/64	2 11/16	8 9/64	0,924	66,0	**PHS 140-1DSA18**
2	**15**	10,61	9,62	A	1 11/16	5 1/2	4 1/4	3 3/32	7 3/8	0,924	69,0	**PHS 160-1DSA15**
	16	11,26	10,25	A	1 11/16	6	4 1/4	3 3/32	8 1/64	0,924	75,0	**PHS 160-1DSA16**
	17	11,90	10,88	A	1 11/16	6 1/2	4 1/4	3 3/32	8 21/32	0,924	92,0	**PHS 160-1DSA17**
	18	12,54	11,52	A	1 11/16	6 13/16	4 1/4	3 3/32	9 5/16	0,924	97,0	**PHS 160-1DSA18**

BECANI
SOLUCIONES INDUSTRIALES

Para piñones de dientes templados, añada "H" antes del número de dientes. Por ejemplo: PHS 06B-1DSAH15.

www.becani.com-becani@becani.com- Tlf: 881986561

Piñones ANSI, simples emparejados, para casquillo cónico

ANSI 40-1 · Paso 1/2 pulg. | ANSI 50-1 · Paso 5/8 pulg. | ANSI 60-1 · Paso 3/4 pulg. | ANSI 80-1 · Paso 1 pulg. | ANSI 100-1 · Paso 1 1/4 pulg.

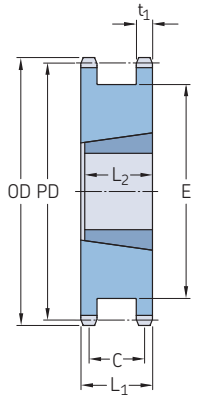

Tipo A para casquillo cónico

Paso	Número de dientes	Diámetros Exterior OD	Paso PD	Tipo	Número de casquillo	Dimensiones Agujero Mín.	Máx.	L1	C	E	L2	Grosor de la malla t_1	Peso*	Designación
pulg.	–	pulg.		–	–	pulg.							libras	–
1/2	**18**	3,14	2,88	A	1215	1/2	1 1/4	1 13/32	1 1/8	2 5/16	1 1/2	0,284	1,0	**PHS 40-1DSTB18**
	19	3,30	3,04	A	1215	1/2	1 1/4	1 13/32	1 1/8	2 1/2	1 1/2	0,284	1,1	**PHS 40-1DSTB19**
	20	3,46	3,20	A	1215	1/2	1 1/4	1 13/32	1 1/8	2 5/8	1 1/2	0,284	1,3	**PHS 40-1DSTB20**
	21	3,62	3,36	A	1615	1/2	1 5/8	1 13/32	1 1/8	2 25/32	1 1/2	0,284	1,3	**PHS 40-1DSTB21**
	23	3,94	3,67	A	1615	1/2	1 5/8	1 13/32	1 1/8	3 3/32	1 1/2	0,284	1,5	**PHS 40-1DSTB23**
	24	4,10	3,83	A	1615	1/2	1 5/8	1 13/32	1 1/8	3 17/64	1 1/2	0,284	1,7	**PHS 40-1DSTB24**
5/8	**16**	3,52	3,20	A	1215	1/2	1 5/8	1 21/32	1 5/16	2 31/64	1 1/2	0,343	3,0	**PHS 50-1DSTB16**
	17	3,72	3,40	A	1615	1/2	1 5/8	1 21/32	1 5/16	2 11/16	1 1/2	0,343	1,8	**PHS 50-1DSTB17**
	18	3,92	3,60	A	1615	1/2	1 5/8	1 21/32	1 5/16	2 57/64	1 1/2	0,343	2,2	**PHS 50-1DSTB18**
	19	4,12	3,80	A	1615	1/2	1 5/8	1 21/32	1 5/16	3 5/64	1 1/2	0,343	2,7	**PHS 50-1DSTB19**
	20	4,32	4,00	A	1615	1/2	1 5/8	1 21/32	1 5/16	3 9/32	1 1/2	0,343	5,0	**PHS 50-1DSTB20**
	21	4,52	4,19	A	2012	1/2	2	1 21/32	1 5/16	3 31/64	1 1/4	0,343	3,3	**PHS 50-1DSTB21**
	23	4,92	4,59	A	2012	1/2	2	1 21/32	1 5/16	3 57/64	1 1/4	0,343	3,7	**PHS 50-1DSTB23**
	24	5,12	4,79	A	2012	1/2	2	1 21/32	1 5/16	4 5/64	1 1/4	0,343	4,1	**PHS 50-1DSTB24**
3/4	**16**	4,22	3,84	A	1615	1/2	1 5/8	1 15/16	1 31/64	2 63/64	1 1/2	0,459	4,5	**PHS 60-1DSTB16**
	17	4,46	4,00	A	1615	1/2	1 5/8	1 15/16	1 31/64	3 7/32	1 1/2	0,459	4,5	**PHS 60-1DSTB17**
	18	4,70	4,32	A	2012	1/2	2	1 15/16	1 31/64	3 15/32	1 1/4	0,459	5,0	**PHS 60-1DSTB18**
	19	4,95	4,56	A	2012	1/2	2	1 15/16	1 31/64	3 45/64	1 1/4	0,459	5,8	**PHS 60-1DSTB19**
	20	5,19	4,79	A	2517	1/2	2 1/2	1 15/16	1 31/64	3 61/64	1 3/4	0,459	5,6	**PHS 60-1DSTB20**
	21	5,43	5,03	A	2517	1/2	2 1/2	1 15/16	1 31/64	4 3/16	1 3/4	0,459	6,4	**PHS 60-1DSTB21**
	23	5,91	5,51	A	2517	1/2	2 1/2	1 15/16	1 31/64	4 43/64	1 3/4	0,459	7,3	**PHS 60-1DSTB23**
	24	6,15	5,75	A	2517	1/2	2 1/2	1 15/16	1 31/64	4 38/32	1 3/4	0,459	8,2	**PHS 60-1DSTB24**
1	**17**	5,95	5,44	A	2517	1/2	2 1/2	2 3/16	1 5/8	4 5/16	1 3/4	0,575	7,6	**PHS 80-1DSTB17**
	18	6,27	5,76	A	2517	1/2	2 1/2	2 3/16	1 5/8	4 3/4	1 3/4	0,575	8,7	**PHS 80-1DSTB18**
	19	6,59	6,08	A	3020	15/16	3	2 3/16	1 5/8	4 61/64	2	0,575	9,7	**PHS 80-1DSTB19**
	20	6,91	6,39	A	3020	15/16	3	2 3/16	1 5/8	5 9/32	2	0,575	10,0	**PHS 80-1DSTB20**
	21	7,24	6,71	A	3020	15/16	3	2 3/16	1 5/8	5 19/32	2	0,575	12,0	**PHS 80-1DSTB21**
	22	7,56	7,03	A	3020	15/16	3	2 3/16	1 5/8	5 19/32	2	0,575	13,0	**PHS 80-1DSTB22**
	23	7,88	7,34	A	3020	15/16	3	2 3/16	1 5/8	6 15/64	2	0,575	14,5	**PHS 80-1DSTB23**
1 1/4	**15**	6,63	6,01	A	2517	3/4	2 1/2	2 11/16	2	4 19/32	1 3/4	0,692	12,5	**PHS 100-1DSTB15**
	16	7,03	6,41	A	2517	3/4	2 1/2	2 11/16	2	5	1 3/4	0,692	13,0	**PHS 100-1DSTB16**
	17	7,44	6,80	A	3020	15/16	3	2 11/16	2	5 13/32	2	0,692	14,0	**PHS 100-1DSTB17**
	18	7,84	7,20	A	3020	15/16	3	2 11/16	2	5 51/64	2	0,692	16,0	**PHS 100-1DSTB18**
	19	8,24	7,59	A	3020	15/16	3	2 11/16	2	6 13/64	2	0,692	20,0	**PHS 100-1DSTB19**
	20	8,64	7,99	A	3020	15/16	3	2 11/16	2	6 39/64	1 3/4	0,692	27,5	**PHS 100-1DSTB20**
	21	9,04	8,39	A	3020	15/16	3	2 11/16	2	7	2	0,692	27,5	**PHS 100-1DSTB21**

* Peso del piñón sólo.
Para piñones con dientes templados, añada una "H" antes del número de dientes, p. ej. PHS 40-1DSTBH18.

www.becani.com-becani@becani.com- Tlf: 881986561

Piñones ANSI, dobles, agujero en bruto

ANSI 35-2 · Paso 3/8 pulg. | ANSI 40-2 · Paso 1/2 pulg.

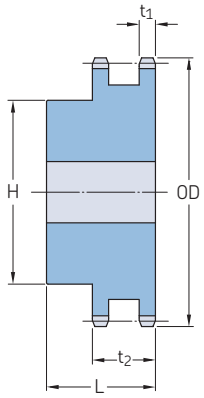

Tipo B

Paso	Número de dientes	Diámetro exterior	Tipo	Dimensiones Agujero				Grosor de la malla		Peso	Designación
		OD		Mín.	Máx.	H	L	t_1	t_2		
pulg.	–	pulg.	–	pulg.						libras	–
3/8	12	1,63	B	1/2	9/16	63/64	1 1/4	0,162	0,561	0,32	PHS 35-2B12
	13	1,75	B	1/2	11/16	1 7/64	1 1/4	0,162	0,561	0,36	PHS 35-2B13
	14	1,87	B	1/2	7/8	1 1/4	1 1/4	0,162	0,561	0,44	PHS 35-2B14
	15	1,99	B	1/2	15/16	1 13/32	1 1/4	0,162	0,561	0,56	PHS 35-2B15
	16	2,11	B	1/2	15/16	1 15/32	1 1/4	0,162	0,561	0,64	PHS 35-2B16
	17	2,23	B	1/2	11/16	1 19/32	1 1/4	0,162	0,561	0,74	PHS 35-2B17
	18	2,35	B	1/2	13/16	1 23/32	1 1/4	0,162	0,561	0,84	PHS 35-2B18
	19	2,47	B	1/2	15/16	1 7/8	1 1/4	0,162	0,561	0,96	PHS 35-2B19
	20	2,59	B	3/4	15/16	1 15/16	1 3/8	0,162	0,561	1,08	PHS 35-2B20
	21	2,71	B	3/4	1 3/8	2 1/16	1 3/8	0,162	0,561	1,24	PHS 35-2B21
	22	2,83	B	3/4	1 7/16	2 3/16	1 3/8	0,162	0,561	1,42	PHS 35-2B22
	23	2,95	B	3/4	1 1/2	2 1/4	1 3/8	0,162	0,561	1,54	PHS 35-2B23
	24	3,07	B	3/4	1 1/2	2 1/4	1 3/8	0,162	0,561	1,62	PHS 35-2B24
	25	3,19	B	3/4	1 1/2	2 1/4	1 3/8	0,162	0,561	1,66	PHS 35-2B25
	26	3,31	B	3/4	1 3/4	2 1/2	1 3/8	0,162	0,561	1,98	PHS 35-2B26
	30	3,79	B	3/4	1 3/4	2 1/2	1 3/8	0,162	0,561	2,34	PHS 35-2B30
	36	4,51	B	3/4	1 3/4	2 1/2	1 3/8	0,162	0,561	3,00	PHS 35-2B36
	42	5,23	B	3/4	1 3/4	2 1/2	1 3/8	0,162	0,561	3,80	PHS 35-2B42
	48	5,95	B	3/4	1 3/4	2 1/2	1 3/8	0,162	0,561	4,66	PHS 35-2B48
	52	6,43	B	3/4	1 3/4	2 1/2	1 3/8	0,162	0,561	5,40	PHS 35-2B52
	60	7,38	B	3/4	1 3/4	2 1/2	1 3/8	0,162	0,561	6,84	PHS 35-2B60
	68	8,34	B	3/4	2 3/8	3 1/2	1 1/2	0,162	0,561	10,01	PHS 35-2B68
	72	8,81	B	3/4	2 3/8	3 1/2	1 1/2	0,162	0,561	11,04	PHS 35-2B72
	76	9,29	B	3/4	2 3/8	3 1/2	1 1/2	0,162	0,561	11,94	PHS 35-2B76
	84	10,25	B	3/4	2 3/8	3 1/2	1 1/2	0,162	0,561	14,98	PHS 35-2B84
	95	11,56	B	1	2 3/8	3 1/2	1 1/2	0,162	0,561	17,42	PHS 35-2B95
	96	11,68	B	1	2 3/8	3 1/2	1 1/2	0,162	0,561	18,14	PHS 35-2B96
	102	12,40	B	1	2 3/8	3 1/2	1 1/2	0,162	0,561	19,92	PHS 35-2B102
1/2	11	2,00	B	1/2	3/4	1 7/16	1 1/2	0,275	0,841	0,62	PHS 40-2B11
	12	2,17	B	1/2	15/16	1 9/16	1 1/2	0,275	0,841	0,76	PHS 40-2B12
	13	2,33	B	1/2	1	1 1/2	1 1/2	0,275	0,841	0,86	PHS 40-2B13
	14	2,49	B	1/2	1 1/8	1 11/16	1 1/2	0,275	0,841	1,08	PHS 40-2B14
	15	2,65	B	1/2	1 1/4	1 13/16	1 1/2	0,275	0,841	1,24	PHS 40-2B15
	16	2,81	B	5/8	1 3/8	2	1 1/2	0,275	0,841	1,42	PHS 40-2B16
	17	2,98	B	5/8	1 7/16	2 1/8	1 1/2	0,275	0,841	1,64	PHS 40-2B17
	18	3,14	B	5/8	1 1/2	2 5/16	1 1/2	0,275	0,841	1,92	PHS 40-2B18
	19	3,30	B	5/8	1 3/4	2 1/2	1 1/2	0,275	0,841	2,22	PHS 40-2B19
	20	3,46	B	5/8	1 7/8	2 5/8	1 5/8	0,275	0,841	2,64	PHS 40-2B20
	21	3,62	B	5/8	1 7/8	2 3/4	1 5/8	0,275	0,841	2,94	PHS 40-2B21
	22	3,78	B	5/8	1 7/8	2 7/8	1 5/8	0,275	0,841	3,18	PHS 40-2B22
	23	3,94	B	5/8	2	3	1 5/8	0,275	0,841	3,52	PHS 40-2B23
	24	4,10	B	5/8	2 1/4	3 1/4	1 5/8	0,275	0,841	4,04	PHS 40-2B24
	25	4,26	B	5/8	2 1/4	3 1/4	1 5/8	0,275	0,841	4,26	PHS 40-2B25
	26	4,42	B	5/8	2 1/4	3 1/4	1 5/8	0,275	0,841	4,48	PHS 40-2B26
	30	5,06	B	7/8	2 1/4	3 1/4	1 5/8	0,275	0,841	5,34	PHS 40-2B30
	35	5,86	B	7/8	2 1/4	3 1/4	1 5/8	0,275	0,841	6,80	PHS 40-2B35
	36	6,02	B	15/16	2 1/2	3 3/4	1 5/8	0,275	0,841	7,20	PHS 40-2B36
	40	6,65	B	15/16	2 1/2	3 3/4	1 3/4	0,275	0,841	9,40	PHS 40-2B40
	42	6,97	B	15/16	2 1/2	3 3/4	1 3/4	0,275	0,841	10,20	PHS 40-2B42
	45	7,45	B	15/16	2 1/2	3 3/4	1 3/4	0,275	0,841	11,36	PHS 40-2B45
	48	7,93	B	15/16	2 1/2	3 3/4	1 3/4	0,275	0,841	12,66	PHS 40-2B48
	52	8,57	B	15/16	2 1/2	3 3/4	1 3/4	0,275	0,841	14,46	PHS 40-2B52
	54	8,89	B	15/16	2 1/2	3 3/4	1 3/4	0,275	0,841	15,48	PHS 40-2B54

Los agujeros máximos pueden incorporar chavetas estándar. Existen agujeros más grandes para chavetas superficiales o cuando no se requiere una chaveta.
Para piñones con dientes templados, añada una "H" antes del número de dientes, p. ej. PHS 35-2BH12.

www.becani.com-becani@becani.com- Tlf: 881986561

Piñones ANSI, dobles, agujero en bruto

ANSI 40-2 · Paso 1/2 pulg. | ANSI 50-2 · Paso 5/8 pulg. | ANSI 60-2 · Paso 3/4 pulg.

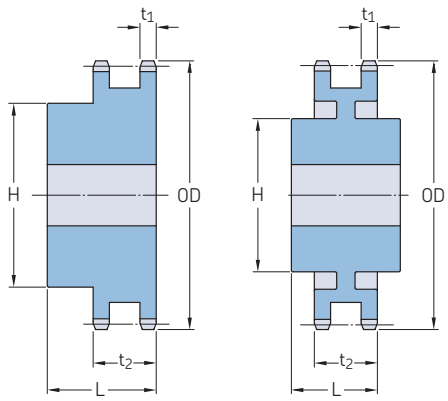

Tipo B Tipo C

Paso	Número de dientes	Diámetro exterior	Tipo	Dimensiones Agujero				Grosor de la malla		Peso	Designación
		OD		Mín.	Máx.	H	L	t_1	t_2		
pulg.	–	pulg.	–	pulg.						libras	–
1/2	**60**	9,84	B	15/16	2 1/2	3 3/4	1 3/4	0,275	0,841	18,60	**PHS 40-2B60**
	68	11,12	B	1 3/16	2 3/4	4 1/4	2 1/8	0,275	0,841	24,96	**PHS 40-2B68**
	72	11,75	B	1 3/16	2 3/4	4 1/4	2 1/8	0,275	0,841	27,88	**PHS 40-2B72**
	76	12,39	B	1 3/16	2 3/4	4 1/4	2 1/8	0,275	0,841	30,18	**PHS 40-2B76**
	84	13,66	B	1 3/16	2 3/4	4 1/4	2 1/8	0,275	0,841	36,24	**PHS 40-2B84**
	95	15,41	B	1 3/16	2 3/4	4 1/4	2 1/8	0,275	0,841	38,84	**PHS 40-2B95**
	96	15,57	B	1 3/16	2 3/4	4 1/4	2 1/8	0,275	0,841	39,50	**PHS 40-2B96**
	102	16,53	B	1 3/16	2 3/4	4 1/4	2 1/8	0,275	0,841	42,72	**PHS 40-2B102**
	112	18,12	B	1 3/16	2 3/4	4 1/4	2 1/8	0,275	0,841	55,54	**PHS 40-2B112**
5/8	**11**	2,50	B	5/8	15/16	1 15/32	1 3/4	0,332	1,045	0,96	**PHS 50-2B11**
	12	2,71	B	5/8	1 1/8	1 11/16	1 3/4	0,332	1,045	1,25	**PHS 50-2B12**
	13	2,91	B	5/8	1 5/16	1 7/8	1 3/4	0,332	1,045	1,56	**PHS 50-2B13**
	14	3,11	B	5/8	1 3/8	2 1/16	1 3/4	0,332	1,045	1,86	**PHS 50-2B14**
	15	3,32	B	3/4	1 1/2	2 5/16	1 3/4	0,332	1,045	2,22	**PHS 50-2B15**
	16	3,52	B	3/4	1 3/4	2 1/2	1 3/4	0,332	1,045	2,62	**PHS 50-2B16**
	17	3,72	B	3/4	1 7/8	2 11/16	1 3/4	0,332	1,045	3,04	**PHS 50-2B17**
	18	3,92	B	3/4	1 15/16	2 15/16	1 3/4	0,332	1,045	3,58	**PHS 50-2B18**
	19	4,12	B	1	2 1/8	3 1/8	1 3/4	0,332	1,045	3,90	**PHS 50-2B19**
	20	4,32	B	1	2 1/4	3 1/4	1 3/4	0,332	1,045	4,26	**PHS 50-2B20**
	21	4,52	B	1	2 3/8	3 1/2	1 3/4	0,332	1,045	4,90	**PHS 50-2B21**
	22	4,72	B	1	2 3/8	3 9/16	1 7/8	0,332	1,045	5,58	**PHS 50-2B22**
	23	4,92	B	1	2 1/2	3 5/8	1 7/8	0,332	1,045	6,10	**PHS 50-2B23**
	24	5,12	B	1	2 1/2	3 5/8	1 7/8	0,332	1,045	6,50	**PHS 50-2B24**
	25	5,32	B	1	2 1/2	3 5/8	1 7/8	0,332	1,045	6,94	**PHS 50-2B25**
	26	5,52	B	1	2 1/2	3 3/4	1 7/8	0,332	1,045	7,54	**PHS 50-2B26**
	30	6,32	B	1	2 1/2	3 3/4	1 7/8	0,332	1,045	9,40	**PHS 50-2B30**
	32	6,72	B	1	2 1/2	3 3/4	1 7/8	0,332	1,045	10,46	**PHS 50-2B32**
	35	7,32	B	1	2 1/2	3 3/4	1 7/8	0,332	1,045	12,28	**PHS 50-2B35**
	36	7,52	B	1 3/16	2 3/4	4	2 1/8	0,332	1,045	13,94	**PHS 50-2B36**
	40	8,32	B	1 3/16	2 3/4	4	2 1/8	0,332	1,045	16,54	**PHS 50-2B40**
	42	8,72	B	1 3/16	2 3/4	4	2 1/8	0,332	1,045	17,92	**PHS 50-2B42**
	45	9,31	B	1 3/16	2 3/4	4	2 1/8	0,332	1,045	20,30	**PHS 50-2B45**
	48	9,91	B	1 3/16	2 3/4	4 1/4	2 3/8	0,332	1,045	24,08	**PHS 50-2B48**
	52	10,71	B	1 3/16	2 3/4	4 1/4	2 3/8	0,332	1,045	27,42	**PHS 50-2B52**
	54	11,11	B	1 3/16	2 3/4	4 1/4	2 3/8	0,332	1,045	29,16	**PHS 50-2B54**
	60	12,30	B	1 5/16	3	4 1/2	2 3/8	0,332	1,045	35,88	**PHS 50-2B60**
	68	13,89	B	1 5/16	3	4 1/2	2 3/8	0,332	1,045	44,98	**PHS 50-2B68**
	72	14,69	B	1 5/16	3	4 1/2	2 3/8	0,332	1,045	50,22	**PHS 50-2B72**
	76	15,49	B	1 5/16	3	4 1/2	2 3/8	0,332	1,045	45,64	**PHS 50-2B76**
	84	17,08	B	1 5/16	3	4 1/2	2 3/8	0,332	1,045	51,64	**PHS 50-2B84**
	95	19,27	B	1 5/16	3	4 1/2	2 3/8	0,332	1,045	64,32	**PHS 50-2B95**
	96	19,47	B	1 5/16	3	4 1/2	2 3/8	0,332	1,045	67,42	**PHS 50-2B96**
	102	20,66	B	1 5/16	3	4 1/2	2 3/8	0,332	1,045	72,68	**PHS 50-2B102**
	112	22,65	B	1 5/16	3 5/16	5 1/4	2 3/8	0,332	1,045	90,22	**PHS 50-2B112**
3/4	**11**	3,00	B	1	1 1/4	1 13/16	2 1/8	0,444	1,341	1,62	**PHS 60-2B11**
	12	3,25	B	1	1 7/16	2 1/8	2 1/8	0,444	1,341	2,20	**PHS 60-2B12**
	13	3,49	B	1	1 1/2	2 1/4	2 1/8	0,444	1,341	2,60	**PHS 60-2B13**
	14	3,74	B	1	1 3/4	2 1/2	2 1/8	0,444	1,341	3,24	**PHS 60-2B14**
	15	3,98	B	1	1 7/8	2 13/16	2 1/8	0,444	1,341	3,96	**PHS 60-2B15**
	16	4,22	B	1	2	3	2 1/8	0,444	1,341	4,62	**PHS 60-2B16**
	17	4,46	B	1	2 1/4	3 1/4	2 1/8	0,444	1,341	5,40	**PHS 60-2B17**
	18	4,70	B	1	2 3/8	3 1/2	2 1/8	0,444	1,341	6,24	**PHS 60-2B18**
	19	4,95	B	1	2 1/2	3 11/16	2 1/8	0,444	1,341	7,00	**PHS 60-2B19**
	20	5,19	B	1	2 1/2	3 3/4	2 1/8	0,444	1,341	7,72	**PHS 60-2B20**

Los agujeros máximos pueden incorporar chavetas estándar. Existen agujeros más grandes para chavetas superficiales o cuando no se requiere una chaveta.
Para piñones con dientes templados, añada una "H" antes del número de dientes, p. ej. PHS 35-2BH12.

SKF
www.becani.com-becani@becani.com- Tlf: 881986561

Piñones ANSI, dobles, agujero en bruto

ANSI 60-2 · Paso 3/4 pulg. | ANSI 80-2 · Paso 1 pulg. | ANSI 100-2 · Paso 1 1/4 pulg. | ANSI 120-2 · Paso 1 1/2 pulg.

Paso	Número de dientes	Diámetro exterior	Tipo	Dimensiones Agujero				Grosor de la malla		Peso	Designación
		OD		Mín.	Máx.	H	L	t_1	t_2		
pulg.	–	pulg.	–	pulg.						libras	–
3/4	21	5,43	B	1	2 3/4	4 1/8	2 1/8	0,444	1,341	8,82	PHS 60-2B21
	22	5,67	B	1	2 3/4	4 1/4	2 1/8	0,444	1,341	9,68	PHS 60-2B22
	23	5,91	B	1	2 3/4	4 1/4	2 1/8	0,444	1,341	10,30	PHS 60-2B23
	24	6,15	B	1	2 3/4	4 1/4	2 1/8	0,444	1,341	11,14	PHS 60-2B24
	25	6,39	B	1	2 3/4	4 1/4	2 1/8	0,444	1,341	11,96	PHS 60-2B25
	26	6,63	B	1	2 3/4	4 1/4	2 1/8	0,444	1,341	12,70	PHS 60-2B26
	30	7,59	B	1	2 3/4	4 1/4	2 1/8	0,444	1,341	16,36	PHS 60-2B30
	32	8,07	B	1 1/4	3	4 1/2	2 3/8	0,444	1,341	19,52	PHS 60-2B32
	35	8,78	B	1 1/4	3	4 1/2	2 3/8	0,444	1,341	22,80	PHS 60-2B35
	36	9,02	B	1 1/4	3	4 1/2	2 3/8	0,444	1,341	23,82	PHS 60-2B36
	40	9,98	B	1 1/4	3 1/4	4 3/4	2 3/4	0,444	1,341	30,84	PHS 60-2B40
	42	10,46	B	1 1/4	3 1/4	4 3/4	2 3/4	0,444	1,341	33,08	PHS 60-2B42
	45	11,18	B	1 1/4	3 1/4	4 3/4	2 3/4	0,444	1,341	37,08	PHS 60-2B45
	52	12,85	B	1 1/4	3 1/4	4 3/4	2 3/4	0,444	1,341	48,70	PHS 60-2B52
	60	14,76	B	1 1/4	3 1/4	4 3/4	2 3/4	0,444	1,341	63,10	PHS 60-2B60
	68	16,67	C	1 1/4	3 5/16	5	3	0,444	1,341	53,68	PHS 60-2C68
	72	17,63	C	1 1/4	3 5/16	5	3	0,444	1,341	53,74	PHS 60-2C72
	76	18,58	C	1 1/4	3 5/16	5	3	0,444	1,341	60,28	PHS 60-2C76
	95	23,12	C	1 1/4	3 3/4	5 1/2	3 1/2	0,444	1,341	87,14	PHS 60-2C95
1	10	3,68	B	1	1 1/2	2 9/16	2 3/4	0,557	1,710	3,60	PHS 80-2B10
	11	4,01	B	1	1 3/4	2 1/2	2 1/2	0,557	1,710	4,00	PHS 80-2B11
	12	4,33	B	1	1 7/8	2 27/32	2 1/2	0,557	1,710	5,10	PHS 80-2B12
	13	4,66	B	1	2 1/4	3 5/32	2 1/2	0,557	1,710	6,30	PHS 80-2B13
	14	4,98	B	1	2 3/8	3 15/32	2 1/2	0,557	1,710	7,60	PHS 80-2B14
	15	5,30	B	1	2 1/2	3 51/64	2 1/2	0,557	1,710	9,00	PHS 80-2B15
	16	5,63	B	1	2 3/4	4	2 3/4	0,557	1,710	11,00	PHS 80-2B16
	17	5,95	B	1	3	4 27/64	2 3/4	0,557	1,710	13,20	PHS 80-2B17
	18	6,27	B	1	3 1/4	4 47/64	2 3/4	0,557	1,710	15,00	PHS 80-2B18
	19	6,59	B	1	3 5/16	5	2 3/4	0,557	1,710	17,00	PHS 80-2B19
	20	6,91	B	1	3 5/16	5	2 3/4	0,557	1,710	18,20	PHS 80-2B20
	21	7,24	B	1	3 5/16	5	2 3/4	0,557	1,710	19,60	PHS 80-2B21
	22	7,56	B	1	3 5/16	5	2 3/4	0,557	1,710	21,00	PHS 80-2B22
	23	7,88	B	1	3 5/16	5	2 3/4	0,557	1,710	22,80	PHS 80-2B23
	24	8,20	B	1	3 1/2	5 1/4	2 3/4	0,557	1,710	25,10	PHS 80-2B24
	25	8,52	B	1	3 1/2	5 1/4	3	0,557	1,710	28,30	PHS 80-2B25
	26	8,84	B	1	3 1/2	5 1/4	3	0,557	1,710	29,90	PHS 80-2B26
	30	10,11	B	1 1/4	3 3/4	5 3/4	3	0,557	1,710	39,50	PHS 80-2B30
	32	10,75	B	1 1/4	3 3/4	5 3/4	3	0,557	1,710	43,80	PHS 80-2B32
	35	11,71	B	1 1/4	3 3/4	5 3/4	3	0,557	1,710	49,10	PHS 80-2B35
	36	12,03	B	1 1/4	3 3/4	5 3/4	3 1/8	0,557	1,710	54,20	PHS 80-2B36
	42	13,94	B	1 1/4	3 3/4	5 3/4	3 1/8	0,557	1,710	71,50	PHS 80-2B42
	45	14,90	B	1 1/4	3 3/4	5 3/4	3 1/8	0,557	1,710	73,50	PHS 80-2B45
	52	17,13	C	1 1/2	3 3/4	5 3/4	3 3/4	0,557	1,710	78,40	PHS 80-2C52
	60	19,68	C	1 1/2	3 3/4	5 3/4	3 3/4	0,557	1,710	93,30	PHS 80-2C60
	68	22,23	C	1 1/2	3 13/16	6	4	0,557	1,710	96,20	PHS 80-2C68
	76	24,78	C	1 1/2	3 13/16	6	4	0,557	1,710	113,00	PHS 80-2C76
	95	30,83	C	1 1/2	4	6	4 1/4	0,557	1,710	165,00	PHS 80-2C95
1 1/4	9	4,18	B	1	1 5/8	2 3/8	2 7/8	0,669	2,077	4,60	PHS 100-2B9
	10	4,60	B	1	1 7/8	2 3/4	2 7/8	0,669	2,077	6,20	PHS 100-2B10
	11	5,01	B	1	2 1/8	3 1/8	2 7/8	0,669	2,077	7,90	PHS 100-2B11
	12	5,42	B	1 1/8	2 1/4	3 3/8	2 7/8	0,669	2,077	9,30	PHS 100-2B12
	13	5,82	B	1 1/8	2 1/2	3 13/16	2 7/8	0,669	2,077	11,40	PHS 100-2B13
	14	6,23	B	1 1/8	2 3/4	4 3/16	2 7/8	0,669	2,077	13,60	PHS 100-2B14
	15	6,63	B	1 1/4	3 1/8	4 5/8	3 1/8	0,669	2,077	17,10	PHS 100-2B15
	16	7,03	B	1 1/4	3 5/16	5	3 1/8	0,669	2,077	20,10	PHS 100-2B16
	17	7,44	B	1 1/4	3 1/2	5 1/4	3 1/8	0,669	2,077	23,10	PHS 100-2B17
	18	7,84	B	1 1/4	3 1/2	5 1/4	3 1/8	0,669	2,077	25,40	PHS 100-2B18
	19	8,24	B	1 1/4	3 3/4	5 1/2	3 3/8	0,669	2,077	29,60	PHS 100-2B19
	20	8,64	B	1 1/4	3 3/4	5 1/2	3 3/8	0,669	2,077	32,40	PHS 100-2B20
	21	9,04	B	1 1/4	3 3/4	5 1/2	3 3/8	0,669	2,077	35,30	PHS 100-2B21
	22	9,44	B	1 1/4	3 3/4	5 1/2	3 3/8	0,669	2,077	38,40	PHS 100-2B22
	23	9,84	B	1 1/4	3 3/4	5 1/2	3 3/8	0,669	2,077	41,30	PHS 100-2B23
	24	10,25	B	1 1/4	3 3/4	5 3/4	3 3/8	0,669	2,077	45,10	PHS 100-2B24
	25	10,65	B	1 1/4	3 3/4	5 3/4	3 3/8	0,669	2,077	48,50	PHS 100-2B25
	26	11,05	B	1 1/2	3 3/4	5 3/4	3 3/8	0,669	2,077	51,50	PHS 100-2B26
	30	12,64	B	1 1/2	3 3/4	5 3/4	3 3/8	0,669	2,077	65,00	PHS 100-2B30
	35	14,64	C	1 1/2	3 13/16	6	4 1/4	0,669	2,077	75,00	PHS 100-2C35
	45	18,63	C	1 1/2	3 13/16	6	4 1/2	0,669	2,077	103,00	PHS 100-2C45
	60	24,60	C	1 1/2	5 3/8	7 1/2	5	0,669	2,077	175,00	PHS 100-2C60
	70	28,58	C	1 1/2	5 3/8	7 1/2	5	0,669	2,077	197,00	PHS 100-2C70
	80	32,57	C	1 1/2	5 3/8	7 1/2	5	0,669	2,077	231,00	PHS 100-2C80
1 1/2	11	6,01	B	1 1/2	2 3/8	3 9/16	3 3/4	0,894	2,683	13,60	PHS 120-2B11
	12	6,50	B	1 1/2	2 3/4	4 1/16	3 3/4	0,894	2,683	17,30	PHS 120-2B12

Los agujeros máximos pueden incorporar chavetas estándar. Existen agujeros más grandes para chavetas superficiales o cuando no se requiere una chaveta.
Para piñones con dientes templados, añada una "H" antes del número de dientes, p. ej. PHS 35-2BH12.

www.becani.com-becani@becani.com- Tlf: 881986561

Piñones ANSI, dobles, agujero en bruto

ANSI 120-2 · Paso 1 1/2 pulg. | ANSI 140-2 · Paso 1 3/4 pulg. | ANSI 160-2 · Paso 2 pulg.

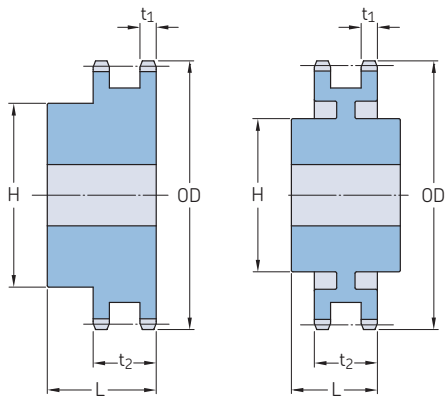

Tipo B Tipo C

Paso	Número de dientes	Diámetro exterior	Tipo	Dimensiones Agujero				Grosor de la malla		Peso	Designación
		OD		Mín.	Máx.	H	L	t_1	t_2		
pulg.	–	pulg.	–	pulg.						libras	–
1 1/2	13	6,99	B	1 1/2	3	4 1/2	3 3/4	0,894	2,683	21,10	PHS 120-2B13
	14	7,47	B	1 1/2	3 5/16	5	3 3/4	0,894	2,683	25,60	PHS 120-2B14
	15	7,96	B	1 1/2	3 1/2	5 1/4	3 3/4	0,894	2,683	29,90	PHS 120-2B15
	16	8,44	B	1 1/2	3 1/2	5 1/4	3 3/4	0,894	2,683	33,80	PHS 120-2B16
	17	8,92	B	1 1/2	3 1/2	5 1/4	3 3/4	0,894	2,683	36,90	PHS 120-2B17
	18	9,41	B	1 1/2	3 1/2	5 1/4	3 3/4	0,894	2,683	41,90	PHS 120-2B18
	19	9,89	B	1 1/2	3 1/2	5 1/4	3 3/4	0,894	2,683	46,50	PHS 120-2B19
	20	10,37	B	1 1/2	3 1/2	5 1/2	3 3/4	0,894	2,683	50,20	PHS 120-2B20
	21	10,85	B	1 1/2	3 1/2	5 1/2	3 3/4	0,894	2,683	55,60	PHS 120-2B21
	22	11,33	B	1 1/2	3 13/16	5 3/4	4	0,894	2,683	64,00	PHS 120-2B22
	23	11,81	B	1 1/2	4 1/2	6 1/2	4	0,894	2,683	75,00	PHS 120-2B23
	24	12,29	B	1 1/2	4 1/2	6 1/2	4	0,894	2,683	79,00	PHS 120-2B24
	25	12,77	B	1 1/2	4 1/2	6 1/2	4	0,894	2,683	84,00	PHS 120-2B25
	26	13,25	B	1 1/2	4 1/2	6 1/2	4	0,894	2,683	90,00	PHS 120-2B26
	30	15,17	B	1 1/2	4 1/2	6 1/2	4	0,894	2,683	119,00	PHS 120-2B30
	35	17,57	C	1 1/2	5 3/8	7 1/2	6	0,894	2,818	148,00	PHS 120-2C35
	45	22,35	C	1 1/2	5 3/8	7 1/2	6	0,894	2,818	188,00	PHS 120-2C45
	60	29,52	C	1 1/2	6 3/8	9 1/2	6 1/4	0,894	2,818	307,00	PHS 120-2C60
1 3/4	13	8,15	B	1 5/8	3 5/16	5	3 3/4	0,894	2,818	29,00	PHS 140-2B13
	14	8,72	B	1 5/8	3 3/4	5 1/2	3 3/4	0,894	2,818	34,80	PHS 140-2B14
	15	9,28	B	1 5/8	4 1/2	6 1/2	3 3/4	0,894	2,818	42,50	PHS 140-2B15
	16	9,85	B	1 5/8	5 1/4	7	4	0,894	2,818	48,10	PHS 140-2B16
	17	10,41	B	1 5/8	5 1/4	7	4	0,894	2,818	57,50	PHS 140-2B17
	18	10,98	B	1 3/4	5 1/4	7	4	0,894	2,818	65,60	PHS 140-2B18
	19	11,54	B	1 3/4	5 1/4	7	4	0,894	2,818	72,00	PHS 140-2B19
	20	12,10	B	1 3/4	5 1/4	7	4	0,894	2,818	76,00	PHS 140-2B20
	21	12,66	B	1 3/4	5 1/4	7	4	0,894	2,818	82,00	PHS 140-2B21
	22	13,22	B	1 3/4	5 1/4	7	4	0,894	2,818	94,00	PHS 140-2B22
	23	13,78	B	1 3/4	5 1/4	7	4	0,894	2,818	100,00	PHS 140-2B23
	24	14,34	B	1 3/4	5 1/4	7	4	0,894	2,818	104,00	PHS 140-2B24
	25	14,90	B	1 3/4	5 1/4	7	4	0,894	2,818	120,00	PHS 140-2B25
	26	15,46	B	1 3/4	5 1/4	7	4	0,894	2,818	128,00	PHS 140-2B26
	35	20,49	C	1 1/2	5 3/8	7 1/2	6	0,894	2,818	180,00	PHS 140-2C35
	45	26,08	C	1 1/2	5 3/8	7 1/2	6	0,894	2,818	232,00	PHS 140-2C45
	60	34,44	C	1 1/2	6 3/8	9 1/2	6 1/4	0,894	2,818	372,00	PHS 140-2C60
2	13	9,31	B	2	4	6	4 3/4	1,119	3,424	48,00	PHS 160-2B13
	14	9,96	B	2	4 3/4	6 3/4	4 3/4	1,119	3,424	58,00	PHS 160-2B14
	15	10,61	B	2	5 1/4	7	4 3/4	1,119	3,424	68,00	PHS 160-2B15
	16	11,26	B	2	5 1/4	7	4 3/4	1,119	3,424	75,00	PHS 160-2B16
	17	11,90	B	2	5 1/4	7	4 3/4	1,119	3,424	91,00	PHS 160-2B17
	18	12,54	B	2	5 1/4	7	4 3/4	1,119	3,424	96,00	PHS 160-2B18
	19	13,19	B	2	5 1/4	7	4 3/4	1,119	3,424	107,00	PHS 160-2B19
	20	13,83	B	2	5 1/4	7	4 3/4	1,119	3,424	119,00	PHS 160-2B20
	21	14,47	B	2	5 3/8	7 1/2	4 3/4	1,119	3,424	130,00	PHS 160-2B21
	22	15,11	B	2	5 3/8	7 1/2	4 3/4	1,119	3,424	141,00	PHS 160-2B22
	23	15,75	B	2	5 3/8	7 1/2	4 3/4	1,119	3,424	157,00	PHS 160-2B23
	24	16,39	B	2	5 3/8	7 1/2	4 3/4	1,119	3,424	171,00	PHS 160-2B24
	25	17,03	B	2	5 3/8	7 1/2	4 3/4	1,119	3,424	187,00	PHS 160-2B25
	26	17,67	B	2	5 3/8	7 1/2	4 3/4	1,119	3,424	201,00	PHS 160-2B26
	35	23,42	C	1 1/2	6 3/4	9 1/2	6 5/8	1,119	3,424	306,00	PHS 160-2C35
	45	29,80	C	1 1/2	7	1 0	7 1/8	1,119	3,424	431,00	PHS 160-2C45
	60	39,36	C	1 1/2	7	1 0	7 1/8	1,119	3,424	564,00	PHS 160-2C60

Los agujeros máximos pueden incorporar chavetas estándar. Existen agujeros más grandes para chavetas superficiales o cuando no se requiere una chaveta.
Para piñones con dientes templados, añada una "H" antes del número de dientes, p. ej. PHS 35-2BH12.

SKF
www.becani.com-becani@becani.com- Tlf: 881986561

Piñones ANSI, dobles, agujero en bruto

ANSI 200-2 · Paso 2 1/2 pulg.

Paso	Número de dientes	Diámetro exterior	Tipo	Dimensiones Agujero				Grosor de la malla		Peso	Designación
		OD		Mín.	Máx.	H	L	t_1	t_2		
pulg.	–	pulg.	–	pulg.						libras	–
2 1/2	**11**	10,02	B	2	3 3/4	5 1/2	5 7/8	1,344	4,161	57,00	**PHS 200-2B11**
	12	10,83	B	2	4 1/2	6 1/2	6 1/4	1,344	4,161	80,00	**PHS 200-2B12**
	13	11,64	B	2	5 1/4	7	6 3/8	1,344	4,161	96,00	**PHS 200-2B13**
	14	12,46	B	2	5 1/2	8	6 3/8	1,344	4,161	119,00	**PHS 200-2B14**
	15	13,26	B	2	5 3/4	8 1/2	6 3/8	1,344	4,161	138,00	**PHS 200-2B15**
	16	14,07	B	2	5 3/4	8 1/2	6 5/8	1,344	4,161	161,00	**PHS 200-2B16**
	17	14,87	B	2	5 3/4	8 1/2	6 5/8	1,344	4,161	178,00	**PHS 200-2B17**
	18	15,68	B	2	5 3/4	8 1/2	6 5/8	1,344	4,161	196,00	**PHS 200-2B18**
	19	16,48	B	2	5 3/4	8 1/2	6 5/8	1,344	4,161	217,00	**PHS 200-2B19**
	20	17,29	B	2	5 3/4	8 1/2	6 5/8	1,344	4,161	236,00	**PHS 200-2B20**
	21	18,09	B	2	5 3/4	8 1/2	6 5/8	1,344	4,161	250,00	**PHS 200-2B21**
	22	18,89	B	2	5 3/4	8 1/2	6 5/8	1,344	4,161	284,00	**PHS 200-2B22**
	23	19,69	B	2	5 3/4	8 1/2	6 5/8	1,344	4,161	308,00	**PHS 200-2B23**
	24	20,49	B	2	5 3/4	8 1/2	6 5/8	1,344	4,161	330,00	**PHS 200-2B24**
	25	21,29	B	2	5 3/4	8 1/2	6 5/8	1,344	4,161	358,00	**PHS 200-2B25**
	26	22,09	B	2	5 3/4	8 1/2	6 5/8	1,344	4,161	386,00	**PHS 200-2B26**
	45	37,25	C	1 1/2	7	1 0	8 1/2	1,344	4,161	665,00	**PHS 200-2C45**
	60	49,20	C	1 1/2	7	1 0	9	1,344	4,161	972,00	**PHS 200-2C60**

BECANI
SOLUCIONES INDUSTRIALES

Los agujeros máximos pueden incorporar chavetas estándar. Existen agujeros más grandes para chavetas superficiales o cuando no se requiere una chaveta.
Para piñones con dientes templados, añada una "H" antes del número de dientes, p. ej. PHS 35-2BH12.

www.becani.com-becani@becani.com- Tlf: 881986561

Piñones ANSI, dobles, para casquillo cónico

ANSI 35-2 · Paso 3/8 pulg. | ANSI 40-2 · Paso 1/2 pulg. | ANSI 50-2 · Paso 5/8 pulg.

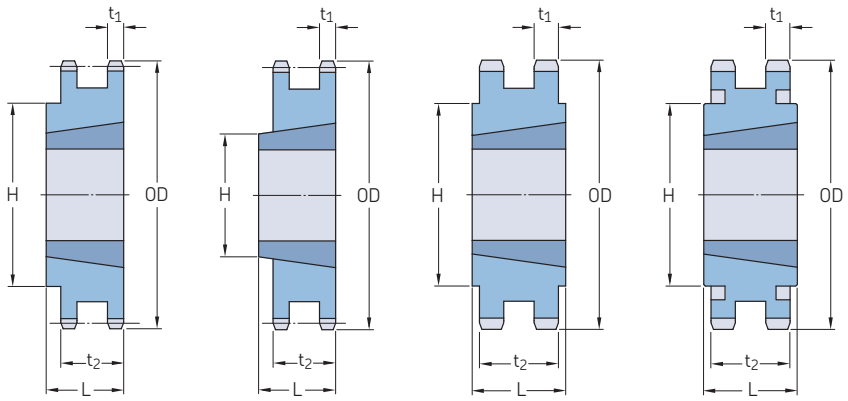

Tipo B | Tipo A | Tipo C | Tipo C1

Paso	Número de dientes	Diámetros Exterior OD	Paso PD	Tipo	Número de casquillo	Dimensiones Agujero Mín.	Agujero Máx.	L	H	Grosor de la malla t_1	t_2	Peso Cuerpo, piñón	Agujero	Designación
pulg.	–	pulg.		–	–	pulg.						libras		–
3/8	19	2,47	2,28	B	1008	3/8	1	7/8	1 53/64	0,162	0,561	0,6	0,3	PHS 35-2TB19
	20	2,59	2,40	B	1008	3/8	1	7/8	1 15/16	0,162	0,561	0,8	0,3	PHS 35-2TB20
	21	2,71	2,52	B	1008	3/8	1	7/8	2 1/16	0,162	0,561	1,4	0,3	PHS 35-2TB21
	22	2,83	2,63	B	1008	3/8	1	7/8	2 3/16	0,162	0,561	1,7	0,3	PHS 35-2TB22
	23	3,07	2,87	B	1210	5/8	1 1/4	1	2 7/16	0,162	0,561	1,8	0,6	PHS 35-2TB24
	26	3,31	3,11	B	1210	5/8	1 1/4	1	2 5/8	0,162	0,561	2,0	0,6	PHS 35-2TB26
	30	3,79	3,59	B	1610	1/2	1 5/8	1	3 1/8	0,162	0,561	1,8	0,9	PHS 35-2TB30
	32	4,03	3,83	B	1610	1/2	1 5/8	1	3 1/4	0,162	0,561	2,0	0,9	PHS 35-2TB32
	35	4,39	4,18	B	1610	1/2	1 5/8	1	3 1/4	0,162	0,561	2,3	0,9	PHS 35-2TB35
	40	4,99	4,78	B	1610	1/2	1 5/8	1	3 1/4	0,162	0,561	2,9	0,9	PHS 35-2TB40
	45	5,59	5,38	B	1610	1/2	1 5/8	1	3 1/4	0,162	0,561	3,2	0,9	PHS 35-2TB45
	48	5,95	5,73	B	1610	1/2	1 5/8	1	3 5/8	0,162	0,561	3,5	0,9	PHS 35-2TB48
	54	6,66	6,45	B	1610	1/2	1 5/8	1	3 5/8	0,162	0,561	3,9	0,9	PHS 35-2TB54
	60	7,38	7,17	B	1610	1/2	1 5/8	1	3 5/8	0,162	0,561	4,9	0,9	PHS 35-2TB60
	70	8,57	8,36	B	1610	1/2	1 5/8	1	3 5/8	0,162	0,561	6,3	0,9	PHS 35-2TB70
	80	9,77	9,55	B	1610	1/2	1 5/8	1	3 5/8	0,162	0,561	7,9	0,9	PHS 35-2TB80
	96	11,68	11,46	B	1610	1/2	1 5/8	1	3 5/8	0,162	0,561	9,9	0,9	PHS 35-2TB96
	112	13,59	13,37	B	1610	1/2	1 5/8	1	3 5/8	0,162	0,561	10,9	0,9	PHS 35-2TB112
1/2	15	2,65	2,40	A	1008	3/8	1	7/8	1 17/64	0,275	0,841	0,5	0,3	PHS 40-2TB15
	16	2,81	2,56	A	1008	3/8	1	7/8	1 17/64	0,275	0,841	0,6	0,3	PHS 40-2TB16
	17	2,98	2,72	A	1008	3/8	1	7/8	1 17/64	0,275	0,841	0,7	0,3	PHS 40-2TB17
	18	3,13	2,88	B	1210	5/8	1 1/4	1	2 5/16	0,275	0,841	0,7	0,6	PHS 40-2TB18
	19	3,30	3,04	B	1210	5/8	1 1/4	1	2 1/2	0,275	0,841	0,9	0,6	PHS 40-2TB19
	20	3,46	3,20	B	1610	1/2	1 5/8	1	2 5/8	0,275	0,841	0,9	0,9	PHS 40-2TB20
	21	3,62	3,36	B	1610	1/2	1 5/8	1	2 3/4	0,275	0,841	1,0	0,9	PHS 40-2TB21
	23	3,94	3,67	B	1610	1/2	1 5/8	1	3	0,275	0,841	1,3	0,9	PHS 40-2TB23
	25	4,26	3,99	B	2012	3/4	2	1 1/4	3 13/32	0,275	0,841	1,6	1,7	PHS 40-2TB25
	30	5,06	4,78	B	2012	3/4	2	1 1/4	4 15/64	0,275	0,841	3,4	1,7	PHS 40-2TB30
	36	6,01	5,74	B	2012	3/4	2	1 1/4	5 5/32	0,275	0,841	5,9	1,7	PHS 40-2TB36
	42	6,97	6,69	C	2517	3/4	2 1/2	1 3/4	4 1/4	0,275	0,841	7,0	3,5	PHS 40-2TB42
	48	7,93	7,64	C	2517	3/4	2 1/2	1 3/4	4 1/4	0,275	0,841	9,6	3,5	PHS 40-2TB48
	52	8,57	8,28	C	2517	3/4	2 1/2	1 3/4	4 1/4	0,275	0,841	11,4	3,5	PHS 40-2TB52
	60	9,84	9,55	C	2517	3/4	2 1/2	1 3/4	4 1/4	0,275	0,841	15,4	3,5	PHS 40-2TB60
	68	11,12	10,83	C	2517	3/4	2 1/2	1 3/4	4 1/4	0,275	0,841	20,5	3,5	PHS 40-2TB68
	76	12,39	12,10	C	2517	3/4	2 1/2	1 3/4	4 1/4	0,275	0,841	25,7	3,5	PHS 40-2TB76
	84	13,66	13,37	C	2517	3/4	2 1/2	1 3/4	4 1/4	0,275	0,841	31,6	3,5	PHS 40-2TB84
	95	15,41	15,12	C	2517	3/4	2 1/2	1 3/4	4 1/4	0,275	0,841	34,1	3,5	PHS 40-2TB95
	102	16,53	16,24	C	2517	3/4	2 1/2	1 3/4	4 1/4	0,275	0,841	36,8	3,5	PHS 40-2TB102
5/8	14	3,11	2,81	A	1008	3/8	1	7/8	–	0,332	1,045	0,8	0,3	PHS 50-2TB14
	15	3,31	3,01	A	1210	5/8	1 1/4	1	–	0,332	1,045	0,9	0,6	PHS 50-2TB15
	16	3,52	3,20	A	1210	5/8	1 1/4	1	–	0,332	1,045	1,1	0,6	PHS 50-2TB16
	17	3,72	3,41	A	1610	1/2	1 5/8	1	–	0,332	1,045	1,1	0,6	PHS 50-2TB17
	18	3,92	3,60	A	1610	1/2	1 5/8	1	–	0,332	1,045	1,3	0,9	PHS 50-2TB18
	19	4,12	3,80	A	1610	1/2	1 5/8	1	–	0,332	1,045	1,6	0,9	PHS 50-2TB19
	20	4,32	4,00	B	2012	3/4	2	1 1/4	3 1/4	0,332	1,045	1,5	1,7	PHS 50-2TB20
	21	4,52	4,19	B	2012	3/4	2	1 1/4	3 1/2	0,332	1,045	1,9	1,7	PHS 50-2TB21
	25	5,32	4,99	B	2012	3/4	2	1 1/4	4 9/32	0,332	1,045	3,8	1,7	PHS 50-2TB25
	30	6,32	5,98	B	2517	3/4	2 1/2	1 3/4	5 9/32	0,332	1,045	7,5	3,5	PHS 50-2TB30
	36	7,52	7,17	C	2517	3/4	2 1/2	1 3/4	4 1/4	0,332	1,045	9,4	3,5	PHS 50-2TB36
	42	8,71	8,36	C	2517	3/4	2 1/2	1 3/4	4 1/4	0,332	1,045	13,4	3,5	PHS 50-2TB42
	48	9,91	9,56	C	2517	3/4	2 1/2	1 3/4	4 1/4	0,332	1,045	18,6	3,5	PHS 50-2TB48
	52	10,71	10,35	C	2517	3/4	2 1/2	1 3/4	4 3/8	0,332	1,045	22,2	3,5	PHS 50-2TB52
	60	12,30	11,94	C	2517	3/4	2 1/2	1 3/4	4 3/8	0,332	1,045	30,3	3,5	PHS 50-2TB60

Para piñones de dientes templados, añada "H" antes del número de dientes. Por ejemplo: PHS 06B-2TBH19.

BECANI SOLUCIONES INDUSTRIALES

www.becani.com-becani@becani.com- Tlf: 881986561

Piñones ANSI, dobles, para casquillo cónico

ANSI 50-2 · Paso 5/8 pulg. | ANSI 60-2 · Paso 3/4 pulg. | ANSI 80-2 · Paso 1 pulg.

Paso	Número de dientes	Diámetros Exterior OD	Paso PD	Tipo	Número de casquillo	Dimensiones Agujero Mín.	Máx.	L	H	Grosor de la malla t_1	t_2	Peso Cuerpo, piñón	Agujero	Designación
pulg.	–	pulg.		–	–	pulg.						libras		–
5/8	**68**	13,89	13,53	C	2517	3/4	2 1/2	1 3/4	4 3/8	0,332	1,045	39,4	3,5	**PHS 50-2TB68**
	76	15,49	15,12	C	2517	3/4	2 1/2	1 3/4	4 3/8	0,332	1,045	41,2	3,5	**PHS 50-2TB76**
	84	17,08	16,71	C	2517	3/4	2 1/2	1 3/4	4 3/8	0,332	1,045	45,3	3,5	**PHS 50-2TB84**
	95	19,27	18,90	C	2517	3/4	2 1/2	1 3/4	4 3/8	0,332	1,045	58,8	3,5	**PHS 50-2TB95**
	102	20,66	20,30	C	2517	3/4	2 1/2	1 3/4	4 3/8	0,332	1,045	67,1	3,5	**PHS 50-2TB102**
3/4	**13**	3,49	3,13	B	1215	5/8	1 1/4	1 1/2	2 1/4	0,444	1,341	1,2	1,6	**PHS 60-2TB13**
	14	3,74	3,37	B	1215	5/8	1 1/4	1 1/2	2 1/2	0,444	1,341	1,6	1,7	**PHS 60-2TB14**
	15	3,98	3,61	B	1615	1/2	1 5/8	1 1/2	2 13/16	0,444	1,341	1,3	1,8	**PHS 60-2TB15**
	16	4,22	3,84	B	1615	1/2	1 5/8	1 1/2	3	0,444	1,341	2,2	2,3	**PHS 60-2TB16**
	17	4,46	4,08	B	1615	1/2	1 5/8	1 1/2	3 1/4	0,444	1,341	2,5	2,8	**PHS 60-2TB17**
	18	4,70	4,32	A	2012	3/4	2	1 1/4	–	0,444	1,341	3,0	2,4	**PHS 60-2TB18**
	19	4,95	4,56	A	2012	3/4	2	1 1/4	–	0,444	1,341	3,5	2,9	**PHS 60-2TB19**
	20	5,18	4,79	B	2517	3/4	1 1/2	1 3/4	3 61/64	0,444	1,341	4,0	2,9	**PHS 60-2TB20**
	21	5,43	5,03	B	2517	3/4	1 1/2	1 3/4	4 3/16	0,444	1,341	5,0	3,8	**PHS 60-2TB21**
	25	6,39	4,98	B	2517	3/4	1 1/2	1 3/4	5 5/32	0,444	1,341	7,5	7,4	**PHS 60-2TB25**
	30	7,59	7,17	B	2517	3/4	1 1/2	1 3/4	6 11/32	0,444	1,341	13,5	13,3	**PHS 60-2TB30**
	36	9,02	8,61	C	2517	3/4	1 1/2	1 3/4	4 1/4	0,444	1,341	17,5	17,4	**PHS 60-2TB36**
	42	10,46	10,04	C	2517	3/4	1 1/2	1 3/4	4 1/4	0,444	1,341	25,5	25,0	**PHS 60-2TB42**
	45	11,18	10,75	C	2517	3/4	1 1/2	1 3/4	4 1/4	0,444	1,341	29,5	29,3	**PHS 60-2TB45**
	52	12,85	12,42	C	2517	3/4	1 1/2	1 3/4	4 1/4	0,444	1,341	41,0	40,3	**PHS 60-2TB52**
	60	14,76	14,33	C1	2517	3/4	1 1/2	1 3/4	4 1/4	0,444	1,341	32,5	33,5	**PHS 60-2TB60**
	68	16,67	16,24	C1	2517	3/4	1 1/2	1 3/4	4 1/2	0,444	1,341	36,5	43,2	**PHS 60-2TB68**
	76	18,58	18,15	C1	3020	1 1/4	3	2	5 1/4	0,444	1,341	42,5	47,8	**PHS 60-2TB76**
	95	23,12	22,68	C1	3020	1 1/4	3	2	5 1/4	0,444	1,341	48,5	69,8	**PHS 60-2TB95**
1	**13**	4,66	4,18	A	1615	1/2	1 5/8	1 1/2	–	0,557	1,710	3,4	1,2	**PHS 80-2TB13**
	14	4,98	4,49	A	2012	3/4	2	1 1/4	–	0,557	1,710	3,5	1,7	**PHS 80-2TB14**
	15	5,30	4,81	A	2012	3/4	2	1 1/4	–	0,557	1,710	4,3	1,7	**PHS 80-2TB15**
	16	5,63	5,13	A	2517	3/4	2 1/2	1 3/4	3 1/8	0,557	1,710	3,8	3,5	**PHS 80-2TB16**
	17	5,95	5,44	A	2517	3/4	2 1/2	1 3/4	3 1/8	0,557	1,710	5,1	3,5	**PHS 80-2TB17**
	18	6,27	5,76	A	2517	3/4	2 1/2	1 3/4	3 1/8	0,557	1,710	6,4	3,5	**PHS 80-2TB18**
	19	6,59	6,08	B	3020	1 1/4	3	2	5	0,557	1,710	5,6	6,5	**PHS 80-2TB19**
	20	6,91	6,39	B	3020	1 1/4	3	2	5 1/4	0,557	1,710	7,1	6,5	**PHS 80-2TB20**
	21	7,24	6,71	B	3020	1 1/4	3	2	5 9/16	0,557	1,710	8,9	6,5	**PHS 80-2TB21**
	25	8,52	7,98	B	3020	1 1/4	3	2	6 7/8	0,557	1,710	16,5	6,5	**PHS 80-2TB25**
	30	10,11	9,57	C	3020	1 1/4	3	2	5 1/4	0,557	1,710	25,1	6,5	**PHS 80-2TB30**
	36	12,03	11,47	C	3020	1 1/4	3	2	5 1/4	0,557	1,710	39,4	6,5	**PHS 80-2TB36**
	42	13,94	13,39	C	3020	1 1/4	3	2	5 1/4	0,557	1,710	36,4	6,5	**PHS 80-2TB42**
	45	14,90	14,34	C1	3020	1 1/4	3	2	5 1/4	0,557	1,710	41,4	6,5	**PHS 80-2TB45**
	52	17,13	16,56	C1	3020	1 1/4	3	2	5 1/4	0,557	1,710	56,2	6,5	**PHS 80-2TB52**
	60	19,68	19,11	C1	3020	1 1/4	3	2	5 1/4	0,557	1,710	66,3	6,5	**PHS 80-2TB60**
	68	22,23	21,65	C1	3020	1 1/4	3	2	5 1/4	0,557	1,710	72,0	6,5	**PHS 80-2TB68**
	76	24,78	24,20	C1	3020	1 1/4	3	2	5 1/4	0,557	1,710	89,1	6,5	**PHS 80-2TB76**
	95	30,83	30,25	C1	3020	1 1/4	3	2	5 1/4	0,557	1,710	112,0	6,5	**PHS 80-2TB95**

Para piñones de dientes templados, añada "H" antes del número de dientes. Por ejemplo: PHS 06B-2TBH19.

BECANI
SOLUCIONES INDUSTRIALES

www.becani.com-becani@becani.com- Tlf: 881986561

Piñones ANSI, triples, agujero en bruto

ANSI 35-3 · Paso 3/8 pulg. | ANSI 40-3 · Paso 1/2 pulg.

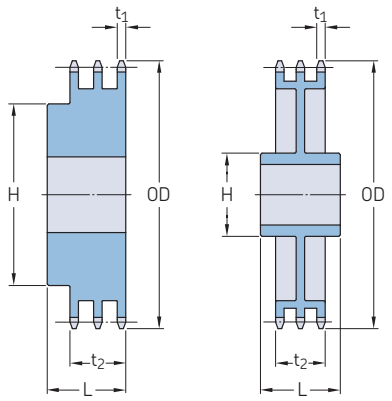

Tipo B Tipo C

Paso	Número de dientes	Diámetro exterior	Tipo	Dimensiones Agujero				Grosor de la malla		Peso	Designación
		OD		Mín.	Máx.	H	L	t_1	t_2		
–	–	pulg.	–	pulg.						libras	–
3/8	13	1,75	B	1/2	11/16	1 7/64	1 3/4	0,162	0,960	0,5	PHS 35-3B13
	14	1,87	B	1/2	7/8	1 1/4	1 3/4	0,162	0,960	0,6	PHS 35-3B14
	15	1,99	B	1/2	15/16	1 13/32	1 3/4	0,162	0,960	0,8	PHS 35-3B15
	16	2,11	B	1/2	15/16	1 15/32	1 3/4	0,162	0,960	0,8	PHS 35-3B16
	17	2,23	B	1/2	11/16	1 19/32	1 3/4	0,162	0,960	1,0	PHS 35-3B17
	18	2,35	B	1/2	13/16	1 23/32	1 3/4	0,162	0,960	1,2	PHS 35-3B18
	19	2,47	B	1/2	15/16	1 7/8	1 3/4	0,162	0,960	1,4	PHS 35-3B19
	20	2,59	B	3/4	15/16	1 15/16	1 7/8	0,162	0,960	1,5	PHS 35-3B20
	21	2,71	B	3/4	1 3/8	2 1/16	1 7/8	0,162	0,960	1,7	PHS 35-3B21
	22	2,83	B	3/4	1 7/16	2 3/16	1 7/8	0,162	0,960	2,0	PHS 35-3B22
	23	2,95	B	3/4	1 1/2	2 1/4	1 7/8	0,162	0,960	2,1	PHS 35-3B23
	24	3,07	B	3/4	1 1/2	2 1/4	1 7/8	0,162	0,960	2,3	PHS 35-3B24
	25	3,19	B	3/4	1 1/2	2 1/4	1 7/8	0,162	0,960	2,4	PHS 35-3B25
	26	3,31	B	3/4	1 1/2	2 1/2	1 7/8	0,162	0,960	2,8	PHS 35-3B26
	30	3,79	B	3/4	1 3/4	2 1/2	1 7/8	0,162	0,960	3,4	PHS 35-3B30
	36	4,51	B	3/4	1 3/4	2 1/2	1 7/8	0,162	0,960	4,5	PHS 35-3B36
	42	5,23	B	3/4	1 3/4	2 1/2	1 7/8	0,162	0,960	5,9	PHS 35-3B42
	48	5,95	B	3/4	1 3/4	2 1/2	1 7/8	0,162	0,960	7,4	PHS 35-3B48
	52	6,43	B	3/4	1 3/4	2 1/2	1 7/8	0,162	0,960	8,5	PHS 35-3B52
	60	7,38	B	3/4	1 3/4	2 1/2	1 7/8	0,162	0,960	11,2	PHS 35-3B60
	68	8,34	B	3/4	2 3/8	3 1/2	1 7/8	0,162	0,960	15,4	PHS 35-3B68
	72	8,81	B	3/4	2 3/8	3 1/2	1 7/8	0,162	0,960	17,3	PHS 35-3B72
	76	9,29	B	3/4	2 3/8	3 1/2	1 7/8	0,162	0,960	18,9	PHS 35-3B76
	84	10,25	B	3/4	2 3/8	3 1/2	1 7/8	0,162	0,960	22,8	PHS 35-3B84
	95	11,56	B	1	2 1/2	3 3/4	2 1/8	0,162	0,960	29,3	PHS 35-3B95
	96	11,68	B	1	2 1/2	3 3/4	2 1/8	0,162	0,960	30,1	PHS 35-3B96
	102	12,40	B	1	2 1/2	3 3/4	2 1/8	0,162	0,960	33,4	PHS 35-3B102
1/2	11	2,00	B	1/2	3/4	1 7/16	2 1/8	0,275	1,407	0,8	PHS 40-3B11
	12	2,17	B	1/2	15/16	1 9/16	2 1/8	0,275	1,407	1,1	PHS 40-3B12
	13	2,33	B	1/2	1	1 1/2	2 1/8	0,275	1,407	1,2	PHS 40-3B13
	14	2,49	B	1/2	1 1/8	1 11/16	2 1/8	0,275	1,407	1,5	PHS 40-3B14
	15	2,65	B	1/2	1 1/4	1 13/16	2 1/8	0,275	1,407	1,8	PHS 40-3B15
	16	2,81	B	5/8	1 3/8	2	2 1/8	0,275	1,407	2,0	PHS 40-3B16
	17	2,98	B	5/8	1 7/16	2 1/8	2 1/8	0,275	1,407	2,3	PHS 40-3B17
	18	3,14	B	5/8	1 1/2	2 5/16	2 1/8	0,275	1,407	2,7	PHS 40-3B18
	19	3,30	B	5/8	1 3/4	2 1/2	2 1/8	0,275	1,407	3,1	PHS 40-3B19
	20	3,46	B	5/8	1 7/8	2 5/8	2 1/4	0,275	1,407	3,7	PHS 40-3B20
	21	3,62	B	5/8	1 7/8	2 3/4	2 1/4	0,275	1,407	4,1	PHS 40-3B21
	22	3,78	B	5/8	1 7/8	2 7/8	2 1/4	0,275	1,407	4,5	PHS 40-3B22
	23	3,94	B	5/8	2	3	2 1/4	0,275	1,407	5,0	PHS 40-3B23
	24	4,10	B	5/8	2 1/4	3 1/4	2 1/4	0,275	1,407	5,6	PHS 40-3B24
	25	4,26	B	5/8	2 1/4	3 1/4	2 1/4	0,275	1,407	6,0	PHS 40-3B25
	26	4,42	B	5/8	2 1/4	3 1/4	2 1/4	0,275	1,407	6,4	PHS 40-3B26
	30	5,06	B	7/8	2 1/4	3 1/4	2 1/4	0,275	1,407	7,8	PHS 40-3B30
	35	5,86	B	7/8	2 1/4	3 1/4	2 1/4	0,275	1,407	10,3	PHS 40-3B35
	36	6,02	B	15/16	2 1/2	3 3/4	2 3/8	0,275	1,407	11,7	PHS 40-3B36
	42	6,97	B	15/16	2 1/2	3 3/4	2 3/8	0,275	1,407	15,4	PHS 40-3B42
	48	7,93	B	15/16	2 1/2	3 3/4	2 3/8	0,275	1,407	19,4	PHS 40-3B48
	52	8,57	B	15/16	2 1/2	3 3/4	2 3/8	0,275	1,407	22,4	PHS 40-3B52
	60	9,84	B	15/16	2 1/2	3 3/4	2 3/8	0,275	1,407	30,0	PHS 40-3B60
	68	11,12	B	1 3/16	2 3/4	4	2 5/8	0,275	1,407	38,4	PHS 40-3B68
	72	11,75	B	1 3/16	2 3/4	4	2 5/8	0,275	1,407	42,5	PHS 40-3B72
	76	12,39	B	1 3/16	2 3/4	4	2 5/8	0,275	1,407	46,9	PHS 40-3B76

Los agujeros máximos pueden incorporar chavetas estándar. Existen agujeros más grandes para chavetas superficiales o cuando no se requiere una chaveta.
Para piñones con dientes templados, añada una "H" antes del número de dientes, p. ej. PHS 35-3BH13.

BECANI SOLUCIONES INDUSTRIALES

www.becani.com-becani@becani.com- Tlf: 881986561

Piñones ANSI, triples, agujero en bruto

ANSI 40-3 · Paso 1/2 pulg. | ANSI 50-3 · Paso 5/8 pulg. | ANSI 60-3 · Paso 3/4 pulg. | ANSI 80-3 · Paso 1 pulg.

Paso	Número de dientes	Diámetro exterior	Tipo	Dimensiones Agujero				Grosor de la malla		Peso	Designación
		OD		Mín.	Máx.	H	L	t_1	t_2		
–	–	pulg.	–	pulg.						libras	–
1/2	**84**	13,66	B	1 3/16	2 3/4	4 1/4	2 3/4	0,275	1,407	57,3	**PHS 40-3B84**
	95	15,41	B	1 3/16	2 3/4	4 1/4	2 3/4	0,275	1,407	62,2	**PHS 40-3B95**
	102	16,53	B	1 3/16	2 3/4	4 1/4	2 3/4	0,275	1,407	68,4	**PHS 40-3B102**
5/8	**11**	2,50	B	5/8	15/16	1 15/32	2 1/2	0,332	1,758	1,4	**PHS 50-3B11**
	12	2,71	B	5/8	1 1/8	1 11/16	2 1/2	0,332	1,758	1,8	**PHS 50-3B12**
	13	2,91	B	5/8	1 5/16	1 7/8	2 1/2	0,332	1,758	2,3	**PHS 50-3B13**
	14	3,11	B	5/8	1 3/8	2 1/16	2 1/2	0,332	1,758	2,7	**PHS 50-3B14**
	15	3,32	B	3/4	1 1/2	2 5/16	2 1/2	0,332	1,758	3,2	**PHS 50-3B15**
	16	3,52	B	3/4	1 3/4	2 1/2	2 1/2	0,332	1,758	3,8	**PHS 50-3B16**
	17	3,72	B	3/4	1 7/8	2 11/16	2 1/2	0,332	1,758	4,4	**PHS 50-3B17**
	18	3,92	B	3/4	1 15/16	2 15/16	2 1/2	0,332	1,758	5,1	**PHS 50-3B18**
	19	4,12	B	1	2 1/8	3 1/8	2 1/2	0,332	1,758	5,6	**PHS 50-3B19**
	20	4,32	B	1	2 1/4	3 1/4	2 5/8	0,332	1,758	6,4	**PHS 50-3B20**
	21	4,52	B	1	2 3/8	3 1/2	2 5/8	0,332	1,758	7,4	**PHS 50-3B21**
	22	4,72	B	1	2 3/8	3 9/16	2 5/8	0,332	1,758	7,9	**PHS 50-3B22**
	23	4,92	B	1	2 1/2	3 5/8	2 5/8	0,332	1,758	8,8	**PHS 50-3B23**
	24	5,12	B	1	2 1/2	3 5/8	2 5/8	0,332	1,758	9,4	**PHS 50-3B24**
	25	5,32	B	1	2 1/2	3 5/8	2 5/8	0,332	1,758	10,2	**PHS 50-3B25**
	26	5,52	B	1	2 1/2	3 3/4	2 5/8	0,332	1,758	11,0	**PHS 50-3B26**
	30	6,32	B	1	2 1/2	3 3/4	2 5/8	0,332	1,758	14,2	**PHS 50-3B30**
	35	7,32	B	1	2 1/2	3 3/4	2 5/8	0,332	1,758	19,0	**PHS 50-3B35**
	36	7,52	B	1 3/16	2 3/4	4	2 3/4	0,332	1,758	20,6	**PHS 50-3B36**
	42	8,72	B	1 3/16	2 3/4	4	2 3/4	0,332	1,758	27,5	**PHS 50-3B42**
	48	9,91	B	1 3/16	2 3/4	4	3 1/8	0,332	1,758	36,6	**PHS 50-3B48**
	52	10,71	B	1 3/16	2 3/4	4	3 1/8	0,332	1,758	42,5	**PHS 50-3B52**
	60	12,30	B	1 5/16	3	4 1/2	3 1/8	0,332	1,758	56,8	**PHS 50-3B60**
	68	13,89	B	1 5/16	3	4 1/2	3 1/8	0,332	1,758	73,2	**PHS 50-3B68**
	72	14,69	C	1 5/16	3	4 3/4	3 1/2	0,332	1,758	54,4	**PHS 50-3C72**
	76	15,49	C	1 5/16	3	4 3/4	3 1/2	0,332	1,758	51,2	**PHS 50-3C76**
	84	17,08	C	1 5/16	3	4 3/4	3 1/2	0,332	1,758	65,3	**PHS 50-3C84**
	95	19,27	C	1 5/16	3	4 3/4	3 3/4	0,332	1,758	74,4	**PHS 50-3C95**
	102	20,66	C	1 5/16	3	4 3/4	3 3/4	0,332	1,758	79,9	**PHS 50-3C102**
3/4	**11**	3,00	B	1	1 1/4	1 13/16	3	0,444	2,238	2,5	**PHS 60-3B11**
	12	3,25	B	1	1 7/16	2 1/8	3	0,444	2,238	3,3	**PHS 60-3B12**
	13	3,49	B	1	1 1/2	2 1/4	3	0,444	2,238	3,9	**PHS 60-3B13**
	14	3,74	B	1	1 3/4	2 1/2	3	0,444	2,238	4,5	**PHS 60-3B14**
	15	3,98	B	1	1 7/8	2 13/16	3	0,444	2,238	5,4	**PHS 60-3B15**
	16	4,22	B	1	2	3	3	0,444	2,238	6,5	**PHS 60-3B16**
	17	4,46	B	1	2 1/4	3 1/4	3	0,444	2,238	7,7	**PHS 60-3B17**
	18	4,70	B	1	2 3/8	3 1/2	3	0,444	2,238	8,5	**PHS 60-3B18**
	19	4,95	B	1	2 1/2	3 11/16	3	0,444	2,238	10,0	**PHS 60-3B19**
	20	5,19	B	1	2 1/2	3 3/4	3	0,444	2,238	11,2	**PHS 60-3B20**
	21	5,43	B	1	2 3/4	4 1/8	3	0,444	2,238	12,5	**PHS 60-3B21**
	22	5,67	B	1	2 3/4	4 1/4	3	0,444	2,238	13,2	**PHS 60-3B22**
	23	5,91	B	1	2 3/4	4 1/4	3	0,444	2,238	14,6	**PHS 60-3B23**
	24	6,15	B	1	2 3/4	4 1/4	3	0,444	2,238	15,8	**PHS 60-3B24**
	25	6,39	B	1	2 3/4	4 1/4	3	0,444	2,238	17,0	**PHS 60-3B25**
	26	6,63	B	1	2 3/4	4 1/4	3	0,444	2,238	18,6	**PHS 60-3B26**
	30	7,59	B	1	2 3/4	4 1/4	3	0,444	2,238	23,2	**PHS 60-3B30**
	35	8,78	B	1 1/4	3	4 1/2	3 1/4	0,444	2,238	34,5	**PHS 60-3B35**
	36	9,02	B	1 1/4	3	4 1/2	3 1/4	0,444	2,238	37,0	**PHS 60-3B36**
	42	10,46	B	1 1/4	3 1/4	4 3/4	3 5/8	0,444	2,238	49,0	**PHS 60-3B42**
	45	11,18	B	1 1/4	3 1/4	4 3/4	3 5/8	0,444	2,238	57,0	**PHS 60-3B45**
	52	12,85	C	1 1/4	3 1/4	4 3/4	3 1/2	0,444	2,238	73,0	**PHS 60-3C52**
	60	14,76	C	1 1/4	3 1/4	4 3/4	3 1/2	0,444	2,238	63,0	**PHS 60-3C60**
	68	16,67	C	1 1/4	3 1/4	5	3 1/2	0,444	2,238	73,0	**PHS 60-3C68**
	72	17,63	C	1 1/4	3 1/4	5	3 1/2	0,444	2,238	85,0	**PHS 60-3C72**
	76	18,58	C	1 1/2	3 3/4	5 1/2	3 1/2	0,444	2,238	82,0	**PHS 60-3C76**
	95	23,12	C	1 1/2	3 3/4	5 1/2	4	0,444	2,238	105,0	**PHS 60-3C95**
1	**11**	4,01	B	1	1 3/4	2 1/2	3 5/8	0,557	2,863	5,9	**PHS 80-3B11**
	12	4,33	B	1	1 7/8	2 27/32	3 5/8	0,557	2,863	7,5	**PHS 80-3B12**
	13	4,66	B	1	2 1/4	3 5/32	3 5/8	0,557	2,863	9,2	**PHS 80-3B13**
	14	4,98	B	1	2 3/8	3 15/32	3 5/8	0,557	2,863	11,0	**PHS 80-3B14**
	15	5,30	B	1	2 1/2	3 51/64	3 5/8	0,557	2,863	13,1	**PHS 80-3B15**
	16	5,63	B	1	2 3/4	4	3 7/8	0,557	2,863	15,8	**PHS 80-3B16**
	17	5,95	B	1	3	4 27/64	3 7/8	0,557	2,863	18,6	**PHS 80-3B17**
	18	6,27	B	1	3 1/4	4 47/64	3 7/8	0,557	2,863	21,2	**PHS 80-3B18**
	19	6,59	B	1	3 5/16	5	3 7/8	0,557	2,863	23,7	**PHS 80-3B19**
	20	6,91	B	1	3 5/16	5	3 7/8	0,557	2,863	26,0	**PHS 80-3B20**
	21	7,24	B	1	3 5/16	5	3 7/8	0,557	2,863	28,4	**PHS 80-3B21**
	22	7,56	B	1	3 5/16	5	3 7/8	0,557	2,863	31,0	**PHS 80-3B22**
	23	7,88	B	1	3 5/16	5	3 7/8	0,557	2,863	33,6	**PHS 80-3B23**
	24	8,20	B	1	3 1/2	5 1/4	3 7/8	0,557	2,863	37,1	**PHS 80-3B24**

Los agujeros máximos pueden incorporar chavetas estándar. Existen agujeros más grandes para chavetas superficiales o cuando no se requiere una chaveta.
Para piñones con dientes templados, añada una "H" antes del número de dientes, p. ej. PHS 35-3BH13.

www.becani.com-becani@becani.com- Tlf: 881986561

Piñones ANSI, triples, agujero en bruto

ANSI 80-3 · Paso 1 pulg. | ANSI 100-3 · Paso 1 ¼ pulg.

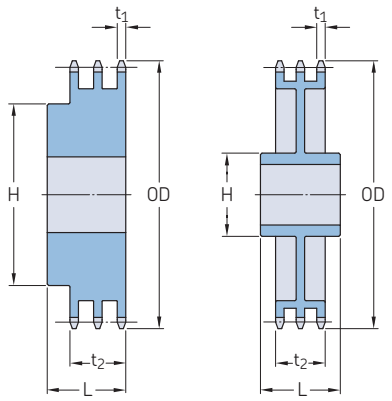

Tipo B Tipo C

Paso	Número de dientes	Diámetro exterior	Tipo	Dimensiones Agujero				Grosor de la malla		Peso	Designación
		OD		Mín.	Máx.	H	L	t_1	t_2		
–	–	pulg.	–	pulg.						libras	–
1	**25**	8,52	B	1	3 1/2	5 1/4	3 7/8	0,557	2,863	40,1	**PHS 80-3B25**
	26	8,84	B	1	3 1/2	5 1/4	3 7/8	0,557	2,863	42,9	**PHS 80-3B26**
	30	10,11	B	1 1/4	3 3/4	5 3/4	4 1/4	0,557	2,863	54,5	**PHS 80-3B30**
	35	11,71	B	1 1/4	3 3/4	5 3/4	4 1/4	0,557	2,863	79,5	**PHS 80-3B35**
	36	12,03	B	1 1/4	3 3/4	5 3/4	4 1/4	0,557	2,863	83,9	**PHS 80-3B36**
	42	13,94	C	1 1/4	3 13/16	6	4 1/2	0,557	2,863	84,9	**PHS 80-3C42**
	45	14,90	C	1 1/4	3 13/16	6	4 1/2	0,557	2,863	92,4	**PHS 80-3C45**
	52	17,13	C	1 1/2	3 13/16	6	4 1/2	0,557	2,863	107,0	**PHS 80-3C52**
	60	19,68	C	1 1/2	4 1/4	6 1/4	4 3/4	0,557	2,863	128,0	**PHS 80-3C60**
	68	22,23	C	1 1/2	4 1/4	6 1/4	4 3/4	0,557	2,863	140,0	**PHS 80-3C68**
	76	24,78	C	1 1/2	4 1/4	6 1/4	4 3/4	0,557	2,863	165,0	**PHS 80-3C76**
	95	30,83	C	1 1/2	4 1/2	6 3/4	5	0,557	2,863	240,0	**PHS 80-3C95**
1 1/4	**11**	5,01	B	1	2 1/8	3 1/8	4 1/4	0,669	3,485	11,7	**PHS 100-3B11**
	12	5,42	B	1 1/8	2 1/4	3 3/8	4 1/4	0,669	3,485	13,7	**PHS 100-3B12**
	13	5,82	B	1 1/8	2 1/2	3 13/16	4 1/4	0,669	3,485	16,9	**PHS 100-3B13**
	14	6,23	B	1 1/8	2 3/4	4 3/16	4 1/4	0,669	3,485	20,2	**PHS 100-3B14**
	15	6,63	B	1 1/4	3 1/8	4 5/8	4 1/2	0,669	3,485	25,0	**PHS 100-3B15**
	16	7,03	B	1 1/4	3 5/16	5	4 1/2	0,669	3,485	29,3	**PHS 100-3B16**
	17	7,44	B	1 1/4	3 1/2	5 1/4	4 1/2	0,669	3,485	33,8	**PHS 100-3B17**
	18	7,84	B	1 1/4	3 1/2	5 1/4	4 3/4	0,669	3,485	38,6	**PHS 100-3B18**
	19	8,24	B	1 1/4	3 3/4	5 1/2	4 3/4	0,669	3,485	43,3	**PHS 100-3B19**
	20	8,64	B	1 1/4	3 3/4	5 1/2	4 3/4	0,669	3,485	47,9	**PHS 100-3B20**
	21	9,04	B	1 1/4	3 3/4	5 1/2	4 3/4	0,669	3,485	52,3	**PHS 100-3B21**
	22	9,44	B	1 1/4	3 3/4	5 1/2	4 3/4	0,669	3,485	57,5	**PHS 100-3B22**
	23	9,84	B	1 1/4	3 3/4	5 1/2	4 3/4	0,669	3,485	62,5	**PHS 100-3B23**
	24	10,25	B	1 1/4	3 3/4	5 3/4	4 3/4	0,669	3,485	69,0	**PHS 100-3B24**
	25	10,65	B	1 1/4	3 3/4	5 3/4	4 3/4	0,669	3,485	73,0	**PHS 100-3B25**
	26	11,05	B	1 1/2	3 13/16	5 3/4	4 3/4	0,669	3,485	79,0	**PHS 100-3B26**
	30	12,64	B	1 1/2	3 13/16	5 3/4	4 3/4	0,669	3,485	103,0	**PHS 100-3B30**
	35	14,64	C	1 1/2	4	6	5	0,669	3,485	108,0	**PHS 100-3C35**
	45	18,63	C	1 1/2	4	6	5	0,669	3,485	143,0	**PHS 100-3C45**
	60	24,60	C	1 1/2	5 3/8	7 1/2	5	0,669	3,485	217,0	**PHS 100-3C60**
	70	28,58	C	1 1/2	5 3/8	7 1/2	5	0,669	3,485	262,0	**PHS 100-3C70**
	80	32,57	C	1 1/2	5 3/8	7 1/2	5	0,669	3,485	313,0	**PHS 100-3C80**

Los agujeros máximos pueden incorporar chavetas estándar. Existen agujeros más grandes para chavetas superficiales o cuando no se requiere una chaveta.
Para piñones con dientes templados, añada una "H" antes del número de dientes, p. ej. PHS 35-3BH13.

SKF
www.becani.com-becani@becani.com- Tlf: 881986561

BECANI
SOLUCIONES INDUSTRIALES

www.becani.com-becani@becani.com- Tlf: 881986561

BECANI
SOLUCIONES INDUSTRIALES

www.becani.com-becani@becani.com- Tlf: 881986561

Poleas

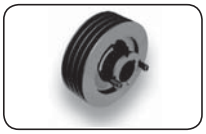

Poleas para correas trapeciales . . . 216

Poleas para correas trapeciales clásicas. 230

Poleas QD para correas trapeciales clásicas. 238

Poleas para correas trapeciales de sección estrecha. 247

Poleas QD para correas trapeciales de sección estrecha 254

Poleas HiTD 263

Poleas síncronas clásicas 275

Poleas síncronas métricas 287

BECANI SOLUCIONES INDUSTRIALES

www.becani.com-becani@becani.com- Tlf: 881986561

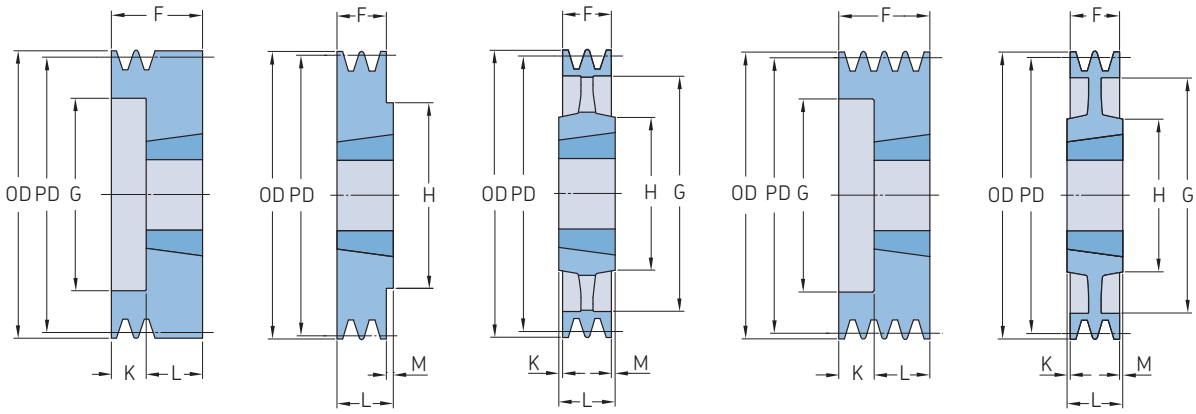

Sección	Número de gargantas	Diámetro primitivo PD	Tipo de polea	Número de casquillo	Dimensiones Diámetro exterior OD	B Mín.	B Máx.	F	G	K	L	M	H	Peso*	Designación
–	–	mm	–	–	mm									kg	–
SPZ	**1**	50	9	1008	54,0	9	25	37	28	12,0	22	–	–	0,3	**PHP 1SPZ50TB**
		56	9	1008	60,0	9	25	37	23	12,0	22	–	–	0,5	**PHP 1SPZ56TB**
		60	1	1008	64,0	9	25	22	–	–	22	–	–	0,3	**PHP 1SPZ60TB**
		63	1	1108	67,0	9	28	16	–	–	22	6,0	62	0,3	**PHP 1SPZ63TB**
		67	1	1108	71,0	9	28	16	–	–	22	6,0	62	0,3	**PHP 1SPZ67TB**
		71	1	1108	75,0	9	28	16	–	–	22	6,0	62	0,4	**PHP 1SPZ71TB**
		75	1	1108	79,0	9	28	16	–	–	22	6,0	62	0,4	**PHP 1SPZ75TB**
		80	1	1210	84,0	11	32	16	–	–	25	9,0	75	0,5	**PHP 1SPZ80TB**
		85	1	1210	89,0	11	32	16	–	–	25	9,0	75	0,7	**PHP 1SPZ85TB**
		90	1	1210	94,0	11	32	16	–	–	25	9,0	75	0,7	**PHP 1SPZ90TB**
		95	1	1210	99,0	11	32	16	–	–	25	9,0	75	0,8	**PHP 1SPZ95TB**
		100	1	1210	104,0	11	32	16	–	–	25	9,0	75	0,9	**PHP 1SPZ100TB**
		106	1	1610	110,0	14	42	16	–	–	25	9,0	80	1,0	**PHP 1SPZ106TB**
		112	1	1610	116,0	14	42	16	–	–	25	9,0	80	1,1	**PHP 1SPZ112TB**
		118	1	1610	122,0	14	42	16	–	–	25	9,0	80	1,2	**PHP 1SPZ118TB**
		125	1	1610	129,0	14	42	16	–	–	25	9,0	80	1,3	**PHP 1SPZ125TB**
		132	1	1610	136,0	14	42	16	–	–	25	9,0	80	1,5	**PHP 1SPZ132TB**
		140	1	1610	144,0	14	42	16	–	–	25	9,0	80	1,7	**PHP 1SPZ140TB**
		150	1	1610	154,0	14	42	16	–	–	25	9,0	80	2,0	**PHP 1SPZ150TB**
		160	1	1610	164,0	14	42	16	–	–	25	9,0	80	2,2	**PHP 1SPZ160TB**
		170	1	1610	174,0	14	42	16	–	–	25	9,0	80	2,2	**PHP 1SPZ170TB**
		180	4	1610	184,0	14	42	16	152	–	25	9,0	92	2,1	**PHP 1SPZ180TB**
		190	4	1610	194,0	14	42	16	161	–	25	9,0	92	2,7	**PHP 1SPZ190TB**
		200	4	2012	204,0	14	50	16	172	–	32	16,0	100	3,4	**PHP 1SPZ200TB**
		224	4	2012	228,0	14	50	16	196	–	32	16,0	100	3,6	**PHP 1SPZ224TB**
		250	4	2012	254,0	14	50	16	222	8,0	32	8,0	100	4,6	**PHP 1SPZ250TB**
		280	4	2012	284,0	14	50	16	252	8,0	32	8,0	100	5,5	**PHP 1SPZ280TB**
		315	4	2012	319,0	14	50	16	287	8,0	32	8,0	100	6,7	**PHP 1SPZ315TB**
		355	4	2012	359,0	14	50	16	326	8,0	32	8,0	112	6,8	**PHP 1SPZ355TB**
		400	4	2012	404,0	14	50	16	371	8,0	32	8,0	112	6,9	**PHP 1SPZ400TB**
		450	4	2517	454,0	16	60	16	421	14,5	45	14,5	120	7,2	**PHP 1SPZ450TB**
SPZ	**2**	50	9	1008	54,0	9	25	49	28	25,0	22	–	–	0,4	**PHP 2SPZ50TB**
		56	9	1008	60,0	9	25	49	35	27,0	22	–	–	0,5	**PHP 2SPZ56TB**
		60	9	1108	64,0	9	25	49	36	27,0	22	–	–	0,7	**PHP 2SPZ60TB**
		63	6	1108	67,0	9	28	28	40	6,0	22	–	–	0,3	**PHP 2SPZ63TB**
		67	6	1108	71,0	9	28	28	42	6,0	22	–	–	0,4	**PHP 2SPZ67TB**
		71	6	1108	75,0	9	28	28	42	6,0	22	–	–	0,5	**PHP 2SPZ71TB**
		75	6	1210	79,0	11	32	28	51	3,0	25	–	–	0,5	**PHP 2SPZ75TB**
		80	6	1210	84,0	11	32	28	51	3,0	25	–	–	0,6	**PHP 2SPZ80TB**
		85	6	1610	89,0	14	42	28	60	3,0	25	–	–	0,6	**PHP 2SPZ85TB**
		90	6	1610	94,0	14	42	28	61	3,0	25	–	–	0,7	**PHP 2SPZ90TB**
		95	6	1610	99,0	14	42	28	66	3,0	25	–	–	0,8	**PHP 2SPZ95TB**
		100	6	1610	104,0	14	42	28	71	3,0	25	–	–	0,9	**PHP 2SPZ100TB**
		106	6	1610	110,0	14	42	28	76	3,0	25	–	–	1,1	**PHP 2SPZ106TB**
		112	6	1610	116,0	14	42	28	84	3,0	25	–	–	1,3	**PHP 2SPZ112TB**
		118	6	1610	122,0	14	42	28	90	3,0	25	–	–	1,5	**PHP 2SPZ118TB**
		125	6	1610	129,0	14	42	28	97	3,0	25	–	–	1,7	**PHP 2SPZ125TB**
		132	6	1610	136,0	14	42	28	104	3,0	25	–	–	2,0	**PHP 2SPZ132TB**
		140	6	1610	144,0	14	42	28	112	3,0	25	–	–	2,4	**PHP 2SPZ140TB**
		150	1	2012	154,0	14	50	28	–	–	32	4,0	100	2,6	**PHP 2SPZ150TB**
		160	1	2012	164,0	14	50	28	–	–	32	4,0	100	3,1	**PHP 2SPZ160TB**
		170	1	2012	174,0	14	50	28	–	–	32	4,0	100	2,8	**PHP 2SPZ170TB**
		180	8	2012	184,0	14	50	28	152	–	32	4,0	100	2,9	**PHP 2SPZ180TB**

* El peso no incluye los casquillos.
Las dimensiones no funcionales pueden variar ligeramente.

BECANI SOLUCIONES INDUSTRIALES

www.becani.com-becani@becani.com- Tlf: 881986561

Poleas para correas trapeciales

SPZ para casquillo cónico

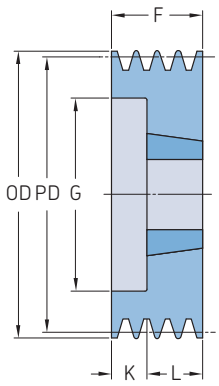

Tipo 2

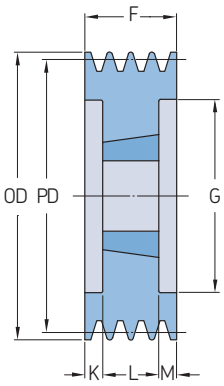

Tipo 3

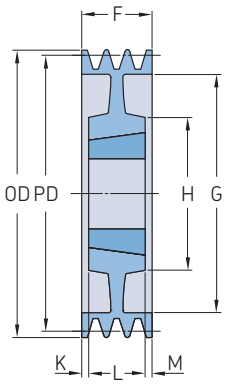

Tipo 7

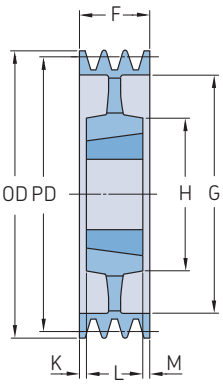

Tipo 5

Sección	Número de gargantas	Diámetro primitivo	Tipo de polea	Número de casquillo	Dimensiones Diámetro exterior									Peso*	Designación
		PD			OD	B Mín.	Máx.	F	G	K	L	M	H		
–	–	mm	–	–	mm									kg	–
SPZ	**2**	190	8	2012	194,0	14	50	28	161	–	32	4,0	100	3,1	**PHP 2SPZ190TB**
		200	4	2012	204,0	14	50	28	171	–	32	4,0	100	3,4	**PHP 2SPZ200TB**
		224	4	2012	228,0	14	50	28	196	–	32	4,0	100	4,5	**PHP 2SPZ224TB**
		250	4	2012	254,0	14	50	28	222	2,0	32	2,0	100	5,4	**PHP 2SPZ250TB**
		280	4	2012	284,0	14	50	28	252	2,0	32	2,0	100	6,2	**PHP 2SPZ280TB**
		315	4	2012	319,0	14	50	28	286	2,0	32	2,0	100	7,2	**PHP 2SPZ315TB**
		355	4	2012	359,0	14	50	28	326	2,0	32	2,0	112	8,6	**PHP 2SPZ355TB**
		400	4	2517	404,0	16	60	28	371	8,5	45	8,5	120	9,9	**PHP 2SPZ400TB**
		450	4	2517	454,0	16	60	28	421	8,5	45	8,5	120	11,2	**PHP 2SPZ450TB**
SPZ	**3**	63	6	1108	67,0	9	28	40	40	18,0	22	–	–	0,4	**PHP 3SPZ63TB**
		67	6	1108	71,0	9	28	40	42	18,0	22	–	–	0,5	**PHP 3SPZ67TB**
		71	6	1108	75,0	9	28	40	42	18,0	22	–	–	0,6	**PHP 3SPZ71TB**
		75	6	1210	79,0	11	32	40	48	15,0	25	–	–	0,7	**PHP 3SPZ75TB**
		80	6	1210	84,0	11	32	40	51	15,0	25	–	–	0,7	**PHP 3SPZ80TB**
		85	6	1610	89,0	14	42	40	60	15,0	25	–	–	0,8	**PHP 3SPZ85TB**
		90	6	1610	94,0	14	42	40	61	15,0	25	–	–	0,9	**PHP 3SPZ90TB**
		95	6	1610	99,0	14	42	40	66	15,0	25	–	–	1,0	**PHP 3SPZ95TB**
		100	6	1610	104,0	14	42	40	71	15,0	25	–	–	1,1	**PHP 3SPZ100TB**
		106	6	1610	110,0	14	42	40	78	15,0	25	–	–	1,4	**PHP 3SPZ106TB**
		112	6	2012	116,0	14	50	40	84	8,0	32	–	–	1,4	**PHP 3SPZ112TB**
		118	6	2012	122,0	14	50	40	92	8,0	32	–	–	1,7	**PHP 3SPZ118TB**
		125	2	2012	129,0	14	50	40	97	–	32	8,0	–	2,0	**PHP 3SPZ125TB**
		132	2	2012	136,0	14	50	40	104	–	32	8,0	–	2,3	**PHP 3SPZ132TB**
		140	2	2012	144,0	14	50	40	112	–	32	8,0	–	2,7	**PHP 3SPZ140TB**
		150	2	2012	154,0	14	50	40	122	–	32	8,0	–	3,3	**PHP 3SPZ150TB**
		160	2	2012	164,0	14	50	40	132	–	32	8,0	–	3,9	**PHP 3SPZ160TB**
		170	3	2012	174,0	14	50	40	141	4,0	32	4,0	–	3,2	**PHP 3SPZ170TB**
		180	7	2012	184,0	14	50	40	152	–	32	8,0	100	3,4	**PHP 3SPZ180TB**
		190	7	2012	194,0	14	50	40	161	4,0	32	4,0	100	3,4	**PHP 3SPZ190TB**
		200	5	2012	204,0	14	50	40	172	4,0	32	4,0	100	3,9	**PHP 3SPZ200TB**
		224	5	2012	228,0	14	50	40	196	4,0	32	4,0	100	5,4	**PHP 3SPZ224TB**
		250	5	2012	254,0	14	50	40	222	4,0	32	4,0	100	6,4	**PHP 3SPZ250TB**
		280	4	2517	284,0	16	60	40	252	2,5	45	2,5	120	8,3	**PHP 3SPZ280TB**
		315	4	2517	319,0	16	60	40	287	2,5	45	2,5	120	10,1	**PHP 3SPZ315TB**
		355	4	2517	359,0	16	60	40	326	2,5	45	2,5	120	11,7	**PHP 3SPZ355TB**
		400	4	2517	404,0	16	60	40	371	2,5	45	2,5	120	13,3	**PHP 3SPZ400TB**
		450	4	2517	454,0	16	60	40	421	2,5	45	2,5	120	14,6	**PHP 3SPZ450TB**
		500	4	2517	504,0	16	60	40	471	2,5	45	2,5	120	15,8	**PHP 3SPZ500TB**
		630	4	3020	634,0	25	75	40	601	5,5	45	2,5	120	17,0	**PHP 3SPZ630TB**
		800	4	3020	804,0	25	75	40	771	5,5	51	2,5	150	33,0	**PHP 3SPZ800TB**
SPZ	**4**	63	6	1108	67,0	9	28	52	38	30,0	22	–	–	0,5	**PHP 4SPZ63TB**
		67	6	1108	71,0	9	28	52	41	30,0	22	–	–	0,6	**PHP 4SPZ67TB**
		71	6	1108	75,0	9	28	52	45	30,0	22	–	–	0,7	**PHP 4SPZ71TB**
		75	6	1210	79,0	11	32	52	46	27,0	25	–	–	0,8	**PHP 4SPZ75TB**
		80	6	1210	84,0	11	32	52	51	27,0	25	–	–	0,9	**PHP 4SPZ80TB**
		85	6	1610	89,0	14	42	52	60	27,0	25	–	–	1,0	**PHP 4SPZ85TB**
		90	6	1610	94,0	14	42	52	61	27,0	25	–	–	1,1	**PHP 4SPZ90TB**
		95	6	1610	99,0	14	42	52	66	27,0	25	–	–	1,3	**PHP 4SPZ95TB**
		100	6	1610	104,0	14	42	52	72	27,0	25	–	–	1,4	**PHP 4SPZ100TB**
		106	6	1610	110,0	14	42	52	80	27,0	25	–	–	1,6	**PHP 4SPZ106TB**
		112	6	2012	116,0	14	50	52	86	20,0	32	–	–	1,7	**PHP 4SPZ112TB**
		118	6	2012	122,0	14	50	52	92	20,0	32	–	–	2,0	**PHP 4SPZ118TB**
		125	2	2012	129,0	14	50	52	99	–	32	20,0	–	2,3	**PHP 4SPZ125TB**

* El peso no incluye los casquillos.
Las dimensiones no funcionales pueden variar ligeramente.

BECANI SOLUCIONES INDUSTRIALES

www.becani.com-becani@becani.com- Tlf: 881986561

Poleas para correas trapeciales
SPZ para casquillo cónico

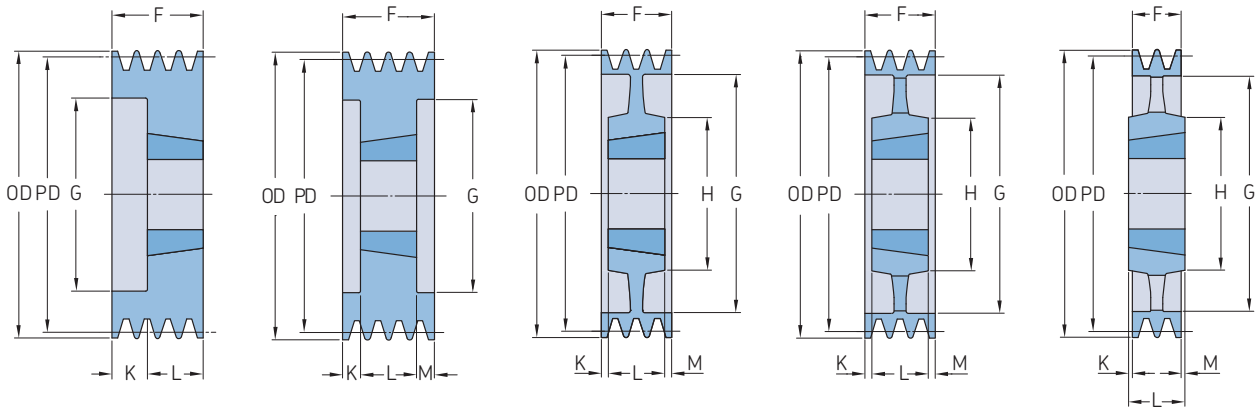

Tipo 2 Tipo 3 Tipo 7 Tipo 5 Tipo 4

Sección	Número de gargantas	Diámetro primitivo PD	Tipo de polea	Número de casquillo	Dimensiones Diámetro exterior OD	B Mín.	B Máx.	F	G	K	L	M	H	Peso*	Designación
–	–	mm	–	–	mm									kg	–
SPZ	**4**	132	2	2012	136,0	14	50	52	104	–	32	20,0	–	2,6	**PHP 4SPZ132TB**
		140	2	2012	144,0	14	50	52	112	–	32	20,0	–	3,1	**PHP 4SPZ140TB**
		150	2	2517	154,0	16	60	52	122	–	45	7,0	–	3,8	**PHP 4SPZ150TB**
		160	2	2517	164,0	16	60	52	132	–	45	7,0	–	4,6	**PHP 4SPZ160TB**
		170	2	2517	174,0	16	65	52	141	–	45	7,0	–	5,5	**PHP 4SPZ170TB**
		180	2	2517	184,0	16	60	52	152	–	45	7,0	–	6,3	**PHP 4SPZ180TB**
		190	3	2517	194,0	16	65	52	161	3,5	45	3,5	–	5,3	**PHP 4SPZ190TB**
		200	7	2517	204,0	16	60	52	172	3,5	45	3,5	120	5,4	**PHP 4SPZ200TB**
		224	5	2517	228,0	16	60	52	196	3,5	45	3,5	120	7,0	**PHP 4SPZ224TB**
		250	5	2517	254,0	16	60	52	222	3,5	45	3,5	120	8,0	**PHP 4SPZ250TB**
		280	5	2517	284,0	16	60	52	252	3,5	45	3,5	120	9,5	**PHP 4SPZ280TB**
		315	5	2517	319,0	16	60	52	287	3,5	45	3,5	120	12,1	**PHP 4SPZ315TB**
		355	5	2517	359,0	16	60	52	326	3,5	45	3,5	120	12,8	**PHP 4SPZ355TB**
		400	5	2517	404,0	16	60	52	371	3,5	45	3,5	120	13,6	**PHP 4SPZ400TB**
		450	5	3020	454,0	25	75	52	421	0,5	51	0,5	150	14,5	**PHP 4SPZ450TB**
		500	5	3020	504,0	25	75	52	471	0,5	51	0,5	150	17,3	**PHP 4SPZ500TB**
		630	4	3030	634,0	35	75	52	601	12,0	76	12,0	150	23,0	**PHP 4SPZ630TB**
		800	4	3030	804,0	35	75	52	771	12,0	76	12,0	150	36,0	**PHP 4SPZ800TB**
SPZ	**5**	85	6	1610	89,0	14	42	64	60	39,0	25	–	–	1,3	**PHP 5SPZ85TB**
		90	6	1610	94,0	14	42	64	61	39,0	25	–	–	1,3	**PHP 5SPZ90TB**
		95	6	1610	99,0	14	42	64	66	39,0	25	–	–	1,5	**PHP 5SPZ95TB**
		100	6	2012	104,0	14	50	64	72	32,0	32	–	–	1,6	**PHP 5SPZ100TB**
		106	6	2012	110,0	14	50	64	78	32,0	32	–	–	1,8	**PHP 5SPZ106TB**
		112	6	2012	116,0	14	50	64	84	32,0	32	–	–	2,0	**PHP 5SPZ112TB**
		118	6	2012	122,0	14	50	64	90	32,0	32	–	–	2,3	**PHP 5SPZ118TB**
		125	6	2012	129,0	14	50	64	97	32,0	32	–	–	2,7	**PHP 5SPZ125TB**
		132	6	2517	136,0	16	60	64	104	19,0	45	–	–	2,8	**PHP 5SPZ132TB**
		140	2	2517	144,0	16	60	64	112	–	45	19,0	–	3,4	**PHP 5SPZ140TB**
		150	2	2517	154,0	16	60	64	122	–	45	19,0	–	4,3	**PHP 5SPZ150TB**
		160	2	2517	164,0	16	60	64	132	–	45	19,0	–	5,1	**PHP 5SPZ160TB**
		170	2	2517	174,0	16	60	64	141	–	45	19,0	–	5,7	**PHP 5SPZ170TB**
		180	2	2517	184,0	16	60	64	152	–	45	19,0	–	6,8	**PHP 5SPZ180TB**
		190	3	2517	194,0	16	60	64	161	9,5	45	9,5	–	7,8	**PHP 5SPZ190TB**
		200	5	2517	204,0	16	60	64	172	9,5	45	9,5	–	8,8	**PHP 5SPZ200TB**
		224	5	2517	228,0	16	60	64	196	9,5	45	9,5	120	8,8	**PHP 5SPZ224TB**
		250	5	2517	254,0	16	60	64	222	9,5	45	9,5	120	9,0	**PHP 5SPZ250TB**
		280	5	2517	284,0	16	60	64	252	9,5	45	9,5	120	11,0	**PHP 5SPZ280TB**
		315	5	2517	319,0	16	60	64	287	9,5	45	9,5	120	13,3	**PHP 5SPZ315TB**
		355	5	2517	359,0	16	60	64	326	9,5	45	9,5	120	13,0	**PHP 5SPZ355TB**
		400	5	3020	404,0	25	75	64	371	6,5	51	6,5	150	15,6	**PHP 5SPZ400TB**
		450	5	3020	454,0	25	75	64	421	6,5	51	6,5	150	19,0	**PHP 5SPZ450TB**
		500	4	3030	504,0	35	75	64	471	6,0	51	6,0	150	22,6	**PHP 5SPZ500TB**
		630	4	3030	634,0	35	75	64	601	6,0	51	6,0	150	29,0	**PHP 5SPZ630TB**
		800	4	3535	804,0	35	90	64	771	12,5	89	12,5	170	44,1	**PHP 5SPZ800TB**
SPZ	**6**	85	6	1610	89,0	14	42	76	61	51,0	25	–	–	1,3	**PHP 6SPZ85TB**
		90	6	1610	94,0	14	42	76	61	51,0	25	–	–	1,5	**PHP 6SPZ90TB**
		95	6	1610	99,0	14	42	76	66	51,0	25	–	–	1,7	**PHP 6SPZ95TB**
		100	6	2012	104,0	14	50	76	72	44,0	32	–	–	1,9	**PHP 6SPZ100TB**
		106	6	2012	110,0	14	50	76	78	44,0	32	–	–	2,0	**PHP 6SPZ106TB**
		112	6	2012	116,0	14	50	76	84	44,0	32	–	–	2,3	**PHP 6SPZ112TB**
		118	6	2517	122,0	16	60	76	90	31,0	45	–	–	2,3	**PHP 6SPZ118TB**
		125	6	2517	129,0	16	60	76	97	31,0	45	–	–	2,7	**PHP 6SPZ125TB**
		132	6	2517	136,0	16	60	76	104	31,0	45	–	–	3,2	**PHP 6SPZ132TB**

* El peso no incluye los casquillos.
Las dimensiones no funcionales pueden variar ligeramente.

BECANI SOLUCIONES INDUSTRIALES

www.becani.com-becani@becani.com- Tlf: 881986561

Poleas para correas trapeciales

SPZ para casquillo cónico | SPA para casquillo cónico

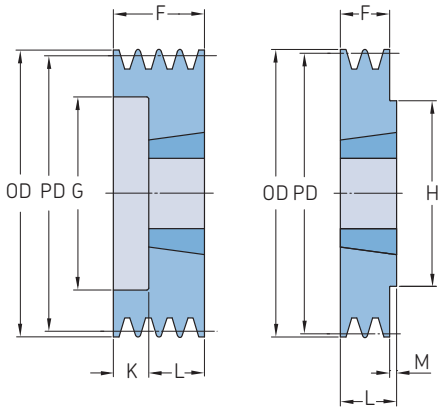

Tipo 6 Tipo 1

Sección	Número de gargantas	Diámetro primitivo PD	Tipo de polea	Número de casquillo	Dimensiones Diámetro exterior OD	B Mín.	B Máx.	F	G	K	L	M	H	Peso*	Designación
–	–	mm	–	–	mm									kg	–
SPZ	**6**	140	2	2517	144,0	16	60	76	112	–	45	31,0	–	3,8	**PHP 6SPZ140TB**
		150	2	2517	154,0	16	60	76	122	–	45	31,0	–	4,6	**PHP 6SPZ150TB**
		160	2	2517	164,0	16	60	76	132	–	45	31,0	–	5,5	**PHP 6SPZ160TB**
		170	2	2517	174,0	16	65	76	141	–	45	31,0	–	6,5	**PHP 6SPZ170TB**
		180	3	2517	184,0	16	60	76	152	15,5	45	15,5	–	7,3	**PHP 6SPZ180TB**
		190	3	2517	194,0	16	65	76	161	15,5	45	15,5	120	8,4	**PHP 6SPZ190TB**
		200	3	2517	204,0	16	60	76	172	15,5	45	15,5	120	9,4	**PHP 6SPZ200TB**
		224	5	2517	228,0	16	60	76	196	15,5	45	15,5	120	9,7	**PHP 6SPZ224TB**
		250	5	2517	254,0	16	60	76	222	15,5	45	15,5	120	11,8	**PHP 6SPZ250TB**
		280	5	2517	284,0	16	60	76	252	15,5	45	15,5	120	12,8	**PHP 6SPZ280TB**
		315	5	2517	319,0	16	60	76	287	15,5	45	15,5	120	13,8	**PHP 6SPZ315TB**
		355	5	2517	359,0	16	60	76	326	15,5	45	15,5	125	15,0	**PHP 6SPZ355TB**
		400	5	3030	404,0	25	75	76	371	–	76	–	150	18,3	**PHP 6SPZ400TB**
		450	5	3030	454,0	25	75	76	421	–	76	–	150	21,5	**PHP 6SPZ450TB**
		500	5	3030	504,0	25	75	76	471	–	76	–	150	24,6	**PHP 6SPZ500TB**
		630	4	3535	634,0	35	90	76	601	6,5	89	6,5	170	35,0	**PHP 6SPZ630TB**
		800	4	3535	804,0	35	90	76	771	6,5	89	6,5	170	57,9	**PHP 6SPZ800TB**
SPZ	**8**	140	3	2517	144,0	16	60	100	112	27,5	45	27,5	–	4,0	**PHP 8SPZ140TB**
		150	3	2517	154,0	16	60	100	122	27,5	45	27,5	–	5,1	**PHP 8SPZ150TB**
		160	3	2517	164,0	16	60	100	132	27,5	45	27,5	–	5,6	**PHP 8SPZ160TB**
		180	3	2517	184,0	16	60	100	152	27,5	45	27,5	–	7,1	**PHP 8SPZ180TB**
		200	3	3020	204,0	25	75	100	171	24,5	51	24,5	–	9,3	**PHP 8SPZ200TB**
		224	3	3020	228,0	25	75	100	195	24,5	51	24,5	–	11,8	**PHP 8SPZ224TB**
		250	5	3020	254,0	25	75	100	221	24,5	51	24,5	150	10,5	**PHP 8SPZ250TB**
		280	5	3020	284,0	25	75	100	252	24,5	51	24,5	150	10,8	**PHP 8SPZ280TB**
		355	5	3030	359,0	35	75	100	326	12,0	76	12,0	150	16,0	**PHP 8SPZ355TB**
		400	5	3030	404,0	35	75	100	371	12,0	76	12,0	150	18,2	**PHP 8SPZ400TB**
		450	5	3535	454,0	35	90	100	421	5,5	89	5,5	170	24,0	**PHP 8SPZ450TB**
SPA	**1**	63	1	1008	68,5	9	25	20	–	–	22	2,0	62	0,8	**PHP 1SPA63TB**
		67	1	1108	72,5	9	28	20	–	–	22	2,0	62	0,5	**PHP 1SPA67TB**
		71	1	1108	76,5	9	28	20	–	–	22	2,0	62	0,5	**PHP 1SPA71TB**
		75	1	1108	80,5	9	28	22	–	–	22	2,0	62	0,4	**PHP 1SPA75TB**
		80	1	1210	85,5	11	32	20	–	–	25	5,0	75	0,5	**PHP 1SPA80TB**
		85	1	1210	90,5	11	32	20	–	–	25	5,0	75	0,6	**PHP 1SPA85TB**
		90	1	1210	95,5	11	32	20	–	–	25	5,0	75	0,7	**PHP 1SPA90TB**
		95	1	1210	100,5	11	32	20	–	–	25	5,0	75	0,9	**PHP 1SPA95TB**
		100	1	1610	105,5	14	42	20	–	–	25	5,0	80	0,8	**PHP 1SPA100TB**
		106	1	1610	111,5	14	42	20	–	–	25	5,0	80	0,9	**PHP 1SPA106TB**
		112	1	1610	117,5	14	42	20	–	–	25	5,0	80	1,1	**PHP 1SPA112TB**
		118	1	1610	123,5	14	42	20	–	–	25	5,0	80	1,2	**PHP 1SPA118TB**
		125	1	1610	130,5	14	42	20	–	–	25	5,0	80	1,4	**PHP 1SPA125TB**
		132	1	1610	137,5	14	42	20	–	–	25	5,0	80	1,6	**PHP 1SPA132TB**
		140	1	1610	145,5	14	42	20	–	–	25	5,0	80	1,8	**PHP 1SPA140TB**
		150	1	1610	155,5	14	42	20	–	–	25	5,0	80	2,1	**PHP 1SPA150TB**
		160	1	1610	165,5	14	42	20	–	–	25	5,0	80	2,4	**PHP 1SPA160TB**
		170	1	1610	175,5	14	42	20	–	–	25	5,0	80	1,1	**PHP 1SPA170TB**
		180	4	1610	185,5	14	42	20	145	–	25	5,0	92	2,3	**PHP 1SPA180TB**
		190	4	1610	195,5	14	42	20	156	–	25	5,0	92	2,7	**PHP 1SPA190TB**
		200	4	2012	205,5	14	50	20	165	–	32	12,0	108	2,3	**PHP 1SPA200TB**
		212	4	2012	217,5	14	50	20	177	–	32	12,0	110	3,5	**PHP 1SPA212TB**
		224	4	2012	229,5	14	50	20	189	–	32	12,0	112	4,0	**PHP 1SPA224TB**
		250	4	2012	255,5	14	50	20	215	6,0	32	6,0	112	4,8	**PHP 1SPA250TB**
		280	4	2012	285,5	14	50	20	245	–	32	12,0	112	6,3	**PHP 1SPA280TB**

* El peso no incluye los casquillos.
Las dimensiones no funcionales pueden variar ligeramente.

BECANI SOLUCIONES INDUSTRIALES

www.becani.com-becani@becani.com- Tlf: 881986561

Poleas para correas trapeciales

SPA para casquillo cónico

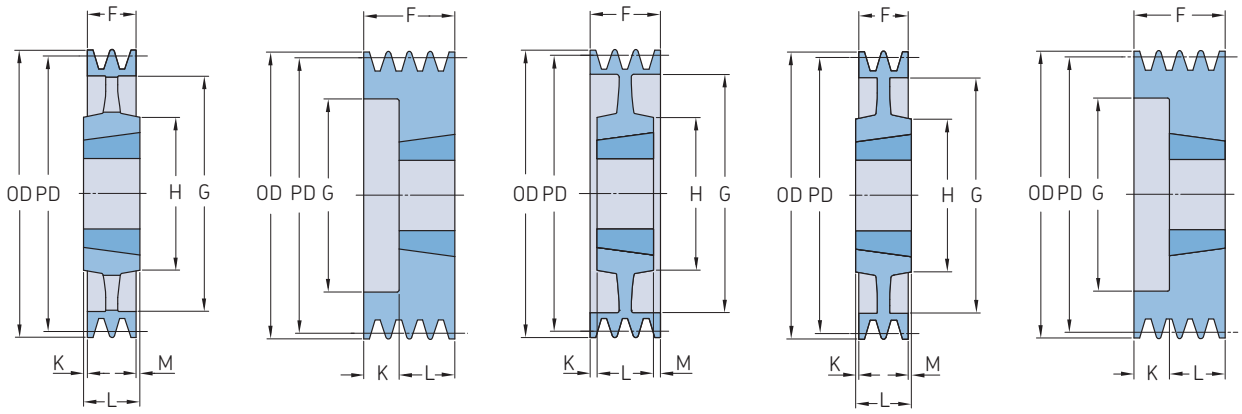

Sección	Número de gargantas	Diámetro primitivo PD	Tipo de polea	Número de casquillo	Dimensiones Diámetro exterior OD	B Mín.	B Máx.	F	G	K	L	M	H	Peso*	Designación
–	–	mm	–	–	mm									kg	–
SPA	1	315	4	2012	320,5	14	50	20	280	–	32	12,0	112	7,2	**PHP 1SPA315TB**
		355	4	2012	360,5	14	50	20	320	–	32	12,0	112	7,6	**PHP 1SPA355TB**
		400	4	2012	405,5	14	50	20	365	–	32	12,0	112	7,9	**PHP 1SPA400TB**
		450	4	2012	455,5	16	60	20	415	–	32	12,0	112	8,4	**PHP 1SPA450TB**
		500	4	2517	505,5	16	60	20	465	–	45	12,0	112	9,4	**PHP 1SPA500TB**
		630	4	2517	635,5	16	60	20	595	–	45	12,0	112	13,1	**PHP 1SPA630TB**
SPA	2	63	6	1008	68,5	9	28	35	33	13,0	22	–	–	0,6	**PHP 2SPA63TB**
		67	6	1108	72,5	9	28	35	37	13,0	22	–	–	0,4	**PHP 2SPA67TB**
		71	6	1108	76,5	9	28	35	40	13,0	22	–	–	0,5	**PHP 2SPA71TB**
		75	6	1108	80,5	9	28	35	44	13,0	25	–	–	0,7	**PHP 2SPA75TB**
		80	6	1210	85,5	11	32	35	47	10,0	25	–	–	0,6	**PHP 2SPA80TB**
		85	6	1210	90,5	11	32	35	50	10,0	25	–	–	0,7	**PHP 2SPA85TB**
		90	6	1610	95,5	14	42	35	60	10,0	25	–	–	0,7	**PHP 2SPA90TB**
		95	6	1610	100,5	14	42	35	64	10,0	25	–	–	0,9	**PHP 2SPA95TB**
		100	6	1610	105,5	14	42	35	70	10,0	25	–	–	1,1	**PHP 2SPA100TB**
		106	6	1610	111,5	14	42	35	76	10,0	25	–	–	1,2	**PHP 2SPA106TB**
		112	6	1610	117,5	14	42	35	80	10,0	25	–	–	1,4	**PHP 2SPA112TB**
		118	6	1610	123,5	14	42	35	86	10,0	25	–	–	1,6	**PHP 2SPA118TB**
		125	6	1610	130,5	14	42	35	90	10,0	25	–	–	1,9	**PHP 2SPA125TB**
		132	6	2012	137,5	14	50	35	98	3,0	32	–	–	2,1	**PHP 2SPA132TB**
		140	6	2012	145,5	14	50	35	106	3,0	32	–	–	2,6	**PHP 2SPA140TB**
		150	6	2012	155,5	14	50	35	116	3,0	32	–	–	3,2	**PHP 2SPA150TB**
		160	6	2012	165,5	14	50	35	125	3,0	32	–	–	3,8	**PHP 2SPA160TB**
		170	6	2012	175,5	14	50	35	135	3,0	32	–	–	4,5	**PHP 2SPA170TB**
		180	7	2012	185,5	14	50	35	148	2,0	32	2,0	100	5,2	**PHP 2SPA180TB**
		190	7	2012	195,5	14	50	35	158	2,0	32	2,0	100	4,4	**PHP 2SPA190TB**
		200	8	2517	205,5	16	60	35	165	5,0	45	5,0	120	4,9	**PHP 2SPA200TB**
		212	4	2517	217,5	16	65	35	177	5,0	45	5,0	120	5,8	**PHP 2SPA212TB**
		224	4	2517	229,5	16	60	35	189	–	45	10,0	120	6,6	**PHP 2SPA224TB**
		250	4	2517	255,5	16	60	35	215	5,0	45	5,0	120	6,8	**PHP 2SPA250TB**
		280	4	2517	285,5	16	60	35	245	–	45	10,0	120	8,3	**PHP 2SPA280TB**
		315	4	2517	320,5	16	60	35	280	–	45	10,0	120	10,2	**PHP 2SPA315TB**
		355	4	2517	360,5	16	60	35	320	–	45	10,0	120	10,5	**PHP 2SPA355TB**
		400	4	2517	405,5	16	60	35	365	–	45	10,0	120	11,3	**PHP 2SPA400TB**
		450	4	2517	455,5	16	60	35	465	–	45	10,0	120	15,0	**PHP 2SPA450TB**
		500	4	2517	505,5	16	60	35	525	–	51	16,0	150	18,7	**PHP 2SPA500TB**
		630	4	3020	635,5	25	75	35	595	8,0	51	8,0	150	22,0	**PHP 2SPA630TB**
SPA	3	71	6	1108	76,5	9	28	50	40	28,0	22	–	–	0,7	**PHP 3SPA71TB**
		75	6	1108	80,5	9	28	50	44	28,0	25	–	–	0,8	**PHP 3SPA75TB**
		80	6	1210	85,5	11	32	50	47	25,0	25	–	–	0,9	**PHP 3SPA80TB**
		85	6	1210	90,5	11	32	50	50	25,0	25	–	–	1,0	**PHP 3SPA85TB**
		90	6	1610	95,5	14	42	50	60	25,0	25	–	–	1,0	**PHP 3SPA90TB**
		95	6	1610	100,5	14	42	50	64	25,0	25	–	–	1,2	**PHP 3SPA95TB**
		100	2	1610	105,5	14	42	50	70	–	25	25,0	–	1,3	**PHP 3SPA100TB**
		106	2	1610	111,5	14	42	50	76	–	25	25,0	–	1,6	**PHP 3SPA106TB**
		112	6	2012	117,5	14	50	50	83	18,0	32	–	–	1,6	**PHP 3SPA112TB**
		118	2	2012	123,5	14	50	50	86	–	32	18,0	–	1,9	**PHP 3SPA118TB**
		125	2	2012	130,5	14	50	50	92	–	32	18,0	–	2,3	**PHP 3SPA125TB**
		132	2	2012	137,5	14	50	50	98	–	32	18,0	–	2,6	**PHP 3SPA132TB**
		140	6	2517	145,5	16	60	50	106	5,0	45	–	–	2,9	**PHP 3SPA140TB**
		150	6	2517	155,5	16	60	50	116	5,0	45	–	–	3,7	**PHP 3SPA150TB**
		160	6	2517	165,5	16	60	50	126	5,0	45	–	–	4,5	**PHP 3SPA160TB**

* El peso no incluye los casquillos.
Las dimensiones no funcionales pueden variar ligeramente.

BECANI SOLUCIONES INDUSTRIALES

www.becani.com-becani@becani.com- Tlf: 881986561

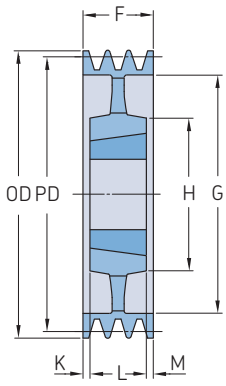

Tipo 5

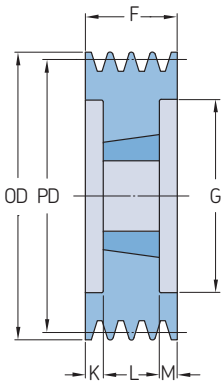

Tipo 3

Sección	Número de gargantas	Diámetro primitivo PD	Tipo de polea	Número de casquillo	Dimensiones Diámetro exterior OD	B Mín.	B Máx.	F	G	K	L	M	H	Peso*	Designación
–	–	mm	–	–	mm									kg	–
SPA	**3**	170	6	2517	175,5	16	60	50	138	5,0	45	–	–	5,0	**PHP 3SPA170TB**
		180	6	2517	185,5	16	60	50	146	5,0	45	–	–	6,2	**PHP 3SPA180TB**
		190	6	2517	195,5	16	60	50	158	5,0	45	–	–	7,0	**PHP 3SPA190TB**
		200	7	2517	205,5	16	60	50	165	2,5	45	2,5	120	5,6	**PHP 3SPA200TB**
		212	5	2517	217,5	16	60	50	177	2,5	45	2,5	120	6,6	**PHP 3SPA212TB**
		224	5	2517	229,5	16	60	50	189	2,5	45	2,5	120	7,5	**PHP 3SPA224TB**
		250	5	2517	255,5	16	60	50	215	2,5	45	2,5	120	8,6	**PHP 3SPA250TB**
		280	5	2517	285,5	16	60	50	245	2,5	45	2,5	120	10,0	**PHP 3SPA280TB**
		315	4	3020	320,5	25	75	50	280	0,5	51	0,5	160	12,8	**PHP 3SPA315TB**
		355	4	3020	360,5	25	75	50	320	0,5	51	0,5	150	13,4	**PHP 3SPA355TB**
		400	4	3020	405,5	25	75	50	365	–	51	1,0	150	15,9	**PHP 3SPA400TB**
		450	4	3020	455,5	25	75	50	415	–	51	1,0	150	19,3	**PHP 3SPA450TB**
		500	4	3020	505,5	25	75	50	465	–	51	1,0	150	22,6	**PHP 3SPA500TB**
		560	4	3020	565,5	25	75	50	525	–	51	1,0	150	23,5	**PHP 3SPA560TB**
		630	4	3020	635,5	25	75	50	595	–	51	1,0	150	27,5	**PHP 3SPA630TB**
		800	4	3535	805,5	35	90	50	765	19,5	89	19,5	170	40,8	**PHP 3SPA800TB**
		1 000	4	3535	1 005,5	35	90	50	965	19,5	89	19,5	178	50,0	**PHP 3SPA1000TB**
SPA	**4**	90	6	1615	95,5	14	42	65	64	27,0	38	–	–	1,2	**PHP 4SPA90TB**
		95	6	1615	100,5	14	42	65	64	27,0	38	–	–	1,4	**PHP 4SPA95TB**
		100	2	1615	105,5	14	42	65	70	-	38	27,0	–	1,6	**PHP 4SPA100TB**
		106	6	2012	111,5	14	50	65	76	33,0	32	–	–	1,7	**PHP 4SPA106TB**
		112	6	2012	117,5	14	50	65	80	33,0	32	–	–	2,0	**PHP 4SPA112TB**
		118	2	2012	123,5	14	50	65	86	–	32	33,0	–	2,3	**PHP 4SPA118TB**
		125	2	2012	130,5	14	50	65	92	–	32	33,0	–	2,7	**PHP 4SPA125TB**
		132	2	2517	137,5	16	60	65	98	–	45	20,0	–	2,9	**PHP 4SPA132TB**
		140	2	2517	145,5	16	60	65	106	–	45	20,0	–	3,5	**PHP 4SPA140TB**
		150	2	2517	155,5	16	60	65	116	–	45	20,0	–	4,2	**PHP 4SPA150TB**
		160	2	2517	165,5	16	60	65	126	–	45	20,0	–	5,1	**PHP 4SPA160TB**
		170	2	2517	175,5	16	60	65	138	–	45	20,0	–	6,0	**PHP 4SPA170TB**
		180	2	2517	185,5	16	60	65	146	–	45	20,0	–	6,9	**PHP 4SPA180TB**
		190	2	2517	195,5	25	60	65	158	–	45	20,0	–	7,2	**PHP 4SPA190TB**
		200	2	3020	205,5	25	75	65	165	–	51	14,0	–	8,4	**PHP 4SPA200TB**
		212	2	3020	217,5	25	75	65	177	–	51	14,0	–	9,9	**PHP 4SPA212TB**
		224	2	3020	229,5	25	75	65	189	–	51	14,0	–	11,4	**PHP 4SPA224TB**
		250	5	3020	255,5	25	75	65	215	7,0	51	7,0	150	10,5	**PHP 4SPA250TB**
		280	5	3020	285,5	25	75	65	245	7,0	51	7,0	150	11,6	**PHP 4SPA280TB**
		315	5	3020	320,5	25	75	65	280	7,0	51	7,0	150	13,8	**PHP 4SPA315TB**
		355	5	3020	360,5	25	75	65	320	7,0	51	7,0	150	15,8	**PHP 4SPA355TB**
		400	5	3020	405,5	25	75	65	365	7,0	51	7,0	150	17,7	**PHP 4SPA400TB**
		450	5	3020	455,5	25	75	65	415	7,0	51	7,0	150	23,2	**PHP 4SPA450TB**
		500	5	3020	505,5	25	75	65	465	7,0	51	7,0	150	27,4	**PHP 4SPA500TB**
		560	4	3535	565,5	35	90	65	525	12,0	89	12,0	170	30,5	**PHP 4SPA560TB**
		630	4	3535	635,5	35	90	65	595	12,0	89	12,0	170	34,1	**PHP 4SPA630TB**
		800	4	3535	805,5	35	90	65	765	12,0	89	12,0	170	50,8	**PHP 4SPA800TB**
		1 000	4	4040	1 005,5	40	100	65	965	18,5	102	18,5	216	62,0	**PHP 4SPA1000TB**
SPA	**5**	100	2	1615	105,5	14	42	80	70	-	38	42,0	–	1,9	**PHP 5SPA100TB**
		106	6	2012	111,5	14	50	80	76	48,0	32	–	–	2,1	**PHP 5SPA106TB**
		112	6	2012	117,5	14	50	80	80	48,0	32	–	–	2,4	**PHP 5SPA112TB**
		118	2	2012	123,5	14	50	80	86	–	32	48,0	–	2,7	**PHP 5SPA118TB**
		125	3	2012	130,5	14	50	80	92	24,0	32	24,0	–	3,1	**PHP 5SPA125TB**
		132	3	2517	137,5	16	60	80	98	17,5	45	17,5	–	3,2	**PHP 5SPA132TB**
		140	3	2517	145,5	16	60	80	106	17,5	45	17,5	–	3,9	**PHP 5SPA140TB**
		150	3	2517	155,5	16	60	80	116	17,5	45	17,5	–	4,7	**PHP 5SPA150TB**

* El peso no incluye los casquillos.
Las dimensiones no funcionales pueden variar ligeramente.

www.becani.com-becani@becani.com- Tlf: 881986561

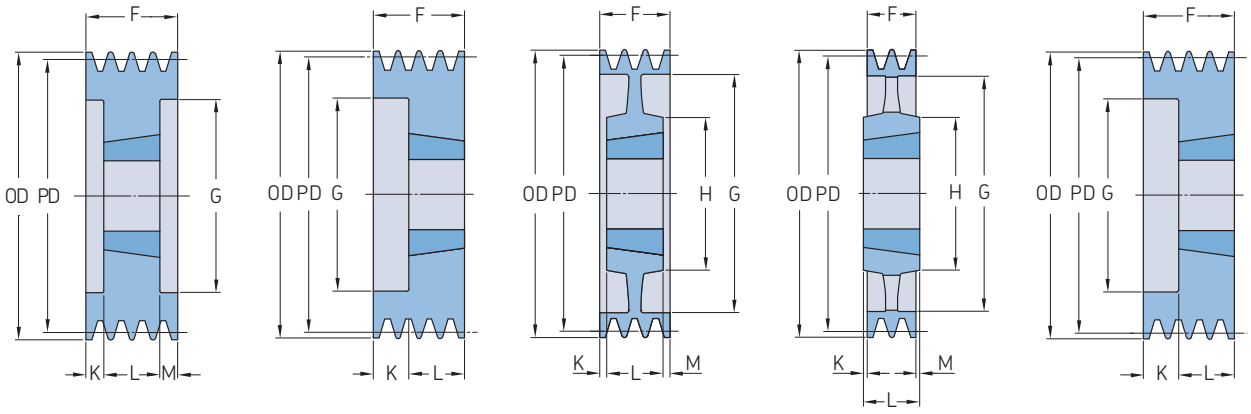

Sección	Número de gargantas	Diámetro primitivo PD	Tipo de polea	Número de casquillo	Dimensiones Diámetro exterior OD	B Mín.	B Máx.	F	G	K	L	M	H	Peso*	Designación
–	–	mm	–	–	mm									kg	–
SPA	**5**	160	3	2517	165,5	16	60	80	126	17,5	45	17,5	–	5,6	**PHP 5SPA160TB**
		170	3	2517	175,5	16	60	80	146	17,5	45	17,5	–	6,2	**PHP 5SPA170TB**
		180	3	3020	185,5	25	75	80	165	14,5	51	14,5	–	6,8	**PHP 5SPA180TB**
		190	2	3020	195,5	25	75	80	189	–	51	29,0	–	7,4	**PHP 5SPA190TB**
		200	3	3020	205,5	25	75	80	215	14,5	51	14,5	–	9,1	**PHP 5SPA200TB**
		212	2	3020	217,5	25	75	80	245	–	51	29,0	–	10,7	**PHP 5SPA212TB**
		224	2	3020	229,5	25	75	80	280	–	51	29,0	–	12,3	**PHP 5SPA224TB**
		250	7	3020	255,5	25	75	80	215	14,5	51	14,5	150	11,7	**PHP 5SPA250TB**
		280	4	3535	285,5	35	90	80	245	4,5	89	4,5	170	17,4	**PHP 5SPA280TB**
		315	4	3535	320,5	35	90	80	280	4,5	89	4,5	170	20,0	**PHP 5SPA315TB**
		355	4	3535	360,5	35	90	80	320	4,5	89	4,5	170	22,8	**PHP 5SPA355TB**
		400	4	3535	405,5	35	90	80	365	4,5	89	4,5	170	24,8	**PHP 5SPA400TB**
		450	4	3535	455,5	35	90	80	415	4,5	89	4,5	170	28,5	**PHP 5SPA450TB**
		500	4	3535	505,5	35	90	80	465	4,5	89	4,5	170	31,7	**PHP 5SPA500TB**
		560	4	3535	565,5	35	90	80	525	4,5	89	4,5	170	35,0	**PHP 5SPA560TB**
		630	4	3535	635,5	35	90	80	595	4,5	89	4,5	170	42,0	**PHP 5SPA630TB**
		800	4	4040	805,5	40	100	80	765	11,0	102	11,0	216	60,0	**PHP 5SPA800TB**
		1 000	4	4545	1 005,5	55	120	80	965	17,0	114	17,0	225	70,0	**PHP 5SPA1000TB**
SPA	**6**	100	3	1610	105,5	14	42	95	70	30,0	38	40,0	–	2,2	**PHP 6SPA100TB**
		106	6	2012	111,5	14	50	95	76	63,0	32	–	–	2,5	**PHP 6SPA106TB**
		112	6	2012	117,5	14	50	95	80	63,0	32	–	–	2,8	**PHP 6SPA112TB**
		118	6	2012	123,5	14	50	95	86	63,0	32	–	–	3,1	**PHP 6SPA118TB**
		125	3	2012	130,5	14	50	95	92	31,5	32	31,5	–	3,7	**PHP 6SPA125TB**
		132	3	2517	137,5	16	60	95	98	25,0	45	25,0	–	3,6	**PHP 6SPA132TB**
		140	3	2517	145,5	16	60	95	106	25,0	45	25,0	–	4,5	**PHP 6SPA140TB**
		150	3	2517	155,5	16	60	95	116	25,0	45	25,0	–	5,3	**PHP 6SPA150TB**
		160	3	2517	165,5	16	60	95	126	25,0	45	25,0	–	6,3	**PHP 6SPA160TB**
		170	3	3020	175,5	25	75	95	135	22,0	51	22,0	–	6,3	**PHP 6SPA170TB**
		180	3	3020	185,5	25	75	95	146	22,0	51	22,0	–	7,5	**PHP 6SPA180TB**
		190	3	3020	195,5	25	75	95	155	22,0	51	22,0	–	8,6	**PHP 6SPA190TB**
		200	3	3020	205,5	25	75	95	165	22,0	51	22,0	–	9,9	**PHP 6SPA200TB**
		212	3	3020	217,5	25	75	95	177	22,0	51	22,0	–	11,6	**PHP 6SPA212TB**
		224	3	3020	229,5	25	75	95	189	22,0	51	22,0	–	13,2	**PHP 6SPA224TB**
		250	7	3020	255,5	25	75	95	215	22,0	51	22,0	150	12,5	**PHP 6SPA250TB**
		280	5	3535	285,5	35	90	95	245	3,0	89	3,0	170	19,0	**PHP 6SPA280TB**
		315	5	3535	320,5	35	90	95	280	3,0	89	3,0	170	21,1	**PHP 6SPA315TB**
		355	5	3535	360,5	35	90	95	320	3,0	89	3,0	170	23,5	**PHP 6SPA355TB**
		400	5	3535	405,5	35	90	95	365	3,0	89	3,0	170	26,0	**PHP 6SPA400TB**
		450	5	3535	455,5	35	90	95	415	3,0	89	3,0	170	30,0	**PHP 6SPA450TB**
		500	5	3535	505,5	35	90	95	465	3,0	89	3,0	170	34,0	**PHP 6SPA500TB**
		560	5	3535	565,5	35	90	95	525	3,0	89	3,0	170	39,0	**PHP 6SPA560TB**
		630	4	4040	635,5	40	100	95	595	3,5	102	3,5	216	53,5	**PHP 6SPA630TB**
		800	4	4040	805,5	40	100	95	765	3,5	102	3,5	216	70,0	**PHP 6SPA800TB**
		1 000	4	4545	1 005,5	55	120	95	965	9,5	114	9,5	225	85,5	**PHP 6SPA1000TB**
SPB	**1**	100	1	1610	107,0	14	42	25	–	–	25	–	–	0,8	**PHP 1SPB100TB**
		106	1	1610	113,0	14	42	25	–	–	25	–	–	1,0	**PHP 1SPB106TB**
		112	1	1610	119,0	14	42	25	–	–	25	–	–	1,2	**PHP 1SPB112TB**
		118	1	1610	125,0	14	42	25	–	–	25	–	–	1,5	**PHP 1SPB118TB**
		125	1	1610	132,0	14	42	25	–	–	25	–	–	1,5	**PHP 1SPB125TB**
		132	1	1610	139,0	14	42	25	–	–	25	–	–	1,8	**PHP 1SPB132TB**
		140	1	1610	147,0	14	42	25	–	–	25	–	–	2,1	**PHP 1SPB140TB**
		150	1	1610	157,0	14	42	25	–	–	25	–	–	2,5	**PHP 1SPB150TB**
		160	1	1610	167,0	14	42	25	–	–	25	–	–	2,9	**PHP 1SPB160TB**

* El peso no incluye los casquillos.
Las dimensiones no funcionales pueden variar ligeramente.

www.becani.com-becani@becani.com- Tlf: 881986561

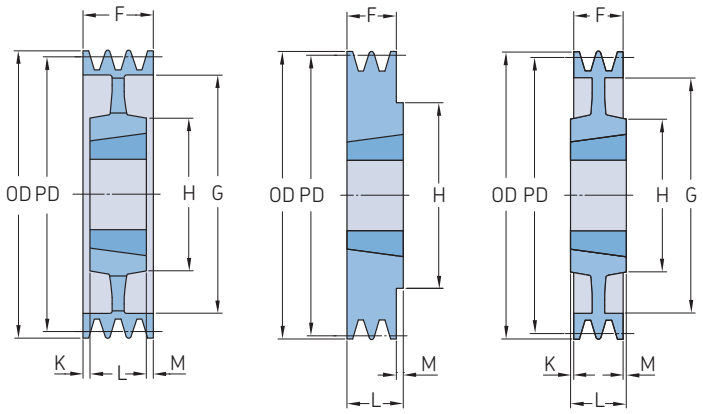

Sección	Número de gargantas	Diámetro primitivo PD	Tipo de polea	Número de casquillo	Dimensiones Diámetro exterior OD	B Mín.	B Máx.	F	G	K	L	M	H	Peso*	Designación
–	–	mm	–	–	mm									kg	–
SPB	**1**	170	1	1610	177,0	14	42	25	–	–	25	–	–	3,0	**PHP 1SPB170TB**
		180	7	1610	187,0	14	42	25	137	–	25	–	80	3,8	**PHP 1SPB180TB**
		190	8	2012	197,0	14	50	25	147	3,5	32	3,5	100	4,4	**PHP 1SPB190TB**
		200	4	2012	207,0	14	50	25	157	3,5	32	3,5	104	4,0	**PHP 1SPB200TB**
		212	4	2012	219,0	14	50	25	169	3,5	32	3,5	104	5,2	**PHP 1SPB212TB**
		224	4	2012	231,0	14	50	25	181	3,5	32	3,5	104	5,2	**PHP 1SPB224TB**
		236	4	2012	243,0	14	50	25	193	3,5	32	3,5	104	5,4	**PHP 1SPB236TB**
		250	4	2012	257,0	14	50	25	207	3,5	32	3,5	104	6,2	**PHP 1SPB250TB**
		280	4	2012	287,0	14	50	25	237	3,5	32	3,5	104	6,5	**PHP 1SPB280TB**
		300	4	2012	307,0	14	50	25	258	3,5	32	3,5	104	7,0	**PHP 1SPB300TB**
		315	4	2012	322,0	14	50	25	272	3,5	32	3,5	100	7,5	**PHP 1SPB315TB**
		335	4	2517	342,0	16	60	25	288	10,0	45	10,0	125	8,5	**PHP 1SPB335TB**
		355	4	3020	362,0	25	75	25	312	13,0	51	13,0	146	9,5	**PHP 1SPB355TB**
		400	4	3020	407,0	25	75	25	357	13,0	51	13,0	146	11,0	**PHP 1SPB400TB**
		450	4	3020	457,0	25	75	25	407	13,0	51	13,0	150	12,3	**PHP 1SPB450TB**
		500	4	3020	507,0	25	75	25	457	13,0	51	13,0	150	14,6	**PHP 1SPB500TB**
		560	4	3020	567,0	25	75	25	517	13,0	51	13,0	150	18,5	**PHP 1SPB560TB**
		630	4	3020	637,0	25	75	25	587	13,0	51	13,0	150	20,5	**PHP 1SPB630TB**
SPB	**2**	100	6	1610	107,0	14	42	44	62	19,0	25	–	–	1,3	**PHP 2SPB100TB**
		106	6	1610	113,0	14	42	44	67	19,0	25	–	–	1,5	**PHP 2SPB106TB**
		112	6	1610	119,0	14	42	44	72	19,0	25	–	–	1,5	**PHP 2SPB112TB**
		118	2	1610	125,0	14	42	44	78	–	25	19,0	–	1,7	**PHP 2SPB118TB**
		125	2	2012	132,0	14	50	44	82	–	32	12,0	–	2,0	**PHP 2SPB125TB**
		132	2	2012	139,0	14	50	44	89	–	32	12,0	–	2,4	**PHP 2SPB132TB**
		140	2	2012	147,0	14	50	44	97	–	32	12,0	–	2,8	**PHP 2SPB140TB**
		150	2	2012	157,0	14	50	44	107	–	32	12,0	–	3,3	**PHP 2SPB150TB**
		160	2	2012	167,0	14	50	44	117	–	32	12,0	–	4,0	**PHP 2SPB160TB**
		170	2	2012	177,0	14	50	44	127	–	32	12,0	–	4,4	**PHP 2SPB170TB**
		180	1	2517	187,0	16	60	44	–	–	45	1,0	120	5,5	**PHP 2SPB180TB**
		190	1	2517	197,0	16	60	44	–	–	45	1,0	120	6,5	**PHP 2SPB190TB**
		200	1	2517	207,0	16	60	44	–	–	45	1,0	120	7,5	**PHP 2SPB200TB**
		212	8	2517	219,0	16	60	44	169	–	45	1,0	120	7,0	**PHP 2SPB212TB**
		224	4	2517	231,0	16	60	44	181	–	45	1,0	120	7,7	**PHP 2SPB224TB**
		236	4	2517	243,0	16	60	44	193	–	45	1,0	120	8,3	**PHP 2SPB236TB**
		250	4	2517	257,0	16	60	44	207	–	45	1,0	120	8,6	**PHP 2SPB250TB**
		280	4	2517	287,0	16	60	44	237	–	45	1,0	120	10,1	**PHP 2SPB280TB**
		300	4	2517	307,0	16	60	44	257	–	45	1,0	120	11,0	**PHP 2SPB300TB**
		315	4	2517	322,0	16	60	44	272	–	45	1,0	120	12,2	**PHP 2SPB315TB**
		335	4	2517	342,0	16	60	44	292	–	45	1,0	120	14,0	**PHP 2SPB335TB**
		355	4	3020	362,0	25	75	44	312	3,5	51	3,5	120	15,9	**PHP 2SPB355TB**
		400	4	3020	407,0	25	75	44	357	3,5	51	3,5	150	18,3	**PHP 2SPB400TB**
		450	4	3020	457,0	25	75	44	407	3,5	51	3,5	150	16,3	**PHP 2SPB450TB**
		500	4	3020	507,0	25	75	44	457	3,5	51	3,5	150	18,6	**PHP 2SPB500TB**
		560	4	3030	567,0	35	75	44	517	4,0	76	28,0	150	22,5	**PHP 2SPB560TB**
		630	4	3030	637,0	35	75	44	587	16,0	76	–	150	25,5	**PHP 2SPB630TB**
SPB	**3**	100	6	1610	107,0	14	42	63	62	38,0	25	–	–	0,9	**PHP 3SPB100TB**
		106	6	1610	113,0	14	42	63	67	38,0	25	–	–	2,0	**PHP 3SPB106TB**
		112	6	1610	119,0	14	42	63	72	38,0	25	–	–	2,0	**PHP 3SPB112TB**
		118	2	1610	125,0	14	42	63	78	–	25	38,0	–	2,3	**PHP 3SPB118TB**
		125	2	2012	132,0	14	50	63	82	–	32	31,0	–	2,5	**PHP 3SPB125TB**
		132	2	2012	139,0	14	50	63	89	–	32	31,0	–	3,1	**PHP 3SPB132TB**
		140	2	2012	147,0	14	50	63	97	–	32	31,0	–	3,5	**PHP 3SPB140TB**
		150	2	2517	157,0	16	60	63	107	–	45	18,0	–	4,0	**PHP 3SPB150TB**

* El peso no incluye los casquillos.
Las dimensiones no funcionales pueden variar ligeramente.

www.becani.com-becani@becani.com- Tlf: 881986561

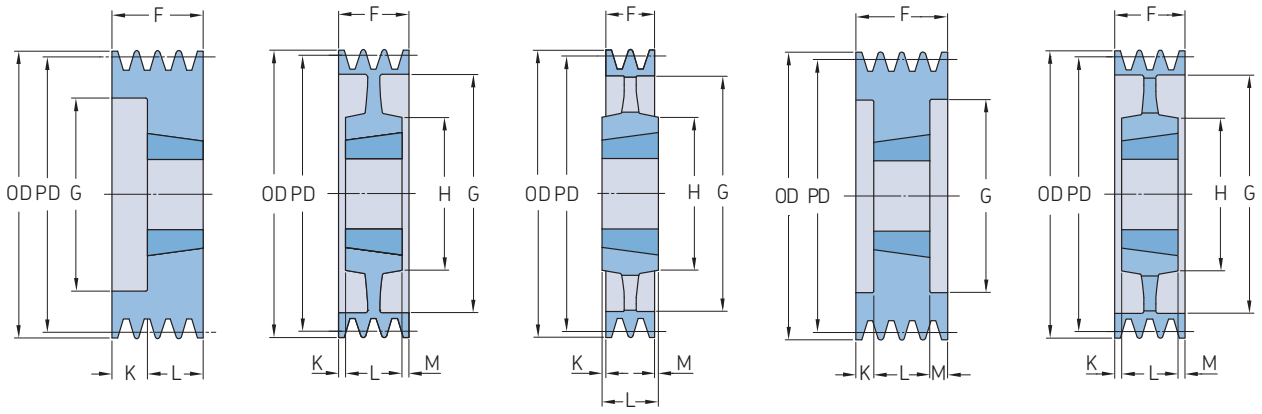

Sección	Número de gargantas	Diámetro primitivo PD	Tipo de polea	Número de casquillo	Dimensiones Diámetro exterior OD	B Mín.	B Máx.	F	G	K	L	M	H	Peso*	Designación
–	–	mm	–	–	mm									kg	–
SPB	**3**	160	2	2517	167,0	16	60	63	117	–	45	18,0	–	4,9	**PHP 3SPB160TB**
		170	2	2517	177,0	16	60	63	127	–	45	18,0	–	5,7	**PHP 3SPB170TB**
		180	2	2517	187,0	16	60	63	137	–	45	18,0	–	6,7	**PHP 3SPB180TB**
		190	2	2517	197,0	16	60	63	147	–	45	18,0	–	7,6	**PHP 3SPB190TB**
		200	2	2517	207,0	16	60	63	157	–	45	18,0	–	8,9	**PHP 3SPB200TB**
		212	7	2517	219,0	16	60	63	169	–	45	18,0	120	8,2	**PHP 3SPB212TB**
		224	4	2517	231,0	16	60	63	181	–	45	18,0	120	9,1	**PHP 3SPB224TB**
		236	4	2517	243,0	16	60	63	193	–	45	18,0	120	9,8	**PHP 3SPB236TB**
		250	4	3020	257,0	25	75	63	207	–	51	12,0	150	11,2	**PHP 3SPB250TB**
		280	4	3020	287,0	25	75	63	237	6,0	51	6,0	150	12,0	**PHP 3SPB280TB**
		300	4	3020	307,0	25	75	63	257	6,0	51	6,0	150	13,5	**PHP 3SPB300TB**
		315	4	3020	322,0	25	75	63	272	6,0	51	6,0	150	14,2	**PHP 3SPB315TB**
		335	4	3020	342,0	25	75	63	292	6,0	51	6,0	150	16,0	**PHP 3SPB335TB**
		355	4	3020	362,0	25	75	63	312	6,0	51	6,0	150	17,7	**PHP 3SPB355TB**
		400	4	3535	407,0	35	90	63	357	13,0	89	13,0	170	25,0	**PHP 3SPB400TB**
		450	4	3535	457,0	35	90	63	407	–	89	26,0	170	26,3	**PHP 3SPB450TB**
		500	4	3535	507,0	35	90	63	457	–	89	26,0	170	29,9	**PHP 3SPB500TB**
		560	4	3535	567,0	35	90	63	517	–	89	26,0	170	37,2	**PHP 3SPB560TB**
		630	4	3535	637,0	35	90	63	587	–	89	26,0	170	41,0	**PHP 3SPB630TB**
		710	4	3535	717,0	35	90	63	664	13,0	89	13,0	170	48,0	**PHP 3SPB710TB**
		800	4	3535	807,0	35	90	63	754	13,0	89	13,0	170	55,0	**PHP 3SPB800TB**
		900	4	3535	907,0	35	90	63	854	13,0	89	13,0	170	64,1	**PHP 3SPB900TB**
		1 000	4	4040	1 007,0	40	100	63	954	20,0	102	20,0	210	72,0	**PHP 3SPB1000TB**
		1 250	4	4040	1 257,0	40	100	63	1 204	20,0	102	20,0	210	140,0	**PHP 3SPB1250TB**
SPB	**4**	100	3	1210	107,0	11	32	82	58	29,0	25	29,0	–	2,4	**PHP 4SPB100TB**
		106	3	1610	113,0	14	42	82	65	29,0	25	29,0	–	2,3	**PHP 4SPB106TB**
		112	3	1610	119,0	14	42	82	65	29,0	25	29,0	–	2,8	**PHP 4SPB112TB**
		118	3	1610	125,0	14	42	82	71	29,0	25	29,0	–	3,3	**PHP 4SPB118TB**
		125	3	2012	132,0	14	50	82	82	25,0	32	25,0	–	3,0	**PHP 4SPB125TB**
		132	3	2012	139,0	14	50	82	89	25,0	32	25,0	–	3,8	**PHP 4SPB132TB**
		140	3	2517	147,0	16	60	82	97	18,5	45	18,5	–	4,0	**PHP 4SPB140TB**
		150	3	2517	157,0	16	60	82	107	18,5	45	18,5	–	4,9	**PHP 4SPB150TB**
		160	3	2517	167,0	16	60	82	117	18,5	45	18,5	–	5,8	**PHP 4SPB160TB**
		170	3	2517	177,0	16	60	82	127	18,5	45	18,5	–	6,6	**PHP 4SPB170TB**
		180	3	2517	187,0	16	60	82	137	18,5	45	18,5	–	7,7	**PHP 4SPB180TB**
		190	3	2517	197,0	16	60	82	147	18,5	45	18,5	–	8,6	**PHP 4SPB190TB**
		200	3	3020	207,0	25	75	82	157	15,5	51	15,5	–	9,3	**PHP 4SPB200TB**
		212	3	3020	219,0	25	75	82	169	15,5	51	15,5	–	10,9	**PHP 4SPB212TB**
		224	3	3020	231,0	25	75	82	181	15,5	51	15,5	–	12,4	**PHP 4SPB224TB**
		236	3	3020	243,0	25	75	82	193	15,5	51	15,5	–	14,1	**PHP 4SPB236TB**
		250	5	3020	257,0	25	75	82	207	15,5	51	15,5	150	12,7	**PHP 4SPB250TB**
		280	5	3020	287,0	25	75	82	237	15,5	51	15,5	150	13,8	**PHP 4SPB280TB**
		300	4	3535	307,0	35	90	82	257	–	89	7,0	150	20,5	**PHP 4SPB300TB**
		315	4	3535	322,0	35	90	82	272	3,5	89	3,5	170	20,6	**PHP 4SPB315TB**
		335	4	3535	342,0	35	90	82	292	3,5	89	3,5	170	22,0	**PHP 4SPB335TB**
		355	4	3535	362,0	35	90	82	312	3,5	89	3,5	170	23,2	**PHP 4SPB355TB**
		400	4	3535	407,0	35	90	82	357	3,5	89	3,5	170	26,5	**PHP 4SPB400TB**
		450	4	3535	457,0	35	90	82	407	-	89	7,0	170	29,7	**PHP 4SPB450TB**
		500	4	3535	507,0	35	90	82	457	-	89	7,0	170	34,7	**PHP 4SPB500TB**
		560	4	3535	567,0	35	90	82	517	-	89	7,0	170	39,0	**PHP 4SPB560TB**
		630	4	3535	637,0	35	90	82	587	-	89	7,0	170	44,5	**PHP 4SPB630TB**
		710	4	3535	717,0	35	90	82	664	3,5	89	3,5	187	50,5	**PHP 4SPB710TB**
		800	4	4040	807,0	40	100	82	754	10,0	102	10,0	200	60,5	**PHP 4SPB800TB**
		900	4	4040	907,0	40	100	82	854	10,0	102	10,0	216	70,0	**PHP 4SPB900TB**

* El peso no incluye los casquillos.
Las dimensiones no funcionales pueden variar ligeramente.

BECANI SOLUCIONES INDUSTRIALES

www.becani.com-becani@becani.com- Tlf: 881986561

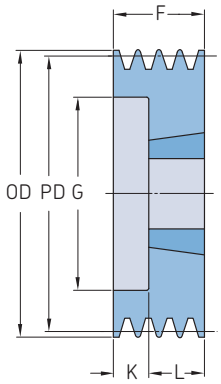

Tipo 6

Sección	Número de gargantas	Diámetro primitivo	Tipo de polea	Número de casquillo	Dimensiones Diámetro exterior									Peso*	Designación
		PD			OD	B Mín.	Máx.	F	G	K	L	M	H		
–	–	mm	–	–	mm									kg	–
SPB	**4**	1 000	4	4040	1 007,0	40	100	82	954	10,0	102	10,0	216	76,5	**PHP 4SPB1000TB**
		1 250	4	4545	1 257,0	55	110	82	1 204	16,0	114	16,0	225	162,0	**PHP 4SPB1250TB**
SPB	**5**	125	6	2012	132,0	14	50	101	87	69,0	32	–	–	3,6	**PHP 5SPB125TB**
		132	6	2517	139,0	16	60	101	94	56,0	45	–	–	3,8	**PHP 5SPB132TB**
		140	3	2517	147,0	16	60	101	97	28,0	45	28,0	–	4,2	**PHP 5SPB140TB**
		150	3	2517	157,0	16	60	101	107	28,0	45	28,0	–	5,7	**PHP 5SPB150TB**
		160	3	2517	167,0	16	60	101	117	28,0	45	28,0	–	6,7	**PHP 5SPB160TB**
		170	3	3020	177,0	25	75	101	127	25,0	51	25,0	–	6,7	**PHP 5SPB170TB**
		180	3	3020	187,0	25	75	101	137	25,0	51	25,0	–	7,8	**PHP 5SPB180TB**
		190	3	3020	197,0	25	75	101	147	25,0	51	25,0	–	9,1	**PHP 5SPB190TB**
		200	3	3020	207,0	25	75	101	157	25,0	51	25,0	–	10,3	**PHP 5SPB200TB**
		212	3	3020	219,0	25	75	101	169	25,0	51	25,0	–	12,2	**PHP 5SPB212TB**
		224	3	3020	231,0	25	75	101	181	25,0	51	25,0	–	13,7	**PHP 5SPB224TB**
		236	3	3535	243,0	35	90	101	193	6,0	89	6,0	–	15,9	**PHP 5SPB236TB**
		250	3	3535	257,0	35	90	101	207	6,0	89	6,0	–	18,6	**PHP 5SPB250TB**
		280	7	3535	287,0	35	90	101	237	6,0	89	6,0	170	21,4	**PHP 5SPB280TB**
		300	5	3535	307,0	35	90	101	257	6,0	89	6,0	170	22,5	**PHP 5SPB300TB**
		315	5	3535	322,0	35	90	101	272	6,0	89	6,0	170	22,3	**PHP 5SPB315TB**
		335	5	3535	342,0	35	90	101	292	6,0	89	6,0	170	24,0	**PHP 5SPB335TB**
		355	4	3535	362,0	35	90	101	312	6,0	89	6,0	170	25,5	**PHP 5SPB355TB**
		400	5	3535	407,0	35	90	101	357	6,0	89	6,0	170	30,2	**PHP 5SPB400TB**
		450	5	3535	457,0	35	90	101	407	–	89	12,0	170	32,8	**PHP 5SPB450TB**
		500	5	3535	507,0	35	90	101	457	–	89	12,0	170	36,7	**PHP 5SPB500TB**
		530	5	3525	537,0	35	90	101	487	–	89	12,0	170	39,2	**PHP 5SPB530TB**
		560	4	4040	567,0	40	100	101	517	–	102	1,0	200	45,6	**PHP 5SPB560TB**
		630	4	4040	637,0	40	100	101	587	–	102	1,0	200	50,0	**PHP 5SPB630TB**
		710	4	4040	717,0	40	100	101	664	–	102	1,0	200	63,5	**PHP 5SPB710TB**
		800	4	4040	807,0	40	100	101	754	–	102	1,0	200	67,0	**PHP 5SPB800TB**
		900	4	4040	907,0	40	100	101	854	–	114	1,0	200	103,0	**PHP 5SPB900TB**
		1 000	4	4545	1 007,0	55	110	101	954	6,5	114	6,5	225	110,0	**PHP 5SPB1000TB**
		1 250	4	4545	1 257,0	55	110	101	1 204	6,5	114	6,5	225	180,0	**PHP 5SPB1250TB**
SPB	**6**	125	3	2012	132,0	14	50	120	83	44,0	32	44,0	–	4,2	**PHP 6SPB125TB**
		132	3	2012	139,0	14	50	120	90	44,0	32	44,0	–	4,5	**PHP 6SPB132TB**
		140	3	2517	147,0	16	60	120	97	37,5	45	37,5	–	4,7	**PHP 6SPB140TB**
		150	3	2517	157,0	16	60	120	107	37,5	45	37,5	–	6,5	**PHP 6SPB150TB**
		160	3	3020	167,0	25	75	120	117	34,5	51	34,5	–	5,9	**PHP 6SPB160TB**
		170	3	3020	177,0	25	75	120	127	34,5	51	34,5	–	7,6	**PHP 6SPB170TB**
		180	3	3020	187,0	25	75	120	137	34,5	51	34,5	–	8,9	**PHP 6SPB180TB**
		190	3	3020	197,0	25	75	120	147	34,5	51	34,5	–	10,2	**PHP 6SPB190TB**
		200	3	3020	207,0	25	75	120	157	34,5	51	34,5	–	11,7	**PHP 6SPB200TB**
		212	3	3535	219,0	35	90	120	169	15,5	89	15,5	–	13,2	**PHP 6SPB212TB**
		224	3	3535	231,0	35	90	120	181	15,5	89	15,5	–	15,2	**PHP 6SPB224TB**
		236	3	3535	243,0	35	90	120	193	15,5	89	15,5	–	17,6	**PHP 6SPB236TB**
		250	3	3535	257,0	35	90	120	207	15,5	89	15,5	–	20,2	**PHP 6SPB250TB**
		280	7	3535	287,0	35	90	120	237	15,5	89	15,5	191	23,5	**PHP 6SPB280TB**
		300	5	3535	307,0	35	90	120	257	15,5	89	15,5	191	24,0	**PHP 6SPB300TB**
		315	5	3535	322,0	35	90	120	272	15,5	89	15,5	191	24,1	**PHP 6SPB315TB**
		335	5	3535	342,0	35	90	120	292	15,5	89	15,5	191	26,0	**PHP 6SPB335TB**
		355	5	3535	362,0	35	90	120	312	15,5	89	15,5	191	28,3	**PHP 6SPB355TB**
		400	5	3535	407,0	35	90	120	357	15,5	89	15,5	191	31,8	**PHP 6SPB400TB**
		450	5	4040	457,0	40	100	120	407	–	102	18,0	191	35,3	**PHP 6SPB450TB**
		500	5	4040	507,0	40	100	120	457	–	102	18,0	191	40,7	**PHP 6SPB500TB**
		560	5	4040	567,0	40	100	120	517	–	102	18,0	191	49,2	**PHP 6SPB560TB**

* El peso no incluye los casquillos.
Las dimensiones no funcionales pueden variar ligeramente.

www.becani.com-becani@becani.com- Tlf: 881986561

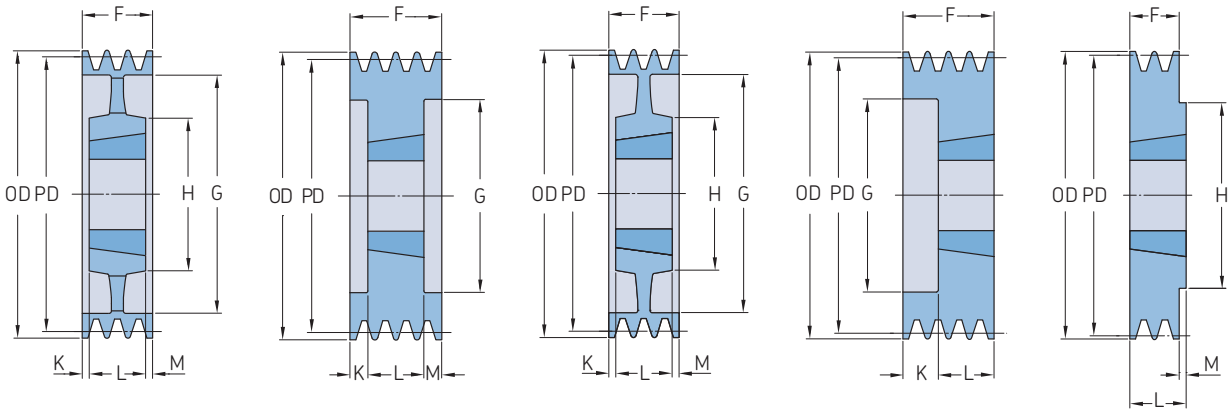

Sección	Número de gargantas	Diámetro primitivo PD	Tipo de polea	Número de casquillo	Dimensiones Diámetro exterior OD	B Mín.	B Máx.	F	G	K	L	M	H	Peso*	Designación
–	–	mm	–	–	mm									kg	–
SPB	**6**	630	5	4040	637,0	40	100	120	587	–	102	18,0	191	53,5	**PHP 6SPB630TB**
		710	5	4040	717,0	40	100	120	664	9,0	102	9,0	240	69,0	**PHP 6SPB710TB**
		800	5	4545	807,0	55	110	120	754	3,0	114	3,0	240	84,5	**PHP 6SPB800TB**
		900	5	4545	907,0	55	110	120	854	3,0	114	3,0	240	94,5	**PHP 6SPB900TB**
		1 000	5	4545	1 007,0	55	110	120	954	3,0	114	3,0	240	104,0	**PHP 6SPB1000TB**
		1 250	5	4545	1 257,0	55	110	120	1 204	3,0	127	3,0	240	210,0	**PHP 6SPB1250TB**
SPB	**8**	140	3	2517	147,0	16	60	158	97	56,5	45	56,5	–	6,8	**PHP 8SPB140TB**
		160	3	3020	167,0	25	75	158	117	53,5	51	53,5	–	8,3	**PHP 8SPB160TB**
		170	3	3030	177,0	35	75	158	127	41,0	76	41,0	–	9,5	**PHP 8SPB170TB**
		180	3	3030	187,0	35	75	158	137	41,0	76	41,0	–	10,8	**PHP 8SPB180TB**
		190	3	3030	197,0	35	75	158	147	41,0	76	41,0	–	12,3	**PHP 8SPB190TB**
		200	3	3535	207,0	35	90	158	157	34,5	89	34,5	–	13,7	**PHP 8SPB200TB**
		212	3	3535	219,0	35	90	158	169	34,5	89	34,5	–	15,8	**PHP 8SPB212TB**
		224	3	3535	231,0	35	90	158	181	34,5	89	34,5	–	17,9	**PHP 8SPB224TB**
		236	3	3535	243,0	35	90	158	193	34,5	89	34,5	–	20,0	**PHP 8SPB236TB**
		250	3	3535	257,0	35	90	158	207	34,5	89	34,5	–	23,2	**PHP 8SPB250TB**
		280	7	3535	287,0	35	90	158	237	34,5	89	34,5	–	26,6	**PHP 8SPB280TB**
		300	7	3535	307,0	35	90	158	257	34,5	89	34,5	170	27,3	**PHP 8SPB300TB**
		315	7	3535	322,0	35	90	158	272	34,5	89	34,5	170	28,0	**PHP 8SPB315TB**
		335	7	3535	342,0	35	90	158	292	34,5	89	34,5	170	30,5	**PHP 8SPB335TB**
		355	7	3535	362,0	35	90	158	312	34,5	89	34,5	170	31,5	**PHP 8SPB355TB**
		400	5	4040	407,0	40	100	158	357	28,0	102	28,0	200	43,0	**PHP 8SPB400TB**
		450	5	4040	457,0	40	100	158	407	28,0	102	28,0	200	46,0	**PHP 8SPB450TB**
		500	5	4040	507,0	40	100	158	457	28,0	102	28,0	200	52,0	**PHP 8SPB500TB**
		560	5	4545	567,0	55	110	158	517	22,0	114	22,0	225	54,5	**PHP 8SPB560TB**
		630	5	4545	637,0	55	110	158	587	22,0	114	22,0	225	67,0	**PHP 8SPB630TB**
		710	5	4545	717,0	55	110	158	664	22,0	114	22,0	225	75,5	**PHP 8SPB710TB**
		800	5	4545	807,0	55	110	158	754	22,0	114	22,0	225	94,5	**PHP 8SPB800TB**
		900	5	4545	907,0	55	110	158	854	22,0	114	22,0	225	113,5	**PHP 8SPB900TB**
		1 000	5	5050	1 007,0	70	125	158	954	15,5	127	15,5	245	121,5	**PHP 8SPB1000TB**
		1 250	5	5050	1 257,0	70	125	158	1 204	15,5	127	15,5	245	242,0	**PHP 8SPB1250TB**
SPB	**10**	224	3	3535	231,0	35	90	196	181	53,5	89	53,5	–	20,5	**PHP 10SPB224TB**
		236	3	3535	243,0	35	90	196	193	53,5	89	53,5	–	22,6	**PHP 10SPB236TB**
		250	3	3535	257,0	35	90	196	207	53,5	89	53,5	–	26,6	**PHP 10SPB250TB**
		280	6	3535	287,0	35	90	196	237	53,5	89	53,5	-	27,8	**PHP 10SPB280TB**
		315	7	3535	322,0	35	90	196	272	53,5	89	53,5	170	28,8	**PHP 10SPB315TB**
		335	5	4040	342,0	40	100	196	292	47,0	102	47,0	200	32,0	**PHP 10SPB335TB**
		355	5	4040	362,0	40	100	196	312	47,0	102	47,0	200	33,5	**PHP 10SPB355TB**
		400	5	4040	407,0	40	100	196	357	47,0	102	47,0	200	36,0	**PHP 10SPB400TB**
		450	5	4545	457,0	55	110	196	407	41,0	114	41,0	225	47,0	**PHP 10SPB450TB**
		500	5	4545	507,0	55	110	196	457	41,0	114	41,0	225	55,0	**PHP 10SPB500TB**
		560	5	4545	567,0	55	110	196	517	41,0	114	41,0	225	59,0	**PHP 10SPB560TB**
		630	5	4545	637,0	55	110	196	587	41,0	114	41,0	225	66,0	**PHP 10SPB630TB**
		710	5	4545	717,0	55	125	196	664	41,0	114	41,0	225	75,0	**PHP 10SPB710TB**
		800	5	4545	807,0	55	125	196	754	41,0	114	41,0	225	96,0	**PHP 10SPB800TB**
		900	5	5050	907,0	70	125	196	854	34,5	127	34,5	245	119,0	**PHP 10SPB900TB**
		1 000	5	5050	1 007,0	70	125	196	954	34,5	127	34,5	245	141,0	**PHP 10SPB1000TB**
		1 250	5	5050	1 257,0	70	125	196	1 203	35,0	127	–	–	265,0	**PHP 10SPB1250TB**
SPC	**3**	200	3	2517	209,6	16	60	85	150	20,0	45	20,0	–	10,2	**PHP 3SPC200TB**
		212	3	3020	221,6	25	75	85	162	17,0	51	17,0	–	11,2	**PHP 3SPC212TB**
		224	3	3020	233,6	25	75	85	173	17,0	51	17,0	–	12,7	**PHP 3SPC224TB**
		236	3	3020	245,6	25	75	85	185	17,0	51	17,0	–	14,4	**PHP 3SPC236TB**
		250	3	3020	259,6	25	75	85	194	17,0	51	17,0	–	16,5	**PHP 3SPC250TB**

* El peso no incluye los casquillos.
Las dimensiones no funcionales pueden variar ligeramente.

BECANI SOLUCIONES INDUSTRIALES

www.becani.com-becani@becani.com- Tlf: 881986561

Poleas para correas trapeciales
SPC para casquillo cónico

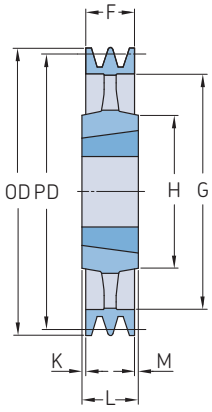

Tipo 4

Sección	Número de gargantas	Diámetro primitivo PD	Tipo de polea	Número de casquillo	Dimensiones Diámetro exterior OD	B Mín.	B Máx.	F	G	K	L	M	H	Peso*	Designación
–	–	mm	–	–	mm									kg	–
SPC	3	265	1	3535	274,6	35	90	85	–	–	89	4,0	170	19,7	PHP 3SPC265TB
		280	1	3535	289,6	35	90	85	–	–	89	4,0	170	22,7	PHP 3SPC280TB
		300	4	3535	309,6	35	90	85	249	2,0	89	2,0	170	22,7	PHP 3SPC300TB
		315	7	3535	324,6	35	90	85	264	2,0	89	2,0	170	22,0	PHP 3SPC315TB
		335	4	3535	344,6	35	90	85	284	2,0	89	2,0	170	24,1	PHP 3SPC335TB
		355	4	3535	364,6	35	90	85	304	2,0	89	2,0	170	26,2	PHP 3SPC355TB
		375	4	3535	384,6	35	90	85	324	2,0	89	2,0	170	28,0	PHP 3SPC375TB
		400	4	3535	409,6	35	90	85	344	2,0	89	2,0	170	29,3	PHP 3SPC400TB
		425	4	3535	434,6	35	90	85	369	2,0	89	2,0	170	32,8	PHP 3SPC425TB
		450	4	3535	459,6	35	90	85	394	2,0	89	2,0	170	34,7	PHP 3SPC450TB
		475	4	3535	484,6	35	90	85	419	2,0	89	2,0	170	36,5	PHP 3SPC475TB
		500	4	3535	509,6	35	90	85	444	2,0	89	2,0	170	40,0	PHP 3SPC500TB
		530	4	3535	539,6	35	90	85	474	2,0	89	2,0	170	42,5	PHP 3SPC530TB
		560	4	3535	569,6	35	90	85	504	2,0	89	2,0	170	45,9	PHP 3SPC560TB
		630	4	4040	639,6	40	100	85	574	8,5	102	8,5	200	76,3	PHP 3SPC630TB
		710	4	4040	719,6	70	100	85	654	8,5	102	8,5	200	81,6	PHP 3SPC710TB
		800	4	4545	809,6	55	110	85	737	14,5	114	14,5	225	87,0	PHP 3SPC800TB
		1 000	4	5050	1 009,6	70	125	85	937	21,0	127	21,0	245	120,0	PHP 3SPC1000TB
		1 250	4	5050	1 259,6	70	125	85	1 187	21,0	127	21,0	245	175,0	PHP 3SPC1250TB
SPC	4	200	3	3020	209,6	25	75	111	144	30,0	51	30,0	–	11,3	PHP 4SPC200TB
		212	3	3020	221,6	25	75	111	156	30,0	51	30,0	–	13,0	PHP 4SPC212TB
		224	3	3535	233,6	35	90	111	168	11,0	89	11,0	–	14,5	PHP 4SPC224TB
		236	3	3535	245,6	35	90	111	180	11,0	89	11,0	–	16,7	PHP 4SPC236TB
		250	3	3535	259,6	35	90	111	194	11,0	89	11,0	–	19,3	PHP 4SPC250TB
		265	3	3535	274,6	35	90	111	209	11,0	89	11,0	–	22,4	PHP 4SPC265TB
		280	7	3535	289,6	35	90	111	224	11,0	89	11,0	–	25,4	PHP 4SPC280TB
		300	5	3535	309,6	35	90	111	244	11,0	89	11,0	170	25,4	PHP 4SPC300TB
		315	5	3535	324,6	35	90	111	259	11,0	89	11,0	170	25,3	PHP 4SPC315TB
		335	5	3535	344,6	35	90	111	279	11,0	89	11,0	170	27,4	PHP 4SPC335TB
		355	5	3535	364,6	35	90	111	299	11,0	89	11,0	170	29,6	PHP 4SPC355TB
		375	5	3535	384,6	35	90	111	319	11,0	89	11,0	170	31,3	PHP 4SPC375TB
		400	5	3535	409,6	35	90	111	344	11,0	89	11,0	170	33,8	PHP 4SPC400TB
		425	5	3535	434,6	35	90	111	369	11,0	89	11,0	170	38,0	PHP 4SPC425TB
		450	5	3535	459,6	35	90	111	394	11,0	89	11,0	170	41,3	PHP 4SPC450TB
		475	5	3535	484,6	35	90	111	419	11,0	89	11,0	170	43,7	PHP 4SPC475TB
		500	5	3535	509,6	35	90	111	444	11,0	89	11,0	170	46,0	PHP 4SPC500TB
		530	5	4040	539,6	40	100	111	474	4,5	102	4,5	170	52,0	PHP 4SPC530TB
		560	5	4040	569,6	40	100	111	504	4,5	102	4,5	200	58,0	PHP 4SPC560TB
		630	4	4545	639,6	55	110	111	574	1,5	114	1,5	225	63,8	PHP 4SPC630TB
		710	4	5050	719,6	70	125	111	654	8,0	127	8,0	267	83,2	PHP 4SPC710TB
		800	4	5050	809,6	70	125	111	737	8,0	127	8,0	267	102,5	PHP 4SPC800TB
		1 000	4	5050	1 009,6	70	125	111	937	8,0	127	8,0	267	130,0	PHP 4SPC1000TB
		1 250	4	5050	1 259,6	70	125	111	1 187	8,0	127	8,0	267	186,0	PHP 4SPC1250TB
SPC	5	200	3	3535	209,6	35	90	136	150	23,5	89	23,5	–	12,2	PHP 5SPC200TB
		212	3	3535	221,6	35	90	136	160	23,5	89	23,5	–	14,5	PHP 5SPC212TB
		224	3	3535	233,6	35	90	136	173	23,5	89	23,5	–	16,6	PHP 5SPC224TB
		236	3	3535	245,6	35	90	136	185	23,5	89	23,5	–	18,9	PHP 5SPC236TB
		250	3	3535	259,6	35	90	136	198	23,5	89	23,5	–	21,5	PHP 5SPC250TB
		265	3	3535	274,6	35	90	136	213	23,5	89	23,5	–	25,0	PHP 5SPC265TB
		280	3	3535	289,6	35	90	136	228	23,5	89	23,5	–	28,4	PHP 5SPC280TB
		300	7	3535	309,6	35	90	136	247	23,5	89	23,5	170	28,2	PHP 5SPC300TB
		315	5	3535	324,6	35	90	136	264	23,5	89	23,5	170	28,1	PHP 5SPC315TB
		335	5	3535	344,6	35	90	136	280	23,5	89	23,5	170	31,1	PHP 5SPC335TB

* El peso no incluye los casquillos.
Las dimensiones no funcionales pueden variar ligeramente.

BECANI SOLUCIONES INDUSTRIALES

www.becani.com-becani@becani.com- Tlf: 881986561

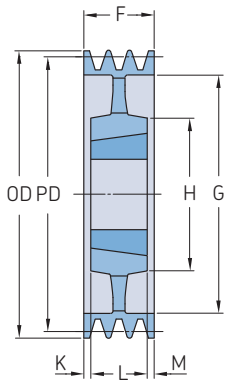

Tipo 5

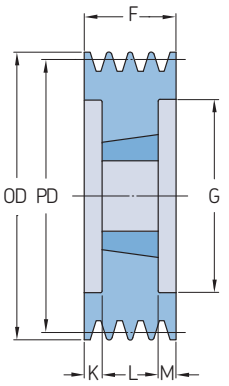

Tipo 3

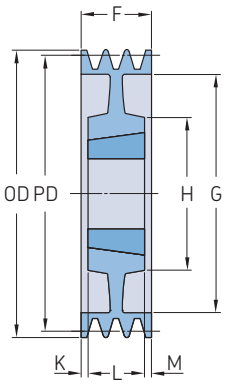

Tipo 7

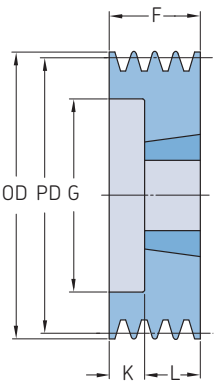

Tipo 6

Sección	Número de gargantas	Diámetro primitivo PD	Tipo de polea	Número de casquillo	Dimensiones Diámetro exterior OD	B Mín.	B Máx.	F	G	K	L	M	H	Peso*	Designación
–	–	mm	–	–	mm									kg	–
SPC	**5**	355	5	3535	364,6	35	90	136	304	23,5	89	23,5	170	33,1	**PHP 5SPC355TB**
		375	5	3535	384,6	35	90	136	324	23,5	89	23,5	170	35,6	**PHP 5SPC375TB**
		400	5	3535	409,6	35	90	136	344	23,5	89	23,5	170	38,5	**PHP 5SPC400TB**
		425	5	3535	434,6	35	90	136	369	23,5	89	23,5	170	42,5	**PHP 5SPC425TB**
		450	5	4040	459,6	40	100	136	394	17,0	102	17,0	200	44,3	**PHP 5SPC450TB**
		475	5	4040	484,6	40	100	136	419	17,0	102	17,0	200	48,5	**PHP 5SPC475TB**
		500	5	4040	509,6	40	100	136	444	17,0	102	17,0	200	51,0	**PHP 5SPC500TB**
		530	5	4545	539,6	55	110	136	474	11,0	102	11,0	200	66,0	**PHP 5SPC530TB**
		560	5	4545	569,6	55	110	136	504	11,0	114	11,0	200	66,7	**PHP 5SPC560TB**
		630	5	5050	639,6	70	125	136	574	4,5	127	4,5	245	73,0	**PHP 5SPC630TB**
		710	5	5050	719,6	70	125	136	654	4,5	127	4,5	245	93,0	**PHP 5SPC710TB**
		800	5	5050	809,6	70	125	136	737	4,5	127	4,5	245	119,0	**PHP 5SPC800TB**
		1 000	5	5050	1 009,6	70	125	136	937	4,5	127	4,5	245	147,0	**PHP 5SPC1000TB**
		1 250	5	5050	1 259,6	70	125	136	1 187	4,5	127	4,5	245	210,0	**PHP 5SPC1250TB**
SPC	**6**	200	3	3535	209,6	35	90	162	148	36,5	89	36,5	–	14,1	**PHP 6SPC200TB**
		212	3	3535	221,6	35	90	162	160	36,5	89	36,5	–	16,5	**PHP 6SPC212TB**
		224	3	3535	233,6	35	90	162	173	36,5	89	36,5	–	18,0	**PHP 6SPC224TB**
		236	3	3535	245,6	35	90	162	185	36,5	89	36,5	–	21,3	**PHP 6SPC236TB**
		250	3	3535	259,6	35	90	162	198	36,5	89	36,5	–	29,0	**PHP 6SPC250TB**
		265	3	3535	274,6	35	90	162	213	36,5	89	36,5	–	30,3	**PHP 6SPC265TB**
		280	7	3535	289,6	35	90	162	228	36,5	89	36,5	–	31,5	**PHP 6SPC280TB**
		300	7	3535	309,6	35	90	162	247	36,5	89	36,5	170	31,5	**PHP 6SPC300TB**
		315	5	3535	324,6	35	90	162	264	36,5	89	36,5	170	33,2	**PHP 6SPC315TB**
		335	5	3535	344,6	35	90	162	280	36,5	89	36,5	170	37,5	**PHP 6SPC335TB**
		355	5	3535	364,6	35	90	162	304	36,5	89	36,5	170	40,5	**PHP 6SPC355TB**
		375	5	4040	384,6	40	100	162	324	30,0	102	30,0	200	44,5	**PHP 6SPC375TB**
		400	5	4040	409,6	40	100	162	348	30,0	102	30,0	200	48,0	**PHP 6SPC400TB**
		425	5	4040	434,6	40	100	162	369	30,0	102	30,0	225	51,0	**PHP 6SPC425TB**
		450	7	4545	459,6	55	110	162	394	24,0	114	24,0	225	57,5	**PHP 6SPC450TB**
		475	5	4545	484,6	55	110	162	419	24,0	114	24,0	225	62,0	**PHP 6SPC475TB**
		500	5	4545	509,6	55	110	162	444	24,0	114	24,0	225	67,0	**PHP 6SPC500TB**
		530	5	5050	539,6	70	125	162	474	17,5	114	17,5	245	74,5	**PHP 6SPC530TB**
		560	5	5050	569,6	70	125	162	504	17,5	127	17,5	245	77,5	**PHP 6SPC560TB**
		630	5	5050	639,6	70	125	162	574	17,5	127	17,5	245	88,5	**PHP 6SPC630TB**
		710	5	5050	719,6	70	125	162	654	17,5	127	17,5	245	107,3	**PHP 6SPC710TB**
		800	5	5050	809,6	70	125	162	737	17,5	127	17,5	245	126,0	**PHP 6SPC800TB**
		1 000	5	5050	1 009,6	70	125	162	937	17,5	127	17,5	245	185,0	**PHP 6SPC1000TB**
		1 250	5	5050	1 259,6	70	125	162	1 187	17,5	127	17,5	245	258,0	**PHP 6SPC1250TB**
SPC	**8**	200	3	3535	209,6	35	90	213	148	62,0	89	62,0	–	20,0	**PHP 8SPC200TB**
		212	3	3535	221,6	35	90	213	160	62,0	89	62,0	–	21,3	**PHP 8SPC212TB**
		224	3	3535	233,6	35	90	213	170	62,0	89	62,0	–	22,9	**PHP 8SPC224TB**
		236	3	3535	245,6	35	90	213	184	62,0	89	62,0	–	25,9	**PHP 8SPC236TB**
		250	3	3535	259,6	35	90	213	198	62,0	89	62,0	–	29,0	**PHP 8SPC250TB**
		265	3	3535	274,6	35	90	213	213	62,0	89	62,0	–	32,5	**PHP 8SPC265TB**
		280	3	3535	289,6	35	90	213	228	62,0	89	62,0	–	36,1	**PHP 8SPC280TB**
		300	3	4040	309,6	40	100	213	207	55,5	102	55,5	–	37,1	**PHP 8SPC300TB**
		315	3	4040	324,6	40	100	213	258	55,5	102	55,5	–	40,0	**PHP 8SPC315TB**
		335	7	4040	344,6	40	100	213	280	55,5	102	55,5	210	44,0	**PHP 8SPC335TB**
		355	5	4040	364,6	40	100	213	304	55,5	102	55,5	210	49,0	**PHP 8SPC355TB**
		375	5	4545	384,6	55	110	213	324	49,5	114	49,5	242	54,5	**PHP 8SPC375TB**
		400	5	4545	409,6	55	110	213	348	49,5	114	49,5	242	58,0	**PHP 8SPC400TB**
		425	5	4545	434,6	55	110	213	369	49,5	114	49,5	242	63,5	**PHP 8SPC425TB**
		450	5	5050	459,6	70	125	213	394	43,0	127	43,0	267	70,0	**PHP 8SPC450TB**

* El peso no incluye los casquillos.
Las dimensiones no funcionales pueden variar ligeramente.

BECANI SOLUCIONES INDUSTRIALES

www.becani.com-becani@becani.com- Tlf: 881986561

Sección	Número de gargantas	Diámetro primitivo	Tipo de polea	Número de casquillo	Dimensiones Diámetro exterior									Peso*	Designación
		PD			OD	B Mín.	Máx.	F	G	K	L	M	H		
–	–	mm	–	–	mm									kg	–
SPC	**8**	475	5	5050	484,6	70	125	213	419	43,0	127	43,0	267	72,0	**PHP 8SPC475TB**
		500	5	5050	509,6	70	125	213	444	43,0	127	43,0	267	82,5	**PHP 8SPC500TB**
		530	5	5050	539,6	70	125	213	474	43,0	127	43,0	267	82,5	**PHP 8SPC530TB**
		560	5	5050	569,6	70	125	213	504	43,0	127	43,0	267	94,5	**PHP 8SPC560TB**
		630	5	5050	639,6	70	125	213	574	43,0	127	43,0	267	102,0	**PHP 8SPC630TB**
		710	5	5050	719,6	70	125	213	656	43,0	127	43,0	267	123,5	**PHP 8SPC710TB**
		800	5	5050	809,6	70	125	213	737	43,0	127	43,0	267	145,0	**PHP 8SPC800TB**
		1 000	5	5050	1 009,6	70	125	213	937	43,0	127	43,0	267	207,0	**PHP 8SPC1000TB**
		1 250	5	5050	1 259,6	70	125	213	1 187	43,0	127	43,0	267	285,0	**PHP 8SPC1250TB**
SPC	**10**	224	3	4040	233,6	40	100	264	168	81,0	102	–	–	28,0	**PHP 10SPC224TB**
		236	3	4040	245,6	40	100	264	180	81,0	102	81,0	–	30,9	**PHP 10SPC236TB**
		250	3	4040	259,6	40	100	264	196	81,0	102	81,0	–	35,0	**PHP 10SPC250TB**
		265	3	4040	274,6	40	100	264	209	81,0	102	81,0	–	39,5	**PHP 10SPC265TB**
		280	3	4040	289,6	40	100	264	226	81,0	102	81,0	–	42,1	**PHP 10SPC280TB**
		300	3	4545	309,6	55	110	264	245	75,0	114	75,0	–	44,1	**PHP 10SPC300TB**
		315	3	4545	324,6	55	110	264	258	75,0	114	75,0	–	47,0	**PHP 10SPC315TB**
		335	3	4545	344,6	55	110	264	279	75,0	114	75,0	–	51,0	**PHP 10SPC335TB**
		355	3	4545	364,6	55	110	264	299	75,0	114	75,0	–	57,0	**PHP 10SPC355TB**
		375	3	4545	384,6	55	110	264	319	68,5	127	68,5	245	62,5	**PHP 10SPC375TB**
		400	6	5050	409,6	70	125	264	342	68,5	127	68,5	245	66,0	**PHP 10SPC400TB**
		425	7	5050	434,6	70	125	264	369	68,5	127	68,5	245	70,5	**PHP 10SPC425TB**
		450	5	5050	459,6	70	125	264	394	68,5	127	68,5	245	78,0	**PHP 10SPC450TB**
		475	5	5050	484,6	70	125	264	419	68,5	127	68,5	245	82,0	**PHP 10SPC475TB**
		500	5	5050	509,6	70	125	264	444	68,5	127	68,5	245	95,5	**PHP 10SPC500TB**
		530	5	5050	539,6	70	125	264	474	68,5	127	68,5	245	106,0	**PHP 10SPC530TB**
		560	5	5050	569,6	70	125	264	504	68,5	127	68,5	245	94,7	**PHP 10SPC560TB**
		630	5	5050	639,6	70	125	264	574	68,5	127	68,5	245	113,2	**PHP 10SPC630TB**
		710	5	5050	719,6	70	125	264	654	68,5	127	68,5	245	133,5	**PHP 10SPC710TB**
		800	5	5050	809,6	70	125	264	737	68,5	127	68,5	245	160,5	**PHP 10SPC800TB**
		1 000	5	5050	1 009,6	70	125	264	937	68,5	127	68,5	245	227,5	**PHP 10SPC1000TB**
		1 250	5	5050	1 259,6	70	125	264	1 187	68,5	127	68,5	245	300,0	**PHP 10SPC1250TB**

BECANI
SOLUCIONES INDUSTRIALES

* El peso no incluye los casquillos.
Las dimensiones no funcionales pueden variar ligeramente.

www.becani.com-becani@becani.com- Tlf: 881986561

Poleas para correas trapeciales clásicas

A/B para casquillo cónico

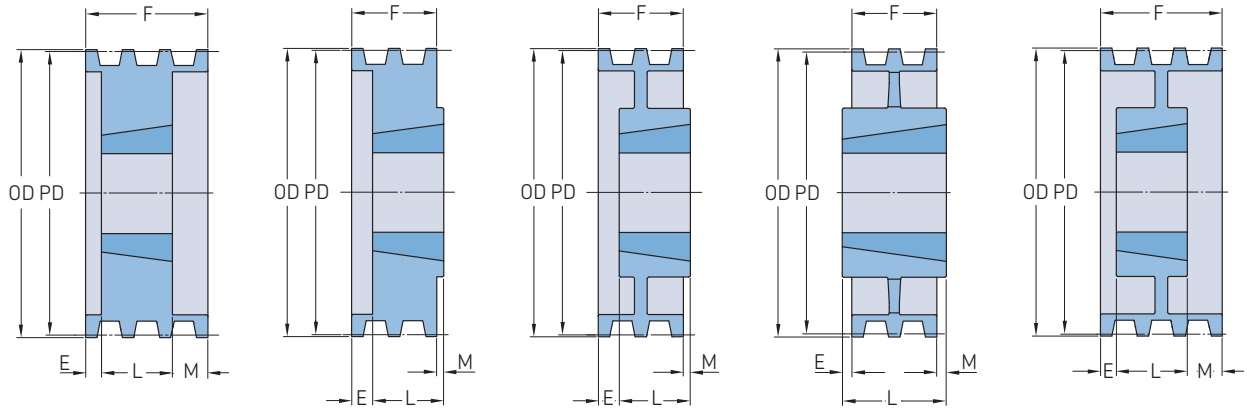

Tipo A-1 Tipo B-1 Tipo B-2 Tipo C-3 Tipo A-2

Sección	Número de gargantas	Diámetro primitivo Correa sección A PD	Correa sección B PD	Tipo de polea	Número de casquillo	Dimensiones Diámetro exterior OD	B Mín.	Máx.	F	E	L	M	Peso[2]	Designación
–	–	pulg.		–	–	pulg.							libras	–
A/B	**1**	3,0	3,4	A-1	1210	3,8	5/8	1 1/4	1	–	1	–	2,2	**PHP 1-B34TB**
		3,2	3,6	A-1	1210	4,0	5/8	1 1/4	1	–	1	–	2,6	**PHP 1-B36TB**
		3,4	3,8	A-1	1610	4,2	1/2	1 5/8	1	–	1	–	2,8	**PHP 1-B38TB**
		3,6	4,0	A-1	1610	4,4	1/2	1 5/8	1	–	1	–	3,0	**PHP 1-B40TB**
		3,8	4,2	A-1	1610	4,6	1/2	1 5/8	1	–	1	–	3,5	**PHP 1-B42TB**
		4,0	4,4	A-1	1610	4,8	1/2	1 5/8	1	–	1	–	3,8	**PHP 1-B44TB**
		4,2	4,6	A-1	1610	5,0	1/2	1 5/8	1	–	1	–	4,0	**PHP 1-B46TB**
		4,4	4,8	A-1	1610	5,2	1/2	1 5/8	1	–	1	–	4,5	**PHP 1-B48TB**
		4,6	5,0	A-1	1610	5,4	1/2	1 5/8	1	–	1	–	4,8	**PHP 1-B50TB**
		4,8	5,2	A-1	1610	5,6	1/2	1 5/8	1	–	1	–	5,0	**PHP 1-B52TB**
		5,0	5,4	A-1	1610	5,8	1/2	1 5/8	1	–	1	–	5,5	**PHP 1-B54TB**
		5,2	5,6	A-1	1610	6,0	1/2	1 5/8	1	–	1	–	6,0	**PHP 1-B56TB**
		5,4	5,8	A-1	1610	6,2	1/2	1 5/8	1	–	1	–	6,3	**PHP 1-B58TB**
		5,6	6,0	A-1	1610	6,4	1/2	1 5/8	1	–	1	–	6,7	**PHP 1-B60TB**
		5,8	6,2	A-1	1610	6,6	1/2	1 5/8	1	–	1	–	7,0	**PHP 1-B62TB**
		6,0	6,4	A-1	1610	6,8	1/2	1 5/8	1	–	1	–	8,0	**PHP 1-B64TB**
		6,2	6,6	A-1	1610	7,0	1/2	1 5/8	1	–	1	–	8,5	**PHP 1-B66TB**
		6,4	6,8	A-1	1610	7,2	1/2	1 5/8	1	–	1	–	9,0	**PHP 1-B68TB**
		7,0	7,4	B-1	2517[1]	7,8	3/4	2 1/2	1	–	1 3/4	3/4	9,4	**PHP 1-B74TB**
		8,2	8,6	B-2	2517[1]	9,0	3/4	2 1/2	1	–	1 3/4	3/4	12,0	**PHP 1-B86TB**
		9,0	9,4	B-2	2517[1]	9,8	3/4	2 1/2	1	–	1 3/4	3/4	14,0	**PHP 1-B94TB**
		10,6	11,0	B-2	2517[1]	11,4	3/4	2 1/2	1	–	1 3/4	3/4	18,0	**PHP 1-B110TB**
		12,0	12,4	C-3	2517[1]	12,8	3/4	2 1/2	1	1/4	1 3/4	1/2	18,5	**PHP 1-B124TB**
		15,0	15,4	C-3	2517[1]	15,8	3/4	2 1/2	1	1/4	1 3/4	1/2	19,0	**PHP 1-B154TB**
		18,0	18,4	C-3	2517[1]	18,8	3/4	2 1/2	1 1/8	3/16	1 3/4	7/16	24,0	**PHP 1-B184TB**
A/B	**2**	3,0	3,4	A-1	1210	3,8	5/8	1 1/4	1 3/4	3/4	1	–	2,2	**PHP 2-B34TB**
		3,2	3,6	A-1	1210	4,0	5/8	1 1/4	1 3/4	3/4	1	–	2,6	**PHP 2-B36TB**
		3,4	3,8	A-1	1610	4,2	1/2	1 5/8	1 3/4	3/4	1	–	2,8	**PHP 2-B38TB**
		3,6	4,0	A-1	1610	4,4	1/2	1 5/8	1 3/4	3/4	1	–	3,0	**PHP 2-B40TB**
		3,8	4,2	A-1	1610	4,6	1/2	1 5/8	1 3/4	3/4	1	–	4,0	**PHP 2-B42TB**
		4,0	4,4	A-1	1610	4,8	1/2	1 5/8	1 3/4	3/4	1	–	4,5	**PHP 2-B44TB**
		4,2	4,6	A-1	1610	5,0	1/2	1 5/8	1 3/4	3/4	1	–	5,0	**PHP 2-B46TB**
		4,4	4,8	A-1	1610	5,2	1/2	1 5/8	1 3/4	3/4	1	–	5,5	**PHP 2-B48TB**
		4,6	5,0	A-1	1610	5,4	1/2	1 5/8	1 3/4	3/4	1	–	6,0	**PHP 2-B50TB**
		4,8	5,2	A-1	1610	5,6	1/2	1 5/8	1 3/4	3/4	1	–	6,5	**PHP 2-B52TB**
		5,0	5,4	A-1	1610	5,8	1/2	1 5/8	1 3/4	3/4	1	–	7,0	**PHP 2-B54TB**
		5,2	5,6	A-1	1610	6,0	1/2	1 5/8	1 3/4	3/4	1	–	8,2	**PHP 2-B56TB**
		5,4	5,8	A-1	1610	6,2	1/2	1 5/8	1 3/4	3/4	1	–	8,6	**PHP 2-B58TB**
		5,6	6,0	A-1	1610	6,4	1/2	1 5/8	1 3/4	3/4	1	–	8,8	**PHP 2-B60TB**
		5,8	6,2	A-1	1610	6,6	1/2	1 5/8	1 3/4	3/4	1	–	9,0	**PHP 2-B62TB**
		6,0	6,4	A-1	1610	6,8	1/2	1 5/8	1 3/4	3/4	1	–	10,0	**PHP 2-B64TB**
		6,2	6,6	A-1	1610	7,0	1/2	1 5/8	1 3/4	3/4	1	–	10,5	**PHP 2-B66TB**
		6,4	6,8	A-1	1610	7,2	1/2	1 5/8	1 3/4	3/4	1	–	11,0	**PHP 2-B68TB**
		7,0	7,4	A-1	2517[1]	7,8	3/4	2 1/2	1 3/4	–	1 3/4	–	16,0	**PHP 2-B74TB**
		8,2	8,6	A-2	2517[1]	9,0	3/4	2 1/2	1 3/4	–	1 3/4	–	18,0	**PHP 2-B86TB**
		9,0	9,4	A-2	2517[1]	9,8	3/4	2 1/2	1 3/4	–	1 3/4	–	20,0	**PHP 2-B94TB**
		10,6	11,0	A-2	2517[1]	11,4	3/4	2 1/2	1 3/4	–	1 3/4	–	25,0	**PHP 2-B110TB**
		12,0	12,4	A-3	2517[1]	12,8	3/4	2 1/2	1 3/4	–	1 3/4	–	27,0	**PHP 2-B124TB**
		15,0	15,4	A-3	2517[1]	15,8	3/4	2 1/2	1 3/4	–	1 3/4	–	31,0	**PHP 2-B154TB**
		18,0	18,4	A-3	2517[1]	18,8	3/4	2 1/2	1 3/4	–	1 3/4	–	33,0	**PHP 2-B184TB**
		19,6	20,0	C-3	3020	20,4	1 1/4	3	1 3/4	–	2	1/4	49,0	**PHP 2-B200TB**
		24,6	25,0	C-3	3020	25,4	1 1/4	3	1 3/4	–	2	1/4	65,0	**PHP 2-B250TB**
		29,6	30,0	C-3	3020	30,4	1 1/4	3	1 3/4	–	2	1/4	75,0	**PHP 2-B300TB**
		37,6	38,0	C-3	3020	38,4	1 1/4	3	1 3/4	–	2	1/4	112,0	**PHP 2-B380TB**

[1] Los casquillos cónicos tienen que ajustarse a la serie de rosca normal (UNC) de la norma ASME/ANSI. Para completar la designación, añada U antes del número de casquillo y del tamaño del agujero, p. ej. PHF TBU3535X70MM.
[2] El peso no incluye los casquillos.

BECANI SOLUCIONES INDUSTRIALES

www.becani.com-becani@becani.com- Tlf: 881986561

Poleas para correas trapeciales clásicas

A/B para casquillo cónico

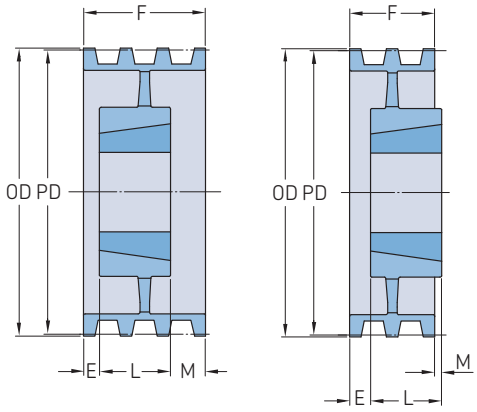

Tipo A-3 Tipo B-3

Sección	Número de gargantas	Diámetro primitivo Correa sección A PD	Diámetro primitivo Correa sección B PD	Tipo de polea	Número de casquillo	Dimensiones Diámetro exterior OD	B Mín.	B Máx.	F	E	L	M	Peso[2]	Designación
–	–	pulg.		–	–	pulg.							libras	–
A/B	**3**	3,0	3,4	A-1	1210	3,8	5/8	1 1/4	2 1/2	1 1/2	1	–	3,0	**PHP 3-B34TB**
		3,2	3,6	A-1	1210	4,0	5/8	1 1/4	2 1/2	1 1/2	1	–	3,5	**PHP 3-B36TB**
		3,4	3,8	A-1	1610	4,2	1/2	1 5/8	2 1/2	1 1/2	1	–	4,0	**PHP 3-B38TB**
		3,6	4,0	A-1	1610	4,4	1/2	1 5/8	2 1/2	1 1/2	1	–	5,0	**PHP 3-B40TB**
		3,8	4,2	A-1	1610	4,6	1/2	1 5/8	2 1/2	1 1/2	1	–	6,0	**PHP 3-B42TB**
		4,0	4,4	A-1	1610	4,8	1/2	1 5/8	2 1/2	1 1/2	1	–	6,5	**PHP 3-B44TB**
		4,2	4,6	A-1	1610	5,0	1/2	1 5/8	2 1/2	1 1/2	1	–	7,0	**PHP 3-B46TB**
		4,4	4,8	A-1	1610	5,2	1/2	1 5/8	2 1/2	1 1/2	1	–	8,0	**PHP 3-B48TB**
		4,6	5,0	A-1	1610	5,4	1/2	1 5/8	2 1/2	1 1/2	1	–	8,5	**PHP 3-B50TB**
		4,8	5,2	A-1	1610	5,6	1/2	1 5/8	2 1/2	1 1/2	1	–	9,0	**PHP 3-B52TB**
		5,0	5,4	A-1	2517[1]	5,8	3/4	2 1/2	2 1/2	1 1/2	1 3/4	–	9,5	**PHP 3-B54TB**
		5,2	5,6	A-1	2517[1]	6,0	3/4	2 1/2	2 1/2	1 1/2	1 3/4	–	10,0	**PHP 3-B56TB**
		5,4	5,8	A-1	2517[1]	6,2	3/4	2 1/2	2 1/2	3/4	1 3/4	–	10,5	**PHP 3-B58TB**
		5,6	6,0	A-1	2517[1]	6,4	3/4	2 1/2	2 1/2	3/4	1 3/4	–	11,0	**PHP 3-B60TB**
		5,8	6,2	A-1	2517[1]	6,6	3/4	2 1/2	2 1/2	3/4	1 3/4	–	11,5	**PHP 3-B62TB**
		6,0	6,4	A-1	2517[1]	6,8	3/4	2 1/2	2 1/2	3/4	1 3/4	–	12,0	**PHP 3-B64TB**
		6,2	6,6	A-1	2517[1]	7,0	3/4	2 1/2	2 1/2	3/4	1 3/4	–	12,3	**PHP 3-B66TB**
		6,4	6,8	A-1	2517[1]	7,2	3/4	2 1/2	2 1/2	3/4	1 3/4	–	12,8	**PHP 3-B68TB**
		7,0	7,4	A-1	2517[1]	7,8	3/4	2 1/2	2 1/2	3/4	1 3/4	–	16,0	**PHP 3-B74TB**
		8,2	8,6	A-2	2517[1]	9,0	3/4	2 1/2	2 1/2	3/4	1 3/4	–	19,0	**PHP 3-B86TB**
		9,0	9,4	A-2	2517[1]	9,8	3/4	2 1/2	2 1/2	3/4	1 3/4	–	21,0	**PHP 3-B94TB**
		10,6	11,0	A-2	2517[1]	11,4	3/4	2 1/2	2 1/2	3/4	1 3/4	–	24,0	**PHP 3-B110TB**
		12,0	12,4	A-3	2517[1]	12,8	3/4	2 1/2	2 1/2	–	1 3/4	3/4	28,0	**PHP 3-B124TB**
		15,0	15,4	A-3	2517[1]	15,8	3/4	2 1/2	2 1/2	–	1 3/4	3/4	30,0	**PHP 3-B154TB**
		18,0	18,4	A-3	2517[1]	18,8	3/4	2 1/2	2 1/2	–	1 3/4	3/4	44,0	**PHP 3-B184TB**
		19,6	20,0	A-3	3020	20,4	1 1/4	3	2 1/2	–	2	1/2	58,0	**PHP 3-B200TB**
		24,6	25,0	A-3	3020	25,4	1 1/4	3	2 1/2	–	2	1/2	74,0	**PHP 3-B250TB**
		29,6	30,0	A-3	3020	30,4	1 1/4	3	2 1/2	–	2	1/2	84,0	**PHP 3-B300TB**
		37,6	38,0	B-3	3020	38,4	1 1/4	3	2 1/2	–	3	1/2	135,0	**PHP 3-B380TB**
A/B	**4**	3,0	3,4	A-1	1210	3,8	5/8	1 1/4	3 1/4	2 1/4	1	–	3,0	**PHP 4-B34TB**
		3,2	3,6	A-1	1210	4,0	5/8	1 1/4	3 1/4	2 1/4	1	–	3,5	**PHP 4-B36TB**
		3,4	3,8	A-1	1610	4,2	1/2	1 5/8	3 1/4	2 1/4	1	–	4,0	**PHP 4-B38TB**
		3,6	4,0	A-1	1610	4,4	1/2	1 5/8	3 1/4	2 1/4	1	–	5,0	**PHP 4-B40TB**
		3,8	4,2	A-1	1610	4,6	1/2	1 5/8	3 1/4	2 1/4	1	–	5,5	**PHP 4-B42TB**
		4,0	4,4	A-1	1610	4,8	1/2	1 5/8	3 1/4	2 1/4	1	–	6,0	**PHP 4-B44TB**
		4,2	4,6	A-1	1610	5,0	1/2	1 5/8	3 1/4	2 1/4	1	–	7,0	**PHP 4-B46TB**
		4,4	4,8	A-1	1610	5,2	1/2	1 5/8	3 1/4	2 1/4	1	–	8,0	**PHP 4-B48TB**
		4,6	5,0	A-1	2517[1]	5,4	3/4	2 1/2	3 1/4	1 1/2	1 3/4	–	8,5	**PHP 4-B50TB**
		4,8	5,2	A-1	2517[1]	5,6	3/4	2 1/2	3 1/4	1 1/2	1 3/4	–	9,0	**PHP 4-B52TB**
		5,0	5,4	A-1	2517[1]	5,8	3/4	2 1/2	3 1/4	1 1/2	1 3/4	–	9,5	**PHP 4-B54TB**
		5,2	5,6	A-1	2517[1]	6,0	3/4	2 1/2	3 1/4	1 1/2	1 3/4	–	10,0	**PHP 4-B56TB**
		5,4	5,8	A-1	2517[1]	6,2	3/4	2 1/2	3 1/4	1 1/2	1 3/4	–	12,0	**PHP 4-B58TB**
		5,6	6,0	A-1	2517[1]	6,4	3/4	2 1/2	3 1/4	1 1/2	1 3/4	–	12,5	**PHP 4-B60TB**
		5,8	6,2	A-1	2517[1]	6,6	3/4	2 1/2	3 1/4	1 1/2	1 3/4	–	13,0	**PHP 4-B62TB**
		6,0	6,4	A-1	2517[1]	6,8	3/4	2 1/2	3 1/4	1 1/2	1 3/4	–	14,0	**PHP 4-B64TB**
		6,2	6,6	A-1	2517[1]	7,0	3/4	2 1/2	3 1/4	1 1/2	1 3/4	–	15,0	**PHP 4-B66TB**
		6,4	6,8	A-1	2517[1]	7,2	3/4	2 1/2	3 1/4	1 1/2	1 3/4	–	16,0	**PHP 4-B68TB**
		7,0	7,4	A-1	2517[1]	7,8	3/4	2 1/2	3 1/4	1 1/2	1 3/4	–	20,0	**PHP 4-B74TB**
		8,2	8,6	A-2	2517[1]	9,0	3/4	2 1/2	3 1/4	1 1/2	1 3/4	–	21,0	**PHP 4-B86TB**
		9,0	9,4	A-2	2517[1]	9,8	3/4	2 1/2	3 1/4	1 1/2	1 3/4	–	23,0	**PHP 4-B94TB**
		10,6	11,0	A-2	2517[1]	11,4	3/4	2 1/2	3 1/4	1 1/2	1 3/4	–	28,0	**PHP 4-B110TB**
		12,0	12,4	A-3	2517[1]	12,8	3/4	2 1/2	3 1/4	3/8	1 3/4	1 1/8	34,0	**PHP 4-B124TB**
		15,0	15,4	A-3	2517[1]	15,8	3/4	2 1/2	3 1/4	3/8	1 3/4	1 1/8	42,0	**PHP 4-B154TB**
		18,0	18,4	A-3	2517[1]	18,8	3/4	2 1/2	3 1/4	1/2	1 3/4	1	53,0	**PHP 4-B184TB**

[1] Los casquillos cónicos tienen que ajustarse a la serie de rosca normal (UNC) de la norma ASME/ANSI. Para completar la designación, añada U antes del número de casquillo y del tamaño del agujero, p. ej. PHF TBU3535X70MM.
[2] El peso no incluye los casquillos.

BECANI SOLUCIONES INDUSTRIALES

www.becani.com-becani@becani.com- Tlf: 881986561

Poleas para correas trapeciales clásicas

A/B para casquillo cónico

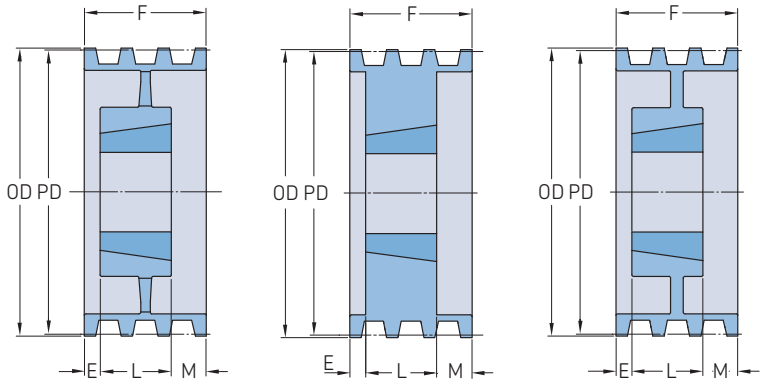

Sección	Número de gargantas	Diámetro primitivo Correa sección A PD	Diámetro primitivo Correa sección B PD	Tipo de polea	Número de casquillo	Dimensiones Diámetro exterior OD	B Mín.	B Máx.	F	E	L	M	Peso[2]	Designación
–	–	pulg.		–	–	pulg.							libras	–
A/B	4	19,6	20,0	A-3	3020	20,4	1 1/4	3	3 1/4	1/2	2	3/4	63,0	**PHP 4-B200TB**
		24,6	25,0	A-3	3030	25,4	1 1/4	3	3 1/4	–	3	1 1/4	80,0	**PHP 4-B250TB**
		29,6	30,0	A-3	3030	30,4	1 1/4	3	3 1/4	–	3	1 1/4	100,0	**PHP 4-B300TB**
		37,6	38,0	A-3	3030	38,4	1 1/4	3	3 1/4	–	3	1 1/4	142,0	**PHP 4-B380TB**
A/B	5	3,0	3,4	A-1	1210	3,8	5/8	1 1/4	4	2 1/2	1 1/2	–	5,0	**PHP 5-B34TB**
		3,2	3,6	A-1	1210	4,0	5/8	1 1/4	4	2 1/2	1 1/2	–	5,5	**PHP 5-B36TB**
		3,4	3,8	A-1	1215	4,2	5/8	1 5/8	4	2 1/2	1 1/2	–	6,0	**PHP 5-B38TB**
		3,6	4,0	A-1	1215	4,4	5/8	1 5/8	4	2 1/2	1 1/2	–	6,5	**PHP 5-B40TB**
		3,8	4,2	A-1	1615	4,6	1/2	1 5/8	4	2 1/2	1 1/2	–	7,0	**PHP 5-B42TB**
		4,0	4,4	A-1	1615	4,8	1/2	1 5/8	4	2 1/2	1 1/2	–	8,0	**PHP 5-B44TB**
		4,2	4,6	A-1	1615	5,0	1/2	1 5/8	4	2 1/2	1 1/2	–	9,0	**PHP 5-B46TB**
		4,6	5,0	A-1	1615	5,4	1/2	1 5/8	4	7/8	1 1/2	–	10,5	**PHP 5-B50TB**
		4,8	5,2	A-1	1615	5,6	1/2	1 5/8	4	7/8	1 1/2	–	11,3	**PHP 5-B52TB**
		5,0	5,4	A-1	2517[1]	5,8	3/4	2 1/2	4	2 1/4	1 3/4	–	11,5	**PHP 5-B54TB**
		5,2	5,6	A-1	2517[1]	6,0	3/4	2 1/2	4	2 1/4	1 3/4	–	12,0	**PHP 5-B56TB**
		5,6	6,0	A-1	2517[1]	6,4	3/4	2 1/2	4	2 1/4	1 3/4	–	14,0	**PHP 5-B60TB**
		6,0	6,4	A-1	2517[1]	6,8	3/4	2 1/2	4	2 1/4	1 3/4	–	16,0	**PHP 5-B64TB**
		6,4	6,8	A-1	2517[1]	7,2	3/4	2 1/2	4	2 1/4	1 3/4	–	18,0	**PHP 5-B68TB**
		7,0	7,4	A-1	2517[1]	7,8	3/4	2 1/2	4	2 1/4	1 3/4	–	22,0	**PHP 5-B74TB**
		8,2	8,6	A-2	2517[1]	9,0	3/4	2 1/2	4	2 1/4	1 3/4	–	24,0	**PHP 5-B86TB**
		9,0	9,4	A-2	2517[1]	9,8	3/4	2 1/2	4	2 1/4	1 3/4	–	26,0	**PHP 5-B94TB**
		10,6	11,0	A-2	2517[1]	11,4	3/4	2 1/2	4	2 1/4	1 3/4	–	35,0	**PHP 5-B110TB**
		12,0	12,4	A-3	2517[1]	12,8	3/4	2 1/2	4	3/4	1 3/4	1 1/2	40,0	**PHP 5-B124TB**
		15,0	15,4	A-3	2517[1]	15,8	3/4	2 1/2	4	3/4	1 3/4	1 1/2	47,0	**PHP 5-B154TB**
		18,0	18,4	A-3	2517[1]	18,8	3/4	2 1/2	4	3/4	1 3/4	1 1/2	52,0	**PHP 5-B184TB**
		19,6	20,0	A-3	3030	20,4	1 1/4	3	4	1/4	3	3/4	75,0	**PHP 5-B200TB**
		24,6	25,0	A-3	3030	25,4	1 1/4	3	4	1/4	3	3/4	81,0	**PHP 5-B250TB**
		29,6	30,0	A-3	3030	30,4	1 1/4	3	4	1/4	3	3/4	109,0	**PHP 5-B300TB**
		37,6	38,0	A-3	3030	38,4	1 1/4	3	4	1/4	3	3/4	158,0	**PHP 5-B380TB**
A/B	6	3,8	4,2	A-1	1615	4,6	1/2	1 5/8	4 3/4	3 1/4	1 1/2	–	8,0	**PHP 6-B42TB**
		4,0	4,4	A-1	1615	4,8	1/2	1 5/8	4 3/4	3 1/4	1 1/2	–	9,0	**PHP 6-B44TB**
		4,2	4,6	A-1	1615	5,0	1/2	1 5/8	4 3/4	3 1/4	1 1/2	–	10,0	**PHP 6-B46TB**
		4,6	5,0	A-1	1615	5,4	1/2	1 5/8	4 3/4	1 1/4	1 1/2	2	11,9	**PHP 6-B50TB**
		4,8	5,2	A-1	1615	5,6	1/2	1 5/8	4 3/4	1 1/4	1 1/2	2	12,8	**PHP 6-B52TB**
		5,0	5,4	A-1	1615	5,8	1/2	1 5/8	4 3/4	1 1/4	1 1/2	2	13,7	**PHP 6-B54TB**
		5,2	5,6	A-1	1615	6,0	1/2	1 5/8	4 3/4	1 1/4	1 1/2	2	14,6	**PHP 6-B56TB**
		5,6	6,0	A-1	2517[1]	6,4	3/4	2 1/2	4 3/4	3	1 3/4	–	16,0	**PHP 6-B60TB**
		6,0	6,4	A-1	2517[1]	6,8	3/4	2 1/2	4 3/4	3	1 3/4	–	19,5	**PHP 6-B64TB**
		6,4	6,8	A-1	2517[1]	7,2	3/4	2 1/2	4 3/4	3	1 3/4	–	21,0	**PHP 6-B68TB**
		7,0	7,4	A-1	2517[1]	7,8	3/4	2 1/2	4 3/4	3	1 3/4	–	25,0	**PHP 6-B74TB**
		8,2	8,6	A-2	2517[1]	9,0	3/4	2 1/2	4 3/4	3	1 3/4	–	27,0	**PHP 6-B86TB**
		9,0	9,4	A-2	2517[1]	9,8	3/4	2 1/2	4 3/4	3	1 3/4	–	28,0	**PHP 6-B94TB**
		10,6	11,0	A-2	2517[1]	11,4	3/4	2 1/2	4 3/4	3	1 3/4	–	34,0	**PHP 6-B110TB**
		12,0	12,4	A-3	2517[1]	12,8	3/4	2 1/2	4 3/4	1 1/8	1 3/4	1 7/8	43,0	**PHP 6-B124TB**
		15,0	15,4	A-3	2517[1]	15,8	3/4	2 1/2	4 3/4	1 1/2	1 3/4	1 1/2	52,0	**PHP 6-B154TB**
		18,0	18,4	A-3	2517[1]	18,8	3/4	2 1/2	4 3/4	1 1/2	1 3/4	1 1/2	62,0	**PHP 6-B184TB**
		19,6	20,0	A-3	3030	20,4	1 1/4	3	4 3/4	1/2	3	1 1/4	85,0	**PHP 6-B200TB**
		24,6	25,0	A-3	3030	25,4	1 1/4	3	4 3/4	1/2	3	1 1/4	100,0	**PHP 6-B250TB**
		29,6	30,0	A-3	3030	30,4	1 1/4	3	4 3/4	1/2	3	1 1/4	137,0	**PHP 6-B300TB**
		37,6	38,0	A-3	3030	38,4	1 1/4	3	4 3/4	1/2	3	1 1/4	168,0	**PHP 6-B380TB**
A/B	8	5,0	5,4	A-1	2517[1]	5,8	3/4	2 1/2	6 1/4	1 7/8	1 3/4	2 5/8	16,0	**PHP 8-B54TB**
		5,2	5,6	A-1	2517[1]	6,0	3/4	2 1/2	6 1/4	1 7/8	1 3/4	2 5/8	17,0	**PHP 8-B56TB**
		5,6	6,0	A-1	2517[1]	6,4	3/4	2 1/2	6 1/4	1 7/8	1 3/4	2 5/8	19,0	**PHP 8-B60TB**

[1] Los casquillos cónicos tienen que ajustarse a la serie de rosca normal (UNC) de la norma ASME/ANSI. Para completar la designación, añada U antes del número de casquillo y del tamaño del agujero, p. ej. PHF TBU3535X70MM.
[2] El peso no incluye los casquillos.

BECANI SOLUCIONES INDUSTRIALES

www.becani.com-becani@becani.com- Tlf: 881986561

Poleas para correas trapeciales clásicas

A/B para casquillo cónico

Sección	Número de gargantas	Diámetro primitivo Correa sección A PD	Correa sección B PD	Tipo de polea	Número de casquillo	Dimensiones Diámetro exterior OD	B Mín.	Máx.	F	E	L	M	Peso[2]	Designación
–	–	pulg.		–	–	pulg.							libras	–
A/B	**8**	6,0	6,4	A-1	2517[1]	6,8	3/4	2 1/2	6 1/4	1 7/8	1 3/4	2 5/8	21,0	**PHP 8-B64TB**
		6,4	6,8	A-1	2517[1]	7,2	3/4	2 1/2	6 1/4	1 7/8	1 3/4	2 5/8	25,0	**PHP 8-B68TB**
		7,0	7,4	A-1	2517[1]	7,8	3/4	2 1/2	6 1/4	1 7/8	1 3/4	2 5/8	29,0	**PHP 8-B74TB**
		8,2	8,6	A-1	3030	9,0	1 1/4	3	6 1/4	1	3	2 1/4	37,0	**PHP 8-B86TB**
		9,0	9,4	A-2	3030	10,0	1 1/4	3	6 1/4	1	3	2 1/4	41,0	**PHP 8-B94TB**
		10,6	11,0	A-2	3030	11,4	1 1/4	3	6 1/4	1	3	2 1/4	51,0	**PHP 8-B110TB**
		12,0	12,4	A-3	3030	12,8	1 1/4	3	6 1/4	1	3	2 1/4	56,0	**PHP 8-B124TB**
		15,0	15,4	A-3	3030	15,8	1 1/4	3	6 1/4	1	3	2 1/4	69,0	**PHP 8-B154TB**
		18,0	18,4	A-3	3030	18,8	1 1/4	3	6 1/4	1	3	2 1/4	99,0	**PHP 8-B184TB**
		19,6	20,0	A-3	3030	20,4	1 1/4	3	6 1/4	1	3	2 1/4	115,0	**PHP 8-B200TB**
		24,6	25,0	A-3	3535[1]	25,4	2	3 1/2	6 1/4	3/4	3 1/2	2	145,0	**PHP 8-B250TB**
		29,6	30,0	A-3	3535[1]	30,4	2	3 1/2	6 1/4	3/4	3 1/2	2	170,0	**PHP 8-B300TB**
		37,6	38,0	A-3	4040	38,4	1 3/4	4	6 1/4	1 1/8	4	1 1/8	260,0	**PHP 8-B380TB**
A/B	**10**	5,0	5,4	A-1	2517[1]	5,8	3/4	2 1/2	7 3/4	3	1 3/4	3	18,0	**PHP 10-B54TB**
		5,2	5,6	A-1	2517[1]	6,0	3/4	2 1/2	7 3/4	3	1 3/4	3	20,0	**PHP 10-B56TB**
		5,6	6,0	A-1	2517[1]	6,4	3/4	2 1/2	7 3/4	3	1 3/4	3	22,0	**PHP 10-B60TB**
		6,0	6,4	A-1	2517[1]	6,8	3/4	2 1/2	7 3/4	3	1 3/4	3	25,5	**PHP 10-B64TB**
		6,4	6,8	A-1	2517[1]	7,2	3/4	2 1/2	7 3/4	3	1 3/4	3	28,0	**PHP 10-B68TB**
		7,0	7,4	A-1	2517[1]	7,8	3/4	2 1/2	7 3/4	3	1 3/4	3	35,0	**PHP 10-B74TB**
		8,2	8,6	A-1	3030	9,0	1 1/4	3	7 3/4	2	3	2 3/4	43,0	**PHP 10-B86TB**
		9,0	9,4	A-2	3030	10,0	1 1/4	3	7 3/4	2	3	2 3/4	46,0	**PHP 10-B94TB**
		10,6	11,0	A-2	3030	11,4	1 1/4	3	7 3/4	2	3	2 3/4	52,0	**PHP 10-B110TB**

[1] Los casquillos cónicos tienen que ajustarse a la serie de rosca normal (UNC) de la norma ASME/ANSI. Para completar la designación, añada U antes del número de casquillo y del tamaño del agujero, p. ej. PHF TBU3535X70MM.
[2] El peso no incluye los casquillos.

BECANI
SOLUCIONES INDUSTRIALES

www.becani.com-becani@becani.com- Tlf: 881986561

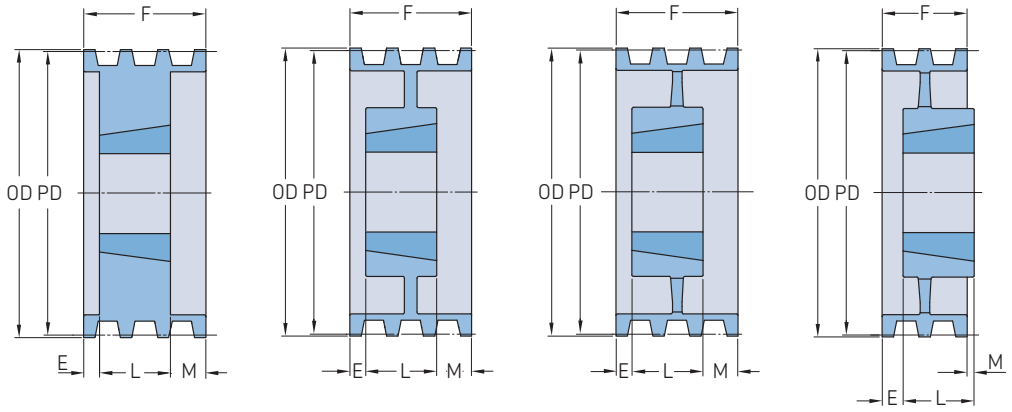

Sección	Número de gargantas	Diámetro primitivo PD	Tipo de polea	Número de casquillo	Dimensiones Diámetro exterior OD	B Mín.	B Máx.	F	E	L	M	Peso[2]	Designación
–	–	pulg.	–	–	pulg.							libras	–
C	2	7,0	A-1	2517[1]	7,4	3/4	2 1/2	2 3/8	5/8	1 3/4	–	15,0	**PHP 2-C70TB**
		7,5	A-1	2517[1]	7,9	3/4	2 1/2	2 3/8	5/8	1 3/4	–	17,0	**PHP 2-C75TB**
		8,0	A-1	2517[1]	8,4	3/4	2 1/2	2 3/8	5/8	1 3/4	–	20,0	**PHP 2-C80TB**
		8,5	A-2	2517[1]	8,9	3/4	2 1/2	2 3/8	5/8	1 3/4	–	22,0	**PHP 2-C85TB**
		9,0	A-2	2517[1]	9,4	3/4	2 1/2	2 3/8	5/8	1 3/4	–	23,0	**PHP 2-C90TB**
		9,5	A-2	2517[1]	9,9	3/4	2 1/2	2 3/8	5/8	1 3/4	–	24,0	**PHP 2-C95TB**
		10,0	A-2	2517[1]	10,4	3/4	2 1/2	2 3/8	5/8	1 3/4	–	25,0	**PHP 2-C100TB**
		10,5	A-2	2517[1]	10,9	3/4	2 1/2	2 3/8	5/8	1 3/4	–	26,0	**PHP 2-C105TB**
		11,0	A-2	2517[1]	11,4	3/4	2 1/2	2 3/8	5/8	1 3/4	–	27,0	**PHP 2-C110TB**
		12,0	A-2	2517[1]	12,4	3/4	2 1/2	2 3/8	5/8	1 3/4	–	33,0	**PHP 2-C120TB**
		13,0	A-3	2517[1]	13,4	3/4	2 1/2	2 3/8	5/8	1 3/4	–	35,0	**PHP 2-C130TB**
		14,0	A-3	2517[1]	14,4	3/4	2 1/2	2 3/8	5/8	1 3/4	–	36,0	**PHP 2-C140TB**
		16,0	A-3	2517[1]	16,4	3/4	2 1/2	2 3/8	5/8	1 3/4	–	42,0	**PHP 2-C160TB**
		18,0	A-3	3020	18,4	1 1/4	3	2 3/8	–	2	3/8	42,0	**PHP 2-C180TB**
		20,0	A-3	3020	20,4	1 1/4	3	2 3/8	–	2	3/8	45,0	**PHP 2-C200TB**
		24,0	A-3	3020	24,4	1 1/4	3	2 3/8	–	2	3/8	72,0	**PHP 2-C240TB**
C	3	7,0	A-1	2517[1]	7,4	3/4	2 1/2	3 3/8	1/4	1 3/4	1 3/8	18,0	**PHP 3-C70TB**
		7,5	A-1	2517[1]	7,9	3/4	2 1/2	3 3/8	1/4	1 3/4	1 3/8	20,0	**PHP 3-C75TB**
		8,0	A-1	2517[1]	8,4	3/4	2 1/2	3 3/8	1/4	1 3/4	1 3/8	22,0	**PHP 3-C80TB**
		8,5	A-2	2517[1]	8,9	3/4	2 1/2	3 3/8	1/4	1 3/4	1 3/8	23,0	**PHP 3-C85TB**
		9,0	A-2	2517[1]	9,4	3/4	2 1/2	3 3/8	1/4	1 3/4	1 3/8	24,0	**PHP 3-C90TB**
		9,5	A-2	2517[1]	9,9	3/4	2 1/2	3 3/8	1/4	1 3/4	1 3/8	27,0	**PHP 3-C95TB**
		10,0	A-2	2517[1]	10,4	3/4	2 1/2	3 3/8	1/4	1 3/4	1 3/8	29,0	**PHP 3-C100TB**
		10,5	A-2	2517[1]	10,9	3/4	2 1/2	3 3/8	1/4	1 3/4	1 3/8	32,0	**PHP 3-C105TB**
		11,0	A-2	2517[1]	11,4	3/4	2 1/2	3 3/8	1/4	1 3/4	1 3/8	35,0	**PHP 3-C110TB**
		12,0	A-2	3020	12,4	1 1/4	3	3 3/8	–	2	1 3/8	44,0	**PHP 3-C120TB**
		13,0	A-3	3020	13,4	1 1/4	3	3 3/8	–	2	1 3/8	49,0	**PHP 3-C130TB**
		14,0	A-3	3020	14,4	1 1/4	3	3 3/8	–	2	1 3/8	50,0	**PHP 3-C140TB**
		16,0	A-3	3020	16,4	1 1/4	3	3 3/8	–	2	1 3/8	64,0	**PHP 3-C160TB**
		18,0	A-3	3030	18,4	1 1/4	3	3 3/8	–	3	3/8	64,0	**PHP 3-C180TB**
		20,0	A-3	3030	20,4	1 1/4	3	3 3/8	–	3	3/8	78,0	**PHP 3-C200TB**
		24,0	A-3	3030	24,4	1 1/4	3	3 3/8	–	3	3/8	96,0	**PHP 3-C240TB**
		30,0	B-3	3535[1]	30,4	2	3 1/2	3 3/8	–	3 1/2	1/8	125,0	**PHP 3-C300TB**
		36,0	B-3	3535[1]	36,4	2	3 1/2	3 3/8	–	3 1/2	1/8	175,0	**PHP 3-C360TB**
C	4	7,0	A-1	2517[1]	7,4	3/4	2 1/2	4 3/8	1/2	1 3/4	2 1/8	20,0	**PHP 4-C70TB**
		7,5	A-1	2517[1]	7,9	3/4	2 1/2	4 3/8	1/2	1 3/4	2 1/8	23,0	**PHP 4-C75TB**
		8,0	A-1	2517[1]	8,4	3/4	2 1/2	4 3/8	1/2	1 3/4	2 1/8	25,0	**PHP 4-C80TB**
		8,5	A-2	2517[1]	8,9	3/4	2 1/2	4 3/8	1/2	1 3/4	2 1/8	26,0	**PHP 4-C85TB**
		9,0	A-2	2517[1]	9,4	3/4	2 1/2	4 3/8	1/2	1 3/4	2 1/8	27,0	**PHP 4-C90TB**
		9,5	A-2	2517[1]	9,9	3/4	2 1/2	4 3/8	1/2	1 3/4	2 1/8	36,0	**PHP 4-C95TB**
		10,0	A-2	2517[1]	10,4	3/4	2 1/2	4 3/8	1/2	1 3/4	2 1/8	39,0	**PHP 4-C100TB**
		10,5	A-2	2517[1]	10,9	3/4	2 1/2	4 3/8	1/2	1 3/4	2 1/8	42,0	**PHP 4-C105TB**
		11,0	A-2	2517[1]	11,4	3/4	2 1/2	4 3/8	1/2	1 3/4	2 1/8	45,0	**PHP 4-C110TB**
		12,0	A-2	2517[1]	12,4	3/4	3	4 3/8	–	3	1 3/8	47,0	**PHP 4-C120TB**
		13,0	A-3	3030	13,4	1 1/4	3	4 3/8	–	3	1 3/8	51,0	**PHP 4-C130TB**
		14,0	A-3	3030	14,4	1 1/4	3	4 3/8	–	3	1 3/8	54,0	**PHP 4-C140TB**
		16,0	A-3	3030	16,4	1 1/4	3	4 3/8	–	3	1 3/8	71,0	**PHP 4-C160TB**
		18,0	A-3	3030	18,4	1 1/4	3	4 3/8	–	3	1 3/8	81,0	**PHP 4-C180TB**
		20,0	A-3	3030	20,4	1 1/4	3	4 3/8	–	3	1 3/8	84,0	**PHP 4-C200TB**
		24,0	A-3	3030	24,4	1 1/4	3	4 3/8	–	3	1 3/8	116,0	**PHP 4-C240TB**
		30,0	A-3	3535[1]	30,4	2	3 1/2	4 3/8	–	3 1/2	7/8	164,0	**PHP 4-C300TB**
		36,0	A-3	3535[1]	36,4	2	3 1/2	4 3/8	–	3 1/2	7/8	192,0	**PHP 4-C360TB**
		44,0	A-3	4040	44,4	1 3/4	4	4 3/8	–	4	3/8	282,0	**PHP 4-C440TB**

[1] Los casquillos cónicos tienen que ajustarse a la serie de rosca normal (UNC) de la norma ASME/ANSI. Para completar la designación, añada U antes del número de casquillo y del tamaño del agujero, p. ej. PHF TBU3535X70MM.
[2] El peso no incluye los casquillos.

www.becani.com-becani@becani.com- Tlf: 881986561

Sección	Número de gargantas	Diámetro primitivo	Tipo de polea	Número de casquillo	Dimensiones Diámetro exterior							Peso[2]	Designación
		PD			OD	B Mín.	Máx.	F	E	L	M		
–	–	pulg.	–	–	pulg.							libras	–
C	5	7,0	A-1	2517[1]	7,4	3/4	2 1/2	5 3/8	1 1/2	1 3/4	2 1/8	23,0	**PHP 5-C70TB**
		7,5	A-1	2517[1]	7,9	3/4	2 1/2	5 3/8	1 1/2	1 3/4	2 1/8	26,0	**PHP 5-C75TB**
		8,0	A-1	2517[1]	8,4	3/4	2 1/2	5 3/8	1 1/2	1 3/4	2 1/8	30,0	**PHP 5-C80TB**
		8,5	A-1	2517[1]	8,9	3/4	2 1/2	5 3/8	1 1/2	1 3/4	2 1/8	34,0	**PHP 5-C85TB**
		9,0	A-2	2517[1]	9,4	3/4	2 1/2	5 3/8	1 1/2	1 3/4	2 1/8	35,0	**PHP 5-C90TB**
		9,5	A-2	2517[1]	9,9	3/4	2 1/2	5 3/8	1 1/2	1 3/4	2 1/8	36,0	**PHP 5-C95TB**
		10,0	A-2	2517[1]	10,4	3/4	2 1/2	5 3/8	1 1/2	1 3/4	2 1/8	39,0	**PHP 5-C100TB**
		10,5	A-2	2517[1]	10,9	3/4	2 1/2	5 3/8	1 1/2	1 3/4	2 1/8	42,0	**PHP 5-C105TB**
		11,0	A-2	2517[1]	11,4	3/4	2 1/2	5 3/8	1 1/2	1 3/4	2 1/8	43,0	**PHP 5-C110TB**
		12,0	A-2	3030	12,4	1 1/4	3	5 3/8	1/2	3	1 7/8	58,0	**PHP 5-C120TB**
		13,0	A-3	3030	13,4	1 1/4	3	5 3/8	1/2	3	1 7/8	63,0	**PHP 5-C130TB**
		14,0	A-3	3030	14,4	1 1/4	3	5 3/8	1/2	3	1 7/8	65,0	**PHP 5-C140TB**
		16,0	A-3	3030	16,4	1 1/4	3	5 3/8	1/2	3	1 7/8	70,0	**PHP 5-C160TB**
		18,0	A-3	3030	18,4	1 1/4	3	5 3/8	1/2	3	1 7/8	83,0	**PHP 5-C180TB**
		20,0	A-3	3535[1]	20,4	2	3 1/2	5 3/8	–	3 1/2	1 7/8	110,0	**PHP 5-C200TB**
		24,0	A-3	3535[1]	24,4	2	3 1/2	5 3/8	–	3 1/2	1 7/8	138,0	**PHP 5-C240TB**
		30,0	A-3	3535[1]	30,4	2	3 1/2	5 3/8	–	3 1/2	1 7/8	176,0	**PHP 5-C300TB**
		36,0	A-3	4040	36,4	1 3/4	4	5 3/8	1/4	4	1 1/8	244,0	**PHP 5-C360TB**
		44,0	A-3	4040	44,4	1 3/4	4	5 3/8	1/4	4	1 1/8	288,0	**PHP 5-C440TB**
C	6	7,0	A-1	3030	7,4	1 1/4	3	6 3/8	1	3	2 3/8	30,0	**PHP 6-C70TB**
		7,5	A-1	3030	7,9	1 1/4	3	6 3/8	1	3	2 3/8	31,0	**PHP 6-C75TB**
		8,0	A-1	3030	8,4	1 1/4	3	6 3/8	1	3	2 3/8	35,0	**PHP 6-C80TB**
		8,5	A-1	3030	8,9	1 1/4	3	6 3/8	1	3	2 3/8	40,0	**PHP 6-C85TB**
		9,0	A-1	3030	9,4	1 1/4	3	6 3/8	1	3	2 3/8	47,0	**PHP 6-C90TB**
		9,5	A-1	3030	9,9	1 1/4	3	6 3/8	1	3	2 3/8	53,0	**PHP 6-C95TB**
		10,0	A-1	3030	10,4	1 1/4	3	6 3/8	1	3	2 3/8	57,0	**PHP 6-C100TB**
		10,5	A-2	3030	10,9	1 1/4	3	6 3/8	1	3	2 3/8	58,0	**PHP 6-C105TB**
		11,0	A-2	3030	11,4	1 1/4	3	6 3/8	1	3	2 3/8	66,0	**PHP 6-C110TB**
		12,0	A-2	3030	12,4	1 1/4	3	6 3/8	1	3	2 3/8	70,0	**PHP 6-C120TB**
		13,0	A-3	3030	13,4	1 1/4	3	6 3/8	1	3	2 3/8	75,0	**PHP 6-C130TB**
		14,0	A-3	3535[1]	14,4	2	3 1/2	6 3/8	1/2	3 1/2	2 3/8	80,0	**PHP 6-C140TB**
		16,0	A-3	3535[1]	16,4	2	3 1/2	6 3/8	1/2	3 1/2	2 3/8	87,0	**PHP 6-C160TB**
		18,0	A-3	3535[1]	18,4	2	3 1/2	6 3/8	1/2	3 1/2	2 3/8	102,0	**PHP 6-C180TB**
		20,0	A-3	3535[1]	20,4	2	3 1/2	6 3/8	1/2	3 1/2	2 3/8	126,0	**PHP 6-C200TB**
		24,0	A-3	3535[1]	24,4	2	3 1/2	6 3/8	1/2	3 1/2	2 3/8	150,0	**PHP 6-C240TB**
		30,0	A-3	4040	30,4	1 3/4	4	6 3/8	1	4	1 3/8	226,0	**PHP 6-C300TB**
		36,0	A-3	4040	36,4	1 3/4	4	6 3/8	1	4	1 3/8	270,0	**PHP 6-C360TB**
		44,0	A-3	4040	44,4	1 3/4	4	6 3/8	1	4	1 3/8	320,0	**PHP 6-C440TB**
C	8	8,0	A-1	3030	8,4	1 1/4	3	8 3/8	2	3	3 3/8	45,0	**PHP 8-C80TB**
		8,5	A-1	3030	8,9	1 1/4	3	8 3/8	2	3	3 3/8	47,0	**PHP 8-C85TB**
		9,0	A-1	3535[1]	9,4	2	3 1/2	8 3/8	1 1/2	3 1/2	3 3/8	64,0	**PHP 8-C90TB**
		9,5	A-1	3535[1]	9,9	2	3 1/2	8 3/8	1 1/2	3 1/2	3 3/8	67,0	**PHP 8-C95TB**
		10,0	A-1	3535[1]	10,4	2	3 1/2	8 3/8	1 1/2	3 1/2	3 3/8	70,0	**PHP 8-C100TB**
		10,5	A-1	3535[1]	10,9	2	3 1/2	8 3/8	1 1/2	3 1/2	3 3/8	84,0	**PHP 8-C105TB**
		11,0	A-1	3535[1]	11,4	2	3 1/2	8 3/8	1 1/2	3 1/2	3 3/8	87,0	**PHP 8-C110TB**
		12,0	A-2	3535[1]	12,4	2	3 1/2	8 3/8	1 1/2	3 1/2	3 3/8	90,0	**PHP 8-C120TB**
		13,0	A-2	3535[1]	13,4	2	3 1/2	8 3/8	1 1/2	3 1/2	3 3/8	97,0	**PHP 8-C130TB**
		14,0	A-2	3535[1]	14,4	2	3 1/2	8 3/8	1 1/2	3 1/2	3 3/8	105,0	**PHP 8-C140TB**
		16,0	A-3	3535[1]	16,4	2	3 1/2	8 3/8	1 1/2	3 1/2	3 3/8	115,0	**PHP 8-C160TB**
		18,0	A-3	4040	18,4	1 3/4	4	8 3/8	1 1/2	4	2 7/8	137,0	**PHP 8-C180TB**
		20,0	A-3	4040	20,4	1 3/4	4	8 3/8	1 1/2	4	2 7/8	180,0	**PHP 8-C200TB**
		24,0	A-3	4040	24,4	1 3/4	4	8 3/8	1 1/2	4	2 7/8	205,0	**PHP 8-C240TB**
		30,0	A-3	4040	30,4	1 3/4	4	8 3/8	1 1/2	4	2 7/8	263,0	**PHP 8-C300TB**
		36,0	A-3	4545	36,4	2 1/4	4 1/2	8 3/8	1 1/4	4 1/2	2 5/8	343,0	**PHP 8-C360TB**
		44,0	A-3	4545	44,4	2 1/4	4 1/2	8 3/8	1 1/4	4 1/2	2 5/8	432,0	**PHP 8-C440TB**
C	10	9,0	A-1	4545	9,4	2 1/4	4 1/2	10 3/8	1 1/2	4 1/2	4 3/8	57,0	**PHP 10-C90TB**
		9,5	A-1	4545	9,9	2 1/4	4 1/2	10 3/8	1 1/2	4 1/2	4 3/8	66,0	**PHP 10-C95TB**
		10,0	A-1	4545	10,4	2 1/4	4 1/2	10 3/8	1 1/2	4 1/2	4 3/8	77,0	**PHP 10-C100TB**
		10,5	A-1	4545	10,9	2 1/4	4 1/2	10 3/8	1 1/2	4 1/2	4 3/8	87,0	**PHP 10-C105TB**
		11,0	A-1	4545	11,4	2 1/4	4 1/2	10 3/8	1 1/2	4 1/2	4 3/8	98,0	**PHP 10-C110TB**
		12,0	A-1	4545	12,4	2 1/4	4 1/2	10 3/8	1 1/2	4 1/2	4 3/8	121,0	**PHP 10-C120TB**
		13,0	A-1	4545	13,4	2 1/4	4 1/2	10 3/8	2	4 1/2	3 7/8	146,0	**PHP 10-C130TB**
		14,0	A-2	4545	14,4	2 1/4	4 1/2	10 3/8	2	4 1/2	3 7/8	173,0	**PHP 10-C140TB**
		16,0	A-2	4545	16,4	2 1/4	4 1/2	10 3/8	2	4 1/2	3 7/8	233,0	**PHP 10-C160TB**
		18,0	A-2	4545	18,4	2 1/4	4 1/2	10 3/8	2	4 1/2	3 7/8	176,0	**PHP 10-C180TB**
		20,0	A-3	4545	20,4	2 1/4	4 1/2	10 3/8	2	4 1/2	3 7/8	201,0	**PHP 10-C200TB**
		24,0	A-3	4545	24,4	2 1/4	4 1/2	10 3/8	2	4 1/2	3 7/8	243,0	**PHP 10-C240TB**
		30,0	A-3	4545	30,4	2 1/4	4 1/2	10 3/8	2	4 1/2	3 7/8	320,0	**PHP 10-C300TB**
		36,0	A-3	4545	36,4	2 1/4	4 1/2	10 3/8	2	4 1/2	3 7/8	464,0	**PHP 10-C360TB**
		44,0	A-3	4545	44,4	2 1/4	4 1/2	10 3/8	2	4 1/2	3 7/8	508,0	**PHP 10-C440TB**
C	12	9,0	A-1	4040	9,4	1 3/4	4	12 3/8	3 1/2	4	4 7/8	65,0	**PHP 12-C90TB**
		9,5	A-1	4040	9,9	1 3/4	4	12 3/8	3 1/2	4	4 7/8	75,0	**PHP 12-C95TB**
		10,0	A-1	4040	10,4	1 3/4	4	12 3/8	3 1/2	4	4 7/8	85,0	**PHP 12-C100TB**

[1] Los casquillos cónicos tienen que ajustarse a la serie de rosca normal (UNC) de la norma ASME/ANSI. Para completar la designación, añada U antes del número de casquillo y del tamaño del agujero, p. ej. PHF TBU3535X70MM.
[2] El peso no incluye los casquillos.

www.becani.com-becani@becani.com- Tlf: 881986561

Poleas para correas trapeciales clásicas

C para casquillo cónico | D para casquillo cónico

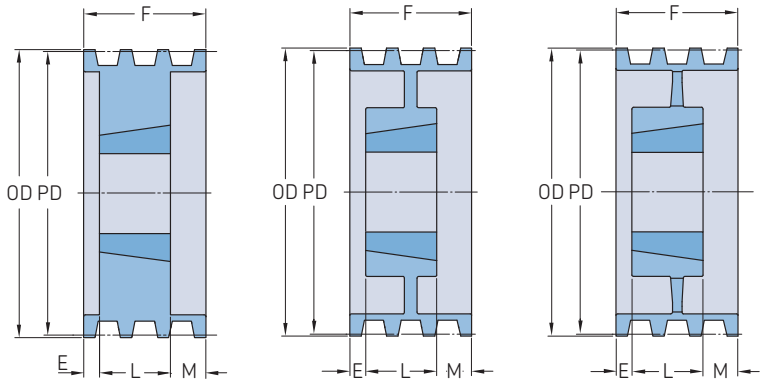

Tipo A-1 Tipo A-2 Tipo A-3

Sección	Número de gargantas	Diámetro primitivo PD	Tipo de polea	Número de casquillo	Dimensiones Diámetro exterior OD	B Mín.	B Máx.	F	E	L	M	Peso[2]	Designación
–	–	pulg.	–	–	pulg.							libras	–
C	12	10,5	A-1	4040	10,9	1 3/4	4	12 3/8	3 1/2	4	4 7/8	95,0	**PHP 12-C105TB**
		11,0	A-1	4040	11,4	1 3/4	4	12 3/8	3 1/2	4	4 7/8	104,0	**PHP 12-C110TB**
		12,0	A-1	4040	12,4	1 3/4	4	12 3/8	3 1/2	4	4 7/8	126,0	**PHP 12-C120TB**
		13,0	A-1	4545	13,4	2 1/4	4 1/2	12 3/8	3	4 1/2	4 7/8	156,0	**PHP 12-C130TB**
		14,0	A-1	4545	14,4	2 1/4	4 1/2	12 3/8	3	4 1/2	4 7/8	184,0	**PHP 12-C140TB**
D	4	12,0	A-2	3535[1]	12,6	2	3 1/2	6 1/16	3/4	3 1/2	1 13/16	63,0	**PHP 4-D120TB**
		13,0	A-2	3535[1]	13,6	2	3 1/2	6 1/16	3/4	3 1/2	1 13/16	73,0	**PHP 4-D130TB**
		13,5	A-2	3535[1]	14,1	2	3 1/2	6 1/16	3/4	3 1/2	1 13/16	78,0	**PHP 4-D135TB**
		14,0	A-2	3535[1]	14,6	2	3 1/2	6 1/16	3/4	3 1/2	1 13/16	83,0	**PHP 4-D140TB**
		14,5	A-2	3535[1]	15,1	2	3 1/2	6 1/16	3/4	3 1/2	1 13/16	94,0	**PHP 4-D145TB**
		15,0	A-2	3535[1]	15,6	2	3 1/2	6 1/16	3/4	3 1/2	1 13/16	94,0	**PHP 4-D150TB**
		15,5	A-2	3535[1]	16,1	2	3 1/2	6 1/16	3/4	3 1/2	1 13/16	99,0	**PHP 4-D155TB**
		16,0	A-2	3535[1]	16,6	2	3 1/2	6 1/16	3/4	3 1/2	1 13/16	104,0	**PHP 4-D160TB**
		18,0	A-3	3535[1]	18,6	2	3 1/2	6 1/16	3/4	3 1/2	1 13/16	109,0	**PHP 4-D180TB**
		22,0	A-3	4040	22,6	1 3/4	4	6 1/16	3/4	4	1 5/16	142,0	**PHP 4-D220TB**
		27,0	A-3	4040	27,6	1 3/4	4	6 1/16	3/4	4	1 5/16	182,0	**PHP 4-D270TB**
D	5	12,0	A-1	4040	12,6	1 3/4	4	7 1/2	1/4	4	2 3/4	82,0	**PHP 5-D120TB**
		13,0	A-2	4040	13,6	1 3/4	4	7 1/2	3/4	4	2 3/4	87,0	**PHP 5-D130TB**
		13,5	A-2	4040	14,1	1 3/4	4	7 1/2	3/4	4	2 3/4	92,0	**PHP 5-D135TB**
		14,0	A-2	4040	14,6	1 3/4	4	7 1/2	3/4	4	2 3/4	97,0	**PHP 5-D140TB**
		14,5	A-2	4040	15,1	1 3/4	4	7 1/2	3/4	4	2 3/4	102,0	**PHP 5-D145TB**
		15,0	A-2	4040	15,6	1 3/4	4	7 1/2	3/4	4	2 3/4	107,0	**PHP 5-D150TB**
		15,5	A-2	4040	16,1	1 3/4	4	7 1/2	3/4	4	2 3/4	112,0	**PHP 5-D155TB**
		16,0	A-2	4040	16,6	1 3/4	4	7 1/2	3/4	4	2 3/4	112,0	**PHP 5-D160TB**
		18,0	A-3	4040	18,6	1 3/4	4	7 1/2	1	4	2 1/2	132,0	**PHP 5-D180TB**
		22,0	A-3	4040	22,6	1 3/4	4	7 1/2	1	4	2 1/2	162,0	**PHP 5-D220TB**
		27,0	A-3	4040	27,6	1 3/4	4	7 1/2	1	4	2 1/2	207,0	**PHP 5-D270TB**
D	6	12,0	A-1	4040	12,6	1 3/4	4	8 15/16	1	4	3 15/16	100,0	**PHP 6-D120TB**
		13,0	A-2	4040	13,6	1 3/4	4	8 15/16	1 1/2	4	3 7/16	100,0	**PHP 6-D130TB**
		13,5	A-2	4040	14,1	1 3/4	4	8 15/16	1 1/2	4	3 7/16	107,0	**PHP 6-D135TB**
		14,0	A-2	4040	14,6	1 3/4	4	8 15/16	1 1/2	4	3 7/16	112,0	**PHP 6-D140TB**
		14,5	A-2	4040	15,1	1 3/4	4	8 15/16	1 1/2	4	3 7/16	117,0	**PHP 6-D145TB**
		15,0	A-2	4040	15,6	1 3/4	4	8 15/16	1 1/2	4	3 7/16	122,0	**PHP 6-D150TB**
		15,5	A-2	4040	16,1	1 3/4	4	8 15/16	1 1/2	4	3 7/16	127,0	**PHP 6-D155TB**
		16,0	A-2	4040	16,6	1 3/4	4	8 15/16	1 1/2	4	3 7/16	175,0	**PHP 6-D160TB**
		18,0	A-2	4040	18,6	1 3/4	4	8 15/16	1 1/2	4	3 7/16	185,0	**PHP 6-D180TB**
		22,0	A-3	4040	22,6	1 3/4	4	8 15/16	1 1/2	4	3 7/16	210,0	**PHP 6-D220TB**
		27,0	A-3	4545	27,6	2 1/4	4 1/2	8 15/16	1 3/4	4 1/2	2 11/16	260,0	**PHP 6-D270TB**
		33,0	A-3	4545	33,6	2 1/4	4 1/2	8 15/16	1 3/4	4 1/2	2 11/16	340,0	**PHP 6-D330TB**
D	8	12,0	A-1	4545	12,6	2 1/4	4 1/2	11 13/16	1/2	4 1/2	6 13/16	125,0	**PHP 8-D120TB**
		13,0	A-1	4545	13,6	2 1/4	4 1/2	11 13/16	1/2	4 1/2	6 13/16	155,0	**PHP 8-D130TB**
		13,5	A-2	4545	14,1	2 1/4	4 1/2	11 13/16	1	4 1/2	6 5/16	150,0	**PHP 8-D135TB**
		14,0	A-1	4545	14,6	2 1/4	4 1/2	11 13/16	1	4 1/2	6 5/16	155,0	**PHP 8-D140TB**
		14,5	A-2	4545	15,1	2 1/4	4 1/2	11 13/16	2	4 1/2	5 5/16	155,0	**PHP 8-D145TB**
		15,0	A-2	4545	15,6	2 1/4	4 1/2	11 13/16	2	4 1/2	5 5/16	135,0	**PHP 8-D150TB**
		15,5	A-2	4545	16,1	2 1/4	4 1/2	11 13/16	2	4 1/2	5 5/16	165,0	**PHP 8-D155TB**
		16,0	A-2	4545	16,6	2 1/4	4 1/2	11 13/16	2	4 1/2	5 5/16	165,0	**PHP 8-D160TB**
		18,0	A-2	4545	18,6	2 1/4	4 1/2	11 13/16	2 3/4	4 1/2	4 9/16	180,0	**PHP 8-D180TB**
		22,0	A-3	4545	22,6	2 1/4	4 1/2	11 13/16	2 3/4	4 1/2	4 9/16	275,0	**PHP 8-D220TB**
		27,0	A-3	4545	27,6	2 1/4	4 1/2	11 13/16	2 3/4	4 1/2	4 9/16	345,0	**PHP 8-D270TB**
		33,0	A-3	4545	33,6	2 1/4	4 1/2	11 13/16	2 3/4	4 1/2	4 9/16	455,0	**PHP 8-D330TB**

[1] Los casquillos cónicos tienen que ajustarse a la serie de rosca normal (UNC) de la norma ASME/ANSI. Para completar la designación, añada U antes del número de casquillo y del tamaño del agujero, p. ej. PHF TBU3535X70MM.
[2] El peso no incluye los casquillos.

BECANI SOLUCIONES INDUSTRIALES

www.becani.com-becani@becani.com- Tlf: 881986561

Poleas para correas trapeciales clásicas

D para casquillo cónico

Sección	Número de gargantas	Diámetro primitivo PD	Tipo de polea	Número de casquillo	Dimensiones Diámetro exterior OD	B Mín.	B Máx.	F	E	L	M	Peso*	Designación
–	–	pulg.	–	–	pulg.							libras	–
D	**10**	12,0	A-1	4545	12,6	2 1/4	4 1/2	14 11/16	2 3/8	4 1/2	7 13/16	140,0	**PHP 10-D120TB**
		13,0	A-1	4545	13,6	2 1/4	4 1/2	14 11/16	2 3/8	4 1/2	7 13/16	170,0	**PHP 10-D130TB**
		13,5	A-2	4545	14,1	2 1/4	4 1/2	14 11/16	2 3/8	4 1/2	7 13/16	170,0	**PHP 10-D135TB**
		14,0	A-2	4545	14,6	2 1/4	4 1/2	14 11/16	2 3/8	4 1/2	7 13/16	175,0	**PHP 10-D140TB**
		14,5	A-2	4545	15,1	2 1/4	4 1/2	14 11/16	2 3/8	4 1/2	7 13/16	180,0	**PHP 10-D145TB**
		15,0	A-2	4545	15,6	2 1/4	4 1/2	14 11/16	2 3/8	4 1/2	7 13/16	195,0	**PHP 10-D150TB**
		15,5	A-2	4545	16,1	2 1/4	4 1/2	14 11/16	2 3/8	4 1/2	7 13/16	175,0	**PHP 10-D155TB**
		16,0	A-2	4545	16,6	2 1/4	4 1/2	14 11/16	2 3/8	4 1/2	7 13/16	195,0	**PHP 10-D160TB**
		18,0	A-2	4545	18,6	2 1/4	4 1/2	14 11/16	4	4 1/2	6 3/16	195,0	**PHP 10-D180TB**
		22,0	A-3	4545	22,6	2 1/4	4 1/2	14 11/16	4	4 1/2	6 3/16	340,0	**PHP 10-D220TB**
		27,0	A-3	4545	27,6	2 1/4	4 1/2	14 11/16	4	4 1/2	6 3/16	415,0	**PHP 10-D270TB**
		33,0	A-3	4545	33,6	2 1/4	4 1/2	14 11/16	4 1/4	4 1/2	5 15/16	485,0	**PHP 10-D330TB**

BECANI
SOLUCIONES INDUSTRIALES

* El peso no incluye los casquillos.

www.becani.com-becani@becani.com- Tlf: 881986561

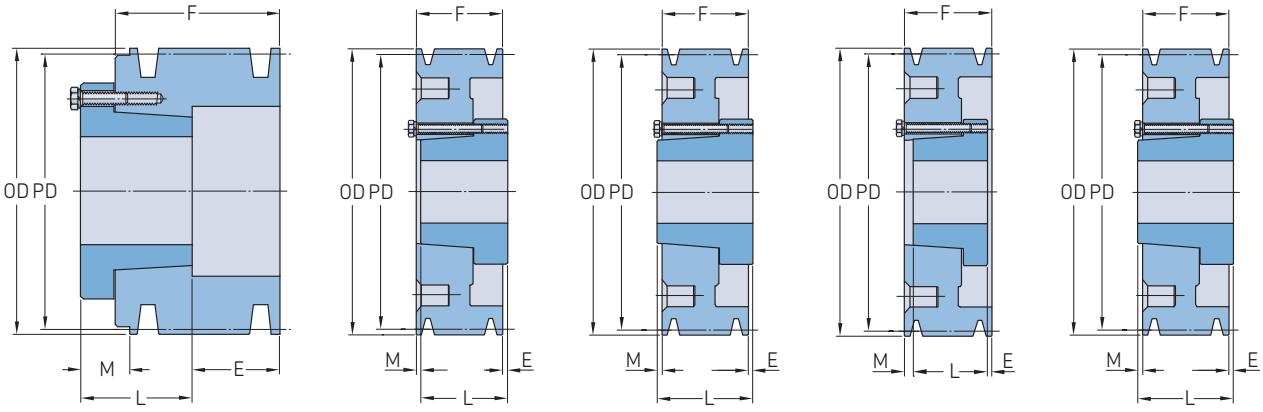

Tipo E | Tipo D | Tipo C | Tipo A | Tipo B

Sección	Número de gargantas	Diámetro primitivo Correa sección A PD	Correa sección B PD	Tipo de polea[1]	Número de casquillo	Dimensiones Diámetro exterior OD	Agujero Mín.	Máx.	E	F	L	M	Peso[2]	Designación
–	–	pulg.		–	–	pulg.							libras	–
A/B	1	3,0	3,4	E-1	SH	3,75	1/2	1 5/8	7/32	7/8	1 5/16	21/32	2,0	PHP 1-B34-SH
		3,2	3,6	D-1	SH	3,95	1/2	1 5/8	19/32	7/8	1 5/16	5/32	2,2	PHP 1-B36-SH
		3,4	3,8	D-1	SH	4,15	1/2	1 5/8	19/32	7/8	1 5/16	5/32	2,4	PHP 1-B38-SH
		3,6	4,0	C-1	SH	4,35	1/2	1 5/8	11/32	7/8	1 5/16	3/32	2,7	PHP 1-B40-SH
		3,8	4,2	C-1	SH	4,55	1/2	1 5/8	11/32	7/8	1 5/16	3/32	2,9	PHP 1-B42-SH
		4,0	4,4	C-1	SH	4,75	1/2	1 5/8	11/32	7/8	1 5/16	3/32	3,4	PHP 1-B44-SH
		4,2	4,6	C-1	SDS	4,95	1/2	2	11/32	7/8	1 5/16	3/32	4,0	PHP 1-B46-SDS
		4,4	4,8	C-1	SDS	5,15	1/2	2	11/32	7/8	1 5/16	3/32	4,3	PHP 1-B48-SDS
		4,6	5,0	C-1	SDS	5,35	1/2	2	11/32	7/8	1 5/16	3/32	4,7	PHP 1-B50-SDS
		4,8	5,2	C-1	SDS	5,55	1/2	2	11/32	7/8	1 5/16	3/32	5,0	PHP 1-B52-SDS
		5,0	5,4	C-1	SDS	5,75	1/2	2	11/32	7/8	1 5/16	3/32	5,3	PHP 1-B54-SDS
		5,2	5,6	C-1	SDS	5,95	1/2	2	11/32	7/8	1 5/16	3/32	5,6	PHP 1-B56-SDS
		5,4	5,8	C-2	SDS	6,15	1/2	2	11/32	7/8	1 5/16	3/32	5,9	PHP 1-B58-SDS
		5,6	6,0	C-2	SDS	6,35	1/2	2	11/32	7/8	1 5/16	3/32	6,2	PHP 1-B60-SDS
		5,8	6,2	C-2	SDS	6,55	1/2	2	11/32	7/8	1 5/16	3/32	6,5	PHP 1-B62-SDS
		6,0	6,4	C-2	SDS	6,75	1/2	2	11/32	7/8	1 5/16	3/32	6,8	PHP 1-B64-SDS
		6,2	6,6	C-2	SDS	6,95	1/2	2	11/32	7/8	1 5/16	3/32	7,2	PHP 1-B66-SDS
		6,4	6,8	C-3	SDS	7,15	1/2	2	11/32	7/8	1 5/16	3/32	7,5	PHP 1-B68-SDS
		6,6	7,0	C-3	SDS	7,35	1/2	2	11/32	7/8	1 5/16	3/32	7,8	PHP 1-B70-SDS
		7,0	7,4	D-3	SDS	7,75	1/2	2	17/32	1	1 5/16	7/32	8,8	PHP 1-B74-SDS
		7,6	8,0	D-3	SDS	8,35	1/2	2	17/32	1	1 5/16	7/32	9,6	PHP 1-B80-SDS
		8,2	8,6	D-3	SDS	8,95	1/2	2	17/32	1	1 5/16	7/32	10,0	PHP 1-B86-SDS
		9,0	9,4	D-3	SDS	9,75	1/2	2	17/32	1	1 5/16	7/32	10,5	PHP 1-B94-SDS
		10,6	11,0	D-3	SDS	11,35	1/2	2	17/32	1	1 5/16	7/32	11,0	PHP 1-B110-SDS
		12,0	12,4	D-3	SDS	12,75	1/2	2	17/32	1	1 5/16	7/32	12,0	PHP 1-B124-SDS
		13,2	13,6	D-3	SDS	13,95	1/2	2	17/32	1	1 5/16	7/32	14,0	PHP 1-B136-SDS
		15,0	15,4	C-3	SK	15,75	1/2	2 5/8	21/32	1	1 15/16	9/32	16,0	PHP 1-B154-SK
		15,6	16,0	C-3	SK	16,35	1/2	2 5/8	21/32	1	1 15/16	9/32	16,6	PHP 1-B160-SK
		18,0	18,4	C-3	SK	18,75	1/2	2 5/8	21/32	1	1 15/16	9/32	18,0	PHP 1-B184-SK
		19,6	20,0	C-3	SK	20,35	1/2	2 5/8	21/32	1	1 15/16	9/32	20,0	PHP 1-B200-SK
A/B	2	3,0	3,4	E-1	SH	3,75	1/2	1 5/8	1 3/32	1 3/4	1 5/16	21/32	3,2	PHP 2-B34-SH
		3,2	3,6	D-1	SH	3,95	1/2	1 5/8	15/32	1 3/4	1 5/16	29/32	3,4	PHP 2-B36-SH
		3,4	3,8	D-1	SH	4,15	1/2	1 5/8	15/32	1 3/4	1 5/16	29/32	3,9	PHP 2-B38-SH
		3,6	4,0	A-1	SH	4,35	1/2	1 5/8	1/32	1 3/4	1 5/16	13/32	4,1	PHP 2-B40-SH
		3,8	4,2	A-1	SH	4,55	1/2	1 5/8	1/32	1 3/4	1 5/16	13/32	4,4	PHP 2-B42-SH
		4,0	4,4	A-1	SH	4,75	1/2	1 5/8	1/32	1 3/4	1 5/16	13/32	4,6	PHP 2-B44-SH
		4,2	4,6	A-1	SDS	4,95	1/2	2	1/32	1 3/4	1 5/16	13/32	5,0	PHP 2-B46-SDS
		4,4	4,8	A-1	SDS	5,15	1/2	2	1/32	1 3/4	1 5/16	13/32	5,4	PHP 2-B48-SDS
		4,6	5,0	A-1	SDS	5,35	1/2	2	1/32	1 3/4	1 5/16	13/32	6,0	PHP 2-B50-SDS
		4,8	5,2	A-1	SDS	5,55	1/2	2	1/32	1 3/4	1 5/16	13/32	6,3	PHP 2-B52-SDS
		5,0	5,4	A-1	SDS	5,75	1/2	2	1/32	1 3/4	1 5/16	13/32	6,6	PHP 2-B54-SDS
		5,2	5,6	A-2	SDS	5,95	1/2	2	1/32	1 3/4	1 5/16	13/32	6,9	PHP 2-B56-SDS
		5,4	5,8	A-2	SDS	6,15	1/2	2	1/32	1 3/4	1 5/16	13/32	7,2	PHP 2-B58-SDS
		5,6	6,0	A-2	SDS	6,35	1/2	2	1/32	1 3/4	1 5/16	13/32	7,5	PHP 2-B60-SDS
		5,8	6,2	A-2	SDS	6,55	1/2	2	1/32	1 3/4	1 5/16	13/32	7,8	PHP 2-B62-SDS
		6,0	6,4	A-2	SDS	6,75	1/2	2	1/32	1 3/4	1 5/16	13/32	8,2	PHP 2-B64-SDS
		6,2	6,6	A-2	SDS	6,95	1/2	2	1/32	1 3/4	1 5/16	13/32	8,6	PHP 2-B66-SDS
		6,4	6,8	A-3	SDS	7,15	1/2	2	1/32	1 3/4	1 5/16	13/32	9,0	PHP 2-B68-SDS
		6,6	7,0	D-1	SK	7,35	1/2	2 5/8	11/32	1 3/4	1 15/16	5/32	9,3	PHP 2-B70-SK
		7,0	7,4	D-3	SK	7,75	1/2	2 5/8	11/32	1 3/4	1 15/16	5/32	10,6	PHP 2-B74-SK
		7,6	8,0	D-3	SK	8,35	1/2	2 5/8	11/32	1 3/4	1 15/16	5/32	11,0	PHP 2-B80-SK
		8,2	8,6	D-3	SK	8,95	1/2	2 5/8	11/32	1 3/4	1 15/16	5/32	11,6	PHP 2-B86-SK
		9,0	9,4	D-3	SK	9,75	1/2	2 5/8	11/32	1 3/4	1 15/16	5/32	13,0	PHP 2-B94-SK
		10,6	11,0	D-3	SK	11,35	1/2	2 5/8	11/32	1 3/4	1 15/16	5/32	14,0	PHP 2-B110-SK

[1] Por favor, tenga en cuenta que el tipo de polea 1 significa versión sólida (maciza), 2 significa versión de disco (nervio), y 3 significa versión de radios.
[2] El peso no incluye los casquillos.

BECANI SOLUCIONES INDUSTRIALES

www.becani.com-becani@becani.com- Tlf: 881986561

Sección	Número de gargantas	Diámetro primitivo Correa sección A PD	Correa sección B PD	Tipo de polea[1]	Número de casquillo	Dimensiones Diámetro exterior OD	Agujero Mín.	Máx.	E	F	L	M	Peso[2]	Designación
–	–	pulg.		–	–	pulg.							libras	–
A/B	2	12,0	12,4	D-3	SK	12,75	1/2	2 5/8	11/32	1 3/4	1 15/16	5/32	18,0	**PHP 2-B124-SK**
		13,2	13,6	D-3	SK	13,95	1/2	2 5/8	11/32	1 3/4	1 15/16	5/32	20,0	**PHP 2-B136-SK**
		15,0	15,4	D-3	SK	15,75	1/2	2 5/8	11/32	1 3/4	1 15/16	5/32	23,0	**PHP 2-B154-SK**
		15,6	16,0	D-3	SK	16,35	1/2	2 5/8	11/32	1 3/4	1 15/16	5/32	24,0	**PHP 2-B160-SK**
		18,0	18,4	D-3	SK	18,75	1/2	2 5/8	11/32	1 3/4	1 15/16	5/32	29,0	**PHP 2-B184-SK**
		19,6	20,0	D-3	SF	20,35	1/2	2 15/16	15/32	1 3/4	2 1/16	5/32	33,0	**PHP 2-B200-SF**
		24,6	25,0	D-3	SF	25,35	1/2	2 15/16	15/32	1 3/4	2 1/16	5/32	41,0	**PHP 2-B250-SF**
		29,6	30,0	D-3	SF	30,35	1/2	2 15/16	15/32	1 3/4	2 1/16	5/32	51,0	**PHP 2-B300-SF**
		37,6	38,0	D-3	SF	38,35	1/2	2 15/16	15/32	1 3/4	2 1/16	5/32	64,0	**PHP 2-B380-SF**
A/B	3	3,0	3,4	E-1	SH	3,75	1/2	1 5/8	1 7/32	2 1/2	1 5/16	21/32	4,4	**PHP 3-B34-SH**
		3,2	3,6	D-1	SH	3,95	1/2	1 5/8	15/32	2 1/2	1 5/16	1 21/32	4,7	**PHP 3-B36-SH**
		3,4	3,8	D-1	SH	4,15	1/2	1 5/8	15/32	2 1/2	1 5/16	1 21/32	5,3	**PHP 3-B38-SH**
		3,6	4,0	D-1	SH	4,35	1/2	1 5/8	15/32	2 1/2	1 5/16	1 21/32	5,6	**PHP 3-B40-SH**
		3,8	4,2	D-1	SH	4,55	1/2	1 5/8	15/32	2 1/2	1 5/16	1 21/32	5,9	**PHP 3-B42-SH**
		4,0	4,4	D-1	SH	4,75	1/2	1 5/8	15/32	2 1/2	1 5/16	1 21/32	6,3	**PHP 3-B44-SH**
		4,2	4,6	A-1	SD	4,95	1/2	2	13/32	2 1/2	1 13/16	9/32	6,7	**PHP 3-B46-SD**
		4,4	4,8	A-1	SD	5,15	1/2	2	13/32	2 1/2	1 13/16	9/32	7,1	**PHP 3-B48-SD**
		4,6	5,0	A-1	SD	5,35	1/2	2	13/32	2 1/2	1 13/16	9/32	7,4	**PHP 3-B50-SD**
		4,8	5,2	A-1	SD	5,55	1/2	2	13/32	2 1/2	1 13/16	9/32	7,8	**PHP 3-B52-SD**
		5,0	5,4	A-1	SD	5,75	1/2	2	13/32	2 1/2	1 13/16	9/32	8,2	**PHP 3-B54-SD**
		5,2	5,6	A-1	SD	5,95	1/2	2	13/32	2 1/2	1 13/16	9/32	8,5	**PHP 3-B56-SD**
		5,4	5,8	A-1	SD	6,15	1/2	2	13/32	2 1/2	1 13/16	9/32	8,8	**PHP 3-B58-SD**
		5,6	6,0	A-1	SD	6,35	1/2	2	13/32	2 1/2	1 13/16	9/32	9,1	**PHP 3-B60-SD**
		5,8	6,2	A-1	SD	6,55	1/2	2	13/32	2 1/2	1 13/16	9/32	9,4	**PHP 3-B62-SD**
		6,0	6,4	A-1	SD	6,75	1/2	2	13/32	2 1/2	1 13/16	9/32	9,7	**PHP 3-B64-SD**
		6,2	6,6	A-1	SD	6,95	1/2	2	13/32	2 1/2	1 13/16	9/32	10,0	**PHP 3-B66-SD**
		6,4	6,8	B-3	SD	7,15	1/2	2	13/32	2 1/2	1 13/16	9/32	10,5	**PHP 3-B68-SD**
		6,6	7,0	D-1	SK	7,35	1/2	2 5/8	3/32	2 1/2	1 15/16	21/32	11,0	**PHP 3-B70-SK**
		7,0	7,4	D-3	SK	7,75	1/2	2 5/8	3/32	2 1/2	1 15/16	21/32	12,0	**PHP 3-B74-SK**
		7,6	8,0	D-3	SK	8,35	1/2	2 5/8	3/32	2 1/2	1 15/16	21/32	12,5	**PHP 3-B80-SK**
		8,2	8,6	D-3	SK	8,95	1/2	2 5/8	3/32	2 1/2	1 15/16	21/32	13,0	**PHP 3-B86-SK**
		9,0	9,4	D-3	SK	9,75	1/2	2 5/8	3/32	2 1/2	1 15/16	21/32	16,0	**PHP 3-B94-SK**
		10,6	11,0	D-3	SK	11,35	1/2	2 5/8	3/32	2 1/2	1 15/16	21/32	19,0	**PHP 3-B110-SK**
		12,0	12,4	D-3	SK	12,75	1/2	2 5/8	3/32	2 1/2	1 15/16	21/32	24,0	**PHP 3-B124-SK**
		13,2	13,6	D-3	SK	13,95	1/2	2 5/8	3/32	2 1/2	1 15/16	21/32	27,0	**PHP 3-B136-SK**
		15,0	15,4	D-3	SK	15,75	1/2	2 5/8	3/32	2 1/2	1 15/16	21/32	30,0	**PHP 3-B154-SK**
		15,6	16,0	D-3	SK	16,35	1/2	2 5/8	3/32	2 1/2	1 15/16	21/32	33,0	**PHP 3-B160-SK**
		18,0	18,4	D-3	SK	18,75	1/2	2 5/8	3/32	2 1/2	1 15/16	21/32	38,0	**PHP 3-B184-SK**
		19,6	20,0	D-3	SF	20,35	1/2	2 15/16	7/32	2 1/2	2 1/16	21/32	43,0	**PHP 3-B200-SF**
		24,6	25,0	D-3	SF	25,35	1/2	2 15/16	7/32	2 1/2	2 1/16	21/32	54,0	**PHP 3-B250-SF**
		29,6	30,0	D-3	SF	30,35	1/2	2 15/16	7/32	2 1/2	2 1/16	21/32	67,0	**PHP 3-B300-SF**
		37,6	38,0	D-3	E	38,35	7/8	3 1/2	17/32	2 1/2	2 3/4	9/32	90,0	**PHP 3-B380-E**
A/B	4	3,0	3,4	E-1	SD	3,75	1/2	2	2 15/32	3 1/4	1 13/16	1 1/32	5,5	**PHP 4-B34-SD**
		3,2	3,6	E-1	SD	3,95	1/2	2	2 15/32	3 1/4	1 13/16	1 1/32	5,8	**PHP 4-B36-SD**
		3,4	3,8	E-1	SD	4,15	1/2	2	2 15/32	3 1/4	1 13/16	1 1/32	6,2	**PHP 4-B38-SD**
		3,6	4,0	E-1	SD	4,35	1/2	2	2 2/32	3 1/4	1 13/16	21/32	6,6	**PHP 4-B40-SD**
		3,8	4,2	E-1	SD	4,55	1/2	2	2 2/32	3 1/4	1 13/16	21/32	6,9	**PHP 4-B42-SD**
		4,0	4,4	E-1	SD	4,75	1/2	2	2 2/32	3 1/4	1 13/16	21/32	7,2	**PHP 4-B44-SD**
		4,2	4,6	A-1	SD	4,95	1/2	2	21/32	3 1/4	1 13/16	25/32	7,6	**PHP 4-B46-SD**
		4,4	4,8	A-1	SD	5,15	1/2	2	21/32	3 1/4	1 13/16	25/32	8,0	**PHP 4-B48-SD**
		4,6	5,0	A-1	SD	5,35	1/2	2	21/32	3 1/4	1 13/16	25/32	8,4	**PHP 4-B50-SD**
		4,8	5,2	A-1	SD	5,55	1/2	2	21/32	3 1/4	1 13/16	25/32	8,5	**PHP 4-B52-SD**
		5,0	5,4	A-1	SD	5,75	1/2	2	21/32	3 1/4	1 13/16	25/32	9,2	**PHP 4-B54-SD**
		5,2	5,6	A-1	SD	5,95	1/2	2	21/32	3 1/4	1 13/16	25/32	9,6	**PHP 4-B56-SD**
		5,4	5,8	A-1	SD	6,15	1/2	2	21/32	3 1/4	1 13/16	25/32	10,0	**PHP 4-B58-SD**
		5,6	6,0	A-1	SD	6,35	1/2	2	21/32	3 1/4	1 13/16	25/32	10,4	**PHP 4-B60-SD**
		5,8	6,2	A-1	SD	6,55	1/2	2	21/32	3 1/4	1 13/16	25/32	10,8	**PHP 4-B62-SD**
		6,0	6,4	A-1	SD	6,75	1/2	2	21/32	3 1/4	1 13/16	25/32	12,0	**PHP 4-B64-SD**
		6,2	6,6	A-1	SD	6,95	1/2	2	21/32	3 1/4	1 13/16	25/32	12,4	**PHP 4-B66-SD**
		6,4	6,8	A-3	SD	7,15	1/2	2	21/32	3 1/4	1 13/16	25/32	13,0	**PHP 4-B68-SD**
		6,6	7,0	A-1	SK	7,35	1/2	2 5/8	7/32	3 1/4	1 15/16	1 2/32	13,5	**PHP 4-B70-SK**
		7,0	7,4	A-3	SK	7,75	1/2	2 5/8	7/32	3 1/4	1 15/16	1 2/32	14,0	**PHP 4-B74-SK**
		7,6	8,0	A-3	SK	8,35	1/2	2 5/8	7/32	3 1/4	1 15/16	1 2/32	15,5	**PHP 4-B80-SK**
		8,2	8,6	A-3	SK	8,95	1/2	2 5/8	7/32	3 1/4	1 15/16	1 2/32	17,0	**PHP 4-B86-SK**
		9,0	9,4	A-3	SK	9,75	1/2	2 5/8	7/32	3 1/4	1 15/16	1 2/32	19,0	**PHP 4-B94-SK**
		10,6	11,0	A-3	SK	11,35	1/2	2 5/8	7/32	3 1/4	1 15/16	1 2/32	22,0	**PHP 4-B110-SK**
		12,0	12,4	A-3	SK	12,75	1/2	2 5/8	7/32	3 1/4	1 15/16	1 2/32	29,0	**PHP 4-B124-SK**
		13,2	13,6	A-3	SK	13,95	1/2	2 5/8	7/32	3 1/4	1 15/16	1 2/32	34,0	**PHP 4-B136-SK**
		15,0	15,4	A-3	SF	15,75	1/2	2 15/16	5/32	3 1/4	2 1/16	1 1/32	39,0	**PHP 4-B154-SF**
		15,6	16,0	A-3	SF	16,35	1/2	2 15/16	5/32	3 1/4	2 1/16	1 1/32	42,0	**PHP 4-B160-SF**
		18,0	18,4	A-3	SF	18,75	1/2	2 15/16	5/32	3 1/4	2 1/16	1 1/32	47,0	**PHP 4-B184-SF**
		19,6	20,0	A-3	SF	20,35	1/2	2 15/16	5/32	3 1/4	2 1/16	1 1/32	51,0	**PHP 4-B200-SF**
		24,6	25,0	D-3	E	25,35	7/8	3 1/2	5/32	3 1/4	2 3/4	21/32	73,0	**PHP 4-B250-E**

[1] Por favor, tenga en cuenta que el tipo de polea 1 significa versión sólida (maciza), 2 significa versión de disco (nervio), y 3 significa versión de radios.
[2] El peso no incluye los casquillos.

www.becani.com-becani@becani.com- Tlf: 881986561

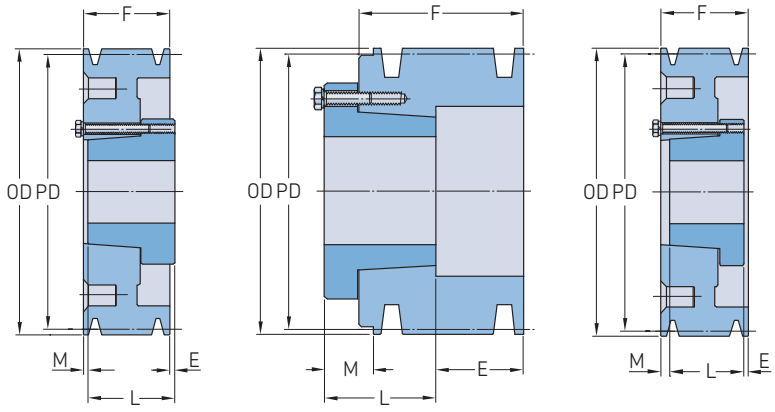

Sección	Número de gargantas	Diámetro primitivo Correa sección A PD	Correa sección B PD	Tipo de polea[1]	Número de casquillo	Dimensiones Diámetro exterior OD	Agujero Mín.	Máx.	E	F	L	M	Peso[2]	Designación
–	–	pulg.		–	–	pulg.							libras	–
A/B	**4**	29,6	30,0	D-3	E	30,35	7/8	3 1/2	5/32	3 1/4	2 3/4	21/32	86,0	**PHP 4-B300-E**
		37,6	38,0	D-3	E	38,35	7/8	3 1/2	5/32	3 1/4	2 3/4	21/32	109,0	**PHP 4-B380-E**
A/B	**5**	3,0	3,4	E-1	SD	3,75	1/2	2	3 7/32	4	1 13/16	1 1/32	6,1	**PHP 5-B34-SD**
		3,2	3,6	E-1	SD	3,95	1/2	2	3 7/32	4	1 13/16	1 1/32	6,6	**PHP 5-B36-SD**
		3,4	3,8	E-1	SD	4,15	1/2	2	3 7/32	4	1 13/16	1 1/32	7,1	**PHP 5-B38-SD**
		3,6	4,0	E-1	SD	4,35	1/2	2	2 27/32	4	1 13/16	21/32	7,4	**PHP 5-B40-SD**
		3,8	4,2	E-1	SD	4,55	1/2	2	2 27/32	4	1 13/16	21/32	8,0	**PHP 5-B42-SD**
		4,0	4,4	E-1	SD	4,75	1/2	2	2 27/32	4	1 13/16	21/32	8,5	**PHP 5-B44-SD**
		4,2	4,6	A-1	SD	4,95	1/2	2	2 21/32	4	1 13/16	1 17/32	9,0	**PHP 5-B46-SD**
		4,4	4,8	A-1	SD	5,15	1/2	2	2 21/32	4	1 13/16	1 17/32	9,4	**PHP 5-B48-SD**
		4,6	5,0	A-1	SD	5,35	1/2	2	2 21/32	4	1 13/16	1 17/32	10,0	**PHP 5-B50-SD**
		4,8	5,2	A-1	SD	5,55	1/2	2	2 21/32	4	1 13/16	1 17/32	10,4	**PHP 5-B52-SD**
		5,0	5,4	A-1	SK	5,75	1/2	2 5/8	17/32	4	1 15/16	1 17/32	10,8	**PHP 5-B54-SK**
		5,2	5,6	A-1	SK	5,95	1/2	2 5/8	17/32	4	1 15/16	1 17/32	11,3	**PHP 5-B56-SK**
		5,4	5,8	A-1	SK	6,15	1/2	2 5/8	17/32	4	1 15/16	1 17/32	12,0	**PHP 5-B58-SK**
		5,6	6,0	A-1	SK	6,35	1/2	2 5/8	17/32	4	1 15/16	1 17/32	14,0	**PHP 5-B60-SK**
		5,8	6,2	A-1	SK	6,55	1/2	2 5/8	17/32	4	1 15/16	1 17/32	15,0	**PHP 5-B62-SK**
		6,0	6,4	A-1	SK	6,75	1/2	2 5/8	17/32	4	1 15/16	1 17/32	16,0	**PHP 5-B64-SK**
		6,2	6,6	A-1	SK	6,95	1/2	2 5/8	17/32	4	1 15/16	1 17/32	17,0	**PHP 5-B66-SK**
		6,4	6,8	A-1	SK	7,15	1/2	2 5/8	17/32	4	1 15/16	1 17/32	18,0	**PHP 5-B68-SK**
		6,6	7,0	A-1	SF	7,35	1/2	2 15/16	15/32	4	2 1/16	1 15/32	19,0	**PHP 5-B70-SF**
		7,0	7,4	A-2	SF	7,75	1/2	2 15/16	15/32	4	2 1/16	1 15/32	20,0	**PHP 5-B74-SF**
		7,6	8,0	A-2	SF	8,35	1/2	2 15/16	15/32	4	2 1/16	1 15/32	21,0	**PHP 5-B80-SF**
		8,2	8,6	A-2	SF	8,95	1/2	2 15/16	15/32	4	2 1/16	1 15/32	22,0	**PHP 5-B86-SF**
		9,0	9,4	A-3	SF	9,75	1/2	2 15/16	15/32	4	2 1/16	1 15/32	24,0	**PHP 5-B94-SF**
		10,6	11,0	A-3	SF	11,35	1/2	2 15/16	15/32	4	2 1/16	1 15/32	29,0	**PHP 5-B110-SF**
		12,0	12,4	A-3	SF	12,75	1/2	2 15/16	15/32	4	2 1/16	1 15/32	34,0	**PHP 5-B124-SF**
		13,2	13,6	A-3	SF	13,95	1/2	2 15/16	15/32	4	2 1/16	1 15/32	38,0	**PHP 5-B136-SF**
		15,0	15,4	A-3	SF	15,75	1/2	2 15/16	15/32	4	2 1/16	1 15/32	46,0	**PHP 5-B154-SF**
		15,6	16,0	A-3	SF	16,35	1/2	2 15/16	15/32	4	2 1/16	1 15/32	49,0	**PHP 5-B160-SF**
		18,0	18,4	A-3	SF	18,75	1/2	2 15/16	15/32	4	2 1/16	1 15/32	55,0	**PHP 5-B184-SF**
		19,6	20,0	A-3	E	20,35	7/8	1/2	2/32	4	2 3/4	1 5/32	65,0	**PHP 5-B200-E**
		24,6	25,0	A-3	E	25,35	7/8	1/2	2/32	4	2 3/4	1 5/32	86,0	**PHP 5-B250-E**
		29,6	30,0	A-3	E	30,35	7/8	1/2	2/32	4	2 3/4	1 5/32	102,0	**PHP 5-B300-E**
		37,6	38,0	A-3	E	38,35	7/8	1/2	2/32	4	2 3/4	1 5/32	132,0	**PHP 5-B380-E**
A/B	**6**	3,0	3,4	E-1	SD	3,75	1/2	2	3 31/32	4 3/4	1 13/16	1 1/32	6,7	**PHP 6-B34-SD**
		3,2	3,6	E-1	SD	3,95	1/2	2	3 31/32	4 3/4	1 13/16	1 1/32	7,4	**PHP 6-B36-SD**
		3,4	3,8	E-1	SD	4,15	1/2	2	3 31/32	4 3/4	1 13/16	1 1/32	8,0	**PHP 6-B38-SD**
		3,6	4,0	E-1	SD	4,35	1/2	2	3 19/32	4 3/4	1 13/16	21/32	8,4	**PHP 6-B40-SD**
		3,8	4,2	E-1	SD	4,55	1/2	2	3 19/32	4 3/4	1 13/16	21/32	9,0	**PHP 6-B42-SD**
		4,0	4,4	E-1	SD	4,75	1/2	2	3 19/32	4 3/4	1 13/16	21/32	9,7	**PHP 6-B44-SD**
		4,2	4,6	A-1	SD	4,95	1/2	2	21/32	4 3/4	1 13/16	2 9/32	10,1	**PHP 6-B46-SD**
		4,4	4,8	A-1	SD	5,15	1/2	2	21/32	4 3/4	1 13/16	2 9/32	10,6	**PHP 6-B48-SD**
		4,6	5,0	A-1	SD	5,35	1/2	2	21/32	4 3/4	1 13/16	2 9/32	11,0	**PHP 6-B50-SD**
		4,8	5,2	A-1	SD	5,55	1/2	2	21/32	4 3/4	1 13/16	2 9/32	12,0	**PHP 6-B52-SD**
		5,0	5,4	A-1	SK	5,75	1/2	2 5/8	17/32	4 3/4	1 15/16	2 9/32	13,0	**PHP 6-B54-SK**
		5,2	5,6	A-1	SK	5,95	1/2	2 5/8	17/32	4 3/4	1 15/16	2 9/32	14,0	**PHP 6-B56-SK**
		5,4	5,8	A-1	SK	6,15	1/2	2 5/8	17/32	4 3/4	1 15/16	2 9/32	14,6	**PHP 6-B58-SK**
		5,6	6,0	A-1	SK	6,35	1/2	2 5/8	17/32	4 3/4	1 15/16	2 9/32	15,0	**PHP 6-B60-SK**
		5,8	6,2	A-1	SK	6,55	1/2	2 5/8	17/32	4 3/4	1 15/16	2 9/32	16,0	**PHP 6-B62-SK**
		6,0	6,4	A-1	SK	6,75	1/2	2 5/8	17/32	4 3/4	1 15/16	2 9/32	17,0	**PHP 6-B64-SK**
		6,2	6,6	A-1	SK	6,95	1/2	2 5/8	17/32	4 3/4	1 15/16	2 9/32	18,0	**PHP 6-B66-SK**
		6,4	6,8	A-1	SK	7,15	1/2	2 5/8	17/32	4 3/4	1 15/16	2 9/32	19,0	**PHP 6-B68-SK**

[1] Por favor, tenga en cuenta que el tipo de polea 1 significa versión sólida (maciza), 2 significa versión de disco (nervio), y 3 significa versión de radios.
[2] El peso no incluye los casquillos.

BECANI SOLUCIONES INDUSTRIALES

www.becani.com-becani@becani.com- Tlf: 881986561

Sección	Número de gargantas	Diámetro primitivo Correa sección A PD	Correa sección B PD	Tipo de polea[1]	Número de casquillo	Dimensiones Diámetro exterior OD	Agujero Mín.	Máx.	E	F	L	M	Peso[2]	Designación
–	–	pulg.		–	–	pulg.							libras	–
A/B	**6**	6,6	7,0	A-1	SF	7,35	1/2	2 15/16	27/32	4 3/4	2 1/16	1 27/32	20,0	**PHP 6-B70-SF**
		7,0	7,4	A-1	SF	7,75	1/2	2 15/16	27/32	4 3/4	2 1/16	1 27/32	22,0	**PHP 6-B74-SF**
		7,6	8,0	A-2	SF	8,35	1/2	2 15/16	27/32	4 3/4	2 1/16	1 27/32	24,0	**PHP 6-B80-SF**
		8,2	8,6	A-2	SF	8,95	1/2	2 15/16	27/32	4 3/4	2 1/16	1 27/32	26,0	**PHP 6-B86-SF**
		9,0	9,4	A-3	SF	9,75	1/2	2 15/16	27/32	4 3/4	2 1/16	1 27/32	27,0	**PHP 6-B94-SF**
		10,6	11,0	A-3	SF	11,35	1/2	2 15/16	27/32	4 3/4	2 1/16	1 27/32	32,0	**PHP 6-B110-SF**
		12,0	12,4	A-3	SF	12,75	1/2	2 15/16	27/32	4 3/4	2 1/16	1 27/32	39,0	**PHP 6-B124-SF**
		13,2	13,6	A-3	SF	13,95	1/2	2 15/16	27/32	4 3/4	2 1/16	1 27/32	44,0	**PHP 6-B136-SF**
		15,0	15,4	A-3	SF	15,75	1/2	2 15/16	27/32	4 3/4	2 1/16	1 27/32	50,0	**PHP 6-B154-SF**
		15,6	16,0	A-3	SF	16,35	1/2	2 15/16	27/32	4 3/4	2 1/16	1 27/32	54,0	**PHP 6-B160-SF**
		18,0	18,4	A-3	SF	18,75	1/2	2 15/16	27/32	4 3/4	2 1/16	1 27/32	62,0	**PHP 6-B184-SF**
		19,6	20,0	A-3	E	20,35	7/8	3 1/2	7/32	4 3/4	2 3/4	1 25/32	74,0	**PHP 6-B200-E**
		24,6	25,0	A-3	E	25,35	7/8	3 1/2	7/32	4 3/4	2 3/4	1 25/32	96,0	**PHP 6-B250-E**
		29,6	30,0	A-3	E	30,35	7/8	3 1/2	7/32	4 3/4	2 3/4	1 25/32	119,0	**PHP 6-B300-E**
		37,6	38,0	A-3	E	38,35	7/8	3 1/2	7/32	4 3/4	2 3/4	1 25/32	134,0	**PHP 6-B380-E**
A/B	**8**	5,0	5,4	A-1	SK	5,75	1/2	2 5/8	1 1/32	6 1/4	1 15/16	3 9/32	15,0	**PHP 8-B54-SK**
		5,2	5,6	A-1	SK	5,95	1/2	2 5/8	1 1/32	6 1/4	1 15/16	3 9/32	16,0	**PHP 8-B56-SK**
		5,6	6,0	A-1	SF	6,35	1/2	2 15/16	31/32	6 1/4	2 1/16	3 7/32	20,0	**PHP 8-B60-SF**
		6,0	6,4	A-1	SF	6,75	1/2	2 15/16	31/32	6 1/4	2 1/16	3 7/32	23,0	**PHP 8-B64-SF**
		6,4	6,8	A-1	SF	7,15	1/2	2 15/16	31/32	6 1/4	2 1/16	3 7/32	25,0	**PHP 8-B68-SF**
		7,0	7,4	A-1	SF	7,75	1/2	2 15/16	31/32	6 1/4	2 1/16	3 7/32	28,0	**PHP 8-B74-SF**
		8,2	8,6	A-1	E	8,95	7/8	3 1/2	1 7/32	6 1/4	2 3/4	2 9/32	40,0	**PHP 8-B86-E**
		9,0	9,4	A-2	E	9,75	7/8	3 1/2	1 7/32	6 1/4	2 3/4	2 9/32	43,0	**PHP 8-B94-E**
		10,6	11,0	A-3	E	11,35	7/8	3 1/2	1 7/32	6 1/4	2 3/4	2 9/32	49,0	**PHP 8-B110-E**
		12,0	12,4	A-3	E	12,75	7/8	3 1/2	1 7/32	6 1/4	2 3/4	2 9/32	56,0	**PHP 8-B124-E**
		15,0	15,4	A-3	E	15,75	7/8	3 1/2	1 7/32	6 1/4	2 3/4	2 9/32	69,0	**PHP 8-B154-E**
		18,0	18,4	D-3	F	18,75	1	4	1/32	6 1/4	3 3/4	2 17/32	91,0	**PHP 8-B184-F**
		19,6	20,0	D-3	F	20,35	1	4	1/32	6 1/4	3 3/4	2 17/32	98,0	**PHP 8-B200-F**
		24,6	25,0	D-3	F	25,35	1	4	1/32	6 1/4	3 3/4	2 17/32	121,0	**PHP 8-B250-F**
		29,6	30,0	D-3	F	30,35	1	4	1/32	6 1/4	3 3/4	2 17/32	148,0	**PHP 8-B300-F**
		37,6	38,0	D-3	F	38,35	1	4	1/32	6 1/4	3 3/4	2 17/32	194,0	**PHP 8-B380-F**
A/B	**10**	5,0	5,4	A-1	SK	5,75	1/2	2 5/8	1 25/32	7 3/4	1 15/16	4 1/32	18,0	**PHP 10-B54-SK**
		5,2	5,6	A-1	SK	5,95	1/2	2 5/8	1 25/32	7 3/4	1 15/16	4 1/32	20,0	**PHP 10-B56-SK**
		5,6	6,0	A-1	SF	6,35	1/2	2 15/16	1 22/32	7 3/4	2 1/16	3 31/32	24,0	**PHP 10-B60-SF**
		6,0	6,4	A-1	SF	6,75	1/2	2 15/16	1 22/32	7 3/4	2 1/16	3 31/32	26,0	**PHP 10-B64-SF**
		6,4	6,8	A-1	SF	7,15	1/2	2 15/16	1 22/32	7 3/4	2 1/16	3 31/32	28,0	**PHP 10-B68-SF**
		7,0	7,4	A-1	SF	7,75	1/2	2 15/16	1 22/32	7 3/4	2 1/16	3 31/32	32,0	**PHP 10-B74-SF**
		8,2	8,6	A-1	E	8,95	7/8	3 1/2	1 31/32	7 3/4	2 3/4	3 1/32	42,0	**PHP 10-B86-E**
		9,0	9,4	A-2	E	9,75	7/8	3 1/2	1 31/32	7 3/4	2 3/4	3 1/32	48,0	**PHP 10-B94-E**
		10,6	11,0	A-3	E	11,35	7/8	3 1/2	1 31/32	7 3/4	2 3/4	3 1/32	56,0	**PHP 10-B110-E**
		12,0	12,4	A-3	E	12,75	7/8	3 1/2	1 31/32	7 3/4	2 3/4	3 1/32	64,0	**PHP 10-B124-E**
		15,0	15,4	A-3	F	15,75	1	4	5/8	7 3/4	3 3/4	3 9/32	88,0	**PHP 10-B154-F**
		18,0	18,4	A-3	F	18,75	1	4	5/8	7 3/4	3 3/4	3 9/32	103,0	**PHP 10-B184-F**
		19,6	20,0	A-3	F	20,35	1	4	5/8	7 3/4	3 3/4	3 9/32	112,0	**PHP 10-B200-F**
		24,6	25,0	A-3	F	25,35	1	4	5/8	7 3/4	3 3/4	3 9/32	142,0	**PHP 10-B250-F**
		29,6	30,0	A-3	F	30,35	1	4	5/8	7 3/4	3 3/4	3 9/32	174,0	**PHP 10-B300-F**
		37,6	38,0	A-3	J	38,35	1 1/2	4 1/2	1/8	7 3/4	4 5/8	3	230,0	**PHP 10-B380-J**

[1] Por favor, tenga en cuenta que el tipo de polea 1 significa versión sólida (maciza), 2 significa versión de disco (nervio), y 3 significa versión de radios.
[2] El peso no incluye los casquillos.

BECANI
SOLUCIONES INDUSTRIALES

www.becani.com-becani@becani.com- Tlf: 881986561

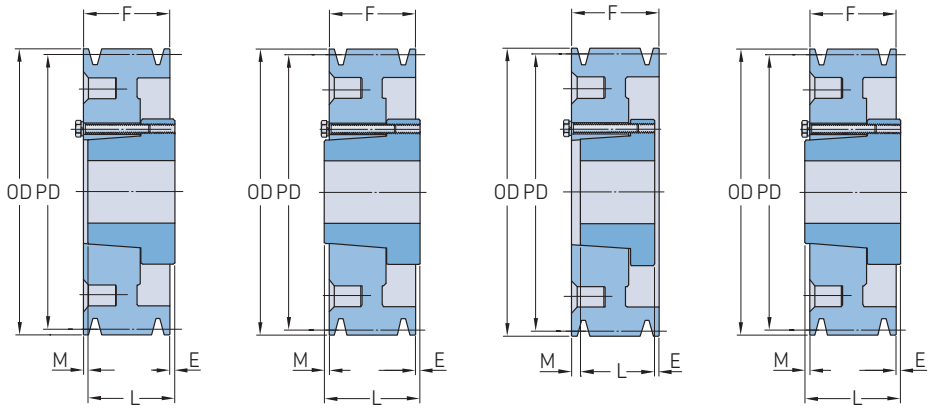

Sección	Número de gargantas	Diámetro primitivo PD	Tipo de polea[1]	Número de casquillo	Dimensiones Diámetro exterior OD	Agujero Mín.	Agujero Máx.	E	F	L	M	Peso[2]	Designación
–	–	pulg.	–	–	pulg.							libras	–
C	1	7,0	D-1	SF	7,40	1/2	2 15/16	27/32	1 1/4	2 1/16	1/32	10,0	**PHP 1-C70-SF**
		7,5	D-2	SF	7,90	1/2	2 15/16	27/32	1 1/4	2 1/16	1/32	12,0	**PHP 1-C75-SF**
		8,0	D-2	SF	8,40	1/2	2 15/16	27/32	1 1/4	2 1/16	1/32	13,0	**PHP 1-C80-SF**
		8,5	D-2	SF	8,90	1/2	2 15/16	27/32	1 1/4	2 1/16	1/32	14,0	**PHP 1-C85-SF**
		9,0	D-3	SF	9,40	1/2	2 15/16	27/32	1 1/4	2 1/16	1/32	15,0	**PHP 1-C90-SF**
		9,5	D-3	SF	9,90	1/2	2 15/16	27/32	1 1/4	2 1/16	1/32	16,0	**PHP 1-C95-SF**
		10,0	D-3	SF	10,40	1/2	2 15/16	27/32	1 1/4	2 1/16	1/32	17,0	**PHP 1-C100-SF**
		10,5	D-3	SF	10,90	1/2	2 15/16	27/32	1 1/4	2 1/16	1/32	18,0	**PHP 1-C105-SF**
		11,0	D-3	SF	11,40	1/2	2 15/16	27/32	1 1/4	2 1/16	1/32	19,0	**PHP 1-C110-SF**
		12,0	D-3	SF	12,40	1/2	2 15/16	27/32	1 1/4	2 1/16	1/32	20,0	**PHP 1-C120-SF**
		13,0	D-3	SF	13,40	1/2	2 15/16	27/32	1 1/4	2 1/16	1/32	22,0	**PHP 1-C130-SF**
		14,0	D-3	SF	14,40	1/2	2 15/16	27/32	1 1/4	2 1/16	1/32	24,0	**PHP 1-C140-SF**
		16,0	D-3	SF	16,40	1/2	2 15/16	27/32	1 1/4	2 1/16	1/32	26,0	**PHP 1-C160-SF**
		18,0	D-3	SF	18,40	1/2	2 15/16	27/32	1 1/4	2 1/16	1/32	30,0	**PHP 1-C180-SF**
		20,0	D-3	SF	20,40	1/2	2 15/16	27/32	1 1/4	2 1/16	1/32	35,0	**PHP 1-C200-SF**
		24,0	D-3	SF	24,40	1/2	2 15/16	27/32	1 1/4	2 1/16	1/32	41,0	**PHP 1-C240-SF**
C	2	7,0	D-1	SF	7,40	1/2	2 15/16	3/32	2 1/4	2 1/16	9/32	15,0	**PHP 2-C70-SF**
		7,5	D-1	SF	7,90	1/2	2 15/16	3/32	2 1/4	2 1/16	9/32	17,0	**PHP 2-C75-SF**
		8,0	D-1	SF	8,40	1/2	2 15/16	3/32	2 1/4	2 1/16	9/32	18,0	**PHP 2-C80-SF**
		8,5	D-2	SF	8,90	1/2	2 15/16	3/32	2 1/4	2 1/16	9/32	19,0	**PHP 2-C85-SF**
		9,0	D-2	SF	9,40	1/2	2 15/16	3/32	2 1/4	2 1/16	9/32	20,0	**PHP 2-C90-SF**
		9,5	D-2	SF	9,90	1/2	2 15/16	3/32	2 1/4	2 1/16	9/32	21,0	**PHP 2-C95-SF**
		10,0	D-3	SF	10,40	1/2	2 15/16	3/32	2 1/4	2 1/16	9/32	22,0	**PHP 2-C100-SF**
		10,5	D-3	SF	10,90	1/2	2 15/16	3/32	2 1/4	2 1/16	9/32	23,0	**PHP 2-C105-SF**
		11,0	D-3	SF	11,40	1/2	2 15/16	3/32	2 1/4	2 1/16	9/32	24,0	**PHP 2-C110-SF**
		12,0	D-3	SF	12,40	1/2	2 15/16	11/32	2 1/4	2 1/16	17/32	25,0	**PHP 2-C120-SF**
		13,0	D-3	SF	13,40	1/2	2 15/16	11/32	2 1/4	2 1/16	17/32	28,0	**PHP 2-C130-SF**
		14,0	D-3	SF	14,40	1/2	2 15/16	11/32	2 1/4	2 1/16	17/32	31,0	**PHP 2-C140-SF**
		16,0	D-3	SF	16,40	1/2	2 15/16	11/32	2 1/4	2 1/16	17/32	36,0	**PHP 2-C160-SF**
		18,0	D-3	SF	18,40	1/2	2 15/16	11/32	2 1/4	2 1/16	17/32	39,0	**PHP 2-C180-SF**
		20,0	D-3	SF	20,40	1/2	2 15/16	11/32	2 1/4	2 1/16	17/32	48,0	**PHP 2-C200-SF**
		24,0	D-3	SF	24,40	1/2	2 15/16	11/32	2 1/4	2 1/16	17/32	60,0	**PHP 2-C240-SF**
		30,0	C-3	F	30,40	1	4	1 7/32	2 1/4	3 3/4	9/32	85,0	**PHP 2-C300-F**
C	3	5,0	A-1	SD	5,40	1/2	2	19/32	3 1/4	1 13/16	27/32	10,0	**PHP 3-C50-SD**
		5,5	A-1	SD	5,90	1/2	2	19/32	3 1/4	1 13/16	27/32	12,0	**PHP 3-C55-SD**
		6,0	D-1	SF	6,40	1/2	2 15/16	23/32	3 1/4	2 1/16	1 29/32	15,0	**PHP 3-C60-SF**
		7,0	A-1	SF	7,40	1/2	2 15/16	13/32	3 1/4	2 1/16	25/32	18,0	**PHP 3-C70-SF**
		7,5	A-1	SF	7,90	1/2	2 15/16	13/32	3 1/4	2 1/16	25/32	20,0	**PHP 3-C75-SF**
		8,0	B-1	E	8,40	7/8	3 1/2	17/32	3 1/4	2 3/4	1/32	26,0	**PHP 3-C80-E**
		8,5	B-1	E	8,90	7/8	3 1/2	17/32	3 1/4	2 3/4	1/32	29,0	**PHP 3-C85-E**
		9,0	A-1	E	9,40	7/8	3 1/2	15/32	3 1/4	2 3/4	1/32	32,0	**PHP 3-C90-E**
		9,5	A-2	E	9,90	7/8	3 1/2	15/32	3 1/4	2 3/4	1/32	34,0	**PHP 3-C95-E**
		10,0	A-2	E	10,40	7/8	3 1/2	15/32	3 1/4	2 3/4	1/32	36,0	**PHP 3-C100-E**
		10,5	A-3	E	10,90	7/8	3 1/2	15/32	3 1/4	2 3/4	1/32	38,0	**PHP 3-C105-E**
		11,0	A-3	E	11,40	7/8	3 1/2	15/32	3 1/4	2 3/4	1/32	40,0	**PHP 3-C110-E**
		12,0	A-3	E	12,40	7/8	3 1/2	15/32	3 1/4	2 3/4	1/32	43,0	**PHP 3-C120-E**
		13,0	A-3	E	13,40	7/8	3 1/2	15/32	3 1/4	2 3/4	1/32	45,0	**PHP 3-C130-E**
		14,0	A-3	E	14,40	7/8	3 1/2	15/32	3 1/4	2 3/4	1/32	51,0	**PHP 3-C140-E**
		16,0	A-3	E	16,40	7/8	3 1/2	15/32	3 1/4	2 3/4	1/32	59,0	**PHP 3-C160-E**
		18,0	A-3	E	18,40	7/8	3 1/2	15/32	3 1/4	2 3/4	1/32	65,0	**PHP 3-C180-E**
		20,0	D-3	E	20,40	7/8	3 1/2	7/32	3 1/4	2 3/4	23/32	70,0	**PHP 3-C200-E**
		24,0	D-3	E	24,40	7/8	3 1/2	7/32	3 1/4	2 3/4	23/32	80,0	**PHP 3-C240-E**
		27,0	D-3	F	27,40	1	4	21/32	3 1/4	3 3/4	5/32	105,0	**PHP 3-C270-F**

[1] Por favor, tenga en cuenta que el tipo de polea 1 significa versión sólida (maciza), 2 significa versión de disco (nervio), y 3 significa versión de radios.
[2] El peso no incluye los casquillos.

BECANI SOLUCIONES INDUSTRIALES

www.becani.com-becani@becani.com- Tlf: 881986561

Sección	Número de gargantas	Diámetro primitivo PD	Tipo de polea[1]	Número de casquillo	Dimensiones Diámetro exterior OD	Agujero Mín.	Agujero Máx.	E	F	L	M	Peso[2]	Designación
–	–	pulg.	–	–	pulg.							libras	–
C	3	30,0	D-3	F	30,40	1	4	21/32	3 1/4	3 3/4	5/32	120,0	**PHP 3-C300-F**
		36,0	D-3	F	36,40	1	4	21/32	3 1/4	3 3/4	5/32	140,0	**PHP 3-C360-F**
		44,0	D-3	F	44,40	1	4	21/32	3 1/4	3 3/4	5/32	170,0	**PHP 3-C440-F**
		50,0	D-3	F	50,40	1	4	21/32	3 1/4	3 3/4	5/32	190,0	**PHP 3-C500-F**
C	4	5,0	A-1	SD	5,40	1/2	2	27/32	4 1/4	1 13/16	1 19/32	12,0	**PHP 4-C50-SD**
		5,5	A-1	SD	5,90	1/2	2	27/32	4 1/4	1 13/16	1 19/32	14,0	**PHP 4-C55-SD**
		6,0	A-1	SF	6,40	1/2	2 15/16	21/32	4 1/4	2 1/16	1 17/32	17,0	**PHP 4-C60-SF**
		7,0	A-1	SF	7,40	1/2	2 15/16	21/32	4 1/4	2 1/16	1 17/32	21,0	**PHP 4-C70-SF**
		7,5	A-1	SF	7,90	1/2	2 15/16	21/32	4 1/4	2 1/16	1 17/32	25,0	**PHP 4-C75-SF**
		8,0	A-1	E	8,40	7/8	3 1/2	25/32	4 1/4	2 3/4	23/32	30,0	**PHP 4-C80-E**
		8,5	A-1	E	8,90	7/8	3 1/2	25/32	4 1/4	2 3/4	23/32	33,0	**PHP 4-C85-E**
		9,0	A-1	E	9,40	7/8	3 1/2	25/32	4 1/4	2 3/4	23/32	35,0	**PHP 4-C90-E**
		9,5	A-2	E	9,90	7/8	3 1/2	25/32	4 1/4	2 3/4	23/32	38,0	**PHP 4-C95-E**
		10,0	A-2	E	10,40	7/8	3 1/2	25/32	4 1/4	2 3/4	23/32	40,0	**PHP 4-C100-E**
		10,5	A-2	E	10,90	7/8	3 1/2	25/32	4 1/4	2 3/4	23/32	43,0	**PHP 4-C105-E**
		11,0	A-2	E	11,40	7/8	3 1/2	25/32	4 1/4	2 3/4	23/32	46,0	**PHP 4-C110-E**
		12,0	A-3	E	12,40	7/8	3 1/2	25/32	4 1/4	2 3/4	23/32	50,0	**PHP 4-C120-E**
		13,0	A-3	E	13,40	7/8	3 1/2	25/32	4 1/4	2 3/4	23/32	54,0	**PHP 4-C130-E**
		14,0	A-3	E	14,40	7/8	3 1/2	25/32	4 1/4	2 3/4	23/32	59,0	**PHP 4-C140-E**
		16,0	A-3	E	16,40	7/8	3 1/2	25/32	4 1/4	2 3/4	23/32	65,0	**PHP 4-C160-E**
		18,0	A-3	E	18,40	7/8	3 1/2	25/32	4 1/4	2 3/4	23/32	73,0	**PHP 4-C180-E**
		20,0	A-3	E	20,40	7/8	3 1/2	9/32	4 1/4	2 3/4	1 7/32	82,0	**PHP 4-C200-E**
		24,0	D-3	F	24,40	1	4	3/32	4 1/4	3 3/4	19/32	105,0	**PHP 4-C240-F**
		27,0	D-3	F	27,40	1	4	3/32	4 1/4	3 3/4	19/32	125,0	**PHP 4-C270-F**
		30,0	D-3	F	30,40	1	4	3/32	4 1/4	3 3/4	19/32	142,0	**PHP 4-C300-F**
		36,0	D-3	F	36,40	1	4	3/32	4 1/4	3 3/4	19/32	172,0	**PHP 4-C360-F**
		44,0	C-3	J	44,40	1 1/2	4 1/2	–	4 1/4	4 5/8	3/8	225,0	**PHP 4-C440-J**
		50,0	C-3	J	50,40	1 1/2	4 1/2	–	4 1/4	4 5/8	3/8	260,0	**PHP 4-C500-J**
C	5	6,0	A-1	SF	6,40	1/2	2 15/16	1 1/32	5 1/4	2 1/16	2 5/32	21,0	**PHP 5-C60-SF**
		7,0	A-1	SF	7,40	1/2	2 15/16	1 1/32	5 1/4	2 1/16	2 5/32	26,0	**PHP 5-C70-SF**
		7,5	A-1	SF	7,90	1/2	2 15/16	1 1/32	5 1/4	2 1/16	2 5/32	28,0	**PHP 5-C75-SF**
		8,0	A-1	E	8,40	7/8	3 1/2	1 5/32	5 1/4	2 3/4	1 11/32	33,0	**PHP 5-C80-E**
		8,5	A-1	E	8,90	7/8	3 1/2	1 5/32	5 1/4	2 3/4	1 11/32	37,0	**PHP 5-C85-E**
		9,0	A-1	E	9,40	7/8	3 1/2	1 5/32	5 1/4	2 3/4	1 11/32	40,0	**PHP 5-C90-E**
		9,5	A-2	E	9,90	7/8	3 1/2	1 5/32	5 1/4	2 3/4	1 11/32	42,0	**PHP 5-C95-E**
		10,0	A-2	E	10,40	7/8	3 1/2	1 5/32	5 1/4	2 3/4	1 11/32	45,0	**PHP 5-C100-E**
		10,5	A-2	E	10,90	7/8	3 1/2	1 5/32	5 1/4	2 3/4	1 11/32	47,0	**PHP 5-C105-E**
		11,0	A-2	E	11,40	7/8	3 1/2	1 5/32	5 1/4	2 3/4	1 11/32	50,0	**PHP 5-C110-E**
		12,0	A-2	E	12,40	7/8	3 1/2	1 5/32	5 1/4	2 3/4	1 11/32	53,0	**PHP 5-C120-E**
		13,0	A-3	E	13,40	7/8	3 1/2	1 5/32	5 1/4	2 3/4	1 11/32	58,0	**PHP 5-C130-E**
		14,0	A-3	E	14,40	7/8	3 1/2	1 5/32	5 1/4	2 3/4	1 11/32	64,0	**PHP 5-C140-E**
		16,0	A-3	E	16,40	7/8	3 1/2	1 5/32	5 1/4	2 3/4	1 11/32	73,0	**PHP 5-C160-E**
		18,0	A-3	E	18,40	7/8	3 1/2	1 5/32	5 1/4	2 3/4	1 11/32	85,0	**PHP 5-C180-E**
		20,0	D-3	F	20,40	1	4	3/32	5 1/4	3 3/4	1 19/32	98,0	**PHP 5-C200-F**
		24,0	D-3	F	24,40	1	4	3/32	5 1/4	3 3/4	1 19/32	119,0	**PHP 5-C240-F**
		27,0	D-3	F	27,40	1	4	3/32	5 1/4	3 3/4	1 19/32	153,0	**PHP 5-C270-F**
		30,0	D-3	F	30,40	1	4	3/32	5 1/4	3 3/4	1 19/32	174,0	**PHP 5-C300-F**
		36,0	A-3	J	36,40	1 1/2	4 1/2	1/16	5 1/4	4 5/8	9/16	206,0	**PHP 5-C360-J**
		44,0	A-3	J	44,40	1 1/2	4 1/2	1/16	5 1/4	4 5/8	9/16	254,0	**PHP 5-C440-J**
		50,0	A-3	J	50,40	1 1/2	4 1/2	1/16	5 1/4	4 5/8	9/16	274,0	**PHP 5-C500-J**
C	6	6,0	A-1	SF	6,40	1/2	2 15/16	1 1/32	6 1/4	2 1/16	3 5/32	20,0	**PHP 6-C60-SF**
		7,0	A-1	SF	7,40	1/2	2 15/16	1 1/32	6 1/4	2 1/16	3 5/32	26,0	**PHP 6-C70-SF**
		7,5	A-1	SF	7,90	1/2	2 15/16	1 1/32	6 1/4	2 1/16	3 5/32	29,0	**PHP 6-C75-SF**
		8,0	A-1	E	8,40	7/8	3 1/2	1 5/32	6 1/4	2 3/4	2 11/32	36,0	**PHP 6-C80-E**
		8,5	A-1	E	8,90	7/8	3 1/2	1 5/32	6 1/4	2 3/4	2 11/32	39,0	**PHP 6-C85-E**
		9,0	A-1	F	9,40	1	4	1 1/32	6 1/4	3 3/4	1 15/32	51,0	**PHP 6-C90-F**
		9,5	A-1	F	9,90	1	4	1 1/32	6 1/4	3 3/4	1 15/32	55,0	**PHP 6-C95-F**
		10,0	A-1	F	10,40	1	4	1 1/32	6 1/4	3 3/4	1 15/32	59,0	**PHP 6-C100-F**
		10,5	A-2	F	10,90	1	4	1 1/32	6 1/4	3 3/4	1 15/32	62,0	**PHP 6-C105-F**
		11,0	A-2	F	11,40	1	4	1 1/32	6 1/4	3 3/4	1 15/32	66,0	**PHP 6-C110-F**
		12,0	A-2	F	12,40	1	4	1 1/32	6 1/4	3 3/4	1 15/32	70,0	**PHP 6-C120-F**
		13,0	A-3	F	13,40	1	4	1 1/32	6 1/4	3 3/4	1 15/32	74,0	**PHP 6-C130-F**
		14,0	A-3	F	14,40	1	4	1 1/32	6 1/4	3 3/4	1 15/32	80,0	**PHP 6-C140-F**
		16,0	A-3	F	16,40	1	4	1 1/32	6 1/4	3 3/4	1 15/32	89,0	**PHP 6-C160-F**
		18,0	A-3	F	18,40	1	4	1 1/32	6 1/4	3 3/4	1 15/32	102,0	**PHP 6-C180-F**
		20,0	A-3	F	20,40	1	4	17/32	6 1/4	3 3/4	1 31/32	112,0	**PHP 6-C200-F**
		24,0	A-3	F	24,40	1	4	17/32	6 1/4	3 3/4	1 31/32	131,0	**PHP 6-C240-F**
		27,0	A-3	J	27,40	1 1/2	4 1/2	1/16	6 1/4	4 5/8	1 9/16	160,0	**PHP 6-C270-J**
		30,0	A-3	J	30,40	1 1/2	4 1/2	1/16	6 1/4	4 5/8	1 9/16	190,0	**PHP 6-C300-J**
		36,0	A-3	J	36,40	1 1/2	4 1/2	1/16	6 1/4	4 5/8	1 9/16	232,0	**PHP 6-C360-J**
		44,0	A-3	J	44,40	1 1/2	4 1/2	1/16	6 1/4	4 5/8	1 9/16	299,0	**PHP 6-C440-J**
		50,0	B-3	M	50,40	2	5 1/2	7/32	6 1/4	6 3/4	23/32	320,0	**PHP 6-C500-M**

[1] Por favor, tenga en cuenta que el tipo de polea 1 significa versión sólida (maciza), 2 significa versión de disco (nervio), y 3 significa versión de radios.
[2] El peso no incluye los casquillos.

www.becani.com-becani@becani.com- Tlf: 881986561

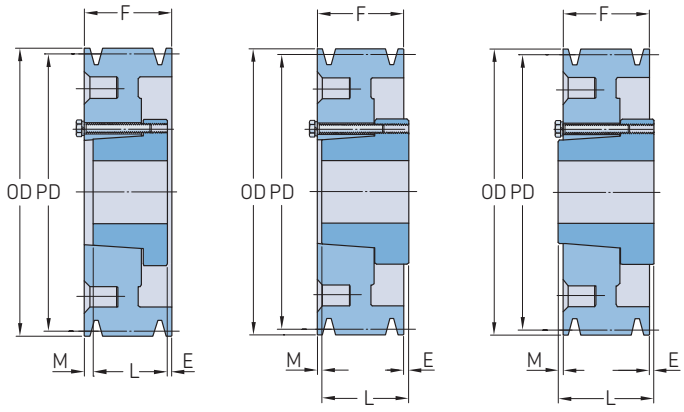

Sección	Número de gargantas	Diámetro primitivo PD	Tipo de polea[1]	Número de casquillo	Dimensiones Diámetro exterior OD	Agujero Mín.	Máx.	E	F	L	M	Peso[2]	Designación
–	–	pulg.	–	–	pulg.							libras	–
C	**8**	8,0	A-1	E	8,40	7/8	3 1/2	2 1/32	8 1/4	2 3/4	3 15/32	43,0	**PHP 8-C80-E**
		8,5	A-1	E	8,90	7/8	3 1/2	3 1/32	8 1/4	2 3/4	3 15/32	48,0	**PHP 8-C85-E**
		9,0	A-1	F	9,40	1	4	1 29/32	8 1/4	3 3/4	2 19/32	60,0	**PHP 8-C90-F**
		9,5	A-1	F	9,90	1	4	1 29/32	8 1/4	3 3/4	2 19/32	65,0	**PHP 8-C95-F**
		10,0	A-1	F	10,40	1	4	1 29/32	8 1/4	3 3/4	2 19/32	69,0	**PHP 8-C100-F**
		10,5	A-2	F	10,90	1	4	1 29/32	8 1/4	3 3/4	2 19/32	73,0	**PHP 8-C105-F**
		11,0	A-2	F	11,40	1	4	1 29/32	8 1/4	3 3/4	2 19/32	78,0	**PHP 8-C110-F**
		12,0	A-3	F	12,40	1	4	1 29/32	8 1/4	3 3/4	2 19/32	83,0	**PHP 8-C120-F**
		13,0	A-3	F	13,40	1	4	1 29/32	8 1/4	3 3/4	2 19/32	89,0	**PHP 8-C130-F**
		14,0	A-3	F	14,40	1	4	1 29/32	8 1/4	3 3/4	2 19/32	97,0	**PHP 8-C140-F**
		16,0	A-3	F	16,40	1	4	1 29/32	8 1/4	3 3/4	2 19/32	113,0	**PHP 8-C160-F**
		18,0	A-3	F	18,40	1	4	1 29/32	8 1/4	3 3/4	2 19/32	131,0	**PHP 8-C180-F**
		20,0	A-3	J	20,40	1 1/2	4 1/2	1/16	8 1/4	4 5/8	3 9/16	152,0	**PHP 8-C200-J**
		24,0	A-3	J	24,40	1 1/2	4 1/2	1/16	8 1/4	4 5/8	3 9/16	185,0	**PHP 8-C240-J**
		27,0	A-3	J	27,40	1 1/2	4 1/2	1/16	8 1/4	4 5/8	3 9/16	208,0	**PHP 8-C270-J**
		30,0	A-3	J	30,40	1 1/2	4 1/2	1/16	8 1/4	4 5/8	3 9/16	230,0	**PHP 8-C300-J**
		36,0	A-3	M	36,40	2	5 1/2	9/32	8 1/4	6 3/4	1 7/32	306,0	**PHP 8-C360-M**
		44,0	A-3	M	44,40	2	5 1/2	9/32	8 1/4	6 3/4	1 7/32	400,0	**PHP 8-C440-M**
		50,0	A-3	M	50,40	2	5 1/2	9/32	8 1/4	6 3/4	1 7/32	475,0	**PHP 8-C500-M**
D	**3**	12,0	A-2	F	12,64	1	4	5/32	4 5/8	3 3/4	23/32	70,0	**PHP 3-D120-F**
		13,0	A-2	F	13,64	1	4	5/32	4 5/8	3 3/4	23/32	76,0	**PHP 3-D130-F**
		13,5	A-2	F	14,14	1	4	5/32	4 5/8	3 3/4	23/32	79,0	**PHP 3-D135-F**
		14,0	A-2	F	14,64	1	4	5/32	4 5/8	3 3/4	23/32	82,0	**PHP 3-D140-F**
		14,5	A-3	F	15,14	1	4	5/32	4 5/8	3 3/4	23/32	85,0	**PHP 3-D145-F**
		15,0	A-3	F	15,64	1	4	5/32	4 5/8	3 3/4	23/32	89,0	**PHP 3-D150-F**
		15,5	A-3	F	16,14	1	4	5/32	4 5/8	3 3/4	23/32	92,0	**PHP 3-D155-F**
		16,0	A-3	F	16,64	1	4	5/32	4 5/8	3 3/4	23/32	96,0	**PHP 3-D160-F**
		18,0	D-3	J	18,64	1 1/2	4 1/2	1/4	4 5/8	4 5/8	1/4	110,0	**PHP 3-D180-J**
		20,0	D-3	J	20,64	1 1/2	4 1/2	1/4	4 5/8	4 5/8	1/4	120,0	**PHP 3-D200-J**
		22,0	D-3	J	22,64	1 1/2	4 1/2	1/4	4 5/8	4 5/8	1/4	130,0	**PHP 3-D220-J**
		27,0	D-3	J	27,64	1 1/2	4 1/2	1/4	4 5/8	4 5/8	1/4	173,0	**PHP 3-D270-J**
		33,0	D-3	J	33,64	1 1/2	4 1/2	1/4	4 5/8	4 5/8	1/4	240,0	**PHP 3-D330-J**
		40,0	D-3	J	40,64	1 1/2	4 1/2	1/4	4 5/8	4 5/8	1/4	300,0	**PHP 3-D440-J**
D	**4**	12,0	A-2	F	12,64	1	4	31/32	6 1/16	3 3/4	1 11/32	83,0	**PHP 4-D120-F**
		13,0	A-2	F	13,64	1	4	31/32	6 1/16	3 3/4	1 11/32	86,0	**PHP 4-D130-F**
		13,5	A-2	F	14,14	1	4	31/32	6 1/16	3 3/4	1 11/32	89,0	**PHP 4-D135-F**
		14,0	A-2	F	14,64	1	4	31/32	6 1/16	3 3/4	1 11/32	92,0	**PHP 4-D140-F**
		14,5	A-3	F	15,14	1	4	31/32	6 1/16	3 3/4	1 11/32	95,0	**PHP 4-D145-F**
		15,0	A-3	F	15,64	1	4	31/32	6 1/16	3 3/4	1 11/32	99,0	**PHP 4-D150-F**
		15,5	A-3	F	16,14	1	4	31/32	6 1/16	3 3/4	1 11/32	102,0	**PHP 4-D155-F**
		16,0	A-3	F	16,64	1	4	31/32	6 1/16	3 3/4	1 11/32	106,0	**PHP 4-D160-F**
		18,0	A-3	J	18,64	1 1/2	4 1/2	1/8	6 1/16	4 5/8	1 5/16	120,0	**PHP 4-D180-J**
		20,0	A-3	J	20,64	1 1/2	4 1/2	1/8	6 1/16	4 5/8	1 5/16	132,0	**PHP 4-D200-J**
		22,0	A-3	J	22,64	1 1/2	4 1/2	1/8	6 1/16	4 5/8	1 5/16	155,0	**PHP 4-D220-J**
		27,0	A-3	J	27,64	1 1/2	4 1/2	1/8	6 1/16	4 5/8	1 5/16	193,0	**PHP 4-D270-J**
		33,0	B-3	M	33,64	2	5 1/2	11/32	6 1/16	6 3/4	1 1/32	280,0	**PHP 4-D330-M**
		40,0	B-3	M	40,64	2	5 1/2	11/32	6 1/16	6 3/4	1 1/32	348,0	**PHP 4-D440-M**
		48,0	B-3	M	48,64	2	5 1/2	11/32	6 1/16	6 3/4	1 1/32	380,0	**PHP 4-D480-M**
		58,0	B-3	M	58,64	2	5 1/2	11/32	6 1/16	6 3/4	1 1/32	420,0	**PHP 4-D580-M**
D	**5**	12,0	A-2	F	12,64	1	4	1 23/32	7 1/2	3 3/4	2 1/32	93,0	**PHP 5-D120-F**
		13,0	A-2	F	13,64	1	4	1 23/32	7 1/2	3 3/4	2 1/32	96,0	**PHP 5-D130-F**
		13,5	A-2	F	14,14	1	4	1 23/32	7 1/2	3 3/4	2 1/32	102,0	**PHP 5-D135-F**
		14,0	A-2	F	14,64	1	4	1 23/32	7 1/2	3 3/4	2 1/32	106,0	**PHP 5-D140-F**

[1] Por favor, tenga en cuenta que el tipo de polea 1 significa versión sólida (maciza), 2 significa versión de disco (nervio), y 3 significa versión de radios.
[2] El peso no incluye los casquillos.

BECANI SOLUCIONES INDUSTRIALES

www.becani.com-becani@becani.com- Tlf: 881986561

Sección	Número de gargantas	Diámetro primitivo PD	Tipo de polea[1]	Número de casquillo	Dimensiones Diámetro exterior OD	Agujero Mín.	Máx.	E	F	L	M	Peso[2]	Designación
–	–	pulg.	–	–	pulg.							libras	–
D	5	14,5	A-3	F	15,14	1	4	1 23/32	7 1/2	3 3/4	2 1/32	112,0	PHP 5-D145-F
		15,0	A-3	F	15,64	1	4	1 23/32	7 1/2	3 3/4	2 1/32	120,0	PHP 5-D150-F
		15,5	A-3	F	16,14	1	4	1 23/32	7 1/2	3 3/4	2 1/32	125,0	PHP 5-D155-F
		16,0	A-3	F	16,64	1	4	1 23/32	7 1/2	3 3/4	2 1/32	130,0	PHP 5-D160-F
		18,0	A-3	J	18,64	1 1/2	4 1/2	1 7/8	7 1/2	4 5/8	1	150,0	PHP 5-D180-J
		20,0	A-3	J	20,64	1 1/2	4 1/2	1/8	7 1/2	4 5/8	2 3/4	160,0	PHP 5-D200-J
		22,0	A-3	J	22,64	1 1/2	4 1/2	1/8	7 1/2	4 5/8	2 3/4	190,0	PHP 5-D220-J
		27,0	A-3	M	27,64	2	5 1/2	11/32	7 1/2	6 3/4	13/32	260,0	PHP 5-D270-M
		33,0	A-3	M	33,64	2	5 1/2	11/32	7 1/2	6 3/4	13/32	320,0	PHP 5-D330-M
		40,0	A-3	M	40,64	2	5 1/2	11/32	7 1/2	6 3/4	13/32	390,0	PHP 5-D400-M
		48,0	A-3	M	48,64	2	5 1/2	11/32	7 1/2	6 3/4	13/32	450,0	PHP 5-D480-M
		58,0	A-3	M	58,64	2	5 1/2	11/32	7 1/2	6 3/4	13/32	500,0	PHP 5-D580-M
D	6	12,0	A-1	J	12,64	1 1/2	4 1/2	1 7/8	8 15/16	4 5/8	2 7/16	115,0	PHP 6-D120-J
		13,0	A-2	J	13,64	1 1/2	4 1/2	1 7/8	8 15/16	4 5/8	2 7/16	125,0	PHP 6-D130-J
		13,5	A-2	J	14,14	1 1/2	4 1/2	1 7/8	8 15/16	4 5/8	2 7/16	135,0	PHP 6-D135-J
		14,0	A-2	J	14,64	1 1/2	4 1/2	1 7/8	8 15/16	4 5/8	2 7/16	145,0	PHP 6-D140-J
		14,5	A-2	J	15,14	1 1/2	4 1/2	1 7/8	8 15/16	4 5/8	2 7/16	150,0	PHP 6-D145-J
		15,0	A-2	J	15,64	1 1/2	4 1/2	1 7/8	8 15/16	4 5/8	2 7/16	160,0	PHP 6-D150-J
		15,5	A-3	J	16,14	1 1/2	4 1/2	1 7/8	8 15/16	4 5/8	2 7/16	165,0	PHP 6-D155-J
		16,0	A-3	J	16,64	1 1/2	4 1/2	1 7/8	8 15/16	4 5/8	2 7/16	170,0	PHP 6-D160-J
		18,0	A-3	J	18,64	1 1/2	4 1/2	1 7/8	8 15/16	4 5/8	2 7/16	180,0	PHP 6-D180-J
		20,0	A-3	J	20,64	1 1/2	4 1/2	1 7/8	8 15/16	4 5/8	2 7/16	215,0	PHP 6-D200-J
		22,0	A-3	M	22,64	2	5 1/2	11/32	8 15/16	6 3/4	1 11/16	250,0	PHP 6-D220-M
		27,0	A-3	M	27,64	2	5 1/2	11/32	8 15/16	6 3/4	1 11/16	300,0	PHP 6-D270-M
		33,0	A-3	M	33,64	2	5 1/2	11/32	8 15/16	6 3/4	1 11/16	360,0	PHP 6-D330-M
		40,0	A-3	M	40,64	2	5 1/2	11/32	8 15/16	6 3/4	1 11/16	440,0	PHP 6-D400-M
		48,0	A-3	M	48,64	2	5 1/2	11/32	8 15/16	6 3/4	1 11/16	560,0	PHP 6-D480-M
		58,0	A-3	N	58,64	2 7/16	5 7/8	3/16	8 15/16	8 1/8	5/8	660,0	PHP 6-D580-N
D	8	12,0	A-1	J	12,64	1 1/2	4 1/2	2 1/8	11 13/16	4 5/8	5 1/16	140,0	PHP 8-D120-J
		13,0	A-2	J	13,64	1 1/2	4 1/2	2 1/8	11 13/16	4 5/8	5 1/16	150,0	PHP 8-D130-J
		13,5	A-2	J	14,14	1 1/2	4 1/2	2 1/8	11 13/16	4 5/8	5 1/16	160,0	PHP 8-D135-J
		14,0	A-2	J	14,64	1 1/2	4 1/2	2 1/8	11 13/16	4 5/8	5 1/16	170,0	PHP 8-D140-J
		14,5	A-2	J	15,14	1 1/2	4 1/2	2 1/8	11 13/16	4 5/8	5 1/16	178,0	PHP 8-D145-J
		15,0	A-2	J	15,64	1 1/2	4 1/2	2 1/8	11 13/16	4 5/8	5 1/16	182,0	PHP 8-D150-J
		15,5	A-2	J	16,14	1 1/2	4 1/2	2 1/8	11 13/16	4 5/8	5 1/16	190,0	PHP 8-D155-J
		16,0	A-2	J	16,64	1 1/2	4 1/2	2 1/8	11 13/16	4 5/8	5 1/16	201,0	PHP 8-D160-J
		18,0	A-3	M	18,64	2	5 1/2	2 11/32	11 13/16	6 3/4	2 23/32	260,0	PHP 8-D180-M
		20,0	A-3	M	20,64	2	5 1/2	2 11/32	11 13/16	6 3/4	2 23/32	270,0	PHP 8-D200-M
		22,0	A-3	M	22,64	2	5 1/2	11/32	11 13/16	6 3/4	4 23/32	300,0	PHP 8-D220-M
		27,0	A-3	M	27,64	2	5 1/2	11/32	11 13/16	6 3/4	4 23/32	350,0	PHP 8-D270-M
		33,0	A-3	M	33,64	2	5 1/2	11/32	11 13/16	6 3/4	4 23/32	450,0	PHP 8-D330-M
		40,0	A-3	N	40,64	2 7/16	5 7/8	3/16	11 13/16	8 1/8	3 1/2	550,0	PHP 8-D400-N
		48,0	A-3	N	48,64	2 7/16	5 7/8	3/16	11 13/16	8 1/8	3 1/2	720,0	PHP 8-D480-N
		58,0	A-3	N	58,64	2 7/16	5 7/8	3/16	11 13/16	8 1/8	3 1/2	900,0	PHP 8-D580-N
D	10	12,0	A-1	M	12,64	2	5 1/2	2 11/32	14 11/16	6 3/4	5 19/23	190,0	PHP 10-D120-M
		13,0	A-1	M	13,64	2	5 1/2	2 11/32	14 11/16	6 3/4	5 19/23	220,0	PHP 10-D130-M
		13,5	A-1	M	14,14	2	5 1/2	2 11/32	14 11/16	6 3/4	5 19/23	240,0	PHP 10-D135-M
		14,0	A-1	M	14,64	2	5 1/2	2 11/32	14 11/16	6 3/4	5 19/23	250,0	PHP 10-D140-M
		14,5	A-2	M	15,14	2	5 1/2	2 11/32	14 11/16	6 3/4	5 19/23	260,0	PHP 10-D145-M
		15,0	A-2	M	15,64	2	5 1/2	2 11/32	14 11/16	6 3/4	5 19/23	270,0	PHP 10-D150-M
		15,5	A-2	M	16,14	2	5 1/2	2 11/32	14 11/16	6 3/4	5 19/23	280,0	PHP 10-D155-M
		16,0	A-2	M	16,64	2	5 1/2	2 11/32	14 11/16	6 3/4	5 19/23	290,0	PHP 10-D160-M
		18,0	A-2	M	18,64	2	5 1/2	2 11/32	14 11/16	6 3/4	5 19/23	310,0	PHP 10-D180-M
		20,0	A-2	M	20,64	2	5 1/2	2 11/32	14 11/16	6 3/4	5 19/23	330,0	PHP 10-D200-M
		22,0	A-3	M	22,64	2	5 1/2	2 11/32	14 11/16	6 3/4	6 19/23	350,0	PHP 10-D220-M
		27,0	A-3	M	27,64	2	5 1/2	2 11/32	14 11/16	6 3/4	6 19/23	440,0	PHP 10-D270-M
		33,0	A-3	N	33,64	2 7/16	5 7/8	1 3/16	14 11/16	8 1/8	5 5/8	500,0	PHP 10-D330-N
		40,0	A-3	N	40,64	2 7/16	5 7/8	1 3/16	14 11/16	8 1/8	5 5/8	650,0	PHP 10-D400-N
		48,0	A-3	P	48,64	2 15/16	7	1/4	14 11/16	9 3/8	5 1/16	920,0	PHP 10-D480-P
		58,0	A-3	P	58,64	2 15/16	7	1/4	14 11/16	9 3/8	5 1/16	1 100,0	PHP 10-D580-P
D	12	12,0	A-1	M	12,64	2	5 1/2	3 11/32	17 9/16	6 3/4	7 15/32	220,0	PHP 12-D120-M
		13,0	A-1	M	13,64	2	5 1/2	3 11/32	17 9/16	6 3/4	7 15/32	250,0	PHP 12-D130-M
		13,5	A-1	M	14,14	2	5 1/2	3 11/32	17 9/16	6 3/4	7 15/32	270,0	PHP 12-D135-M
		14,0	A-1	M	14,64	2	5 1/2	3 11/32	17 9/16	6 3/4	7 15/32	280,0	PHP 12-D140-M
		14,5	A-1	M	15,14	2	5 1/2	3 11/32	17 9/16	6 3/4	7 15/32	300,0	PHP 12-D145-M
		15,0	A-2	M	15,64	2	5 1/2	3 11/32	17 9/16	6 3/4	7 15/32	305,0	PHP 12-D150-M
		15,5	A-1	M	16,14	2	5 1/2	3 11/32	17 9/16	6 3/4	7 15/32	310,0	PHP 12-D155-M
		16,0	A-2	M	16,64	2	5 1/2	3 11/32	17 9/16	6 3/4	7 15/32	320,0	PHP 12-D160-M
		18,0	A-2	M	18,64	2	5 1/2	3 11/32	17 9/16	6 3/4	7 15/32	340,0	PHP 12-D180-M
		20,0	A-2	M	20,64	2	5 1/2	3 11/32	17 9/16	6 3/4	7 15/32	360,0	PHP 12-D200-M
		22,0	A-3	M	22,64	2	5 1/2	2 11/32	17 9/16	6 3/4	8 15/32	400,0	PHP 12-D220-M

[1] Por favor, tenga en cuenta que el tipo de polea 1 significa versión sólida (maciza), 2 significa versión de disco (nervio), y 3 significa versión de radios.
[2] El peso no incluye los casquillos.

www.becani.com-becani@becani.com- Tlf: 881986561

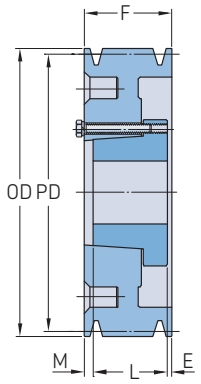

Tipo A

Sección	Número de gargantas	Diámetro primitivo PD	Tipo de polea[1]	Número de casquillo	Dimensiones Diámetro exterior OD	Agujero Mín.	Máx.	E	F	L	M	Peso[2]	Designación
–	–	pulg.	–	–	pulg.							libras	–
D	**12**	27,0	A-3	N	27,64	2 7/16	5 7/8	2 3/16	17 9/16	8 1/8	7 1/4	520,0	**PHP 12-D270-N**
		33,0	A-3	N	33,64	2 7/16	5 7/8	2 5/16	17 9/16	8 1/8	7 1/4	665,0	**PHP 12-D330-N**
		40,0	A-3	P	40,64	2 15/16	7	1/4	17 9/16	9 3/8	7 15/16	870,0	**PHP 12-D400-P**
		48,0	A-3	P	48,64	2 15/16	7	1/4	17 9/16	9 3/8	7 15/16	1 090,0	**PHP 12-D480-P**
		58,0	A-3	P	58,64	2 15/16	7	1/4	17 9/16	9 3/8	7 15/16	1 300,0	**PHP 12-D580-P**

BECANI
SOLUCIONES INDUSTRIALES

[1] Por favor, tenga en cuenta que el tipo de polea 1 significa versión sólida (maciza), 2 significa versión de disco (nervio), y 3 significa versión de radios.
[2] El peso no incluye los casquillos.

www.becani.com-becani@becani.com- Tlf: 881986561

Poleas para correas trapeciales de sección estrecha

3V para casquillo cónico

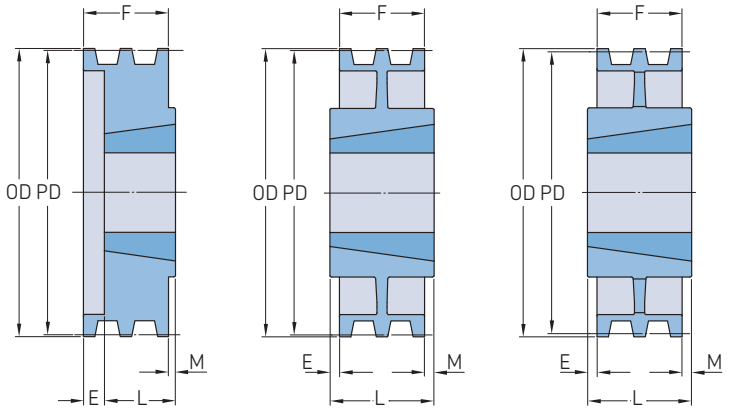

Sección	Número de gargantas	Diámetro primitivo PD	Tipo de polea	Número de casquillo	Dimensiones Diámetro exterior OD	B Mín.	B Máx.	F	E	L	M	Peso[2]	Designación
–	–	pulg.	–	–	pulg.							libras	–
3V	1	2,65	B-1	1108	2,60	3/8	1 1/8	1 1/16	7/32	7/8	1 3/32	0,75	**PHP 1-3V265TB**
		2,80	B-1	1108	2,75	3/8	1 1/8	1 1/16	7/32	7/8	1 3/32	0,85	**PHP 1-3V280TB**
		3,00	B-1	1108	2,95	3/8	1 1/8	1 1/16	7/32	7/8	1 3/32	1,00	**PHP 1-3V300TB**
		3,15	B-1	1108	3,10	3/8	1 1/8	1 1/16	7/32	7/8	1 3/32	1,00	**PHP 1-3V315TB**
		3,35	B-1	1610	3,30	1/2	1 5/8	1 1/16	3/32	1	1 3/32	1,10	**PHP 1-3V335TB**
		3,65	B-1	1610	3,60	1/2	1 5/8	1 1/16	3/32	1	1 3/32	1,30	**PHP 1-3V365TB**
		4,12	B-1	1610	4,07	1/2	1 5/8	1 1/16	3/32	1	1 3/32	2,00	**PHP 1-3V412TB**
		4,50	B-1	1610	4,45	1/2	1 5/8	1 1/16	3/32	1	1 3/32	2,30	**PHP 1-3V450TB**
		4,75	B-1	1610	4,70	1/2	1 5/8	1 1/16	3/32	1	1 3/32	2,60	**PHP 1-3V475TB**
		5,00	B-1	1610	4,95	1/2	1 5/8	1 1/16	3/32	1	1 3/32	2,90	**PHP 1-3V500TB**
		5,30	B-1	1610	5,25	1/2	1 5/8	1 1/16	3/32	1	1 3/32	3,30	**PHP 1-3V530TB**
		5,60	B-1	1610	5,55	1/2	1 5/8	1 1/16	3/32	1	1 3/32	3,70	**PHP 1-3V560TB**
		6,00	B-1	1610	5,95	1/2	1 5/8	1 1/16	3/32	1	1 3/32	4,20	**PHP 1-3V600TB**
		6,50	B-1	1610	6,45	1/2	1 5/8	1 1/16	3/32	1	1 3/32	5,00	**PHP 1-3V650TB**
		6,90	B-1	1610	6,85	1/2	1 5/8	1 1/16	3/32	1	1 3/32	5,60	**PHP 1-3V690TB**
		8,00	C-2	2517[1]	7,95	3/4	2 1/2	1 1/16	–	1 3/4	1 3/32	8,50	**PHP 1-3V800TB**
		10,60	C-2	2517[1]	10,55	3/4	2 1/2	1 1/16	–	1 3/4	1 3/32	14,00	**PHP 1-3V1060TB**
		14,00	C-3	2517[1]	13,95	3/4	2 1/2	1 1/16	–	1 3/4	1 3/32	20,00	**PHP 1-3V1400TB**
		19,00	C-3	3020	18,95	1 1/4	3	1 1/16	–	2	1 3/32	26,00	**PHP 1-3V1900TB**
3V	2	2,65	B-1	1108	2,60	3/8	1 1/8	1 3/32	7/32	7/8	–	0,75	**PHP 2-3V265TB**
		2,80	B-1	1108	2,75	3/8	1 1/8	1 3/32	1/2	7/8	1 3/32	0,90	**PHP 2-3V280TB**
		3,00	B-1	1210	2,95	5/8	1 1/4	1 3/32	3/32	1	–	1,40	**PHP 2-3V300TB**
		3,15	B-1	1210	3,10	5/8	1 1/4	1 3/32	1/2	1	1 3/32	1,00	**PHP 2-3V315TB**
		3,35	B-1	1610	3,30	1/2	1 5/8	1 3/32	1/2	1	1 3/32	1,50	**PHP 2-3V335TB**
		3,65	B-1	1610	3,60	1/2	1 5/8	1 3/32	3/32	1	–	1,60	**PHP 2-3V365TB**
		4,12	B-1	1610	4,07	1/2	1 5/8	1 3/32	3/32	1	–	2,10	**PHP 2-3V412TB**
		4,50	B-1	1610	4,45	1/2	1 5/8	1 3/32	3/32	1	–	2,70	**PHP 2-3V450TB**
		4,75	B-1	1610	4,70	1/2	1 5/8	1 3/32	3/32	1	–	3,10	**PHP 2-3V475TB**
		5,00	B-1	1610	4,95	1/2	1 5/8	1 3/32	3/32	1	–	3,60	**PHP 2-3V500TB**
		5,30	B-1	1610	5,25	1/2	1 5/8	1 3/32	3/32	1	–	4,20	**PHP 2-3V530TB**
		5,60	B-1	1610	5,55	1/2	1 5/8	1 3/32	3/32	1	–	4,80	**PHP 2-3V560TB**
		6,00	B-1	1610	5,95	1/2	1 5/8	1 3/32	3/32	1	–	5,80	**PHP 2-3V600TB**
		6,50	B-1	1610	6,45	1/2	1 5/8	1 3/32	3/32	1	–	7,00	**PHP 2-3V650TB**
		6,90	B-1	1610	6,85	1/2	1 5/8	1 3/32	3/32	1	–	8,00	**PHP 2-3V690TB**
		8,00	C-2	2517[1]	7,95	3/4	2 1/2	1 3/32	–	1 3/4	21/32	11,00	**PHP 2-3V800TB**
		10,60	C-2	2517[1]	10,55	3/4	2 1/2	1 3/32	–	1 3/4	21/32	15,00	**PHP 2-3V1060TB**
		14,00	C-3	2517[1]	13,95	3/4	2 1/2	1 3/32	–	1 3/4	21/32	22,00	**PHP 2-3V1400TB**
		19,00	C-3	3020	18,95	1 1/4	3	1 3/32	1/8	2	29/32	32,00	**PHP 2-3V1900TB**
		25,00	C-3	3020	24,95	1 1/4	3	1 3/32	1/8	2	25/32	45,00	**PHP 2-3V2500TB**
3V	3	2,80	B-1	1108	2,75	3/8	1 1/8	1 1/2	5/8	7/8	1 3/32	1,10	**PHP 3-3V280TB**
		3,00	B-1	1210	2,95	5/8	1 1/4	1 1/2	29/32	1	–	1,80	**PHP 3-3V300TB**
		3,15	B-1	1210	3,10	5/8	1 1/4	1 1/2	1/2	1	1 3/32	1,50	**PHP 3-3V315TB**
		3,35	B-1	1610	3,30	1/2	1 5/8	1 1/2	29/32	1	1 3/32	1,80	**PHP 3-3V335TB**
		3,65	B-1	1610	3,60	1/2	1 5/8	1 1/2	29/32	1	–	2,00	**PHP 3-3V365TB**
		4,12	B-1	1610	4,07	1/2	1 5/8	1 1/2	1/2	1	–	2,60	**PHP 3-3V412TB**
		4,50	B-1	1610	4,45	1/2	1 5/8	1 1/2	1/2	1	–	3,20	**PHP 3-3V450TB**
		4,75	B-1	1610	4,70	1/2	1 5/8	1 1/2	1/2	1	–	3,70	**PHP 3-3V475TB**
		5,00	B-1	1610	4,95	1/2	1 5/8	1 1/2	1/2	1	–	4,20	**PHP 3-3V500TB**
		5,30	B-1	1610	5,25	1/2	1 5/8	1 1/2	1/2	1	–	4,80	**PHP 3-3V530TB**
		5,60	B-1	1610	5,55	1/2	1 5/8	1 1/2	1/2	1	–	5,50	**PHP 3-3V560TB**
		6,00	B-1	2517[1]	5,95	3/4	2 1/2	1 1/2	5/32	1 3/4	13/32	7,40	**PHP 3-3V600TB**
		6,50	B-1	2517[1]	6,45	3/4	2 1/2	1 1/2	5/32	1 3/4	13/32	9,10	**PHP 3-3V650TB**
		6,90	B-1	2517[1]	6,85	3/4	2 1/2	1 1/2	5/32	1 3/4	13/32	10,00	**PHP 3-3V690TB**
		8,00	C-2	2517[1]	7,95	3/4	2 1/2	1 1/2	5/32	1 3/4	13/32	15,00	**PHP 3-3V800TB**

[1] Los casquillos cónicos tienen que ajustarse a la serie de rosca normal (UNC) de la norma ASME/ANSI. Para completar la designación, añada U antes del número de casquillo y del tamaño del agujero, p. ej. PHF TBU3535X70MM.
[2] El peso no incluye los casquillos.

BECANI SOLUCIONES INDUSTRIALES

www.becani.com-becani@becani.com- Tlf: 881986561

Poleas para correas trapeciales de sección estrecha

3V para casquillo cónico

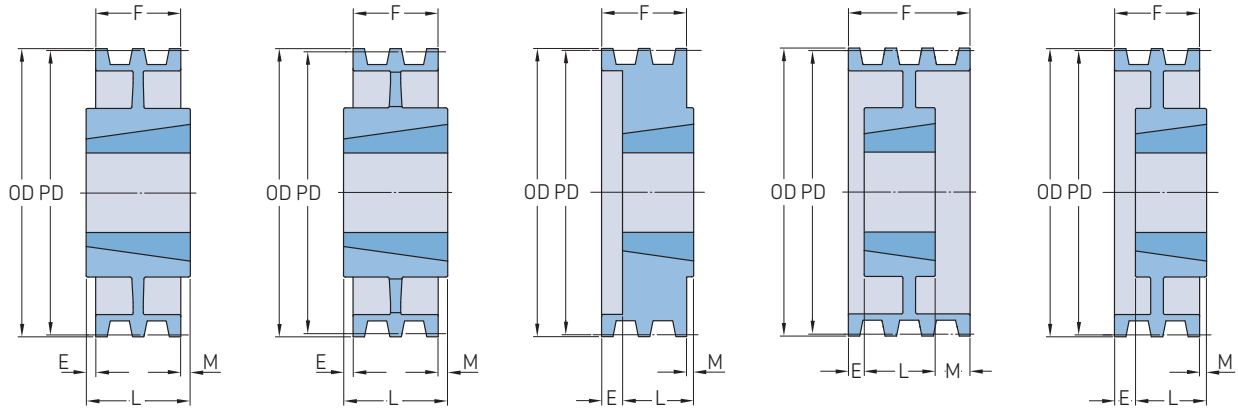

Sección	Número de gargantas	Diámetro primitivo PD	Tipo de polea	Número de casquillo	Dimensiones Diámetro exterior OD	B Mín.	B Máx.	F	E	L	M	Peso[2]	Designación
–	–	pulg.	–	–	pulg.							libras	–
3V	3	10,60	C-2	2517[1]	10,55	3/4	2 1/2	1 1/2	–	1 3/4	1/4	18,00	**PHP 3-3V1060TB**
		14,00	C-3	2517[1]	13,95	3/4	2 1/2	1 1/2	–	1 3/4	1/4	25,00	**PHP 3-3V1400TB**
		19,00	C-3	3020	18,95	1 1/4	3	1 1/2	–	2	1/2	34,00	**PHP 3-3V1900TB**
		25,00	C-3	3020	24,95	1 1/4	3	1 1/2	–	2	1/2	49,00	**PHP 3-3V2500TB**
		33,50	C-3	3020	33,45	1 1/4	3	1 1/2	1/4	2	1/4	67,00	**PHP 3-3V3350TB**
3V	4	2,80	B-1	1108	2,75	3/8	1 1/8	1 29/32	1 5/16	7/8	1 3/32	1,30	**PHP 4-3V280TB**
		3,00	B-1	1210	2,95	5/8	1 1/4	1 29/32	29/32	1	–	2,10	**PHP 4-3V300TB**
		3,15	B-1	1210	3,10	5/8	1 1/4	1 29/32	1 5/16	1	1 3/32	1,90	**PHP 4-3V315TB**
		3,35	B-1	1610	3,30	1/2	1 5/8	1 29/32	29/32	1	–	2,20	**PHP 4-3V335TB**
		3,65	B-1	1610	3,60	1/2	1 5/8	1 29/32	29/32	1	–	2,00	**PHP 4-3V365TB**
		4,12	B-1	1610	4,07	1/2	1 5/8	1 29/32	29/32	1	–	3,00	**PHP 4-3V412TB**
		4,50	B-1	1610	4,45	1/2	1 5/8	1 29/32	29/32	1	–	3,70	**PHP 4-3V450TB**
		4,75	B-1	1610	4,70	1/2	1 5/8	1 29/32	29/32	1	–	4,20	**PHP 4-3V475TB**
		5,00	B-1	1610	4,95	1/2	1 5/8	1 29/32	29/32	1	–	4,80	**PHP 4-3V500TB**
		5,30	B-1	1610	5,25	1/2	1 5/8	1 29/32	29/32	1	–	5,50	**PHP 4-3V530TB**
		5,60	B-1	1610	5,55	1/2	1 5/8	1 29/32	29/32	1	–	6,20	**PHP 4-3V560TB**
		6,00	B-1	2517[1]	5,95	3/4	2 1/2	1 29/32	5/32	1 3/4	–	8,00	**PHP 4-3V600TB**
		6,50	B-1	2517[1]	6,45	3/4	2 1/2	1 29/32	5/32	1 3/4	–	10,00	**PHP 4-3V650TB**
		6,90	B-1	2517[1]	6,85	3/4	2 1/2	1 29/32	5/32	1 3/4	–	12,00	**PHP 4-3V690TB**
		8,00	B-1	2517[1]	7,95	3/4	2 1/2	1 29/32	5/32	1 3/4	–	18,00	**PHP 4-3V800TB**
		10,60	A-2	2517[1]	10,55	3/4	2 1/2	1 29/32	5/32	1 3/4	–	20,00	**PHP 4-3V1060TB**
		14,00	C-3	2517[1]	13,95	3/4	2 1/2	1 29/32	–	1 3/4	5/32	29,00	**PHP 4-3V1400TB**
		19,00	C-3	3020	18,95	1 1/4	3	1 29/32	–	3	1 3/32	45,00	**PHP 4-3V1900TB**
		25,00	C-3	3020	24,95	1 1/4	3	1 29/32	–	3	1 3/32	63,00	**PHP 4-3V2500TB**
		33,50	C-3	3030	33,45	1 1/4	3	1 29/32	35/64	3	35/64	81,00	**PHP 4-3V3350TB**
3V	5	4,75	B-1	2517[1]	4,70	3/4	2 1/2	2 15/16	9/16	1 3/4	–	3,80	**PHP 5-3V475TB**
		5,00	B-1	2517[1]	4,95	3/4	2 1/2	2 15/16	9/16	1 3/4	–	4,80	**PHP 5-3V500TB**
		5,30	B-1	2517[1]	5,25	3/4	2 1/2	2 15/16	9/16	1 3/4	–	5,90	**PHP 5-3V530TB**
		5,60	B-1	2517[1]	5,55	3/4	2 1/2	2 15/16	9/16	1 3/4	–	7,00	**PHP 5-3V560TB**
		6,00	B-1	2517[1]	5,95	3/4	2 1/2	2 15/16	9/16	1 3/4	–	8,70	**PHP 5-3V600TB**
		6,50	B-1	2517[1]	6,45	3/4	2 1/2	2 15/16	9/16	1 3/4	–	11,00	**PHP 5-3V650TB**
		6,90	B-1	2517[1]	6,85	3/4	2 1/2	2 15/16	9/16	1 3/4	–	13,00	**PHP 5-3V690TB**
		8,00	B-1	2517[1]	7,95	3/4	2 1/2	2 15/16	9/16	1 3/4	–	19,00	**PHP 5-3V800TB**
		10,60	B-2	2517[1]	10,55	3/4	2 1/2	2 15/16	9/16	1 3/4	–	26,00	**PHP 5-3V1060TB**
		14,00	C-3	2517[1]	13,95	3/4	2 1/2	2 15/16	–	1 3/4	9/16	34,00	**PHP 5-3V1400TB**
		19,00	C-3	3030	18,95	1 1/4	3	2 15/16	–	3	11/16	47,00	**PHP 5-3V1900TB**
		25,00	C-3	3030	24,95	1 1/4	3	2 15/16	–	3	11/16	66,00	**PHP 5-3V2500TB**
		33,50	C-3	3030	33,45	1 1/4	3	2 15/16	11/32	3	11/16	86,00	**PHP 5-3V3350TB**
3V	6	4,75	B-1	2517[1]	4,70	3/4	2 1/2	2 23/32	31/32	1 3/4	–	4,40	**PHP 6-3V475TB**
		5,00	B-1	2517[1]	4,95	3/4	2 1/2	2 23/32	31/32	1 3/4	–	5,40	**PHP 6-3V500TB**
		5,30	B-1	2517[1]	5,25	3/4	2 1/2	2 23/32	31/32	1 3/4	–	6,50	**PHP 6-3V530TB**
		5,60	B-1	2517[1]	5,55	3/4	2 1/2	2 23/32	31/32	1 3/4	–	7,70	**PHP 6-3V560TB**
		6,00	B-1	2517[1]	5,95	3/4	2 1/2	2 23/32	31/32	1 3/4	–	9,50	**PHP 6-3V600TB**
		6,50	B-1	2517[1]	6,45	3/4	2 1/2	2 23/32	31/32	1 3/4	–	12,00	**PHP 6-3V650TB**
		6,90	B-1	2517[1]	6,85	3/4	2 1/2	2 23/32	31/32	1 3/4	–	13,00	**PHP 6-3V690TB**
		8,00	B-1	2517[1]	7,95	3/4	2 1/2	2 23/32	31/32	1 3/4	–	20,00	**PHP 6-3V800TB**
		10,60	B-2	2517[1]	10,55	3/4	2 1/2	2 23/32	31/32	1 3/4	–	29,00	**PHP 6-3V1060TB**
		14,00	B-3	2517[1]	13,95	3/4	2 1/2	2 23/32	7/32	1 3/4	3/4	41,00	**PHP 6-3V1400TB**
		19,00	C-3	3020	18,95	1 1/4	3	2 23/32	–	3	9/32	51,00	**PHP 6-3V1900TB**
		25,00	C-3	3030	24,95	1 1/4	3	2 23/32	–	3	9/32	72,00	**PHP 6-3V2500TB**
		33,50	C-3	3030	33,45	1 1/4	3	2 23/32	9/64	3	9/64	92,00	**PHP 6-3V3350TB**
3V	8	4,75	B-1	2517[1]	4,70	3/4	2 1/2	3 17/32	1 25/32	1 3/4	–	5,80	**PHP 8-3V475TB**
		5,00	B-1	2517[1]	4,95	3/4	2 1/2	3 17/32	1 25/32	1 3/4	–	6,40	**PHP 8-3V500TB**

[1] Los casquillos cónicos tienen que ajustarse a la serie de rosca normal (UNC) de la norma ASME/ANSI. Para completar la designación, añada U antes del número de casquillo y del tamaño del agujero, p. ej. PHF TBU3535X70MM.
[2] El peso no incluye los casquillos.

BECANI SOLUCIONES INDUSTRIALES

www.becani.com-becani@becani.com- Tlf: 881986561

Poleas para correas trapeciales de sección estrecha

3V para casquillo cónico | 5V para casquillo cónico

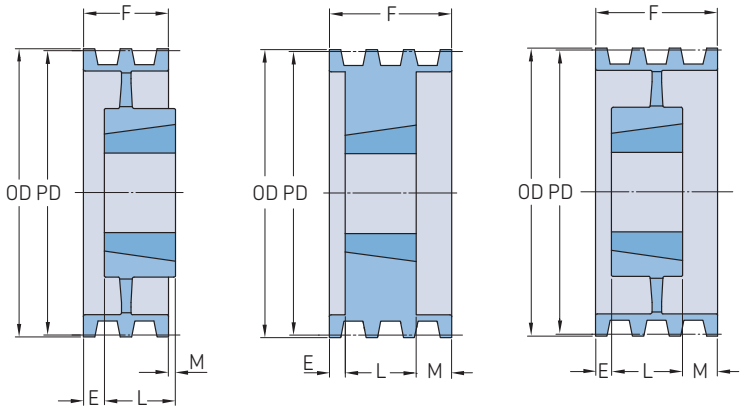

Sección	Número de gargantas	Diámetro primitivo PD	Tipo de polea	Número de casquillo	Dimensiones Diámetro exterior OD	B Mín.	B Máx.	F	E	L	M	Peso[2]	Designación
–	–	pulg.	–	–	pulg.							libras	–
3V	**8**	5,30	A-1	2517[1]	5,25	3/4	2 1/2	3 17/32	1 1/32	1 3/4	3/4	7,80	**PHP 8-3V530TB**
		5,60	A-1	2517[1]	5,55	3/4	2 1/2	3 17/32	1/4	1 3/4	1 17/32	9,20	**PHP 8-3V560TB**
		6,00	A-1	2517[1]	5,95	3/4	2 1/2	3 17/32	1/4	1 3/4	1 17/32	11,00	**PHP 8-3V600TB**
		6,50	A-1	2517[1]	6,45	3/4	2 1/2	3 17/32	1/4	1 3/4	1 17/32	14,00	**PHP 8-3V650TB**
		6,90	A-1	2517[1]	6,85	3/4	2 1/2	3 17/32	1/4	1 3/4	1 17/32	16,00	**PHP 8-3V690TB**
		8,00	A-1	3020	7,95	1 1/4	3	3 17/32	1/2	2	1 1/32	22,00	**PHP 8-3V800TB**
		10,60	A-2	3020	10,55	1 1/4	3	3 17/32	1/2	2	1 1/32	28,00	**PHP 8-3V1060TB**
		14,00	A-3	3020	13,95	1 1/4	3	3 17/32	–	3	17/32	52,00	**PHP 8-3V1400TB**
		19,00	A-3	3535[1]	18,95	2	3 15/16	3 17/32	–	3 1/2	1/32	67,00	**PHP 8-3V1900TB**
		25,00	A-3	3535[1]	24,95	2	3 15/16	3 17/32	–	3 1/2	1/32	93,00	**PHP 8-3V2500TB**
		33,50	C-3	4040	33,45	1 3/4	4 7/16	3 17/32	15/16	4	15/16	157,00	**PHP 8-3V3350TB**
3V	**10**	4,75	B-1	2517[1]	4,70	3/4	2 1/2	4 11/32	2 19/32	1 3/4	–	7,00	**PHP 10-3V475TB**
		5,00	B-1	2517[1]	4,95	3/4	2 1/2	4 11/32	2 19/32	1 3/4	3/4	8,00	**PHP 10-3V500TB**
		5,30	A-1	2517[1]	5,25	3/4	2 1/2	4 11/32	2 19/32	1 3/4	–	9,00	**PHP 10-3V530TB**
		5,60	A-1	2517[1]	5,55	3/4	2 1/2	4 11/32	1/2	1 3/4	2 3/32	11,00	**PHP 10-3V560TB**
		6,00	A-1	2517[1]	5,95	3/4	2 1/2	4 11/32	1/2	1 3/4	2 3/32	13,00	**PHP 10-3V600TB**
		6,50	A-1	2517[1]	6,45	3/4	2 1/2	4 11/32	1/2	1 3/4	2 3/32	15,00	**PHP 10-3V650TB**
		6,90	A-1	2517[1]	6,85	3/4	2 1/2	4 11/32	1/2	1 3/4	2 3/32	18,00	**PHP 10-3V690TB**
		8,00	A-1	3020	7,95	1 1/4	3	4 11/32	1/4	2	2 3/32	23,00	**PHP 10-3V800TB**
		10,60	A-2	3020	10,55	1 1/4	3	4 11/32	27/32	2	1 1/2	31,00	**PHP 10-3V1060TB**
		14,00	A-2	3535[1]	13,95	2	3 1/2	4 11/32	–	3 1/2	27/32	50,00	**PHP 10-3V1400TB**
		19,00	A-3	3535[1]	18,95	2	3 1/2	4 11/32	–	3 1/2	27/32	75,00	**PHP 10-3V1900TB**
		25,00	A-3	4040	24,95	1 3/4	4 7/16	4 11/32	–	4	11/32	122,00	**PHP 10-3V2500TB**
		33,50	A-3	4040	33,45	1 3/4	4 7/16	4 11/32	11/64	4	11/64	172,00	**PHP 10-3V3350TB**
5V	**2**	7,10	B-1	2517[1]	7,05	3/4	2 1/2	1 11/16	1/16	1 3/4	–	10,00	**PHP 2-5V710TB**
		7,50	B-1	2517[1]	7,45	3/4	2 1/2	1 11/16	1/16	1 3/4	–	12,00	**PHP 2-5V750TB**
		8,00	B-1	2517[1]	7,95	3/4	2 1/2	1 11/16	1/16	1 3/4	–	14,00	**PHP 2-5V800TB**
		8,50	B-2	2517[1]	8,45	3/4	2 1/2	1 11/16	1/16	1 3/4	–	13,00	**PHP 2-5V850TB**
		9,00	B-2	2517[1]	8,95	3/4	2 1/2	1 11/16	1/16	1 3/4	–	16,00	**PHP 2-5V900TB**
		9,25	C-2	3020	9,20	1 1/4	3	1 11/16	–	2	5/16	17,00	**PHP 2-5V925TB**
		9,75	C-2	3020	9,70	1 1/4	3	1 11/16	–	2	5/16	19,00	**PHP 2-5V975TB**
		10,30	C-2	3020	10,25	1 1/4	3	1 11/16	–	2	5/16	22,00	**PHP 2-5V1030TB**
		10,90	C-2	3020	10,85	1 1/4	3	1 11/16	–	2	5/16	24,00	**PHP 2-5V1090TB**
		11,80	C-2	3020	11,75	1 1/4	3	1 11/16	–	2	5/16	26,00	**PHP 2-5V1180TB**
		12,50	C-2	3020	12,45	1 1/4	3	1 11/16	–	2	5/16	28,00	**PHP 2-5V1250TB**
		13,20	C-3	3020	13,15	1 1/4	3	1 11/16	–	2	5/16	21,00	**PHP 2-5V1320TB**
		14,00	C-3	3020	13,95	1 1/4	3	1 11/16	–	2	5/16	23,00	**PHP 2-5V1400TB**
		15,00	C-3	3020	14,95	1 1/4	3	1 11/16	–	2	5/16	26,00	**PHP 2-5V1500TB**
		16,00	C-3	3020	15,95	1 1/4	3	1 11/16	–	2	5/16	28,00	**PHP 2-5V1600TB**
		21,20	C-3	3535[1]	21,15	2	3 15/16	1 11/16	3/8	3 1/2	1 7/16	51,00	**PHP 2-5V2120TB**
		28,00	C-3	3535[1]	27,95	2	3 15/16	1 11/16	3/8	3 1/2	1 7/16	69,00	**PHP 2-5V2800TB**
5V	**3**	7,10	B-1	2517[1]	7,05	3/4	2 1/2	2 3/8	5/8	1 3/4	–	13,00	**PHP 3-5V710TB**
		7,50	B-1	2517[1]	7,45	3/4	2 1/2	2 3/8	5/8	1 3/4	–	15,00	**PHP 3-5V750TB**
		8,00	B-1	2517[1]	7,95	3/4	2 1/2	2 3/8	5/8	1 3/4	–	18,00	**PHP 3-5V800TB**
		8,50	B-2	2517[1]	8,45	3/4	2 1/2	2 3/8	5/8	1 3/4	–	20,00	**PHP 3-5V850TB**
		9,00	B-2	2517[1]	8,95	3/4	2 1/2	2 3/8	5/8	1 3/4	–	20,00	**PHP 3-5V900TB**
		9,25	A-2	3020	9,20	1 1/4	3	2 3/8	–	2	3/8	21,00	**PHP 3-5V925TB**
		9,75	A-2	3020	9,70	1 1/4	3	2 3/8	–	2	3/8	24,00	**PHP 3-5V975TB**
		10,30	A-2	3020	10,25	1 1/4	3	2 3/8	–	2	3/8	25,00	**PHP 3-5V1030TB**
		10,90	A-2	3020	10,85	1 1/4	3	2 3/8	–	2	3/8	27,00	**PHP 3-5V1090TB**
		11,80	A-2	3020	11,75	1 1/4	3	2 3/8	–	2	3/8	29,00	**PHP 3-5V1180TB**
		12,50	A-3	3020	12,45	1 1/4	3	2 3/8	–	2	3/8	32,00	**PHP 3-5V1250TB**

[1] Los casquillos cónicos tienen que ajustarse a la serie de rosca normal (UNC) de la norma ASME/ANSI. Para completar la designación, añada U antes del número de casquillo y del tamaño del agujero, p. ej. PHF TBU3535X70MM.
[2] El peso no incluye los casquillos.

BECANI SOLUCIONES INDUSTRIALES

www.becani.com-becani@becani.com- Tlf: 881986561

Poleas para correas trapeciales de sección estrecha

5V para casquillo cónico

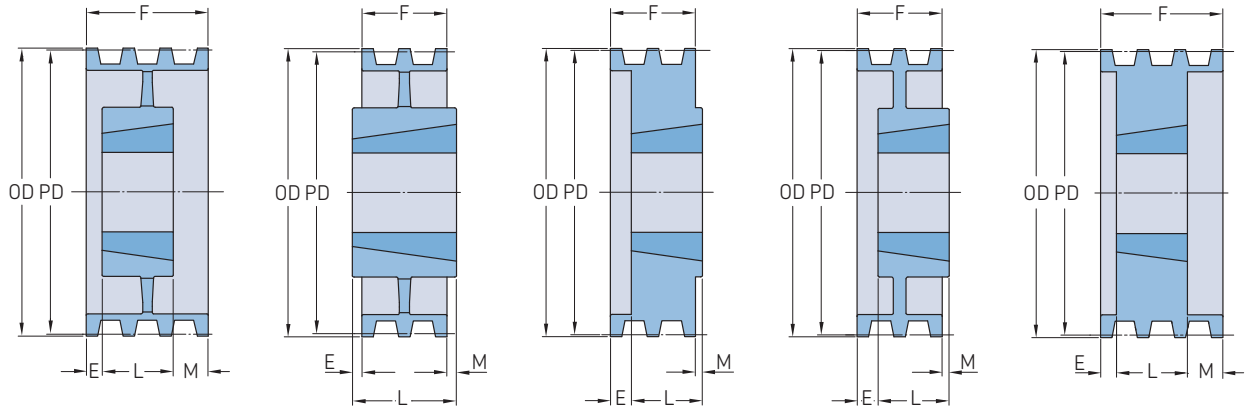

Tipo A-3 | Tipo C-3 | Tipo B-1 | Tipo B-2 | Tipo A-1

Sección	Número de gargantas	Diámetro primitivo PD	Tipo de polea	Número de casquillo	Dimensiones Diámetro exterior OD	B Mín.	B Máx.	F	E	L	M	Peso[2]	Designación
–	–	pulg.	–	–	pulg.							libras	–
5V	**3**	13,20	A-3	3020	13,15	1 1/4	3	2 3/8	–	2	3/8	34,00	**PHP 3-5V1320TB**
		14,00	A-3	3020	13,95	1 1/4	3	2 3/8	–	2	3/8	36,00	**PHP 3-5V1400TB**
		15,00	A-3	3020	14,95	1 1/4	3	2 3/8	–	2	3/8	37,00	**PHP 3-5V1500TB**
		16,00	A-3	3020	15,95	1 1/4	3	2 3/8	–	2	3/8	38,00	**PHP 3-5V1600TB**
		21,20	C-3	3535[1]	21,15	2	3 15/16	2 3/8	–	3 1/2	1 1/8	65,00	**PHP 3-5V2120TB**
		28,00	C-3	3535[1]	27,95	2	3 15/16	2 3/8	–	3 1/2	1 1/8	93,00	**PHP 3-5V2800TB**
		37,50	C-3	4040	37,40	1 3/4	4 7/16	2 3/8	1/2	4	1 1/8	142,00	**PHP 3-5V3750TB**
		50,00	C-3	4040	49,90	1 3/4	4 7/16	2 3/8	1/2	4	1 1/8	202,00	**PHP 3-5V5000TB**
5V	**4**	7,10	B-1	2517[1]	7,05	3/4	2 1/2	3 1/16	1 5/16	1 3/4	–	15,00	**PHP 4-5V710TB**
		7,50	B-1	2517[1]	7,45	3/4	2 1/2	3 1/16	1 5/16	1 3/4	–	18,00	**PHP 4-5V750TB**
		8,00	B-1	2517[1]	7,95	3/4	2 1/2	3 1/16	1 5/16	1 3/4	–	21,00	**PHP 4-5V800TB**
		8,50	B-2	2517[1]	8,45	3/4	2 1/2	3 1/16	1 5/16	1 3/4	–	20,00	**PHP 4-5V850TB**
		9,00	B-2	2517[1]	8,95	3/4	2 1/2	3 1/16	1 5/16	1 3/4	–	22,00	**PHP 4-5V900TB**
		9,25	A-1	3020	9,20	1 1/4	3	3 1/16	1/2	2	9/16	27,00	**PHP 4-5V925TB**
		9,75	A-1	3020	9,70	1 1/4	3	3 1/16	1/2	2	9/16	31,00	**PHP 4-5V975TB**
		10,30	A-2	3020	10,25	1 1/4	3	3 1/16	1/2	2	9/16	28,00	**PHP 4-5V1030TB**
		10,90	A-2	3020	10,85	1 1/4	3	3 1/16	1/2	2	9/16	31,00	**PHP 4-5V1090TB**
		11,80	A-2	3020	11,75	1 1/4	3	3 1/16	1/2	2	9/16	34,00	**PHP 4-5V1180TB**
		12,50	A-2	3020	12,45	1 1/4	3	3 1/16	–	3	1/16	40,00	**PHP 4-5V1250TB**
		13,20	A-3	3020	13,15	1 1/4	3	3 1/16	–	3	1/16	42,00	**PHP 4-5V1320TB**
		14,00	C-2	3535[1]	13,95	2	3 15/16	3 1/16	–	3 1/2	7/16	48,00	**PHP 4-5V1400TB**
		15,00	C-3	3535[1]	14,95	2	3 15/16	3 1/16	–	3 1/2	7/16	52,00	**PHP 4-5V1500TB**
		16,00	C-3	3535[1]	15,95	2	3 15/16	3 1/16	–	3 1/2	7/16	53,00	**PHP 4-5V1600TB**
		21,20	C-3	3535[1]	21,15	2	3 15/16	3 1/16	–	3 1/2	7/16	72,00	**PHP 4-5V2120TB**
		28,00	C-3	3535[1]	27,95	2	3 15/16	3 1/16	–	3 1/2	7/16	103,00	**PHP 4-5V2800TB**
		37,50	C-3	4040	37,45	1 3/4	4 7/16	3 1/16	–	4	15/16	172,00	**PHP 4-5V3750TB**
		50,00	C-3	4040	49,95	1 3/4	4 7/16	3 1/16	–	4	15/16	222,00	**PHP 4-5V5000TB**
5V	**5**	7,10	A-1	3020	7,00	1 1/4	3	3 3/4	1/2	2	1 1/4	16,00	**PHP 5-5V710TB**
		7,50	A-1	3020	7,40	1 1/4	3	3 3/4	1/2	2	1 1/4	18,00	**PHP 5-5V750TB**
		8,00	A-1	3020	7,90	1 1/4	3	3 3/4	1/2	2	1 1/4	22,00	**PHP 5-5V800TB**
		8,50	A-1	3020	8,40	1 1/4	3	3 3/4	1/2	2	1 1/4	26,00	**PHP 5-5V850TB**
		9,00	A-1	3020	8,90	1 1/4	3	3 3/4	1/2	2	1 1/4	29,00	**PHP 5-5V900TB**
		9,25	A-1	3020	9,15	1 1/4	3	3 3/4	1/2	2	1 1/4	30,00	**PHP 5-5V925TB**
		9,75	A-1	3020	9,65	1 1/4	3	3 3/4	1/2	2	1 1/4	34,00	**PHP 5-5V975TB**
		10,30	A-2	3020	10,20	1 1/4	3	3 3/4	1/2	2	1 1/4	32,00	**PHP 5-5V1030TB**
		10,90	A-2	3020	10,80	1 1/4	3	3 3/4	1/2	2	1 1/4	34,00	**PHP 5-5V1090TB**
		11,80	A-2	3020	11,70	1 1/4	3	3 3/4	1/2	2	1 1/4	39,00	**PHP 5-5V1180TB**
		12,50	A-2	3535[1]	12,40	2	3 15/16	3 3/4	–	3 1/2	1/4	54,00	**PHP 5-5V1250TB**
		13,20	A-2	3535[1]	13,10	2	3 15/16	3 3/4	–	3 1/2	1/4	57,00	**PHP 5-5V1320TB**
		14,00	A-2	3535[1]	13,90	2	3 15/16	3 3/4	–	3 1/2	1/4	54,00	**PHP 5-5V1400TB**
		15,00	A-3	3535[1]	14,90	2	3 15/16	3 3/4	–	3 1/2	1/4	56,00	**PHP 5-5V1500TB**
		16,00	A-3	3535[1]	15,90	2	3 15/16	3 3/4	–	3 1/2	1/4	58,00	**PHP 5-5V1600TB**
		21,20	C-3	4040	21,10	1 3/4	4 7/16	3 3/4	–	4	1/4	92,00	**PHP 5-5V2120TB**
		28,00	C-3	4040	27,90	1 3/4	4 7/16	3 3/4	–	4	1/4	117,00	**PHP 5-5V2800TB**
		37,50	C-3	4040	37,40	1 3/4	4 7/16	3 3/4	–	4	1/4	182,00	**PHP 5-5V3750TB**
		50,00	C-3	4545	49,90	2 1/4	4 15/16	3 3/4	–	4 1/2	3/4	276,00	**PHP 5-5V5000TB**
5V	**6**	7,10	A-1	3020	7,00	1 1/4	3	4 7/16	3/4	2	1 11/16	18,00	**PHP 6-5V710 TB**
		7,50	A-1	3020	7,40	1 1/4	3	4 7/16	3/4	2	1 11/16	20,00	**PHP 6-5V750 TB**
		8,00	A-1	3020	7,90	1 1/4	3	4 7/16	3/4	2	1 11/16	24,00	**PHP 6-5V800 TB**
		8,50	A-1	3020	8,40	1 1/4	3	4 7/16	3/4	2	1 11/16	28,00	**PHP 6-5V850 TB**
		9,00	A-1	3020	8,90	1 1/4	3	4 7/16	3/4	2	1 11/16	30,00	**PHP 6-5V900 TB**
		9,25	A-1	3535[1]	9,15	2	3 15/16	4 7/16	–	3 1/2	15/16	39,00	**PHP 6-5V925 TB**
		9,75	A-1	3535[1]	9,65	2	3 15/16	4 7/16	–	3 1/2	15/16	46,00	**PHP 6-5V975 TB**

[1] Los casquillos cónicos tienen que ajustarse a la serie de rosca normal (UNC) de la norma ASME/ANSI. Para completar la designación, añada U antes del número de casquillo y del tamaño del agujero, p. ej. PHF TBU3535X70MM.
[2] El peso no incluye los casquillos.

BECANI SOLUCIONES INDUSTRIALES

www.becani.com-becani@becani.com- Tlf: 881986561

Poleas para correas trapeciales de sección estrecha

5V para casquillo cónico | 8V para casquillo cónico

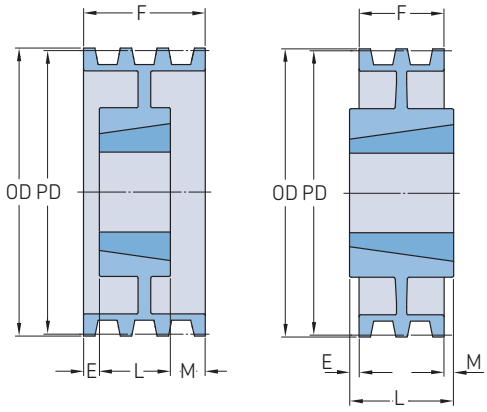

Tipo A-2 Tipo C-2

Sección	Número de gargantas	Diámetro primitivo PD	Tipo de polea	Número de casquillo	Dimensiones Diámetro exterior OD	B Mín.	B Máx.	F	E	L	M	Peso[2]	Designación
–	–	pulg.	–	–	pulg.							libras	–
5V	6	10,30	A-1	3535[1]	10,20	2	3 15/16	4 7/16	–	3 1/2	15/16	54,00	**PHP 6-5V1030 TB**
		10,90	A-1	3535[1]	10,80	2	3 15/16	4 7/16	–	3 1/2	15/16	62,00	**PHP 6-5V1090 TB**
		11,80	A-2	3535[1]	11,70	2	3 15/16	4 7/16	–	3 1/2	15/16	55,00	**PHP 6-5V1180 TB**
		12,50	A-2	3535[1]	12,40	2	3 15/16	4 7/16	–	3 1/2	15/16	58,00	**PHP 6-5V1250 TB**
		13,20	A-2	3535[1]	13,10	2	3 15/16	4 7/16	–	3 1/2	15/16	60,00	**PHP 6-5V1320 TB**
		14,00	A-2	3535[1]	13,90	2	3 15/16	4 7/16	–	3 1/2	15/16	59,00	**PHP 6-5V1400 TB**
		15,00	A-2	4040	14,90	1 3/4	4 7/16	4 7/16	–	4	7/16	82,00	**PHP 6-5V1500 TB**
		16,00	A-2	4040	15,90	1 3/4	4 7/16	4 7/16	–	4	7/16	87,00	**PHP 6-5V1600 TB**
		21,20	A-3	4040	21,10	1 3/4	4 7/16	4 7/16	–	4	7/16	102,00	**PHP 6-5V2120 TB**
		28,00	A-3	4040	27,90	1 3/4	4 7/16	4 7/16	–	4	7/16	137,00	**PHP 6-5V2800 TB**
		37,50	C-3	4545	37,40	2 1/4	4 15/16	4 7/16	–	4 1/2	1/16	221,00	**PHP 6-5V3750 TB**
		50,00	C-3	4545	49,90	2 1/4	4 15/16	4 7/16	–	4 1/2	1/16	296,00	**PHP 6-5V5000 TB**
5V	8	7,10	A-1	3030	7,00	1 1/4	3	5 13/16	1	3	1 13/16	24,00	**PHP 8-5V710TB**
		7,50	A-1	3030	7,40	1 1/4	3	5 13/16	1	3	1 13/16	28,00	**PHP 8-5V750TB**
		8,00	A-1	3030	7,90	1 1/4	3	5 13/16	1	3	1 13/16	33,00	**PHP 8-5V800TB**
		8,50	A-1	3030	8,40	1 1/4	3	5 13/16	1	3	1 13/16	38,00	**PHP 8-5V850TB**
		9,00	A-1	3535[1]	8,90	2	3 15/16	5 13/16	1	3 1/2	1 5/16	44,00	**PHP 8-5V900TB**
		9,25	A-1	3535[1]	9,15	2	3 15/16	5 13/16	1	3 1/2	1 5/16	45,00	**PHP 8-5V925TB**
		9,75	A-1	3535[1]	9,65	2	3 15/16	5 13/16	1	3 1/2	1 5/16	51,00	**PHP 8-5V975TB**
		10,30	A-1	3535[1]	10,20	2	3 15/16	5 13/16	1	3 1/2	1 5/16	60,00	**PHP 8-5V1030TB**
		10,90	A-1	3535[1]	10,80	2	3 15/16	5 13/16	1	3 1/2	1 5/16	68,00	**PHP 8-5V1090TB**
		11,80	A-2	3535[1]	11,70	2	3 15/16	5 13/16	1	3 1/2	1 5/16	63,00	**PHP 8-5V1180TB**
		12,50	A-2	4040	12,40	1 3/4	4 7/16	5 13/16	1/4	4	1 9/16	82,00	**PHP 8-5V1250TB**
		13,20	A-2	4040	13,10	1 3/4	4 7/16	5 13/16	1/4	4	1 9/16	82,00	**PHP 8-5V1320TB**
		14,00	A-2	4040	13,90	1 3/4	4 7/16	5 13/16	1/4	4	1 9/16	87,00	**PHP 8-5V1400TB**
		15,00	A-2	4040	14,90	1 3/4	4 7/16	5 13/16	1/4	4	1 9/16	97,00	**PHP 8-5V1500TB**
		16,00	A-2	4040	15,90	1 3/4	4 7/16	5 13/16	1/4	4	1 9/16	102,00	**PHP 8-5V1600TB**
		21,20	A-3	4040	21,10	1 3/4	4 7/16	5 13/16	1/4	4	1 9/16	122,00	**PHP 8-5V2120TB**
		28,00	A-3	4545	27,90	2 1/4	4 15/16	5 13/16	1/4	4 1/2	1 1/16	176,00	**PHP 8-5V2800TB**
		37,50	A-3	4545	37,40	2 1/4	4 15/16	5 13/16	1/4	4 1/2	1 1/16	271,00	**PHP 8-5V3750TB**
		50,00	A-3	4545	49,90	2 1/4	4 15/16	5 13/16	1/4	4 1/2	1 1/16	356,00	**PHP 8-5V5000TB**
5V	10	8,00	A-1	3030	7,90	1 1/4	3	7 3/16	1	3	3 3/16	36,00	**PHP 10-5V800TB**
		8,50	A-1	3030	8,40	1 1/4	3	7 3/16	1	3	3 3/16	42,00	**PHP 10-5V850TB**
		9,00	A-1	3535[1]	8,90	2	3 15/16	7 3/16	1	3 1/2	2 11/16	47,00	**PHP 10-5V900TB**
		9,25	A-1	4040	9,15	1 3/4	4 7/16	7 3/16	1	4	2 1/6	46,00	**PHP 10-5V925TB**
		9,75	A-1	4040	9,65	1 3/4	4 7/16	7 3/16	1	4	2 1/6	54,00	**PHP 10-5V975TB**
		10,30	A-1	4040	10,20	1 3/4	4 7/16	7 3/16	1	4	2 1/6	64,00	**PHP 10-5V1030TB**
		10,90	A-1	4040	10,80	1 3/4	4 7/16	7 3/16	1	4	2 1/6	73,00	**PHP 10-5V1090TB**
		11,30	A-1	4040	11,20	1 3/4	4 7/16	7 3/16	1	4	2 1/6	92,00	**PHP 10-5V1130TB**
		11,80	A-1	4040	11,70	1 3/4	4 7/16	7 3/16	1	4	2 1/6	87,00	**PHP 10-5V1180TB**
		12,50	A-2	4040	12,40	1 3/4	4 7/16	7 3/16	3/4	4	2 1/6	87,00	**PHP 10-5V1250TB**
		13,20	A-2	4040	13,10	1 3/4	4 7/16	7 3/16	3/4	4	2 7/16	106,00	**PHP 10-5V1320TB**
		14,00	A-2	4545	13,90	2 1/4	4 7/16	7 3/16	3/4	4 1/2	2 7/16	116,00	**PHP 10-5V1400TB**
		15,00	A-2	4545	14,90	2 1/4	4 15/16	7 3/16	3/4	4 1/2	1 15/16	126,00	**PHP 10-5V1500TB**
		16,00	A-2	4545	15,90	2 1/4	4 15/16	7 3/16	3/4	4 1/2	1 15/16	131,00	**PHP 10-5V1600TB**
		18,70	A-2	4545	18,60	2 1/4	4 15/16	7 3/16	3/4	4 1/2	1 15/16	136,00	**PHP 10-5V1870TB**
		21,20	A-3	4545	21,10	2 1/4	4 15/16	7 3/16	3/4	4 1/2	1 15/16	139,00	**PHP 10-5V2120TB**
		28,00	A-3	4545	27,90	2 1/4	4 15/16	7 3/16	3/4	4 1/2	1 15/16	191,00	**PHP 10-5V2800TB**
		37,50	A-3	4545	37,40	2 1/4	4 15/16	7 3/16	3/4	4 1/2	1 15/16	316,00	**PHP 10-5V3750TB**
		50,00	A-3	5050	49,90	2 3/4	5	7 3/16	3/4	5	1 7/16	428,00	**PHP 10-5V5000TB**
8V	4	12,50	A-1	4040	12,30	1 3/4	4 7/16	4 7/8	–	4	7/8	92,00	**PHP 4-8V1250TB**
		13,20	A-1	4040	13,00	1 3/4	4 7/16	4 7/8	–	4	7/8	107,00	**PHP 4-8V1320TB**
		14,00	A-1	4040	13,80	1 3/4	4 15/16	4 7/8	–	4 1/2	3/8	126,00	**PHP 4-8V1400TB**

[1] Los casquillos cónicos tienen que ajustarse a la serie de rosca normal (UNC) de la norma ASME/ANSI. Para completar la designación, añada U antes del número de casquillo y del tamaño del agujero, p. ej. PHF TBU3535X70MM.
[2] El peso no incluye los casquillos.

www.becani.com-becani@becani.com- Tlf: 881986561

Poleas para correas trapeciales de sección estrecha

8V para casquillo cónico

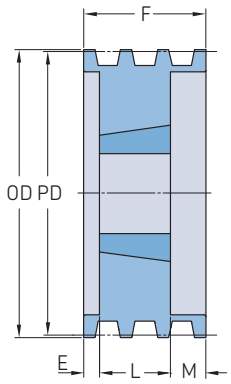

Tipo A-1

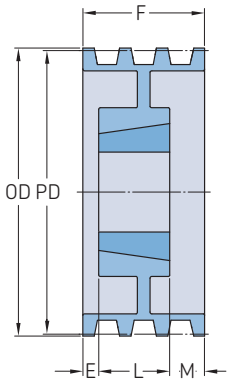

Tipo A-2

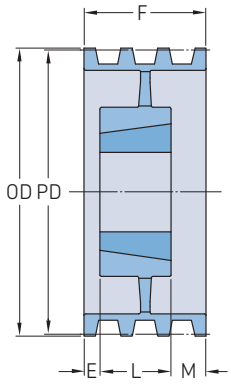

Tipo A-3

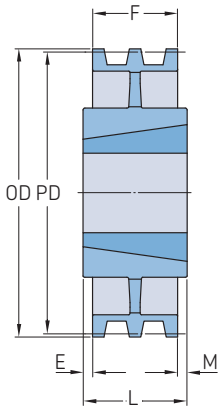

Tipo C-3

Sección	Número de gargantas	Diámetro primitivo PD	Tipo de polea	Número de casquillo	Dimensiones Diámetro exterior OD	B Mín.	B Máx.	F	E	L	M	Peso*	Designación
–	–	pulg.	–	–	pulg.							libras	–
8V	**4**	15,00	A-1	4040	14,80	1 3/4	4 15/16	4 7/8	–	4 1/2	3/8	116,00	**PHP 4-8V1500TB**
		16,00	A-2	4040	15,80	1 3/4	4 15/16	4 7/8	–	4 1/2	3/8	126,00	**PHP 4-8V1600TB**
		17,00	A-2	4040	16,80	1 3/4	4 15/16	4 7/8	–	4 1/2	3/8	136,00	**PHP 4-8V1700TB**
		18,00	A-2	4040	17,80	1 3/4	4 15/16	4 7/8	–	4 1/2	3/8	146,00	**PHP 4-8V1800TB**
		19,00	A-2	4040	18,80	1 3/4	4 15/16	4 7/8	–	4 1/2	3/8	161,00	**PHP 4-8V1900TB**
		20,00	A-2	4545	19,80	2 1/4	4 15/16	4 7/8	–	4 1/2	3/8	171,00	**PHP 4-8V2000TB**
		21,20	A-3	4545	21,00	2 1/4	4 15/16	4 7/8	–	4 1/2	3/8	146,00	**PHP 4-8V2120TB**
		22,40	A-3	4545	22,20	2 1/4	4 15/16	4 7/8	–	4 1/2	3/8	161,00	**PHP 4-8V2240TB**
		30,00	A-3	4545	29,80	2 1/4	4 15/16	4 7/8	–	4 1/2	3/8	251,00	**PHP 4-8V3000TB**
		35,50	A-3	4545	35,30	2 1/4	4 15/16	4 7/8	–	4 1/2	3/8	285,00	**PHP 4-8V3550TB**
		40,00	C-3	5050	39,80	2 3/4	5	4 7/8	–	5	1/8	316,00	**PHP 4-8V4000TB**
		44,50	C-3	5050	44,30	2 3/4	5	4 7/8	–	5	1/8	408,00	**PHP 4-8V4450TB**
		53,00	C-3	5050	52,80	2 3/4	5	4 7/8	–	5	1/8	476,00	**PHP 4-8V5300TB**
8V	**5**	12,50	A-1	4040	12,30	1 3/4	4 15/16	6	–	4 1/2	1 1/2	96,00	**PHP 5-8V1250TB**
		13,20	A-1	4040	13,00	1 3/4	4 15/16	6	–	4 1/2	1 1/2	116,00	**PHP 5-8V1320TB**
		14,00	A-1	4040	13,80	1 3/4	4 15/16	6	–	4 1/2	1 1/2	136,00	**PHP 5-8V1400TB**
		15,00	A-1	4040	14,80	1 3/4	4 15/16	6	–	4 1/2	1 1/2	131,00	**PHP 5-8V1500TB**
		16,00	A-1	4040	15,80	1 3/4	4 15/16	6	–	4 1/2	1 1/2	141,00	**PHP 5-8V1600TB**
		17,00	A-2	4040	16,80	1 3/4	4 15/16	6	–	4 1/2	1 1/2	146,00	**PHP 5-8V1700TB**
		18,00	A-2	4040	17,80	1 3/4	4 15/16	6	–	4 1/2	1 1/2	156,00	**PHP 5-8V1800TB**
		19,00	A-2	4040	18,80	1 3/4	4 15/16	6	–	4 1/2	1 1/2	176,00	**PHP 5-8V1900TB**
		20,00	A-2	4545	19,80	2 1/4	4 15/16	6	–	4 1/2	1 1/2	186,00	**PHP 5-8V2000TB**
		21,20	A-3	4545	21,00	2 1/4	4 15/16	6	–	4 1/2	1 1/2	161,00	**PHP 5-8V2120TB**
		22,40	A-3	4545	22,20	2 1/4	4 15/16	6	–	4 1/2	1 1/2	176,00	**PHP 5-8V2240TB**
		24,80	A-3	4545	24,60	2 1/4	4 15/16	6	–	4 1/2	1 1/2	235,00	**PHP 5-8V2480TB**
		30,00	A-3	4545	29,80	2 1/4	4 15/16	6	–	4 1/2	1 1/2	271,00	**PHP 5-8V3000TB**
		35,50	A-3	4545	35,30	2 1/4	4 15/16	6	–	4 1/2	1 1/2	325,00	**PHP 5-8V3550TB**
		40,00	A-3	5050	39,80	2 3/4	5	6	–	5	1	350,00	**PHP 5-8V4000TB**
		44,50	A-3	5050	44,30	2 3/4	5	6	–	5	1	411,00	**PHP 5-8V4450TB**
		53,00	A-3	5050	52,80	2 3/4	5	6	–	5	1	565,00	**PHP 5-8V5300TB**
8V	**6**	12,50	A-1	4545	12,30	2 1/4	4 15/16	6 1/8	1/2	4 1/2	2 1/8	105,00	**PHP 6-8V1250TB**
		13,20	A-1	4545	13,00	2 1/4	4 15/16	6 1/8	1/2	4 1/2	2 1/8	125,00	**PHP 6-8V1320TB**
		14,00	A-1	4545	13,80	2 1/4	4 15/16	6 1/8	1/2	4 1/2	2 1/8	145,00	**PHP 6-8V1400TB**
		15,00	A-1	4545	14,80	2 1/4	4 15/16	6 1/8	1/2	4 1/2	2 1/8	170,00	**PHP 6-8V1500TB**
		16,00	A-2	4545	15,80	2 1/4	4 15/16	6 1/8	1/2	4 1/2	2 1/8	145,00	**PHP 6-8V1600TB**
		17,00	A-2	4545	16,80	2 1/4	4 15/16	6 1/8	1/2	4 1/2	2 1/8	150,00	**PHP 6-8V1700TB**
		18,00	A-2	4545	17,80	2 1/4	4 15/16	6 1/8	1/2	4 1/2	2 1/8	160,00	**PHP 6-8V1800TB**
		19,00	A-2	4545	18,80	2 1/4	4 15/16	6 1/8	1/2	4 1/2	2 1/8	185,00	**PHP 6-8V1900TB**
		20,00	A-2	4545	19,80	2 1/4	4 15/16	6 1/8	1/2	4 1/2	2 1/8	200,00	**PHP 6-8V2000TB**
		21,20	A-3	4545	21,00	2 1/4	4 15/16	6 1/8	1/2	4 1/2	2 1/8	170,00	**PHP 6-8V2120TB**
		22,40	A-3	4545	22,20	2 1/4	4 15/16	6 1/8	1/2	4 1/2	2 1/8	180,00	**PHP 6-8V2240TB**
		24,80	A-3	4545	24,60	2 1/4	4 15/16	6 1/8	1/2	4 1/2	2 1/8	238,00	**PHP 6-8V2480TB**
		30,00	A-3	5050	29,80	2 3/4	5	6 1/8	1/2	5	1 5/8	285,00	**PHP 6-8V3000TB**
		35,50	A-3	5050	35,30	2 3/4	5	6 1/8	1/2	5	1 5/8	336,00	**PHP 6-8V3550TB**
		40,00	A-3	5050	39,80	2 3/4	5	6 1/8	1/2	5	1 5/8	375,00	**PHP 6-8V4000TB**
		44,50	A-3	5050	44,30	2 3/4	5	6 1/8	1/2	5	1 5/8	436,00	**PHP 6-8V4450TB**
		53,00	A-3	5050	52,80	2 3/4	5	6 1/8	1/2	5	1 5/8	595,00	**PHP 6-8V5300TB**
8V	**8**	12,50	A-1	4545	12,30	2 1/4	4 15/16	9 3/8	1 1/2	4 1/2	3 3/8	125,00	**PHP 8-8V1250TB**
		13,20	A-1	4545	13,00	2 1/4	4 15/16	9 3/8	1 1/2	4 1/2	3 3/8	135,00	**PHP 8-8V1320TB**
		14,00	A-1	4545	13,80	2 1/4	4 15/16	9 3/8	1 1/2	4 1/2	3 3/8	155,00	**PHP 8-8V1400TB**
		15,00	A-1	4545	14,80	2 1/4	4 15/16	9 3/8	1 1/2	4 1/2	3 3/8	180,00	**PHP 8-8V1500TB**
		16,00	A-1	4545	15,80	2 1/4	4 15/16	9 3/8	1 1/2	4 1/2	3 3/8	160,00	**PHP 8-8V1600TB**

* El peso no incluye los casquillos.

BECANI SOLUCIONES INDUSTRIALES

www.becani.com-becani@becani.com- Tlf: 881986561

Poleas para correas trapeciales de sección estrecha

8V para casquillo cónico

Sección	Número de gargantas	Diámetro primitivo PD	Tipo de polea	Número de casquillo	Dimensiones Diámetro exterior OD	B Mín.	B Máx.	F	E	L	M	Peso*	Designación
–	–	pulg.	–	–	pulg.							libras	–
8V	**8**	17,00	A-2	5050	16,80	2 3/4	5	9 3/8	1 1/2	5	3 3/8	176,00	**PHP 8-8V1700TB**
		18,00	A-2	5050	17,80	2 3/4	5	9 3/8	1	5	3 3/8	190,00	**PHP 8-8V1800TB**
		19,00	A-2	5050	18,80	2 3/4	5	9 3/8	1	5	3 3/8	210,00	**PHP 8-8V1900TB**
		20,00	A-2	5050	19,80	2 3/4	5	9 3/8	1	5	3 3/8	225,00	**PHP 8-8V2000TB**
		21,20	A-2	5050	21,00	2 3/4	5	9 3/8	1	5	3 3/8	245,00	**PHP 8-8V2120TB**
		22,40	A-3	5050	22,20	2 3/4	5	9 3/8	1	5	3 3/8	300,00	**PHP 8-8V2240TB**
		24,80	A-3	5050	24,60	2 3/4	5	9 3/8	1	5	3 3/8	309,00	**PHP 8-8V2480TB**
		30,00	A-3	5050	29,80	2 3/4	5	9 3/8	1	5	3 3/8	315,00	**PHP 8-8V3000TB**
		35,50	A-3	5050	35,30	2 3/4	5	9 3/8	1	5	3 3/8	415,00	**PHP 8-8V3550TB**
		40,00	A-3	5050	39,80	2 3/4	5	9 3/8	1	5	3 3/8	470,00	**PHP 8-8V4000TB**
		44,50	A-3	5050	44,30	2 3/4	5	9 3/8	1	5	3 3/8	585,00	**PHP 8-8V4450TB**
		53,00	A-3	6050	52,80	2 3/4	5	9 3/8	1	5	3 3/8	700,00	**PHP 8-8V5300TB**
8V	**10**	13,20	A-1	4545	13,00	2 1/4	4 15/16	11 5/8	1	4 1/2	6 1/8	150,00	**PHP 10-8V1320TB**
		14,00	A-1	4545	13,80	2 1/4	4 15/16	11 5/8	1	4 1/2	6 1/8	175,00	**PHP 10-8V1400TB**
		15,00	A-1	5050	14,80	2 3/4	5	11 5/8	1	5	5 5/8	175,00	**PHP 10-8V1500TB**
		16,00	A-1	5050	15,80	2 3/4	5	11 5/8	1	5	5 5/8	220,00	**PHP 10-8V1600TB**
		17,00	A-2	5050	16,80	2 3/4	5	11 5/8	2 1/4	5	4 3/8	185,00	**PHP 10-8V1700TB**
		18,00	A-2	5050	17,80	2 3/4	5	11 5/8	2 1/4	5	4 3/8	220,00	**PHP 10-8V1800TB**
		19,00	A-2	5050	18,80	2 3/4	5	11 5/8	2 1/4	5	4 3/8	240,00	**PHP 10-8V1900TB**
		20,00	A-2	5050	19,80	2 3/4	5	11 5/8	2 1/4	5	4 3/8	260,00	**PHP 10-8V2000TB**
		21,20	A-2	5050	21,00	2 3/4	5	11 5/8	2 1/4	5	4 3/8	280,00	**PHP 10-8V2120TB**
		22,40	A-3	5050	22,20	2 3/4	5	11 5/8	2 1/4	5	4 3/8	335,00	**PHP 10-8V2240TB**
		24,80	A-3	5050	24,60	2 3/4	5	11 5/8	2 1/4	5	4 3/8	358,00	**PHP 10-8V2480TB**
		30,00	A-3	5050	29,80	2 3/4	5	11 5/8	2 1/4	5	4 3/8	370,00	**PHP 10-8V3000TB**
		35,50	A-3	5050	35,30	2 3/4	5	11 5/8	2 1/4	5	4 3/8	480,00	**PHP 10-8V3550TB**
		40,00	A-3	5050	39,80	2 3/4	5	11 5/8	2 1/4	5	4 3/8	550,00	**PHP 10-8V4000TB**
		44,50	A-3	6050	44,30	2 3/4	5	11 5/8	2 1/4	5	4 3/8	675,00	**PHP 10-8V4450TB**
		53,00	A-3	6050	52,80	2 3/4	5	11 5/8	2 1/4	5	4 3/8	870,00	**PHP 10-8V5300TB**

BECANI
SOLUCIONES INDUSTRIALES

* El peso no incluye los casquillos.

www.becani.com-becani@becani.com- Tlf: 881986561

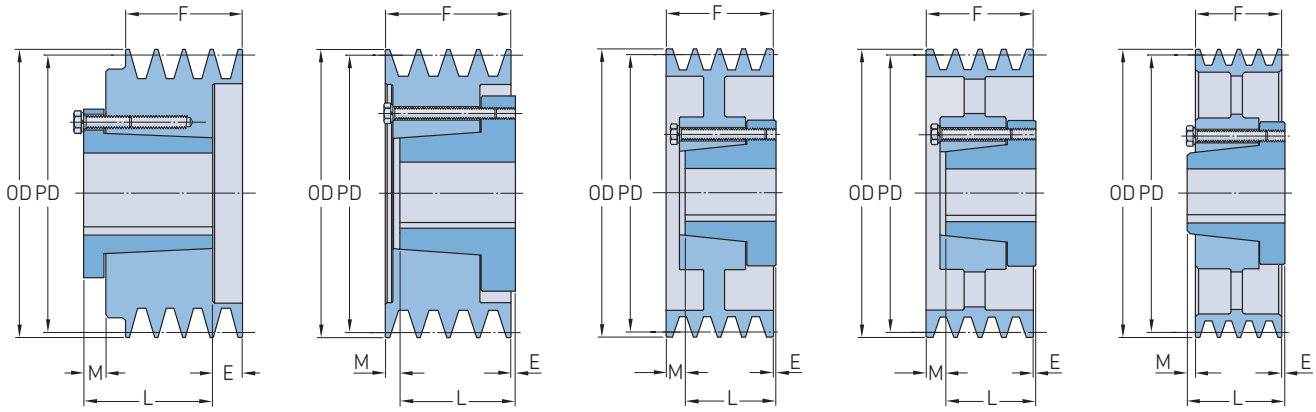

Tipo E-1 | Tipo D-1 | Tipo D-2 | Tipo D-3 | Tipo C-3

Sección	Número de gargantas	Diámetro primitivo PD	Tipo de polea	Número de casquillo	Dimensiones Diámetro exterior OD	Agujero Mín.	Agujero Máx.	E	F	L	M	Peso*	Designación
–	–	pulg.	–	–	pulg.							libras	–
3V	1	2,15	E-1	JA	2,20	1/2	1 1/4	5/8	11/16	1	15/16	0,4	**PHP 1-3V220-JA**
		2,30	E-1	JA	2,35	1/2	1 1/4	19/32	11/16	1	29/32	0,4	**PHP 1-3V235-JA**
		2,45	E-1	JA	2,50	1/2	1 1/4	19/32	11/16	1	29/32	0,5	**PHP 1-3V250-JA**
		2,60	D-1	JA	2,65	1/2	1 1/4	3/8	11/16	1	1/16	0,6	**PHP 1-3V265-JA**
		2,75	D-1	JA	2,80	1/2	1 1/4	3/8	11/16	1	1/16	0,7	**PHP 1-3V280-JA**
		2,95	D-1	JA	3,00	1/2	1 1/4	3/8	11/16	1	1/16	0,8	**PHP 1-3V300-JA**
		3,10	D-1	JA	3,15	1/2	1 1/4	3/8	11/16	1	1/16	0,9	**PHP 1-3V315-JA**
		3,30	D-1	JA	3,35	1/2	1 1/4	3/8	11/16	1	1/16	1,0	**PHP 1-3V335-JA**
		3,60	D-1	SH	3,65	1/2	1 5/8	21/32	11/16	1 5/16	1/32	1,3	**PHP 1-3V365-SH**
		4,07	D-1	SH	4,12	1/2	1 5/8	21/32	11/16	1 5/16	1/32	1,8	**PHP 1-3V412-SH**
		4,45	D-1	SH	4,50	1/2	1 5/8	21/32	11/16	1 5/16	1/32	2,1	**PHP 1-3V450-SH**
		4,70	D-1	SH	4,75	1/2	1 5/8	21/32	11/16	1 5/16	1/32	2,4	**PHP 1-3V475-SH**
		4,95	D-1	SH	5,00	1/2	1 5/8	21/32	11/16	1 5/16	1/32	2,7	**PHP 1-3V500-SH**
		5,25	D-1	SH	5,30	1/2	1 5/8	21/32	11/16	1 5/16	1/32	2,9	**PHP 1-3V530-SH**
		5,55	D-2	SH	5,60	1/2	1 5/8	21/32	11/16	1 5/16	1/32	3,0	**PHP 1-3V560-SH**
		5,95	D-2	SH	6,00	1/2	1 5/8	21/32	11/16	1 5/16	1/32	3,2	**PHP 1-3V600-SH**
		6,45	D-2	SH	6,50	1/2	1 5/8	21/32	11/16	1 5/16	1/32	4,2	**PHP 1-3V650-SH**
		6,85	D-3	SH	6,90	1/2	1 5/8	21/32	11/16	1 5/16	1/32	4,4	**PHP 1-3V690-SH**
		7,95	D-3	SDS	8,00	1/2	2	21/32	11/16	1 5/16	1/32	5,8	**PHP 1-3V800-SDS**
		10,55	D-3	SDS	10,60	1/2	2	21/32	11/16	1 5/16	1/32	7,9	**PHP 1-3V1060-SDS**
		13,95	C-3	SK	14,00	1/2	2 5/8	25/32	11/16	1 5/16	15/32	14,8	**PHP 1-3V1400-SK**
		18,95	C-3	SK	19,00	1/2	2 5/8	25/32	11/16	1 5/16	15/32	24,0	**PHP 1-3V1900-SK**
3V	2	2,15	E-1	JA	2,20	1/2	1 1/4	11/32	1 3/32	1	15/16	0,6	**PHP 2-3V220-JA**
		2,30	E-1	JA	2,35	1/2	1 1/4	1	1 3/32	1	29/32	0,6	**PHP 2-3V235-JA**
		2,45	E-1	JA	2,50	1/2	1 1/4	1	1 3/32	1	29/32	0,7	**PHP 2-3V250-JA**
		2,60	D-1	JA	2,65	1/2	1 1/4	3/8	1 3/32	1	15/32	0,8	**PHP 2-3V265-JA**
		2,75	D-1	JA	2,80	1/2	1 1/4	3/8	1 3/32	1	15/32	0,9	**PHP 2-3V280-JA**
		2,95	D-1	JA	3,00	1/2	1 1/4	3/8	1 3/32	1	15/32	1,2	**PHP 2-3V300-JA**
		3,10	D-1	JA	3,15	1/2	1 1/4	3/8	1 3/32	1	15/32	1,2	**PHP 2-3V315-JA**
		3,30	D-1	SH	3,35	1/2	1 5/8	17/32	1 3/32	1 5/16	5/16	1,3	**PHP 2-3V335-SH**
		3,60	D-1	SH	3,65	1/2	1 5/8	17/32	1 3/32	1 5/16	5/16	1,5	**PHP 2-3V365-SH**
		4,07	D-1	SH	4,12	1/2	1 5/8	11/32	1 3/32	1 5/16	1/8	2,2	**PHP 2-3V412-SH**
		4,45	D-1	SH	4,50	1/2	1 5/8	11/32	1 3/32	1 5/16	1/8	2,7	**PHP 2-3V450-SH**
		4,70	D-1	SH	4,75	1/2	1 5/8	11/32	1 3/32	1 5/16	1/8	3,1	**PHP 2-3V475-SH**
		4,95	D-1	SH	5,00	1/2	1 5/8	11/32	1 3/32	1 5/16	1/8	3,4	**PHP 2-3V500-SH**
		5,25	D-1	SH	5,30	1/2	1 5/8	11/32	1 3/32	1 5/16	1/8	3,9	**PHP 2-3V530-SH**
		5,55	D-2	SH	5,60	1/2	1 5/8	11/32	1 3/32	1 5/16	1/8	4,0	**PHP 2-3V560-SH**
		5,95	D-2	SH	6,00	1/2	1 5/8	11/32	1 3/32	1 5/16	1/8	4,4	**PHP 2-3V600-SH**
		6,45	D-2	SDS	6,50	1/2	2	11/32	1 3/32	1 5/16	1/8	6,0	**PHP 2-3V650-SDS**
		6,85	D-2	SDS	6,90	1/2	2	11/32	1 3/32	1 5/16	1/8	7,5	**PHP 2-3V690-SDS**
		7,95	D-3	SDS	8,00	1/2	2	11/32	1 3/32	1 5/16	1/8	8,5	**PHP 2-3V800-SDS**
		10,55	C-3	SK	10,60	1/2	2 5/8	17/32	1 3/32	1 5/16	5/16	12,5	**PHP 2-3V1060-SK**
		13,95	C-3	SK	14,00	1/2	2 5/8	17/32	1 3/32	1 5/16	5/16	19,5	**PHP 2-3V1400-SK**
		18,95	C-3	SK	19,00	1/2	2 5/8	17/32	1 3/32	1 5/16	5/16	27,0	**PHP 2-3V1900-SK**
		24,95	C-3	SF	25,00	1/2	2 15/16	19/32	1 3/32	2 1/16	3/8	38,0	**PHP 2-3V2500-SF**
3V	3	2,45	E-1	JA	2,50	1/2	1 1/4	1 13/32	1 1/2	1	29/32	0,8	**PHP 3-3V250-JA**
		2,60	D-1	JA	2,65	1/2	1 1/4	3/8	1 1/2	1	7/8	1,0	**PHP 3-3V265-JA**
		2,75	D-1	JA	2,80	1/2	1 1/4	3/8	1 1/2	1	7/8	1,4	**PHP 3-3V280-JA**
		2,95	E-1	SH	3,00	1/2	1 5/8	1 5/32	1 1/2	1 5/16	31/32	1,7	**PHP 3-3V300-SH**
		3,10	E-1	SH	3,15	1/2	1 5/8	1 5/32	1 1/2	1 5/16	31/32	1,8	**PHP 3-3V315-SH**
		3,30	D-1	SH	3,35	1/2	1 5/8	17/32	1 1/2	1 5/16	23/32	1,9	**PHP 3-3V335-SH**
		3,60	D-1	SH	3,65	1/2	1 5/8	17/32	1 1/2	1 5/16	23/32	2,3	**PHP 3-3V365-SH**
		4,07	A-1	SH	4,12	1/2	1 5/8	1/32	1 1/2	1 5/16	5/32	2,8	**PHP 3-3V412-SH**

* El peso no incluye los casquillos.

BECANI SOLUCIONES INDUSTRIALES

www.becani.com-becani@becani.com- Tlf: 881986561

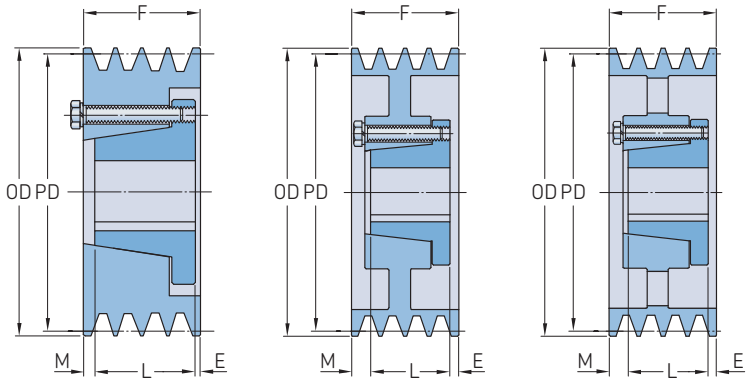

Tipo A-1 Tipo A-2 Tipo A-3

Sección	Número de gargantas	Diámetro primitivo PD	Tipo de polea	Número de casquillo	Dimensiones Diámetro exterior OD	Agujero Mín.	Agujero Máx.	E	F	L	M	Peso*	Designación
–	–	pulg.	–	–	pulg.							libras	–
3V	3	4,45	A-1	SDS	4,50	1/2	2	1/32	1 1/2	1 5/16	5/32	3,5	PHP 3-3V450-SDS
		4,70	A-1	SDS	4,75	1/2	2	1/32	1 1/2	1 5/16	5/32	4,0	PHP 3-3V475-SDS
		4,95	A-1	SDS	5,00	1/2	2	1/32	1 1/2	1 5/16	5/32	4,5	PHP 3-3V500-SDS
		5,25	A-1	SDS	5,30	1/2	2	1/32	1 1/2	1 5/16	5/32	5,2	PHP 3-3V530-SDS
		5,55	A-1	SDS	5,60	1/2	2	1/32	1 1/2	1 5/16	5/32	6,0	PHP 3-3V560-SDS
		5,95	A-2	SDS	6,00	1/2	2	1/32	1 1/2	1 5/16	5/32	7,0	PHP 3-3V600-SDS
		6,45	A-2	SDS	6,50	1/2	2	1/32	1 1/2	1 5/16	5/32	8,1	PHP 3-3V650-SDS
		6,85	A-2	SDS	6,90	1/2	2	1/32	1 1/2	1 5/16	5/32	8,9	PHP 3-3V690-SDS
		7,95	D-2	SK	8,00	1/2	2 5/8	17/32	1 1/2	1 5/16	3/32	11,3	PHP 3-3V800-SK
		10,55	D-3	SK	10,60	1/2	2 5/8	17/32	1 1/2	1 5/16	3/32	14,0	PHP 3-3V1060-SK
		13,95	D-3	SK	14,00	1/2	2 5/8	17/32	1 1/2	1 5/16	3/32	21,6	PHP 3-3V1400-SK
		15,95	D-3	SK	16,00	1/2	2 5/8	17/32	1 1/2	1 5/16	3/32	25,2	PHP 3-3V1600-SK
		18,95	D-3	SF	19,00	1/2	2 15/16	19/32	1 1/2	2 1/16	1/32	32,1	PHP 3-3V1900-SF
		24,95	D-3	SF	25,00	1/2	2 15/16	19/32	1 1/2	2 1/16	1/32	50,0	PHP 3-3V2500-SF
		33,45	D-3	SF	33,50	7/8	3 1/2	19/32	1 1/2	2 1/16	1/32	78,0	PHP 3-3V3350-SF
3V	4	2,60	D-1	JA	2,65	1/2	1 1/4	3/8	1 29/32	1	19/32	1,3	PHP 4-3V265-JA
		2,75	D-1	JA	2,80	1/2	1 1/4	3/8	1 29/32	1	19/32	1,7	PHP 4-3V280-JA
		2,95	E-1	SH	3,00	1/2	1 5/8	1/2	1 29/32	1 5/16	29/32	2,0	PHP 4-3V300-SH
		3,10	E-1	SH	3,15	1/2	1 5/8	1/2	1 29/32	1 5/16	29/32	2,2	PHP 4-3V315-SH
		3,30	D-1	SH	3,35	1/2	1 5/8	17/32	1 29/32	1 5/16	1 1/8	2,3	PHP 4-3V335-SH
		3,60	D-1	SH	3,65	1/2	1 5/8	17/32	1 29/32	1 5/16	1 1/8	2,8	PHP 4-3V365-SH
		4,07	A-1	SH	4,12	1/2	1 5/8	5/32	1 29/32	1 5/16	7/16	3,4	PHP 4-3V412-SH
		4,45	A-1	SDS	4,50	1/2	2	5/32	1 29/32	1 5/16	7/16	4,0	PHP 4-3V450-SDS
		4,70	A-1	SDS	4,75	1/2	2	5/32	1 29/32	1 5/16	7/16	4,6	PHP 4-3V475-SDS
		4,95	A-1	SDS	5,00	1/2	2	5/32	1 29/32	1 5/16	7/16	5,2	PHP 4-3V500-SDS
		5,25	A-1	SDS	5,30	1/2	2	5/32	1 29/32	1 5/16	7/16	5,8	PHP 4-3V530-SDS
		5,55	A-1	SDS	5,60	1/2	2	5/32	1 29/32	1 5/16	7/16	6,8	PHP 4-3V560-SDS
		5,95	D-1	SK	6,00	1/2	2 5/8	5/32	1 29/32	1 5/16	1/8	8,3	PHP 4-3V600-SK
		6,45	D-1	SK	6,50	1/2	2 5/8	5/32	1 29/32	1 5/16	1/8	10,0	PHP 4-3V650-SK
		6,85	D-1	SK	6,90	1/2	2 5/8	5/32	1 29/32	1 5/16	1/8	11,9	PHP 4-3V690-SK
		7,95	D-2	SK	8,00	1/2	2 5/8	5/32	1 29/32	1 5/16	1/8	13,0	PHP 4-3V800-SK
		10,55	D-3	SK	10,60	1/2	2 5/8	5/32	1 29/32	1 5/16	1/8	16,5	PHP 4-3V1060-SK
		13,95	D-3	SK	14,00	1/2	2 5/8	5/32	1 29/32	1 5/16	1/8	22,5	PHP 4-3V1400-SK
		15,95	D-3	SK	16,00	1/2	2 5/8	5/32	1 29/32	1 5/16	1/8	27,8	PHP 4-3V1600-SK
		18,95	D-3	SF	19,00	1/2	2 15/16	7/32	1 29/32	2 1/16	1/16	35,0	PHP 4-3V1900-SF
		24,95	D-3	SF	25,00	1/2	2 15/16	7/32	1 29/32	2 1/16	1/16	57,0	PHP 4-3V2500-SF
		33,45	C-3	E	33,50	7/8	3 1/2	21/32	1 29/32	2 3/4	3/16	84,0	PHP 4-3V3350-E
3V	5	4,70	A-1	SDS	4,75	1/2	2	5/32	2 5/16	1 15/16	27/32	5,1	PHP 5-3V475-SDS
		4,95	A-1	SDS	5,00	1/2	2	5/32	2 5/16	1 15/16	27/32	5,7	PHP 5-3V500-SDS
		5,25	A-1	SK	5,30	1/2	2 5/8	5/32	2 5/16	1 15/16	7/32	6,5	PHP 5-3V530-SK
		5,55	A-1	SK	5,60	1/2	2 5/8	5/32	2 5/16	1 15/16	7/32	7,5	PHP 5-3V560-SK
		5,95	A-1	SK	6,00	1/2	2 5/8	5/32	2 5/16	1 15/16	7/32	8,9	PHP 5-3V600-SK
		6,45	A-2	SK	6,50	1/2	2 5/8	5/32	2 5/16	1 15/16	7/32	10,6	PHP 5-3V650-SK
		6,85	A-2	SK	6,90	1/2	2 5/8	5/32	2 5/16	1 15/16	7/32	12,8	PHP 5-3V690-SK
		7,95	A-2	SK	8,00	1/2	2 5/8	5/32	2 5/16	1 15/16	7/32	13,8	PHP 5-3V800-SK
		10,55	A-3	SK	10,60	1/2	2 5/8	5/32	2 5/16	1 15/16	7/32	17,0	PHP 5-3V1060-SK
		13,95	A-3	SF	14,00	1/2	2 15/16	1/32	2 5/16	2 15/16	7/32	26,0	PHP 5-3V1400-SF
		18,95	A-3	SF	19,00	1/2	2 15/16	1/32	2 5/16	2 15/16	7/32	41,0	PHP 5-3V1900-SF
		24,95	D-3	E	25,00	7/8	3 1/2	17/32	2 5/16	2 3/4	3/32	63,0	PHP 5-3V2500-E
		33,45	D-3	E	33,50	7/8	3 1/2	17/32	2 5/16	2 3/4	3/32	95,0	PHP 5-3V3350-E
3V	6	4,70	D-1	SK	4,75	1/2	2 5/8	21/32	2 23/32	1 15/16	1 7/16	6,0	PHP 6-3V475-SK
		4,95	D-1	SK	5,00	1/2	2 5/8	21/32	2 23/32	1 15/16	1 7/16	6,3	PHP 6-3V500-SK
		5,25	A-1	SK	5,30	1/2	2 5/8	17/32	2 23/32	1 15/16	1/4	6,9	PHP 6-3V530-SK

* El peso no incluye los casquillos.

www.becani.com-becani@becani.com- Tlf: 881986561

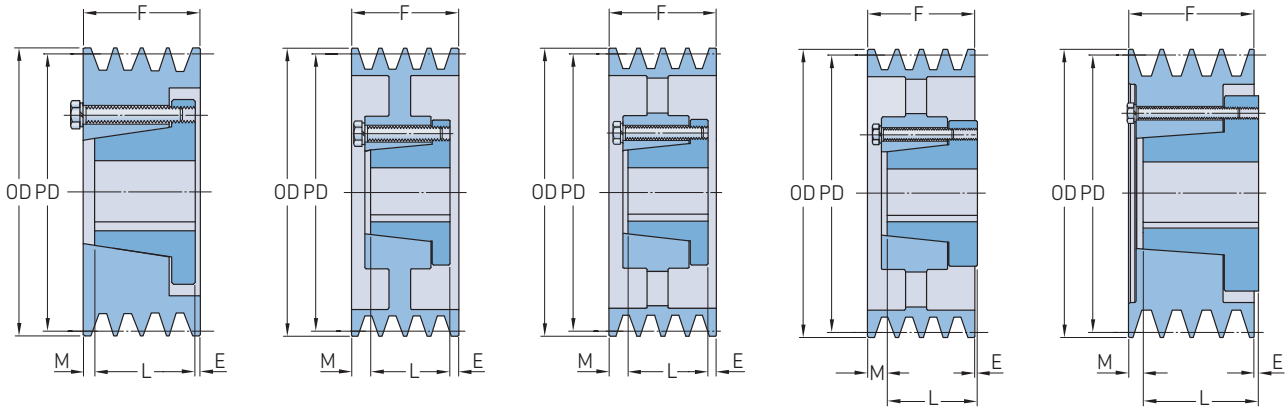

Tipo A-1 | Tipo A-2 | Tipo A-3 | Tipo D-3 | Tipo D-1

Sección	Número de gargantas	Diámetro primitivo PD	Tipo de polea	Número de casquillo	Dimensiones Diámetro exterior OD	Agujero Mín.	Agujero Máx.	E	F	L	M	Peso*	Designación
–	–	pulg.	–	–	pulg.							libras	–
3V	**6**	5,55	A-1	SK	5,60	1/2	2 5/8	17/32	2 23/32	1 15/16	1/4	8,5	**PHP 6-3V560-SK**
		5,95	A-1	SK	6,00	1/2	2 5/8	17/32	2 23/32	1 15/16	1/4	9,8	**PHP 6-3V600-SK**
		6,45	A-1	SK	6,50	1/2	2 5/8	17/32	2 23/32	1 15/16	1/4	11,4	**PHP 6-3V650-SK**
		6,85	A-1	SK	6,90	1/2	2 5/8	17/32	2 23/32	1 15/16	1/4	13,4	**PHP 6-3V690-SK**
		7,95	A-2	SK	8,00	1/2	2 15/16	3/32	2 23/32	1 15/16	11/16	15,0	**PHP 6-3V800-SK**
		10,55	A-3	SF	10,60	1/2	2 15/16	1/32	2 23/32	2 15/16	5/8	22,6	**PHP 6-3V1060-SF**
		13,95	A-3	SF	14,00	7/8	3 1/2	1/32	2 23/32	2 15/16	5/8	29,5	**PHP 6-3V1400-SF**
		18,95	D-3	E	19,00	7/8	3 1/2	5/32	2 23/32	2 3/4	1/8	44,0	**PHP 6-3V1900-E**
		24,95	D-3	E	25,00	7/8	3 1/2	5/32	2 23/32	2 3/4	1/8	65,0	**PHP 6-3V2500-E**
		33,45	D-3	E	33,50	7/8	3 1/2	5/32	2 23/32	2 3/4	1/8	101,0	**PHP 6-3V3350-E**
3V	**8**	4,70	D-1	SK	4,75	1/2	2 5/8	21/32	3 17/32	1 15/16	2 1/4	7,2	**PHP 8-3V475-SK**
		4,95	D-1	SK	5,00	1/2	2 5/8	21/32	3 17/32	1 15/16	2 1/4	7,8	**PHP 8-3V500-SK**
		5,25	A-1	SK	5,30	1/2	2 5/8	17/32	3 17/32	1 15/16	1 1/16	9,3	**PHP 8-3V530-SK**
		5,55	A-1	SK	5,60	1/2	2 5/8	17/32	3 17/32	1 15/16	1 1/16	10,5	**PHP 8-3V560-SK**
		5,95	A-1	SK	6,00	1/2	2 5/8	17/32	3 17/32	1 15/16	1 1/16	12,5	**PHP 8-3V600-SK**
		6,45	A-1	SK	6,50	1/2	2 5/8	17/32	3 17/32	1 15/16	1 1/16	16,0	**PHP 8-3V650-SK**
		6,85	A-1	SK	6,90	1/2	2 5/8	17/32	3 17/32	1 15/16	1 1/16	18,0	**PHP 8-3V690-SK**
		7,95	A-1	SF	8,00	1/2	2 15/16	9/32	3 17/32	2 15/16	13/16	21,0	**PHP 8-3V800-SF**
		10,55	A-2	SF	10,60	1/2	2 15/16	9/32	3 17/32	2 15/16	13/16	25,5	**PHP 8-3V1060-SF**
		13,95	A-3	E	14,00	7/8	3 1/2	3/32	3 17/32	2 3/4	11/16	38,5	**PHP 8-3V1400-E**
		18,95	A-3	E	19,00	7/8	3 1/2	3/32	3 17/32	2 3/4	11/16	54,0	**PHP 8-3V1900-E**
		24,95	A-3	E	25,00	7/8	3 1/2	3/32	3 17/32	2 3/4	11/16	80,0	**PHP 8-3V2500-E**
		33,45	D-3	F	33,50	1	4	9/32	3 17/32	3 3/4	11/16	32,0	**PHP 8-3V3350-F**
3V	**10**	4,70	D-1	SK	4,75	1/2	2 5/8	21/32	4 11/32	1 15/16	3 1/16	8,3	**PHP 10-3V475-SK**
		4,95	D-1	SK	5,00	1/2	2 5/8	21/32	4 11/32	1 15/16	3 1/16	9,5	**PHP 10-3V500-SK**
		5,25	A-1	SK	5,30	1/2	2 5/8	21/32	4 11/32	1 15/16	1 3/4	10,2	**PHP 10-3V530-SK**
		5,55	A-1	SK	5,60	1/2	2 5/8	21/32	4 11/32	1 15/16	1 3/4	11,4	**PHP 10-3V560-SK**
		5,95	A-1	SK	6,00	1/2	2 5/8	21/32	4 11/32	1 15/16	1 3/4	14,5	**PHP 10-3V600-SK**
		6,45	A-1	SK	6,50	1/2	2 5/8	21/32	4 11/32	1 15/16	1 3/4	17,5	**PHP 10-3V650-SK**
		6,85	A-1	SK	6,90	1/2	2 5/8	21/32	4 11/32	1 15/16	1 3/4	20,0	**PHP 10-3V690-SK**
		7,95	A-1	SF	8,00	1/2	2 15/16	21/32	4 11/32	2 1/16	1 5/8	24,0	**PHP 10-3V800-SF**
		10,55	A-2	E	10,60	7/8	3 1/2	3/32	4 11/32	2 1/16	1 1/2	30,2	**PHP 10-3V1060-E**
		13,95	A-3	E	14,00	7/8	3 1/2	3/32	4 11/32	2 1/16	1 1/2	42,8	**PHP 10-3V1400-E**
		18,95	A-3	E	19,00	7/8	3 1/2	3/32	4 11/32	2 1/16	1 1/2	64,0	**PHP 10-3V1900-E**
		24,95	D-3	F	25,00	1	4	1/32	4 11/32	3 3/4	5/8	99,0	**PHP 10-3V2500-F**
		33,45	D-3	F	33,50	1	4	1/32	4 11/32	4 3/4	5/8	158,0	**PHP 10-3V3350-F**
5V	**2**	4,30	D-1	SH	4,40	1/2	1 5/8	11/32	1 11/16	1 5/16	23/32	5,8	**PHP 2-5V440-SH**
		4,55	E-1	SDS	4,65	1/2	2	27/32	1 11/16	1 5/16	15/32	6,6	**PHP 2-5V465-SDS**
		4,80	A-1	SDS	4,90	1/2	2	1/32	1 11/16	1 5/16	11/32	6,8	**PHP 2-5V490-SDS**
		5,10	A-1	SDS	5,20	1/2	2	1/32	1 11/16	1 5/16	11/32	7,0	**PHP 2-5V520-SDS**
		5,40	A-1	SDS	5,50	1/2	2	1/32	1 11/16	1 5/16	11/32	7,2	**PHP 2-5V550-SDS**
		5,80	A-1	SDS	5,90	1/2	2	1/32	1 11/16	1 5/16	11/32	7,6	**PHP 2-5V590-SDS**
		6,20	D-1	SK	6,30	1/2	2 5/8	11/32	1 11/16	1 15/16	3/32	9,4	**PHP 2-5V630-SK**
		6,60	D-1	SK	6,70	1/2	2 5/8	11/32	1 11/16	1 15/16	3/32	10,5	**PHP 2-5V670-SK**
		7,00	D-1	SK	7,10	1/2	2 5/8	11/32	1 11/16	1 15/16	3/32	11,5	**PHP 2-5V710-SK**
		7,40	D-1	SK	7,50	1/2	2 5/8	11/32	1 11/16	1 15/16	3/32	12,5	**PHP 2-5V750-SK**
		7,90	D-2	SK	8,00	1/2	2 5/8	11/32	1 11/16	1 15/16	3/32	13,0	**PHP 2-5V800-SK**
		8,40	D-2	SK	8,50	1/2	2 5/8	11/32	1 11/16	1 15/16	3/32	14,0	**PHP 2-5V850-SK**
		8,90	D-3	SK	9,00	1/2	2 5/8	11/32	1 11/16	1 5/16	3/32	15,2	**PHP 2-5V900-SK**
		9,15	D-3	SK	9,25	1/2	2 5/8	11/32	1 11/16	1 5/16	3/32	15,3	**PHP 2-5V925-SK**
		9,65	D-3	SK	9,75	1/2	2 5/8	11/32	1 11/16	1 15/16	3/32	15,5	**PHP 2-5V975-SK**
		10,20	D-3	SK	10,30	1/2	2 5/8	11/32	1 11/16	1 15/16	3/32	15,5	**PHP 2-5V1030-SK**
		10,80	D-3	SK	10,90	1/2	2 5/8	11/32	1 11/16	1 15/16	3/32	16,5	**PHP 2-5V1090-SK**

* El peso no incluye los casquillos.

www.becani.com-becani@becani.com- Tlf: 881986561

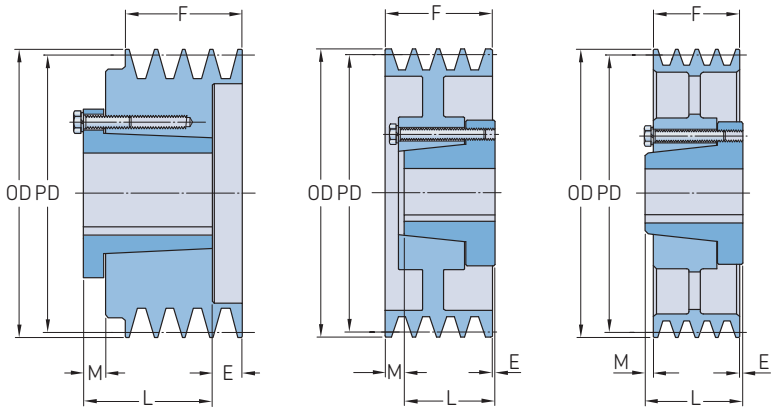

Sección	Número de gargantas	Diámetro primitivo PD	Tipo de polea	Número de casquillo	Dimensiones Diámetro exterior OD	Agujero Mín.	Agujero Máx.	E	F	L	M	Peso*	Designación
–	–	pulg.	–	–	pulg.							libras	–
5V	**2**	11,20	D-3	SK	11,30	1/2	2 5/8	11/32	1 11/16	1 15/16	3/32	17,8	**PHP 2-5V1130-SK**
		11,70	D-3	SK	11,80	1/2	2 5/8	11/32	1 11/16	1 15/16	3/32	19,0	**PHP 2-5V1180-SK**
		12,40	D-3	SF	12,50	1/2	2 15/16	13/32	1 11/16	2 1/16	1/32	21,0	**PHP 2-5V1250-SF**
		13,10	D-3	SF	13,20	1/2	2 15/16	13/32	1 11/16	2 1/16	1/32	22,6	**PHP 2-5V1320-SF**
		13,90	D-3	SF	14,00	1/2	2 15/16	13/32	1 11/16	2 1/16	1/32	25,3	**PHP 2-5V1400-SF**
		14,90	D-3	SF	15,00	1/2	2 15/16	13/32	1 11/16	2 1/16	1/32	27,4	**PHP 2-5V1500-SF**
		15,90	D-3	SF	16,00	1/2	2 15/16	13/32	1 11/16	2 1/16	1/32	29,2	**PHP 2-5V1600-SF**
		18,60	D-3	SF	18,70	1/2	2 15/16	13/32	1 11/16	2 1/16	1/32	36,0	**PHP 2-5V1870-SF**
		21,10	D-3	SF	21,20	1/2	2 15/16	13/32	1 11/16	1 1/16	1/32	43,0	**PHP 2-5V2120-SF**
		23,50	C-3	E	23,60	7/8	3 1/2	29/32	1 11/16	2 3/4	5/32	55,0	**PHP 2-5V2360-E**
		27,90	C-3	E	28,00	7/8	3 1/2	29/32	1 11/16	2 3/4	5/32	67,0	**PHP 2-5V2800-E**
5V	**3**	4,30	E-1	SDS	4,40	1/2	2	1 23/32	2 3/8	1 5/16	21/32	6,5	**PHP 3-5V440-SDS**
		4,55	E-1	SDS	4,65	1/2	2	1 23/32	2 3/8	1 5/16	21/32	7,6	**PHP 3-5V465-SDS**
		4,80	A-1	SDS	4,90	1/2	2	13/32	2 3/8	1 5/16	21/32	7,8	**PHP 3-5V490-SDS**
		5,10	A-1	SDS	5,20	1/2	2	13/32	2 3/8	1 5/16	21/32	8,0	**PHP 3-5V520-SDS**
		5,40	A-1	SDS	5,50	1/2	2	13/32	2 3/8	1 5/16	21/32	8,2	**PHP 3-5V550-SDS**
		5,80	A-1	SDS	5,90	1/2	2	13/32	2 3/8	1 5/16	21/32	8,6	**PHP 3-5V590-SDS**
		6,20	A-1	SK	6,30	1/2	2 5/8	9/32	2 3/8	1 15/16	5/32	10,4	**PHP 3-5V630-SK**
		6,60	A-1	SK	6,70	1/2	2 5/8	9/32	2 3/8	1 15/16	5/32	11,7	**PHP 3-5V670-SK**
		7,00	A-1	SF	7,10	1/2	2 15/16	5/32	2 3/8	2 1/16	5/32	12,7	**PHP 3-5V710-SF**
		7,40	A-1	SF	7,50	1/2	2 15/16	5/32	2 3/8	2 1/16	5/32	15,0	**PHP 3-5V750-SF**
		7,90	A-1	SF	8,00	1/2	2 15/16	5/32	2 3/8	2 1/16	5/32	16,5	**PHP 3-5V800-SF**
		8,40	A-3	SF	8,50	1/2	2 15/16	5/32	2 3/8	2 1/16	5/32	18,0	**PHP 3-5V850-SF**
		8,90	A-3	SF	9,00	1/2	2 15/16	5/32	2 3/8	2 1/16	5/32	19,8	**PHP 3-5V900-SF**
		9,15	A-3	SF	9,25	1/2	2 15/16	5/32	2 3/8	2 1/16	5/32	20,7	**PHP 3-5V925-SF**
		9,65	A-3	SF	9,75	1/2	2 15/16	5/32	2 3/8	2 1/16	5/32	22,6	**PHP 3-5V975-SF**
		10,20	A-3	SF	10,30	1/2	2 15/16	5/32	2 3/8	2 1/16	5/32	24,6	**PHP 3-5V1030-SF**
		10,80	A-3	SF	10,90	1/2	2 15/16	5/32	2 3/8	2 1/16	5/32	26,7	**PHP 3-5V1090-SF**
		11,20	A-3	SF	11,30	1/2	2 15/16	5/32	2 3/8	2 1/16	5/32	28,2	**PHP 3-5V1130-SF**
		11,70	D-3	SF	11,80	1/2	2 15/16	5/32	2 3/8	2 1/16	5/32	29,7	**PHP 3-5V1180-SF**
		12,40	D-3	E	12,50	7/8	3 1/2	13/32	2 3/8	2 3/4	1/32	34,0	**PHP 3-5V1250-E**
		13,10	D-3	E	13,20	7/8	3 1/2	13/32	2 3/8	2 3/4	1/32	35,0	**PHP 3-5V1320-E**
		13,90	D-3	E	14,00	7/8	3 1/2	13/32	2 3/8	2 3/4	1/32	37,0	**PHP 3-5V1400-E**
		14,90	D-3	E	15,00	7/8	3 1/2	13/32	2 3/8	2 3/4	1/32	38,0	**PHP 3-5V1500-E**
		15,90	D-3	E	16,00	7/8	3 1/2	13/32	2 3/8	2 3/4	1/32	39,2	**PHP 3-5V1600-E**
		18,60	D-3	E	18,70	7/8	3 1/2	13/32	2 3/8	2 3/4	1/32	47,2	**PHP 3-5V1870-E**
		21,10	D-3	E	21,20	7/8	3 1/2	13/32	2 3/8	2 3/4	1/32	55,0	**PHP 3-5V2120-E**
		23,50	D-3	E	23,60	7/8	3 1/2	13/32	2 3/8	2 3/4	1/32	70,2	**PHP 3-5V2360-E**
		27,90	D-3	E	28,00	7/8	3 1/2	13/32	2 3/8	2 3/4	1/32	86,5	**PHP 3-5V2800-E**
		31,40	C-3	F	31,50	1	4	25/32	2 3/8	3 3/4	19/32	116,0	**PHP 3-5V3150-F**
		37,40	C-3	F	37,50	1	4	25/32	2 3/8	3 3/4	19/32	141,0	**PHP 3-5V3750-F**
		49,90	C-3	F	50,00	1	4	25/32	2 3/8	3 3/4	19/32	211,0	**PHP 3-5V5000-F**
5V	**4**	4,30	E-1	SD	4,40	1/2	2	1 29/32	3 1/16	1 13/16	21/32	7,5	**PHP 4-5V440-SD**
		4,55	E-1	SD	4,65	1/2	2	1 29/32	3 1/16	1 13/16	21/32	8,0	**PHP 4-5V465-SD**
		4,80	A-1	SD	4,90	1/2	2	21/32	3 1/16	1 13/16	19/32	8,5	**PHP 4-5V490-SD**
		5,10	A-1	SD	5,20	1/2	2	21/32	3 1/16	1 13/16	19/32	8,8	**PHP 4-5V520-SD**
		5,40	A-1	SD	5,50	1/2	2	21/32	3 1/16	1 13/16	19/32	9,3	**PHP 4-5V550-SD**
		5,80	A-1	SD	5,90	1/2	2	21/32	3 1/16	1 13/16	19/32	10,1	**PHP 4-5V590-SD**
		6,20	A-1	SK	6,30	1/2	2 5/8	17/32	3 1/16	1 15/16	19/32	11,8	**PHP 4-5V630-SK**
		6,60	A-1	SK	6,70	1/2	2 5/8	17/32	3 1/16	1 15/16	19/32	13,6	**PHP 4-5V670-SK**
		7,00	A-1	SF	7,10	1/2	2 15/16	7/32	3 1/16	2 1/16	25/32	14,9	**PHP 4-5V710-SF**
		7,40	A-1	SF	7,50	1/2	2 15/16	7/32	3 1/16	2 1/16	25/32	17,0	**PHP 4-5V750-SF**

* El peso no incluye los casquillos.

BECANI SOLUCIONES INDUSTRIALES

www.becani.com-becani@becani.com- Tlf: 881986561

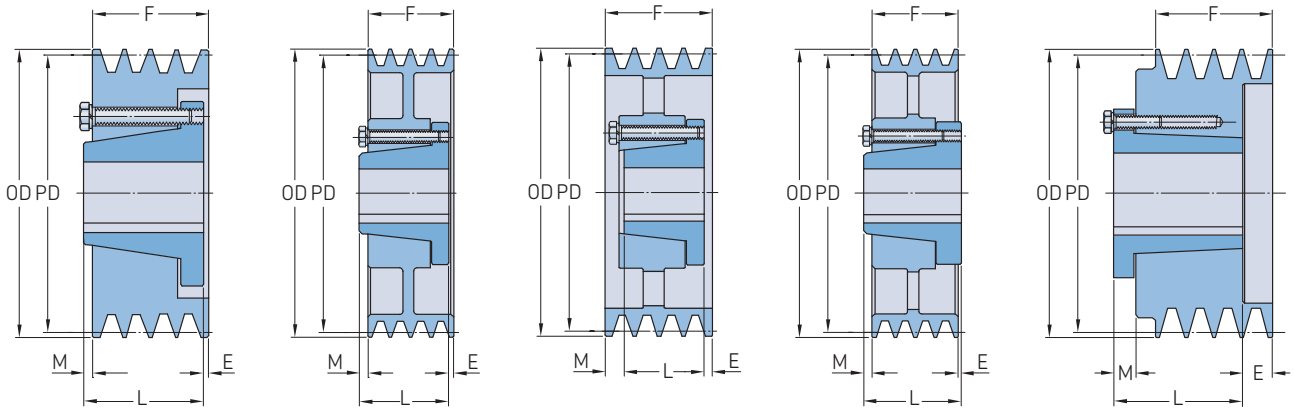

Tipo B-1 | Tipo B-2 | Tipo A-3 | Tipo C-3 | Tipo E-1

Sección	Número de gargantas	Diámetro primitivo PD	Tipo de polea	Número de casquillo	Dimensiones Diámetro exterior OD	Agujero Mín.	Agujero Máx.	E	F	L	M	Peso*	Designación
–	–	pulg.	–	–	pulg.							libras	–
5V	**4**	7,90	B-1	E	8,00	7/8	3 1/2	11/32	3 1/16	2 3/4	1/32	18,8	**PHP 4-5V800-E**
		8,40	B-1	E	8,50	7/8	3 1/2	11/32	3 1/16	2 3/4	1/32	21,9	**PHP 4-5V850-E**
		8,90	B-1	E	9,00	7/8	3 1/2	11/32	3 1/16	2 3/4	1/32	24,2	**PHP 4-5V900-E**
		9,15	B-1	E	9,25	7/8	3 1/2	11/32	3 1/16	2 3/4	1/32	25,8	**PHP 4-5V925-E**
		9,65	B-1	E	9,75	7/8	3 1/2	11/32	3 1/16	2 3/4	1/32	28,2	**PHP 4-5V975-E**
		10,20	B-1	E	10,30	7/8	3 1/2	11/32	3 1/16	2 3/4	1/32	29,8	**PHP 4-5V1030-E**
		10,80	B-2	E	10,90	7/8	3 1/2	11/32	3 1/16	2 3/4	1/32	30,6	**PHP 4-5V1090-E**
		11,20	A-3	E	11,30	7/8	3 1/2	9/32	3 1/16	2 3/4	1/32	31,9	**PHP 4-5V1130-E**
		11,70	B-2	E	11,80	7/8	3 1/2	11/32	3 1/16	2 3/4	1/32	33,0	**PHP 4-5V1180-E**
		12,40	A-3	E	12,50	7/8	3 1/2	9/32	3 1/16	2 3/4	1/32	36,4	**PHP 4-5V1250-E**
		13,10	A-3	E	13,20	7/8	3 1/2	9/32	3 1/16	2 3/4	1/32	38,2	**PHP 4-5V1320-E**
		13,90	A-3	E	14,00	7/8	3 1/2	9/32	3 1/16	2 3/4	1/32	40,2	**PHP 4-5V1400-E**
		14,90	A-3	E	15,00	7/8	3 1/2	9/32	3 1/16	2 3/4	1/32	43,5	**PHP 4-5V1500-E**
		15,90	A-3	E	16,00	7/8	3 1/2	9/32	3 1/16	2 3/4	1/32	44,6	**PHP 4-5V1600-E**
		18,60	A-3	E	18,70	7/8	3 1/2	3/32	3 1/16	2 3/4	1/32	53,6	**PHP 4-5V1870-E**
		21,10	A-3	E	21,20	7/8	3 1/2	3/32	3 1/16	2 3/4	1/32	62,5	**PHP 4-5V2120-E**
		23,50	C-3	F	23,60	1	4	15/32	3 1/16	3 3/4	7/32	83,5	**PHP 4-5V2360-F**
		27,90	C-3	F	28,00	1	4	15/32	3 1/16	3 3/4	7/32	126,0	**PHP 4-5V2800-F**
		31,40	C-3	F	31,50	1	4	15/32	3 1/16	3 3/4	7/32	148,0	**PHP 4-5V3150-F**
		37,40	C-3	F	37,50	1	4	15/32	3 1/16	3 3/4	7/32	170,0	**PHP 4-5V3750-F**
		49,90	C-3	J	50,00	1 1/2	4 1/2	3/4	3 1/16	4 5/8	13/16	248,0	**PHP 4-5V5000-J**
5V	**5**	4,30	E-1	SD	4,40	1/2	2	2 19/32	3 3/4	1 13/16	21/32	8,9	**PHP 5-5V440-SD**
		4,55	E-1	SD	4,65	1/2	2	2 19/32	3 3/4	1 13/16	21/32	9,2	**PHP 5-5V465-SD**
		4,80	A-1	SD	4,90	1/2	2	21/32	3 3/4	1 13/16	19/32	10,1	**PHP 5-5V490-SD**
		5,10	A-1	SD	5,20	1/2	2	21/32	3 3/4	1 13/16	19/32	10,8	**PHP 5-5V520-SD**
		5,40	A-1	SD	5,50	1/2	2	21/32	3 3/4	1 13/16	19/32	12,0	**PHP 5-5V550-SD**
		5,80	A-1	SK	5,90	1/2	2 5/8	17/32	3 3/4	1 15/16	15/32	13,2	**PHP 5-5V590-SK**
		6,20	A-1	SK	6,30	1/2	2 5/8	17/32	3 3/4	1 15/16	15/32	15,9	**PHP 5-5V630-SK**
		6,60	A-1	SF	6,70	1/2	2 15/16	17/32	3 3/4	2 1/16	15/32	18,6	**PHP 5-5V670-SF**
		7,00	A-1	SF	7,10	1/2	2 15/16	17/32	3 3/4	2 1/16	13/32	21,7	**PHP 5-5V710-SF**
		7,40	A-1	SF	7,50	1/2	2 15/16	17/32	3 3/4	2 1/16	13/32	22,8	**PHP 5-5V750-SF**
		7,90	A-1	E	8,00	7/8	3 1/2	19/32	3 3/4	2 3/4	13/32	23,7	**PHP 5-5V800-E**
		8,40	A-1	E	8,50	7/8	3 1/2	19/32	3 3/4	2 3/4	13/32	24,8	**PHP 5-5V850-E**
		8,90	A-1	E	9,00	7/8	3 1/2	19/32	3 3/4	2 3/4	13/32	26,3	**PHP 5-5V900-E**
		9,15	A-1	E	9,25	7/8	3 1/2	19/32	3 3/4	2 3/4	13/32	28,2	**PHP 5-5V925-E**
		9,65	A-1	E	9,75	7/8	3 1/2	19/32	3 3/4	2 3/4	13/32	32,0	**PHP 5-5V975-E**
		10,20	A-2	E	10,30	7/8	3 1/2	19/32	3 3/4	2 3/4	13/32	33,0	**PHP 5-5V1030-E**
		10,80	A-2	E	10,90	7/8	3 1/2	19/32	3 3/4	2 3/4	13/32	35,0	**PHP 5-5V1090-E**
		11,20	A-3	E	11,30	7/8	3 1/2	19/32	3 3/4	2 3/4	13/32	36,5	**PHP 5-5V1130-E**
		11,70	A-3	E	11,80	7/8	3 1/2	19/32	3 3/4	2 3/4	13/32	38,0	**PHP 5-5V1180-E**
		12,40	A-3	E	12,50	7/8	3 1/2	19/32	3 3/4	2 3/4	13/32	40,8	**PHP 5-5V1250-E**
		13,10	A-3	E	13,20	7/8	3 1/2	19/32	3 3/4	2 3/4	13/32	42,3	**PHP 5-5V1320-E**
		13,90	A-3	E	14,00	7/8	3 1/2	19/32	3 3/4	2 3/4	13/32	44,6	**PHP 5-5V1400-E**
		14,90	A-3	E	15,00	7/8	3 1/2	19/32	3 3/4	2 3/4	13/32	48,2	**PHP 5-5V1500-E**
		15,90	A-3	E	16,00	7/8	3 1/2	19/32	3 3/4	2 3/4	13/32	51,2	**PHP 5-5V1600-E**
		18,60	D-3	F	18,70	1	4	3/32	3 3/4	3 3/4	3/32	70,2	**PHP 5-5V1870-F**
		21,10	D-3	F	21,20	1	4	1/32	3 3/4	3 3/4	1/32	89,0	**PHP 5-5V2120-F**
		23,50	D-3	F	23,60	1	4	1/32	3 3/4	3 3/4	1/32	105,0	**PHP 5-5V2360-F**
		27,90	D-3	F	28,00	1	4	1/32	3 3/4	3 3/4	1/32	123,0	**PHP 5-5V2800-F**
		31,40	C-3	J	31,50	1 1/2	4 1/2	7/16	3 3/4	4 5/8	7/16	151,0	**PHP 5-5V3150-J**
		37,40	C-3	J	37,50	1 1/2	4 1/2	7/16	3 3/4	4 5/8	7/16	190,0	**PHP 5-5V3750-J**
		49,90	C-3	J	50,00	1 1/2	4 1/2	7/16	3 3/4	4 5/8	7/16	278,0	**PHP 5-5V5000-J**

* El peso no incluye los casquillos.

www.becani.com-becani@becani.com- Tlf: 881986561

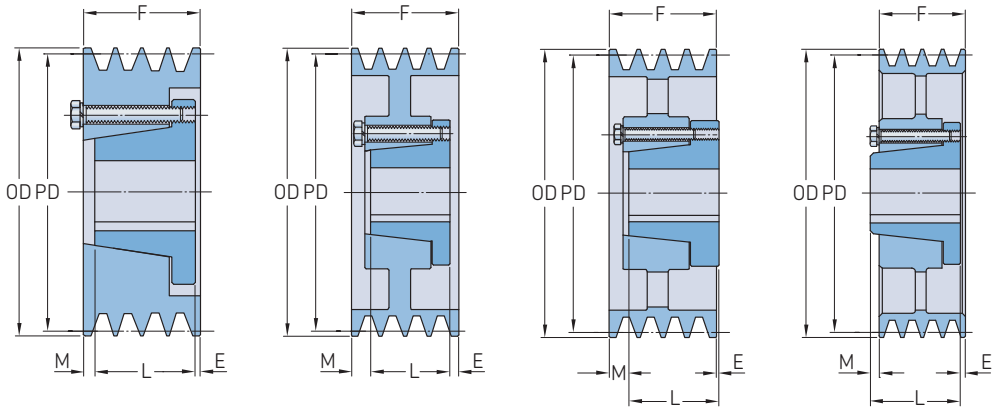

Sección	Número de gargantas	Diámetro primitivo PD	Tipo de polea	Número de casquillo	Dimensiones Diámetro exterior OD	Agujero Mín.	Agujero Máx.	E	F	L	M	Peso*	Designación
–	–	pulg.	–	–	pulg.							libras	–
5V	**6**	4,30	E-1	SD	4,40	1/2	2	3 25/32	4 7/16	1 13/16	21/32	10,1	**PHP 6-5V440-SD**
		4,55	E-1	SD	4,65	1/2	2	3 25/32	4 7/16	1 13/16	21/32	10,4	**PHP 6-5V465-SD**
		4,80	A-1	SD	4,90	1/2	2	21/32	4 7/16	1 13/16	1 31/32	11,2	**PHP 6-5V490-SD**
		5,10	A-1	SD	5,20	1/2	2	21/32	4 7/16	1 13/16	1 31/32	12,1	**PHP 6-5V520-SD**
		5,40	A-1	SD	5,50	1/2	2	21/32	4 7/16	1 13/16	1 31/32	13,3	**PHP 6-5V550-SD**
		5,80	A-1	SK	5,90	1/2	2 5/8	17/32	4 7/16	1 15/16	1 31/32	14,6	**PHP 6-5V590-SK**
		6,20	A-1	SK	6,30	1/2	2 5/8	17/32	4 7/16	1 15/16	1 31/32	17,4	**PHP 6-5V630-SK**
		6,60	A-1	SF	6,70	1/2	2 15/16	25/32	4 7/16	2 1/16	1 19/32	20,0	**PHP 6-5V670-SF**
		7,00	A-1	SF	7,10	1/2	2 15/16	25/32	4 7/16	2 1/16	1 19/32	21,9	**PHP 6-5V710-SF**
		7,40	A-1	SF	7,50	1/2	2 15/16	25/32	4 7/16	2 1/16	1 19/32	23,4	**PHP 6-5V750-SF**
		7,90	A-1	E	8,00	7/8	3 1/2	27/32	4 7/16	2 3/4	27/32	24,2	**PHP 6-5V800-E**
		8,40	A-1	E	8,50	7/8	3 1/2	27/32	4 7/16	2 3/4	27/32	26,7	**PHP 6-5V850-E**
		8,90	A-1	E	9,00	7/8	3 1/2	27/32	4 7/16	2 3/4	27/32	28,5	**PHP 6-5V900-E**
		9,15	A-1	E	9,25	7/8	3 1/2	27/32	4 7/16	2 3/4	27/32	30,2	**PHP 6-5V925-E**
		9,65	A-1	E	9,75	7/8	3 1/2	27/32	4 7/16	2 3/4	27/32	33,8	**PHP 6-5V975-E**
		10,20	A-2	E	10,30	7/8	3 1/2	27/32	4 7/16	2 3/4	27/32	36,6	**PHP 6-5V1030-E**
		10,80	A-2	E	10,90	7/8	3 1/2	27/32	4 7/16	2 3/4	27/32	38,1	**PHP 6-5V1090-E**
		11,20	A-3	E	11,30	7/8	3 1/2	27/32	4 7/16	2 3/4	27/32	39,8	**PHP 6-5V1130-E**
		11,70	A-2	E	11,80	7/8	3 1/2	27/32	4 7/16	2 3/4	27/32	41,2	**PHP 6-5V1180-E**
		12,40	B-3	F	12,50	1	4	23/32	4 7/16	3 3/4	1/32	58,2	**PHP 6-5V1250-F**
		13,10	B-3	F	13,20	1	4	23/32	4 7/16	3 3/4	1/32	64,0	**PHP 6-5V1320-F**
		13,90	B-3	F	14,00	1	4	23/32	4 7/16	3 3/4	1/32	66,0	**PHP 6-5V1400-F**
		14,90	B-3	F	15,00	1	4	23/32	4 7/16	3 3/4	1/32	68,0	**PHP 6-5V1500-F**
		15,90	B-3	F	16,00	1	4	23/32	4 7/16	3 3/4	1/32	77,5	**PHP 6-5V1600-F**
		18,60	D-3	F	18,70	1	4	1/32	4 7/16	3 3/4	23/32	85,8	**PHP 6-5V1870-F**
		21,10	D-3	F	21,20	1	4	1/32	4 7/16	3 3/4	23/32	96,0	**PHP 6-5V2120-F**
		23,50	C-3	J	23,60	1 1/2	4 1/2	1/8	4 7/16	4 5/8	1/16	113,0	**PHP 6-5V2360-J**
		27,90	C-3	J	28,00	1 1/2	4 1/2	1/8	4 7/16	4 5/8	1/16	148,0	**PHP 6-5V2800-J**
		31,40	C-3	J	31,50	1 1/2	4 1/2	1/8	4 7/16	4 5/8	1/16	183,0	**PHP 6-5V3150-J**
		37,40	C-3	J	37,50	1 1/2	4 1/2	1/8	4 7/16	4 5/8	1/16	218,0	**PHP 6-5V3750-J**
		49,90	C-3	M	50,00	2	5 1/2	1 3/32	4 7/16	6 3/4	1 7/32	310,0	**PHP 6-5V5000-M**
5V	**8**	7,00	A-1	SF	7,10	1/2	2 15/16	1 9/32	5 13/16	2 1/16	2 15/32	24,7	**PHP 8-5V710-SF**
		7,40	A-1	SF	7,50	1/2	2 15/16	1 9/32	5 13/16	2 1/16	2 15/32	28,2	**PHP 8-5V750-SF**
		7,90	A-1	E	8,00	7/8	2 1/2	1 11/32	5 13/16	2 3/4	1 23/32	35,0	**PHP 8-5V800-E**
		8,40	A-1	E	8,50	7/8	2 1/2	1 11/32	5 13/16	2 3/4	1 23/32	37,2	**PHP 8-5V850-E**
		8,90	A-1	E	9,00	7/8	2 1/2	1 11/32	5 13/16	2 3/4	1 23/32	42,0	**PHP 8-5V900-E**
		9,15	A-1	F	9,25	1	4	1 7/32	5 13/16	3 3/4	27/32	44,0	**PHP 8-5V925-F**
		9,65	A-1	F	9,75	1	4	1 7/32	5 13/16	3 3/4	27/32	48,4	**PHP 8-5V975-F**
		10,20	A-1	F	10,30	1	4	1 7/32	5 13/16	3 3/4	27/32	58,4	**PHP 8-5V1030-F**
		10,80	A-1	F	10,90	1	4	1 7/32	5 13/16	3 3/4	27/32	63,1	**PHP 8-5V1090-F**
		11,20	A-1	F	11,30	1	4	1 7/32	5 13/16	3 3/4	27/32	67,0	**PHP 8-5V1130-F**
		11,70	A-2	F	11,80	1	4	1 7/32	5 13/16	3 3/4	27/32	71,0	**PHP 8-5V1180-F**
		12,40	A-3	F	12,50	1	4	1 7/32	5 13/16	3 3/4	27/32	76,0	**PHP 8-5V1250-F**
		13,10	A-3	F	13,20	1	4	1 7/32	5 13/16	3 3/4	27/32	80,0	**PHP 8-5V1320-F**
		13,90	A-3	F	14,00	1	4	1 7/32	5 13/16	3 3/4	27/32	81,0	**PHP 8-5V1400-F**
		14,90	A-3	F	15,00	1	4	1 7/32	5 13/16	3 3/4	27/32	83,0	**PHP 8-5V1500-F**
		15,90	A-3	F	16,00	1	4	1 7/32	5 13/16	3 3/4	27/32	90,0	**PHP 8-5V1600-F**
		18,60	A-3	J	18,70	1 1/2	4 1/2	1/8	5 13/16	4 5/8	1 1/16	120,0	**PHP 8-5V1870-J**
		21,10	A-3	J	21,20	1 1/2	4 1/2	1/8	5 13/16	4 5/8	1 1/16	152,0	**PHP 8-5V2120-J**
		23,50	A-3	J	23,60	1 1/2	4 1/2	1/8	5 13/16	4 5/8	1 1/16	185,0	**PHP 8-5V2360-J**
		27,90	A-3	J	28,00	1 1/2	4 1/2	1/8	5 13/16	4 5/8	1 1/16	210,0	**PHP 8-5V2800-J**
		31,40	B-3	M	31,50	2	5 1/2	11/32	5 13/16	6 3/4	1 9/32	242,0	**PHP 8-5V3150-M**
		37,40	B-3	M	37,50	2	5 1/2	11/32	5 13/16	6 3/4	1 9/32	285,0	**PHP 8-5V3750-M**

* El peso no incluye los casquillos.

BECANI SOLUCIONES INDUSTRIALES

www.becani.com-becani@becani.com- Tlf: 881986561

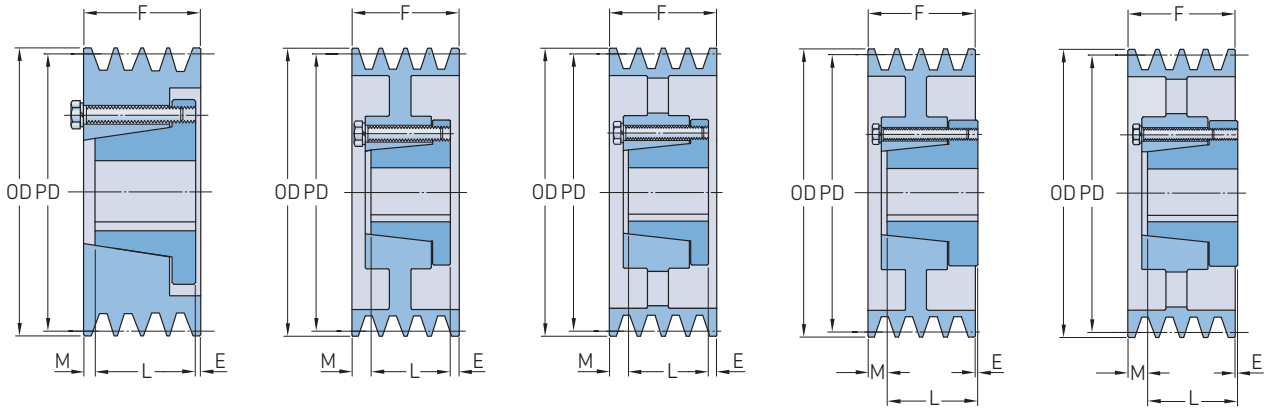

Tipo A-1 | Tipo A-2 | Tipo A-3 | Tipo D-2 | Tipo D-3

Sección	Número de gargantas	Diámetro primitivo PD	Tipo de polea	Número de casquillo	Dimensiones Diámetro exterior OD	Agujero Mín.	Agujero Máx.	E	F	L	M	Peso*	Designación
–	–	pulg.	–	–	pulg.							libras	–
5V	**10**	7,90	A-1	E	8,00	7/8	3 1/2	2 3/32	7 3/16	2 3/4	2 11/32	37,6	**PHP 10-5V800-E**
		8,40	A-1	E	8,50	7/8	3 1/2	2 3/32	7 3/16	2 3/4	2 11/32	44,5	**PHP 10-5V850-E**
		8,90	A-1	F	9,00	1	4	1 31/32	7 3/16	3 3/4	1 15/32	51,3	**PHP 10-5V900-F**
		9,15	A-1	F	9,25	1	4	1 31/32	7 3/16	3 3/4	1 15/32	53,0	**PHP 10-5V925-F**
		9,65	A-1	F	9,75	1	4	1 31/32	7 3/16	3 3/4	1 15/32	56,0	**PHP 10-5V975-F**
		10,20	A-1	F	10,30	1	4	1 31/32	7 3/16	3 3/4	1 15/32	64,0	**PHP 10-5V1030-F**
		10,80	A-1	F	10,90	1	4	1 31/32	7 3/16	3 3/4	1 15/32	72,0	**PHP 10-5V1090-F**
		11,20	A-1	F	11,30	1	4	1 31/32	7 3/16	3 3/4	1 15/32	77,0	**PHP 10-5V1130-F**
		11,70	A-2	F	11,80	1	4	1 31/32	7 3/16	3 3/4	1 15/32	81,0	**PHP 10-5V1180-F**
		12,40	A-2	J	12,50	1 1/2	4 1/2	2 1/8	7 3/16	4 5/8	7/16	112,0	**PHP 10-5V1250-J**
		13,10	A-2	J	13,20	1 1/2	4 1/2	2 1/8	7 3/16	4 5/8	7/16	116,0	**PHP 10-5V1320-J**
		13,90	A-3	J	14,00	1 1/2	4 1/2	2 1/8	7 3/16	4 5/8	7/16	130,0	**PHP 10-5V1400-J**
		14,90	A-3	J	15,00	1 1/2	4 1/2	2 1/8	7 3/16	4 5/8	7/16	138,0	**PHP 10-5V1500-J**
		15,90	A-3	J	16,00	1 1/2	4 1/2	2 1/8	7 3/16	4 5/8	7/16	146,0	**PHP 10-5V1600-J**
		18,60	A-3	J	18,70	1 1/2	4 1/2	1/8	7 3/16	4 5/8	2 7/16	157,0	**PHP 10-5V1870-J**
		21,10	A-3	J	21,20	1 1/2	4 1/2	1/8	7 3/16	4 5/8	2 7/16	168,0	**PHP 10-5V2120-J**
		23,50	A-3	M	23,60	2	5 1/2	11/32	7 3/16	6 3/4	3/32	213,0	**PHP 10-5V2360-M**
		27,90	A-3	M	28,00	2	5 1/2	11/32	7 3/16	6 3/4	3/32	240,0	**PHP 10-5V2800-M**
		31,40	A-3	M	31,50	2	5 1/2	11/32	7 3/16	6 3/4	3/32	275,0	**PHP 10-5V3150-M**
		37,40	A-3	M	37,50	2	5 1/2	11/32	7 3/16	6 3/4	3/32	315,0	**PHP 10-5V3750-M**
		49,90	A-3	M	50,00	2	5 1/2	11/32	7 3/16	6 3/4	3/32	458,0	**PHP 10-5V5000-M**
8V	**4**	12,30	D-2	F	12,50	1	4	5/32	4 7/8	3 3/4	1 9/32	75,0	**PHP 4-8V1250-F**
		13,00	D-2	F	13,20	1	4	5/32	4 7/8	3 3/4	1 9/32	81,0	**PHP 4-8V1320-F**
		13,80	D-3	F	14,00	1	4	5/32	4 7/8	3 3/4	1 9/32	87,0	**PHP 4-8V1400-F**
		14,80	D-3	F	15,00	1	4	5/32	4 7/8	3 3/4	1 9/32	91,0	**PHP 4-8V1500-F**
		15,80	D-3	F	16,00	1	4	5/32	4 7/8	3 3/4	1 9/32	96,0	**PHP 4-8V1600-F**
		16,80	D-3	F	17,00	1	4	5/32	4 7/8	3 3/4	1 9/32	104,0	**PHP 4-8V1700-F**
		17,80	D-3	F	18,00	1	4	5/32	4 7/8	3 3/4	1 9/32	114,0	**PHP 4-8V1800-F**
		18,80	D-3	F	19,00	1	4	5/32	4 7/8	3 3/4	1 9/32	121,0	**PHP 4-8V1900-F**
		19,80	D-3	J	20,00	1 1/2	4 1/2	–	4 7/8	4 5/8	1/4	136,0	**PHP 4-8V2000-J**
		21,00	D-3	J	21,20	1 1/2	4 1/2	–	4 7/8	4 5/8	1/4	145,0	**PHP 4-8V2120-J**
		22,20	D-3	J	22,40	1 1/2	4 1/2	–	4 7/8	4 5/8	1/4	154,0	**PHP 4-8V2240-J**
		24,60	C-3	M	24,80	2	5 1/2	25/32	4 7/8	6 3/4	1 3/32	176,0	**PHP 4-8V2480-M**
		29,80	C-3	M	30,00	2	5 1/2	25/32	4 7/8	6 3/4	1 3/32	224,0	**PHP 4-8V3000-M**
		35,30	C-3	M	35,50	2	5 1/2	25/32	4 7/8	6 3/4	1 3/32	267,0	**PHP 4-8V3550-M**
		39,80	C-3	M	40,00	2	5 1/2	25/32	4 7/8	6 3/4	1 3/32	310,0	**PHP 4-8V4000-M**
		44,30	C-3	M	44,50	2	5 1/2	25/32	4 7/8	6 3/4	1 3/32	363,0	**PHP 4-8V4450-M**
		52,80	C-3	M	53,00	2	5 1/2	25/32	4 7/8	6 3/4	1 3/32	437,0	**PHP 4-8V5300-M**
8V	**5**	12,30	A-2	F	12,50	1	4	31/32	6	3 3/4	1 9/32	82,0	**PHP 5-8V1250-F**
		13,00	A-2	F	13,20	1	4	31/32	6	3 3/4	1 9/32	89,0	**PHP 5-8V1320-F**
		13,80	A-3	F	14,00	1	4	31/32	6	3 3/4	1 9/32	99,0	**PHP 5-8V1400-F**
		14,80	A-3	F	15,00	1	4	31/32	6	3 3/4	1 9/32	103,0	**PHP 5-8V1500-F**
		15,80	A-3	F	16,00	1	4	31/32	6	3 3/4	1 9/32	111,0	**PHP 5-8V1600-F**
		16,80	A-3	J	17,00	1 1/2	4 1/2	9/16	6	4 5/8	13/16	119,0	**PHP 5-8V1700-J**
		17,80	A-3	J	18,00	1 1/2	4 1/2	9/16	6	4 5/8	13/16	131,0	**PHP 5-8V1800-J**
		18,80	A-3	J	19,00	1 1/2	4 1/2	9/16	6	4 5/8	13/16	142,0	**PHP 5-8V1900-J**
		19,80	A-3	J	20,00	1 1/2	4 1/2	9/16	6	4 5/8	13/16	151,0	**PHP 5-8V2000-J**
		21,00	A-3	J	21,20	1 1/2	4 1/2	9/16	6	4 5/8	13/16	167,0	**PHP 5-8V2120-J**
		22,20	B-3	M	22,40	2	5 1/2	11/32	6	6 3/4	1 3/32	178,0	**PHP 5-8V2240-M**
		24,60	B-3	M	24,80	2	5 1/2	11/32	6	6 3/4	1 3/32	201,0	**PHP 5-8V2480-M**
		29,80	B-3	M	30,00	2	5 1/2	11/32	6	6 3/4	1 3/32	243,0	**PHP 5-8V3000-M**
		35,30	B-3	M	35,50	2	5 1/2	11/32	6	6 3/4	1 3/32	278,0	**PHP 5-8V3550-M**
		39,80	B-3	M	40,00	2	5 1/2	11/32	6	6 3/4	1 3/32	340,0	**PHP 5-8V4000-M**

* El peso no incluye los casquillos.

BECANI SOLUCIONES INDUSTRIALES

www.becani.com-becani@becani.com- Tlf: 881986561

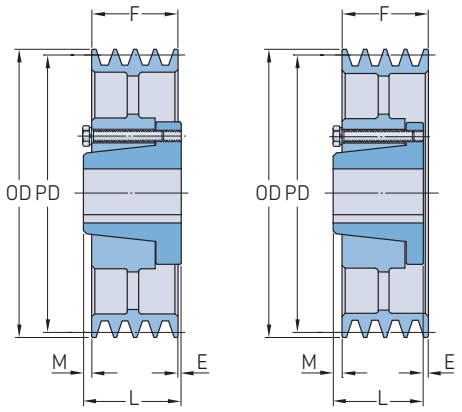

Tipo C-3 Tipo B-3

Sección	Número de gargantas	Diámetro primitivo PD	Tipo de polea	Número de casquillo	Dimensiones Diámetro exterior OD	Agujero Mín.	Máx.	E	F	L	M	Peso*	Designación
–	–	pulg.	–	–	pulg.							libras	–
8V	**5**	44,30	C-3	N	44,50	2 7/16	5 7/16	1 1/8	6	8 1/8	1	418,0	**PHP 5-8V4450-N**
		52,80	C-3	N	53,00	2 7/16	5 7/16	1 1/8	6	8 1/8	1	496,0	**PHP 5-8V5300-N**
8V	**6**	12,30	A-2	F	12,50	1	4	31/32	7 1/8	3 3/4	2 13/32	90,0	**PHP 6-8V1250-F**
		13,00	A-2	F	13,20	1	4	31/32	7 1/8	3 3/4	2 13/32	98,0	**PHP 6-8V1320-F**
		13,80	A-3	F	14,00	1	4	31/32	7 1/8	3 3/4	2 13/32	112,0	**PHP 6-8V1400-F**
		14,80	A-2	J	15,00	1 1/2	4 1/2	1 1/8	7 1/8	4 5/8	1 3/8	123,0	**PHP 6-8V1500-J**
		15,80	A-3	J	16,00	1 1/2	4 1/2	1 1/8	7 1/8	4 5/8	1 3/8	129,0	**PHP 6-8V1600-J**
		16,80	A-3	J	17,00	1 1/2	4 1/2	1 1/8	7 1/8	4 5/8	1 3/8	136,0	**PHP 6-8V1700-J**
		17,80	A-3	J	18,00	1 1/2	4 1/2	1 1/8	7 1/8	4 5/8	1 3/8	143,0	**PHP 6-8V1800-J**
		18,80	A-3	J	19,00	1 1/2	4 1/2	1 1/8	7 1/8	4 5/8	1 3/8	157,0	**PHP 6-8V1900-J**
		19,80	B-3	M	20,00	2	5 1/2	1 11/32	7 1/8	6 3/4	31/32	179,0	**PHP 6-8V2000-M**
		21,00	B-3	M	21,20	2	5 1/2	1 11/32	7 1/8	6 3/4	31/32	193,0	**PHP 6-8V2120-M**
		22,20	B-3	M	22,40	2	5 1/2	1 11/32	7 1/8	6 3/4	31/32	205,0	**PHP 6-8V2240-M**
		24,60	A-3	M	24,80	2	5 1/2	11/32	7 1/8	6 3/4	1/32	235,0	**PHP 6-8V2480-M**
		29,80	A-3	M	30,00	2	5 1/2	11/32	7 1/8	6 3/4	1/32	285,0	**PHP 6-8V3000-M**
		35,30	C-3	N	35,50	2 7/16	5 7/16	15/16	7 1/8	8 1/8	1/16	340,0	**PHP 6-8V3550-N**
		39,80	C-3	N	40,00	2 7/16	5 7/16	15/16	7 1/8	8 1/8	1/16	394,0	**PHP 6-8V4000-N**
		44,30	C-3	N	44,50	2 7/16	5 7/16	15/16	7 1/8	8 1/8	1/16	489,0	**PHP 6-8V4450-N**
		52,80	C-3	N	53,00	2 7/16	5 7/16	15/16	7 1/8	8 1/8	1/16	584,0	**PHP 6-8V5300-N**
8V	**8**	12,30	A-1	J	12,50	1 1/2	4 1/2	2 1/8	9 3/8	4 5/8	2 5/8	131,0	**PHP 8-8V1250-J**
		13,00	A-1	J	13,20	1 1/2	4 1/2	2 1/8	9 3/8	4 5/8	2 5/8	160,0	**PHP 8-8V1320-J**
		13,80	A-2	J	14,00	1 1/2	4 1/2	2 1/8	9 3/8	4 5/8	2 5/8	175,0	**PHP 8-8V1400-J**
		14,80	A-2	J	15,00	1 1/2	4 1/2	2 1/8	9 3/8	4 5/8	2 5/8	186,0	**PHP 8-8V1500-J**
		15,80	A-2	J	16,00	1 1/2	4 1/2	2 1/8	9 3/8	4 5/8	2 5/8	210,0	**PHP 8-8V1600-J**
		16,80	A-2	M	17,00	2	5 1/2	2 11/32	9 3/8	6 3/4	9/32	221,0	**PHP 8-8V1700-M**
		17,80	A-2	M	18,00	2	5 1/2	2 11/32	9 3/8	6 3/4	9/32	235,0	**PHP 8-8V1800-M**
		18,80	A-3	M	19,00	2	5 1/2	2 11/32	9 3/8	6 3/4	9/32	250,0	**PHP 8-8V1900-M**
		19,80	A-3	M	20,00	2	5 1/2	2 11/32	9 3/8	6 3/4	9/32	265,0	**PHP 8-8V2000-M**
		21,10	A-3	M	21,20	2	5 1/2	2 11/32	9 3/8	6 3/4	9/32	280,0	**PHP 8-8V2120-M**
		22,20	A-3	M	22,40	2	5 1/2	2 11/32	9 3/8	6 3/4	9/32	295,0	**PHP 8-8V2240-M**
		24,60	A-2	N	24,80	2 7/16	5 7/16	3/16	9 3/8	8 1/8	11/16	320,0	**PHP 8-8V2480-N**
		29,80	A-3	N	30,00	2 7/16	5 7/16	3/16	9 3/8	8 1/8	11/16	375,0	**PHP 8-8V3000-N**
		35,30	A-3	N	35,50	2 7/16	5 7/16	3/16	9 3/8	8 1/8	11/16	442,0	**PHP 8-8V3550-N**
		39,80	A-3	N	40,00	2 7/16	5 7/16	3/16	9 3/8	8 1/8	11/16	530,0	**PHP 8-8V4000-N**
		44,30	B-3	P	44,50	2 15/16	7	1/4	9 3/8	9 3/8	1/4	610,0	**PHP 8-8V4450-P**
		52,80	B-3	P	53,00	2 15/16	7	1/4	9 3/8	9 3/8	1/4	795,0	**PHP 8-8V5300-P**
8V	**10**	12,30	A-1	J	12,50	1 1/2	4 1/2	2 1/8	11 5/8	4 5/8	4 7/6	155,0	**PHP 10-8V1250-J**
		13,00	A-1	J	13,20	1 1/2	4 1/2	2 1/8	11 5/8	4 5/8	4 7/6	190,0	**PHP 10-8V1320-J**
		13,80	A-1	J	14,00	1 1/2	4 1/2	2 1/8	11 5/8	4 5/8	4 7/6	210,0	**PHP 10-8V1400-J**
		14,80	A-1	M	15,00	2	5 1/2	2 11/32	11 5/8	6 3/4	2 17/32	266,0	**PHP 10-8V1500-M**
		15,80	A-2	M	16,00	2	5 1/2	2 11/32	11 5/8	6 3/4	2 17/32	256,0	**PHP 10-8V1600-M**
		16,80	A-1	M	17,00	2	5 1/2	2 11/32	11 5/8	6 3/4	2 17/32	281,0	**PHP 10-8V1700-M**
		17,80	A-2	M	18,00	2	5 1/2	2 11/32	11 5/8	6 3/4	2 17/32	290,0	**PHP 10-8V1800-M**
		18,80	A-2	M	19,00	2	5 1/2	2 11/32	11 5/8	6 3/4	2 17/32	301,0	**PHP 10-8V1900-M**
		19,80	A-2	M	20,00	2	5 1/2	2 11/32	11 5/8	6 3/4	2 17/32	325,0	**PHP 10-8V2000-M**
		21,00	A-2	M	21,20	2	5 1/2	2 11/32	11 5/8	6 3/4	2 17/32	340,0	**PHP 10-8V2120-M**
		22,20	A-2	N	22,40	2 7/16	5 7/16	3/16	11 5/8	8 1/8	3 5/16	365,0	**PHP 10-8V2240-N**
		24,60	A-2	N	24,80	2 7/16	5 7/16	3/16	11 5/8	8 1/8	3 5/16	390,0	**PHP 10-8V2480-N**
		29,80	A-3	N	30,00	2 7/16	5 7/16	3/16	11 5/8	8 1/8	3 5/16	435,0	**PHP 10-8V3000-N**
		35,30	A-2	P	35,50	2 15/16	7	1/4	11 5/8	9 3/8	2	507,0	**PHP 10-8V3550-P**
		39,80	A-3	P	40,00	2 15/16	7	1/4	11 5/8	9 3/8	2	615,0	**PHP 10-8V4000-P**
		44,30	A-2	P	44,50	2 15/16	7	1/4	11 5/8	9 3/8	2	710,0	**PHP 10-8V4450-P**

* El peso no incluye los casquillos.

BECANI SOLUCIONES INDUSTRIALES

www.becani.com-becani@becani.com- Tlf: 881986561

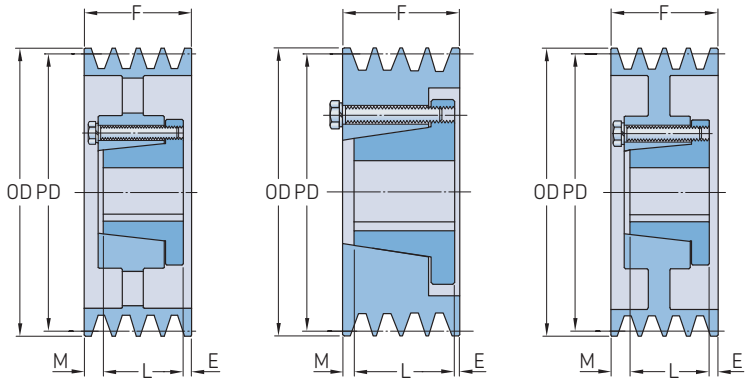

Tipo A-3 Tipo A-1 Tipo A-2

Sección	Número de gargantas	Diámetro primitivo PD	Tipo de polea	Número de casquillo	Dimensiones Diámetro exterior OD	Agujero Mín.	Agujero Máx.	E	F	L	M	Peso*	Designación
–	–	pulg.	–	–	pulg.							libras	–
8V	**10**	52,80	A-3	P	53,00	2 15/16	7	1/4	11 5/8	9 3/8	2	945,0	**PHP 10-8V5300-P**
8V	**12**	12,30	A-1	M	12,50	2	5 1/2	2 11/32	13 3/8	6 3/4	4 25/32	195,0	**PHP 12-8V1250-M**
		13,00	A-1	M	13,20	2	5 1/2	2 11/32	13 3/8	6 3/4	4 25/32	230,0	**PHP 12-8V1320-M**
		13,80	A-1	M	14,00	2	5 1/2	2 11/32	13 3/8	6 3/4	4 25/32	250,0	**PHP 12-8V1400-M**
		14,80	A-1	M	15,00	2	5 1/2	2 11/32	13 3/8	6 3/4	4 25/32	268,0	**PHP 12-8V1500-M**
		15,80	A-1	M	16,00	2	5 1/2	2 11/32	13 3/8	6 3/4	4 25/32	296,0	**PHP 12-8V1600-M**
		16,80	A-1	M	17,00	2	5 1/2	2 11/32	13 3/8	6 3/4	4 25/32	341,0	**PHP 12-8V1700-M**
		17,80	A-1	M	18,00	2	5 1/2	2 11/32	13 3/8	6 3/4	4 25/32	345,0	**PHP 12-8V1800-M**
		18,80	A-1	N	19,00	2 7/16	5 7/16	3/16	13 3/8	8 1/8	5 9/16	352,0	**PHP 12-8V1900-N**
		19,80	A-1	N	20,00	2 7/16	5 7/16	3/16	13 3/8	8 1/8	5 9/16	385,0	**PHP 12-8V2000-N**
		21,00	A-1	N	21,20	2 7/16	5 7/16	3/16	13 3/8	8 1/8	5 9/16	400,0	**PHP 12-8V2120-N**
		22,20	A-1	N	22,40	2 7/16	5 7/16	3/16	13 3/8	8 1/8	5 9/16	435,0	**PHP 12-8V2240-N**
		24,60	A-1	N	24,80	2 7/16	5 7/16	3/16	13 3/8	8 1/8	5 9/16	460,0	**PHP 12-8V2480-N**
		29,80	A-2	P	30,00	2 15/16	7	1/4	13 3/8	9 3/8	4 1/4	495,0	**PHP 12-8V3000-P**
		35,30	A-2	P	35,50	2 15/16	7	1/4	13 3/8	9 3/8	4 1/4	572,0	**PHP 12-8V3550-P**
		39,80	A-2	P	40,00	2 15/16	7	1/4	13 3/8	9 3/8	4 1/4	700,0	**PHP 12-8V4000-P**
		44,30	A-2	P	44,50	2 15/16	7	1/4	13 3/8	9 3/8	4 1/4	825,0	**PHP 12-8V4450-P**
		52,80	A-2	P	53,00	2 15/16	7	1/4	13 3/8	9 3/8	4 1/4	1 080,0	**PHP 12-8V5300-P**

BECANI
SOLUCIONES INDUSTRIALES

* El peso no incluye los casquillos.

www.becani.com-becani@becani.com- Tlf: 881986561

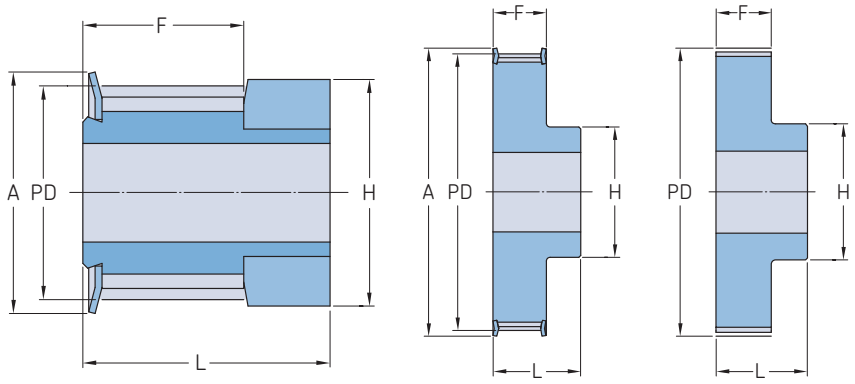

Tipo 0F Tipo 1F Tipo 1

Paso	Ancho de la correa	Diámetro primitivo PD	Número de dientes	Tipo de polea	Dimensiones Diámetro exterior OD	A	B Mín.	B Máx.	F	K	L	M	H	Peso	Designación
mm			–	–	mm									kg	–
3	**09**	9,55	10	0F	8,79	13,0	–	4,0	10,2	–	17,5	–	13,0	0,04	**PHP 10-3M-09RSB**
		11,46	12	0F	10,70	15,0	–	6,0	10,2	–	17,5	–	15,0	0,06	**PHP 12-3M-09RSB**
		13,37	14	0F	12,61	16,0	–	7,0	10,2	–	17,5	–	16,0	0,07	**PHP 14-3M-09RSB**
		14,32	15	0F	13,56	17,5	–	8,0	10,2	–	17,5	–	17,5	0,08	**PHP 15-3M-09RSB**
		15,28	16	1F	14,52	18,0	4	6,0	12,8	–	20,6	–	10,0	0,07	**PHP 16-3M-09RSB**
		17,19	18	1F	16,43	19,5	6	6,5	12,8	–	20,6	–	11,0	0,08	**PHP 18-3M-09RSB**
		19,10	20	1F	18,34	23,0	6	8,0	12,8	–	20,6	–	13,0	0,01	**PHP 20-3M-09RSB**
		20,05	21	1F	19,29	25,0	6	8,5	12,8	–	20,6	–	14,0	0,01	**PHP 21-3M-09RSB**
		21,01	22	1F	20,25	25,0	6	8,5	12,8	–	20,6	–	14,0	0,01	**PHP 22-3M-09RSB**
		22,92	24	1F	22,16	25,0	6	8,5	12,8	–	20,6	–	14,0	0,02	**PHP 24-3M-09RSB**
		24,83	26	1F	24,07	28,0	6	10,5	12,8	–	20,6	–	16,0	0,02	**PHP 26-3M-09RSB**
		26,74	28	1F	25,98	32,0	6	11,5	12,8	–	20,6	–	18,0	0,02	**PHP 28-3M-09RSB**
		28,65	30	1F	27,89	32,0	6	12,5	12,8	–	20,6	–	20,0	0,03	**PHP 30-3M-09RSB**
		30,56	32	1F	29,80	36,0	6	14,0	12,8	–	20,6	–	22,0	0,03	**PHP 32-3M-09RSB**
		34,38	36	1F	33,62	38,0	6	17,0	13,4	–	22,2	–	26,0	0,05	**PHP 36-3M-09RSB**
		38,20	40	1F	37,44	42,0	6	19,0	13,4	–	22,2	–	28,0	0,06	**PHP 40-3M-09RSB**
		42,02	44	1F	41,26	48,0	6	22,5	13,4	–	22,2	–	33,0	0,07	**PHP 44-3M-09RSB**
		45,84	48	1	45,08	–	8	22,5	13,4	–	22,2	–	33,0	0,07	**PHP 48-3M-09RSB**
		57,30	60	1	56,54	–	8	22,5	13,4	–	22,2	–	33,0	0,11	**PHP 60-3M-09RSB**
		68,75	72	1	67,99	–	8	22,5	13,4	–	22,2	–	33,0	0,14	**PHP 72-3M-09RSB**
3	**15**	9,55	10	0F	8,79	13,0	–	3,0	17,0	–	26,0	–	13,0	0,04	**PHP 10-3M-15RSB**
		11,46	12	0F	10,70	15,0	–	5,0	17,0	–	26,0	–	15,0	0,06	**PHP 12-3M-15RSB**
		13,37	14	0F	12,61	16,0	–	6,0	17,0	–	26,0	–	16,0	0,07	**PHP 14-3M-15RSB**
		14,32	15	0F	13,56	17,5	–	6,0	17,0	–	26,0	–	17,5	0,08	**PHP 15-3M-15RSB**
		15,28	16	1F	14,52	18,0	4	7,0	19,5	–	26,0	–	10,0	0,07	**PHP 16-3M-15RSB**
		17,19	18	1F	16,43	19,5	6	8,0	19,5	–	26,0	–	11,0	0,08	**PHP 18-3M-15RSB**
		19,10	20	1F	18,34	23,0	6	9,0	19,5	–	26,0	–	13,0	0,01	**PHP 20-3M-15RSB**
		20,05	21	1F	19,29	25,0	6	9,0	19,5	–	26,0	–	14,0	0,01	**PHP 21-3M-15RSB**
		21,01	22	1F	20,25	25,0	6	9,0	19,5	–	26,0	–	14,0	0,01	**PHP 22-3M-15RSB**
		22,92	24	1F	22,16	25,0	6	9,0	19,5	–	26,0	–	14,0	0,02	**PHP 24-3M-15RSB**
		24,83	26	1F	24,07	28,0	6	11,0	19,5	–	26,0	–	16,0	0,02	**PHP 26-3M-15RSB**
		26,74	28	1F	25,98	32,0	6	12,0	19,5	–	26,0	–	18,0	0,02	**PHP 28-3M-15RSB**
		28,65	30	1F	27,89	32,0	6	14,0	19,5	–	26,0	–	20,0	0,03	**PHP 30-3M-15RSB**
		30,56	32	1F	29,80	36,0	6	15,0	19,5	–	26,0	–	22,0	0,03	**PHP 32-3M-15RSB**
		34,38	36	1F	33,62	38,0	6	16,0	20,0	–	30,0	–	26,0	0,05	**PHP 36-3M-15RSB**
		38,20	40	1F	37,44	42,0	6	18,0	20,0	–	30,0	–	28,0	0,06	**PHP 40-3M-15RSB**
		42,02	44	1F	41,26	48,0	6	20,0	20,0	–	30,0	–	33,0	0,07	**PHP 44-3M-15RSB**
		45,84	48	1	45,08	–	8	20,0	20,0	–	30,0	–	33,0	0,07	**PHP 48-3M-15RSB**
		57,30	60	1	56,54	–	8	20,0	20,0	–	30,0	–	33,0	0,11	**PHP 60-3M-15RSB**
		68,75	72	1	67,99	–	8	20,0	20,0	–	30,0	–	33,0	0,14	**PHP 72-3M-15RSB**
5	**09**	19,10	12	1F	17,96	25,0	4	8,0	14,5	–	20,0	–	13,0	0,03	**PHP 12-5M-09RSB**
		22,28	14	1F	21,14	25,0	6	9,0	14,5	–	20,0	–	13,0	0,03	**PHP 14-5M-09RSB**
		23,87	15	1F	22,73	28,0	6	11,0	14,5	–	20,0	–	16,0	0,04	**PHP 15-5M-09RSB**
		25,46	16	1F	24,32	28,0	6	11,0	14,5	–	20,0	–	16,0	0,05	**PHP 16-5M-09RSB**
		28,65	18	1F	27,51	32,0	6	13,0	14,5	–	20,0	–	19,0	0,07	**PHP 18-5M-09RSB**
		31,83	20	1F	30,69	36,0	6	14,0	14,5	–	22,5	–	23,0	0,09	**PHP 20-5M-09RSB**
		33,42	21	1F	32,28	38,0	6	15,0	14,5	–	22,5	–	24,0	0,11	**PHP 21-5M-09RSB**
		35,01	22	1F	33,87	38,0	6	16,0	14,5	–	22,5	–	25,5	0,12	**PHP 22-5M-09RSB**
		38,20	24	1F	37,06	42,0	6	18,0	14,5	–	22,5	–	27,0	0,15	**PHP 24-5M-09RSB**
		41,38	26	1F	40,24	44,0	6	20,0	14,5	–	22,5	–	30,0	0,17	**PHP 26-5M-09RSB**
		44,56	28	1F	43,42	48,0	6	20,0	14,5	–	22,5	–	30,5	0,20	**PHP 28-5M-09RSB**
		47,75	30	1F	46,60	51,0	6	24,0	14,5	–	22,5	–	35,0	0,24	**PHP 30-5M-09RSB**
		50,93	32	1F	49,79	54,0	8	26,0	14,5	–	22,5	–	38,0	0,27	**PHP 32-5M-09RSB**
		57,30	36	1F	56,16	60,0	8	26,0	14,5	–	22,5	–	38,0	0,32	**PHP 36-5M-09RSB**

BECANI SOLUCIONES INDUSTRIALES

www.becani.com-becani@becani.com- Tlf: 881986561

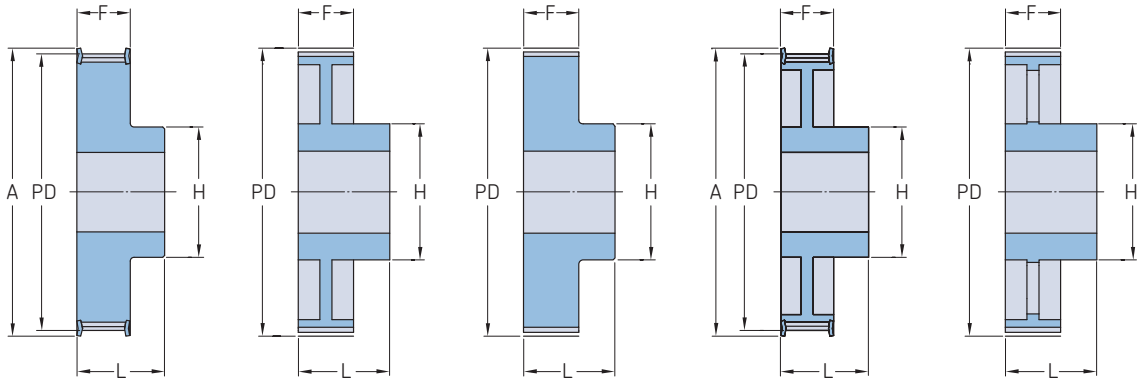

Tipo 1F | Tipo 2 | Tipo 1 | Tipo 2F | Tipo 5

Paso	Ancho de la correa	Diámetro primitivo PD	Número de dientes	Tipo de polea	Dimensiones Diámetro exterior OD	A	B Mín.	B Máx.	F	K	L	M	H	Peso	Designación
mm			–	–	mm									kg	–
5	**09**	63,66	40	1F	62,52	71,0	8	26,0	14,5	–	22,5	–	38,0	0,40	**PHP 40-5M-09RSB**
		70,03	44	2	68,89	–	8	26,0	14,5	–	25,5	–	38,0	0,17	**PHP 44-5M-09RSB**
		76,39	48	2	75,25	–	8	26,0	14,5	–	25,5	–	38,0	0,18	**PHP 48-5M-09RSB**
		95,49	60	2	94,35	–	8	30,0	14,5	–	25,5	–	45,0	0,23	**PHP 60-5M-09RSB**
		114,59	72	2	113,45	–	8	30,0	14,5	–	25,5	–	45,0	0,27	**PHP 72-5M-09RSB**
5	**15**	19,10	12	1F	17,96	25,0	4	8,0	20,5	–	26,0	–	13,0	0,03	**PHP 12-5M-15RSB**
		22,28	14	1F	21,14	25,0	6	9,0	20,5	–	26,0	–	13,0	0,05	**PHP 14-5M-15RSB**
		23,87	15	1F	22,73	28,0	6	11,0	20,5	–	26,0	–	16,0	0,06	**PHP 15-5M-15RSB**
		25,46	16	1F	24,32	28,0	6	11,0	20,5	–	26,0	–	16,0	0,06	**PHP 16-5M-15RSB**
		28,65	18	1F	27,51	32,0	6	13,0	20,5	–	26,0	–	19,0	0,09	**PHP 18-5M-15RSB**
		31,83	20	1F	30,69	36,0	6	14,0	20,5	–	26,0	–	23,0	0,11	**PHP 20-5M-15RSB**
		33,42	21	1F	32,28	38,0	6	15,0	20,5	–	26,0	–	24,0	0,13	**PHP 21-5M-15RSB**
		35,01	22	1F	33,87	38,0	6	16,0	20,5	–	26,0	–	25,5	0,14	**PHP 22-5M-15RSB**
		38,20	24	1F	37,06	42,0	6	18,0	20,5	–	28,0	–	27,0	0,18	**PHP 24-5M-15RSB**
		41,38	26	1F	40,24	44,0	6	20,0	20,5	–	28,0	–	30,0	0,22	**PHP 26-5M-15RSB**
		44,56	28	1F	43,42	48,0	6	20,0	20,5	–	28,0	–	30,5	0,25	**PHP 28-5M-15RSB**
		47,75	30	1F	46,60	51,0	6	24,0	20,5	–	28,0	–	35,0	0,30	**PHP 30-5M-15RSB**
		50,93	32	1F	49,79	54,0	8	26,0	20,5	–	28,0	–	38,0	0,35	**PHP 32-5M-15RSB**
		57,30	36	1F	56,16	60,0	8	26,0	20,5	–	28,0	–	38,0	0,52	**PHP 36-5M-15RSB**
		63,66	40	1F	62,52	71,0	8	26,0	20,5	–	28,0	–	38,0	0,43	**PHP 40-5M-15RSB**
		70,03	44	2	68,89	–	8	26,0	20,5	–	30,0	–	38,0	0,23	**PHP 44-5M-15RSB**
		76,39	48	2	75,25	–	8	26,0	20,5	–	30,0	–	38,0	0,19	**PHP 48-5M-15RSB**
		95,49	60	2	94,35	–	8	34,0	20,5	–	30,0	–	50,0	0,31	**PHP 60-5M-15RSB**
		114,59	72	2	113,45	–	8	34,0	20,5	–	30,0	–	50,0	0,38	**PHP 72-5M-15RSB**
5	**25**	19,10	12	1F	17,96	25,0	4	8,0	30,5	–	36,0	5,5	13,0	0,05	**PHP 12-5M-25RSB**
		22,28	14	1F	21,14	25,0	6	9,0	30,5	–	36,0	5,5	13,0	0,07	**PHP 14-5M-25RSB**
		23,87	15	1F	22,73	28,0	6	11,0	30,5	–	36,0	5,5	16,0	0,08	**PHP 15-5M-25RSB**
		25,46	16	1F	24,32	28,0	6	11,0	30,5	–	36,0	5,5	16,0	0,10	**PHP 16-5M-25RSB**
		28,65	18	1F	27,51	32,0	6	13,0	30,5	–	36,0	5,5	19,0	0,12	**PHP 18-5M-25RSB**
		31,83	20	1F	30,69	36,0	6	14,0	30,5	–	36,0	5,5	23,0	0,16	**PHP 20-5M-25RSB**
		33,42	21	1F	32,28	38,0	6	15,0	30,5	–	38,0	7,5	24,0	0,19	**PHP 21-5M-25RSB**
		35,01	22	1F	33,87	38,0	6	16,0	30,5	–	38,0	7,5	25,5	0,21	**PHP 22-5M-25RSB**
		38,20	24	1F	37,06	42,0	6	18,0	30,5	–	38,0	7,5	27,0	0,25	**PHP 24-5M-25RSB**
		41,38	26	1F	40,24	44,0	6	20,0	30,5	–	38,0	7,5	30,0	0,30	**PHP 26-5M-25RSB**
		44,56	28	1F	43,42	48,0	6	20,0	30,5	–	38,0	7,5	30,5	0,35	**PHP 28-5M-25RSB**
		47,75	30	1F	46,60	51,0	6	24,0	30,5	–	38,0	7,5	35,0	0,42	**PHP 30-5M-25RSB**
		50,93	32	1F	49,79	54,0	8	26,0	30,5	–	38,0	7,5	38,0	0,48	**PHP 32-5M-25RSB**
		57,30	36	1F	56,16	60,0	8	26,0	30,5	–	38,0	7,5	38,0	0,59	**PHP 36-5M-25RSB**
		63,66	40	1F	62,52	71,0	8	26,0	30,5	–	38,0	7,5	38,0	0,74	**PHP 40-5M-25RSB**
		70,03	44	2	68,89	–	8	26,0	30,5	–	40,0	9,5	38,0	0,32	**PHP 44-5M-25RSB**
		76,39	48	2	72,25	–	8	26,0	30,5	–	40,0	9,5	38,0	0,28	**PHP 48-5M-25RSB**
		95,49	60	2	94,35	–	8	34,0	30,5	–	40,0	9,5	50,0	0,44	**PHP 60-5M-25RSB**
		114,59	72	2	113,45	–	8	34,0	30,5	–	40,0	9,5	50,0	0,53	**PHP 72-5M-25RSB**
		127,32	80	1	126,18	–	8	62,0	30,5	–	40,0	–	92,0	0,60	**PHP 80-5M-25RSB**
8	**20**	50,93	20	1F	49,56	60,0	12	25,0	28,0	–	38,0	–	38,0	0,43	**PHP 20-8M-20RSB**
		53,47	21	1F	52,10	62,0	12	27,0	28,0	–	38,0	–	40,0	0,49	**PHP 21-8M-20RSB**
		56,02	22	1F	54,65	65,0	12	29,0	28,0	–	38,0	–	43,0	0,54	**PHP 22-8M-20RSB**
		58,57	23	1F	57,20	65,0	12	29,0	28,0	–	38,0	–	45,0	0,60	**PHP 23-8M-20RSB**
		61,12	24	1F	59,75	70,0	12	30,0	28,0	–	38,0	–	45,0	0,65	**PHP 24-8M-20RSB**
		63,66	25	1F	62,28	71,0	12	31,0	28,0	–	38,0	–	45,0	0,73	**PHP 25-8M-20RSB**
		66,21	26	1F	64,84	75,0	12	32,0	28,0	–	38,0	–	50,0	0,80	**PHP 26-8M-20RSB**
		68,75	27	1F	67,39	75,0	12	33,0	28,0	–	38,0	–	50,0	0,84	**PHP 27-8M-20RSB**
		71,30	28	1F	70,08	80,0	15	34,0	28,0	–	38,0	–	50,0	0,87	**PHP 28-8M-20RSB**
		73,85	29	1F	72,62	85,0	15	35,0	28,0	–	38,0	–	55,0	0,95	**PHP 29-8M-20RSB**

BECANI SOLUCIONES INDUSTRIALES

www.becani.com-becani@becani.com- Tlf: 881986561

Paso	Ancho de la correa	Diámetro primitivo PD	Número de dientes	Tipo de polea	Dimensiones Diámetro exterior OD	A	B Mín.	B Máx.	F	K	L	M	H	Peso	Designación
mm			–	–	mm									kg	–
8	**20**	76,39	30	1F	75,13	85,0	15	36,0	28,0	–	38,0	–	55,0	1,02	**PHP 30-8M-20RSB**
		78,94	31	1F	77,65	87,0	15	38,0	28,0	–	38,0	–	55,0	1,11	**PHP 31-8M-20RSB**
		81,49	32	1F	80,16	90,0	15	40,0	28,0	–	38,0	–	60,0	1,20	**PHP 32-8M-20RSB**
		84,03	33	1F	82,68	90,0	15	42,0	28,0	–	38,0	–	60,0	1,30	**PHP 33-8M-20RSB**
		86,58	34	1F	85,22	95,0	15	44,0	28,0	–	38,0	–	70,0	1,40	**PHP 34-8M-20RSB**
		89,13	35	1F	87,76	95,0	15	45,0	28,0	–	38,0	–	70,0	1,48	**PHP 35-8M-20RSB**
		91,67	36	1F	90,30	100,0	15	46,0	28,0	–	38,0	–	70,0	1,55	**PHP 36-8M-20RSB**
		96,77	38	1F	95,39	105,0	15	50,0	28,0	–	38,0	–	75,0	1,65	**PHP 38-8M-20RSB**
		101,86	40	1F	100,49	110,0	15	50,0	28,0	–	38,0	–	75,0	1,74	**PHP 40-8M-20RSB**
		106,95	42	1F	105,58	111,0	15	50,0	28,0	–	38,0	–	75,0	1,92	**PHP 42-8M-20RSB**
		112,05	44	1F	110,67	121,0	15	50,0	28,0	–	38,0	–	75,0	2,10	**PHP 44-8M-20RSB**
		114,59	45	1F	113,22	121,0	15	50,0	28,0	–	38,0	–	75,0	2,19	**PHP 45-8M-20RSB**
		122,23	48	1F	120,86	131,0	15	54,0	28,0	–	38,0	–	75,0	2,44	**PHP 48-8M-20RSB**
		127,32	50	1F	125,95	131,0	15	54,0	28,0	–	38,0	–	75,0	2,48	**PHP 50-8M-20RSB**
		132,42	52	1F	131,05	140,0	15	54,0	28,0	–	38,0	–	80,0	2,52	**PHP 52-8M-20RSB**
		142,60	56	2F	141,23	151,0	15	54,0	28,0	–	38,0	–	80,0	2,60	**PHP 56-8M-20RSB**
		162,97	64	2F	161,60	172,0	15	54,0	28,0	–	38,0	–	80,0	2,90	**PHP 64-8M-20RSB**
		183,35	72	2F	181,97	192,0	15	54,0	28,0	–	38,0	–	80,0	3,10	**PHP 72-8M-20RSB**
		203,72	80	2	202,35	–	15	54,0	28,0	–	38,0	–	90,0	3,80	**PHP 80-8M-20RSB**
		229,18	90	2	227,81	–	15	54,0	28,0	–	38,0	–	90,0	4,20	**PHP 90-8M-20RSB**
		285,21	112	5	283,83	–	18	54,0	28,0	–	38,0	–	90,0	5,20	**PHP 112-8M-20RSB**
		366,69	144	5	365,32	–	20	54,0	28,0	–	38,0	–	90,0	7,50	**PHP 144-8M-20RSB**
		427,81	168	5	426,44	–	20	60,0	28,0	–	38,0	–	100,0	10,00	**PHP 168-8M-20RSB**
		488,92	192	5	487,55	–	20	60,0	28,0	–	38,0	–	100,0	14,40	**PHP 192-8M-20RSB**
8	**30**	50,93	20	1F	49,56	60,0	12	25,0	38,0	–	48,0	–	38,0	0,54	**PHP 20-8M-30RSB**
		53,47	21	1F	52,10	62,0	12	27,0	38,0	–	48,0	–	40,0	0,62	**PHP 21-8M-30RSB**
		56,02	22	1F	54,65	65,0	12	29,0	38,0	–	48,0	–	43,0	0,69	**PHP 22-8M-30RSB**
		57,57	23	1F	57,20	65,0	12	30,0	38,0	–	48,0	–	45,0	0,77	**PHP 23-8M-30RSB**
		61,12	24	1F	59,75	70,0	12	30,0	38,0	–	48,0	–	45,0	0,84	**PHP 24-8M-30RSB**
		63,66	25	1F	62,28	71,0	12	31,0	38,0	–	48,0	–	50,0	0,92	**PHP 25-8M-30RSB**
		66,21	26	1F	64,84	75,0	12	32,0	38,0	–	48,0	–	50,0	1,00	**PHP 26-8M-30RSB**
		68,75	27	1F	67,39	75,0	12	33,0	38,0	–	48,0	–	50,0	1,06	**PHP 27-8M-30RSB**
		71,30	28	1F	70,08	80,0	15	34,0	38,0	–	48,0	–	50,0	1,12	**PHP 28-8M-30RSB**
		76,39	30	1F	75,13	85,0	15	36,0	38,0	–	48,0	–	55,0	1,32	**PHP 30-8M-30RSB**
		78,94	31	1F	77,65	87,0	15	38,0	38,0	–	48,0	–	55,0	1,42	**PHP 31-8M-30RSB**
		81,49	32	1F	80,16	90,0	15	40,0	38,0	–	48,0	–	60,0	1,53	**PHP 32-8M-30RSB**
		84,03	33	1F	82,68	90,0	15	42,0	38,0	–	48,0	–	60,0	1,64	**PHP 33-8M-30RSB**
		86,58	34	1F	85,22	95,0	15	44,0	38,0	–	48,0	–	70,0	1,80	**PHP 34-8M-30RSB**
		89,13	35	1F	87,76	95,0	15	45,0	38,0	–	48,0	–	70,0	1,90	**PHP 35-8M-30RSB**
		91,67	36	1F	90,30	100,0	15	46,0	38,0	–	48,0	–	70,0	1,99	**PHP 36-8M-30RSB**
		96,77	38	1F	95,39	105,0	15	50,0	38,0	–	48,0	–	75,0	2,27	**PHP 38-8M-30RSB**
		101,86	40	1F	100,49	110,0	15	50,0	38,0	–	48,0	–	75,0	2,40	**PHP 40-8M-30RSB**
		106,95	42	1F	105,58	111,0	15	50,0	38,0	–	48,0	–	75,0	2,60	**PHP 42-8M-30RSB**
		112,05	44	1F	110,67	121,0	15	50,0	38,0	–	48,0	–	75,0	2,80	**PHP 44-8M-30RSB**
		114,59	45	1F	113,22	121,0	15	50,0	38,0	–	48,0	–	75,0	2,90	**PHP 45-8M-30RSB**
		122,23	48	1F	120,86	131,0	15	50,0	38,0	–	48,0	–	75,0	3,20	**PHP 48-8M-30RSB**
		127,32	50	1F	125,95	131,0	15	50,0	38,0	–	48,0	–	75,0	3,30	**PHP 50-8M-30RSB**
		132,42	52	1F	131,05	140,0	15	60,0	38,0	–	48,0	–	90,0	3,40	**PHP 52-8M-30RSB**
		142,60	56	2F	141,23	151,0	15	60,0	38,0	–	48,0	–	90,0	3,60	**PHP 56-8M-30RSB**
		152,79	60	2F	151,42	168,0	15	60,0	38,0	–	48,0	–	90,0	3,95	**PHP 60-8M-30RSB**
		162,97	64	2F	161,60	172,0	15	60,0	38,0	–	48,0	–	90,0	4,30	**PHP 64-8M-30RSB**
		183,35	72	2F	181,97	192,0	15	63,0	38,0	–	48,0	–	95,0	4,80	**PHP 72-8M-30RSB**
		203,72	80	2	202,35	–	15	60,0	38,0	–	48,0	–	100,0	5,10	**PHP 80-8M-30RSB**
		229,18	90	2	227,81	–	15	60,0	38,0	–	48,0	–	100,0	5,70	**PHP 90-8M-30RSB**
		285,21	112	5	283,83	–	18	60,0	38,0	–	48,0	–	100,0	6,80	**PHP 112-8M-30RSB**
		366,69	144	5	365,32	–	20	60,0	38,0	–	48,0	–	100,0	9,30	**PHP 144-8M-30RSB**
		427,81	168	5	426,44	–	20	60,0	38,0	–	48,0	–	100,0	11,40	**PHP 168-8M-30RSB**
		488,92	192	5	487,55	–	20	60,0	38,0	–	48,0	–	100,0	16,00	**PHP 192-8M-30RSB**
8	**50**	56,02	22	1F	54,65	65,0	12	29,0	60,0	–	70,0	–	43,0	1,00	**PHP 22-8M-50RSB**
		58,57	23	1F	57,20	65,0	12	30,0	60,0	–	70,0	–	45,0	1,12	**PHP 23-8M-50RSB**
		61,12	24	1F	59,75	70,0	12	30,0	60,0	–	70,0	–	45,0	1,23	**PHP 24-8M-50RSB**
		63,66	25	1F	62,28	70,0	12	34,0	60,0	–	70,0	–	50,0	1,37	**PHP 25-8M-50RSB**
		66,21	26	1F	64,84	75,0	12	34,0	60,0	–	70,0	–	50,0	1,50	**PHP 26-8M-50RSB**
		68,75	27	1F	67,39	75,0	15	34,0	60,0	–	70,0	–	50,0	1,59	**PHP 27-8M-50RSB**
		71,30	28	1F	70,08	80,0	15	34,0	60,0	–	70,0	–	50,0	1,67	**PHP 28-8M-50RSB**
		76,39	30	1F	75,13	85,0	15	38,0	60,0	–	70,0	–	55,0	1,97	**PHP 30-8M-50RSB**
		78,94	31	1F	77,65	87,0	15	38,0	60,0	–	70,0	–	55,0	2,12	**PHP 31-8M-50RSB**
		81,49	32	1F	80,16	90,0	15	40,0	60,0	–	70,0	–	60,0	2,27	**PHP 32-8M-50RSB**
		84,03	33	1F	82,68	90,0	15	42,0	60,0	–	70,0	–	60,0	2,42	**PHP 33-8M-50RSB**
		86,58	34	1F	85,22	95,0	15	44,0	60,0	–	70,0	–	70,0	2,69	**PHP 34-8M-50RSB**
		89,13	35	1F	87,76	95,0	15	45,0	60,0	–	70,0	–	70,0	2,83	**PHP 35-8M-50RSB**
		91,67	36	1F	90,30	100,0	15	46,0	60,0	–	70,0	–	70,0	2,97	**PHP 36-8M-50RSB**
		96,77	38	1F	95,39	105,0	15	50,0	60,0	–	70,0	–	75,0	3,23	**PHP 38-8M-50RSB**

BECANI SOLUCIONES INDUSTRIALES

www.becani.com-becani@becani.com- Tlf: 881986561

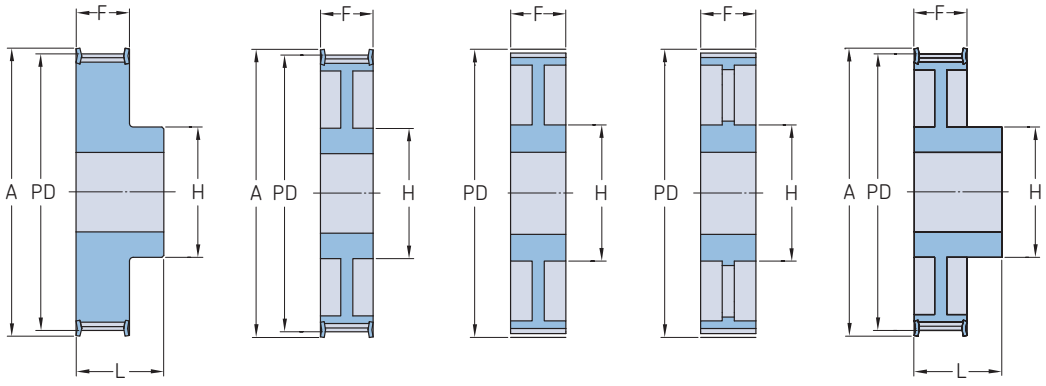

Tipo 1F | Tipo 7F | Tipo 7 | Tipo 3 | Tipo 2F

Paso	Ancho de la correa	Diámetro primitivo PD	Número de dientes	Tipo de polea	Dimensiones Diámetro exterior OD	A	B Mín.	B Máx.	F	K	L	M	H	Peso	Designación
mm			–	–	mm									kg	–
8	**50**	101,86	40	1F	100,49	110,0	18	50,0	60,0	–	70,0	–	75,0	3,50	**PHP 40-8M-50RSB**
		104,41	42	1F	103,03	111,0	18	50,0	60,0	–	70,0	–	75,0	3,70	**PHP 42-8M-50RSB**
		112,05	44	1F	110,67	121,0	18	50,0	60,0	–	70,0	–	75,0	3,90	**PHP 44-8M-50RSB**
		114,59	45	1F	113,22	121,0	18	50,0	60,0	–	70,0	–	75,0	4,00	**PHP 45-8M-50RSB**
		122,23	48	1F	120,86	131,0	18	54,0	60,0	–	70,0	–	80,0	4,30	**PHP 48-8M-50RSB**
		124,78	50	1F	123,41	131,0	18	54,0	60,0	–	70,0	–	80,0	4,48	**PHP 50-8M-50RSB**
		127,32	52	1F	125,95	140,0	18	60,0	60,0	–	70,0	–	90,0	4,65	**PHP 52-8M-50RSB**
		142,60	56	7F	141,23	151,0	18	60,0	60,0	–	60,0	–	90,0	5,00	**PHP 56-8M-50RSB**
		152,79	60	7F	151,42	158,0	18	60,0	60,0	–	60,0	–	90,0	5,30	**PHP 60-8M-50RSB**
		162,97	64	7F	161,60	171,0	18	60,0	60,0	–	60,0	–	100,0	5,60	**PHP 64-8M-50RSB**
		183,35	72	7F	181,97	192,0	18	63,0	60,0	–	60,0	–	100,0	6,80	**PHP 72-8M-50RSB**
		203,72	80	7	202,35	–	18	60,0	60,0	–	60,0	–	110,0	6,90	**PHP 80-8M-50RSB**
		229,18	90	7	227,81	–	18	60,0	60,0	–	60,0	–	110,0	8,60	**PHP 90-8M-50RSB**
		285,21	112	3	283,83	–	20	60,0	60,0	–	60,0	–	110,0	9,60	**PHP 112-8M-50RSB**
		366,69	144	3	365,32	–	20	60,0	60,0	–	60,0	–	110,0	13,80	**PHP 144-8M-50RSB**
		427,81	168	3	426,44	–	20	60,0	60,0	–	60,0	–	120,0	16,00	**PHP 168-8M-50RSB**
		488,92	192	3	487,55	–	20	60,0	60,0	–	60,0	–	130,0	22,40	**PHP 192-8M-50RSB**
8	**85**	56,02	22	1F	54,65	65,0	12	29,0	95,0	–	105,0	–	43,0	1,55	**PHP 22-8M-85RSB**
		58,57	23	1F	57,20	65,0	12	30,0	95,0	–	105,0	–	45,0	1,73	**PHP 23-8M-85RSB**
		61,12	24	1F	59,75	70,0	12	30,0	95,0	–	105,0	–	45,0	1,90	**PHP 24-8M-85RSB**
		63,66	25	1F	62,28	70,0	12	34,0	95,0	–	105,0	–	50,0	2,08	**PHP 25-8M-85RSB**
		66,21	26	1F	64,84	75,0	12	34,0	95,0	–	105,0	–	50,0	2,25	**PHP 26-8M-85RSB**
		68,75	27	1F	67,39	75,0	12	34,0	95,0	–	105,0	–	50,0	2,40	**PHP 27-8M-85RSB**
		71,30	28	1F	70,08	80,0	15	34,0	95,0	–	105,0	–	50,0	2,55	**PHP 28-8M-85RSB**
		76,39	30	1F	75,13	85,0	15	35,0	95,0	–	105,0	–	55,0	3,00	**PHP 30-8M-85RSB**
		78,94	31	1F	77,65	87,0	15	38,0	95,0	–	105,0	–	55,0	3,23	**PHP 31-8M-85RSB**
		81,49	32	1F	80,16	90,0	15	42,0	95,0	–	105,0	–	60,0	3,57	**PHP 32-8M-85RSB**
		84,03	33	1F	82,68	90,0	15	44,0	95,0	–	105,0	–	60,0	3,75	**PHP 33-8M-85RSB**
		86,58	34	1F	85,22	95,0	15	44,0	95,0	–	105,0	–	70,0	4,00	**PHP 34-8M-85RSB**
		89,13	35	1F	87,76	95,0	15	44,0	95,0	–	105,0	–	70,0	4,25	**PHP 35-8M-85RSB**
		91,67	36	1F	90,30	100,0	15	44,0	95,0	–	105,0	–	70,0	4,50	**PHP 36-8M-85RSB**
		96,77	38	1F	95,39	106,0	15	50,0	95,0	–	105,0	–	75,0	4,90	**PHP 38-8M-85RSB**
		101,86	40	1F	100,49	110,0	18	50,0	95,0	–	105,0	–	75,0	5,20	**PHP 40-8M-85RSB**
		106,95	42	1F	105,58	110,0	18	50,0	95,0	–	105,0	–	75,0	6,08	**PHP 42-8M-85RSB**
		112,05	44	1F	110,67	121,0	18	50,0	95,0	–	105,0	–	75,0	6,60	**PHP 44-8M-85RSB**
		114,59	45	1F	113,22	121,0	18	50,0	95,0	–	105,0	–	75,0	6,85	**PHP 45-8M-85RSB**
		122,23	48	1F	120,86	131,0	18	54,0	95,0	–	105,0	–	80,0	7,60	**PHP 48-8M-85RSB**
		127,32	50	1F	125,95	131,0	20	54,0	95,0	–	105,0	–	80,0	8,15	**PHP 50-8M-85RSB**
		132,42	52	1F	131,05	140,0	20	54,0	95,0	–	105,0	–	80,0	8,70	**PHP 52-8M-85RSB**
		142,60	56	1F	141,23	151,0	20	54,0	95,0	–	105,0	–	80,0	9,80	**PHP 56-8M-85RSB**
		152,79	60	7F	151,42	158,0	20	66,0	95,0	–	95,0	–	100,0	10,10	**PHP 60-8M-85RSB**
		162,97	64	7F	161,60	171,0	20	66,0	95,0	–	95,0	–	100,0	10,40	**PHP 64-8M-85RSB**
		183,35	72	7F	181,97	192,0	20	66,0	95,0	–	95,0	–	110,0	11,40	**PHP 72-8M-85RSB**
		203,72	80	3	202,35	–	20	66,0	95,0	–	95,0	–	110,0	11,10	**PHP 80-8M-85RSB**
		229,18	90	3	227,81	–	20	66,0	95,0	–	95,0	–	110,0	13,20	**PHP 90-8M-85RSB**
		285,21	112	3	283,83	–	24	66,0	95,0	–	95,0	–	110,0	16,30	**PHP 112-8M-85RSB**
		366,69	144	3	365,32	–	24	72,0	95,0	–	95,0	–	120,0	21,50	**PHP 144-8M-85RSB**
		427,81	168	3	426,44	–	24	72,0	95,0	–	95,0	–	120,0	26,10	**PHP 168-8M-85RSB**
		488,92	192	3	487,55	–	24	78,0	95,0	–	95,0	–	130,0	30,60	**PHP 192-8M-85RSB**
14	**40**	124,78	28	1F	122,12	127,0	24	67,0	54,0	–	69,0	–	100,0	4,73	**PHP 28-14M-40RSB**
		129,23	29	1F	126,57	138,0	24	67,0	54,0	–	69,0	–	100,0	5,09	**PHP 29-14M-40RSB**
		133,69	30	1F	130,99	138,0	24	67,0	54,0	–	69,0	–	100,0	5,45	**PHP 30-14M-40RSB**
		142,60	32	1F	139,88	154,0	24	67,0	54,0	–	69,0	–	100,0	6,17	**PHP 32-14M-40RSB**

BECANI SOLUCIONES INDUSTRIALES

www.becani.com-becani@becani.com- Tlf: 881986561

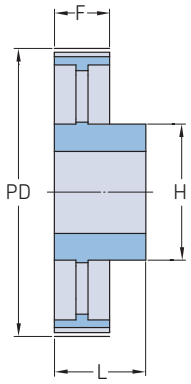

Tipo 5

Paso	Ancho de la correa	Diámetro primitivo PD	Número de dientes	Tipo de polea	Dimensiones Diámetro exterior OD	A	B Mín.	B Máx.	F	K	L	M	H	Peso	Designación
mm			–	–	mm									kg	–
14	**40**	151,52	34	1F	148,79	160,0	24	67,0	54,0	–	69,0	–	100,0	6,88	**PHP 34-14M-40RSB**
		160,43	36	1F	157,68	168,0	24	67,0	54,0	–	69,0	–	100,0	7,60	**PHP 36-14M-40RSB**
		169,34	38	1F	166,60	183,0	24	80,0	54,0	–	69,0	–	120,0	8,28	**PHP 38-14M-40RSB**
		178,25	40	1F	175,49	188,0	24	80,0	54,0	–	69,0	–	120,0	9,26	**PHP 40-14M-40RSB**
		196,08	44	1F	193,28	211,0	24	80,0	54,0	–	69,0	–	120,0	10,32	**PHP 44-14M-40RSB**
		213,90	48	2F	211,11	226,0	24	82,0	54,0	–	69,0	–	135,0	11,50	**PHP 48-14M-40RSB**
		249,55	56	2F	246,76	256,0	28	82,0	54,0	–	69,0	–	135,0	13,05	**PHP 56-14M-40RSB**
		285,21	64	2F	282,41	296,0	28	82,0	54,0	–	69,0	–	135,0	14,40	**PHP 64-14M-40RSB**
		320,86	72	5	318,06	–	28	82,0	54,0	–	69,0	–	135,0	16,90	**PHP 72-14M-40RSB**
		356,51	80	5	353,71	–	28	82,0	54,0	–	69,0	–	135,0	18,50	**PHP 80-14M-40RSB**
		401,07	90	5	398,28	–	28	82,0	54,0	–	69,0	–	135,0	20,00	**PHP 90-14M-40RSB**
		499,11	112	5	496,32	–	28	82,0	54,0	–	69,0	–	135,0	26,70	**PHP 112-14M-40RSB**
		641,71	144	5	638,92	–	28	82,0	54,0	–	69,0	–	135,0	35,00	**PHP 144-14M-40RSB**
		748,66	168	5	745,87	–	28	82,0	54,0	–	69,0	–	135,0	44,20	**PHP 168-14M-40RSB**
		855,92	192	5	852,82	–	28	82,0	54,0	–	69,0	–	135,0	52,20	**PHP 192-14M-40RSB**
		962,57	216	5	959,76	–	28	90,0	54,0	–	69,0	–	150,0	60,00	**PHP 216-14M-40RSB**
14	**55**	124,78	28	1F	122,12	127,0	24	67,0	70,0	–	85,0	–	100,0	5,60	**PHP 28-14M-55RSB**
		129,23	29	1F	126,57	138,0	24	67,0	70,0	–	85,0	–	100,0	6,10	**PHP 29-14M-55RSB**
		133,69	30	1F	130,99	138,0	24	67,0	70,0	–	85,0	–	100,0	6,60	**PHP 30-14M-55RSB**
		142,60	32	1F	139,88	154,0	24	67,0	70,0	–	85,0	–	100,0	7,60	**PHP 32-14M-55RSB**
		151,52	34	1F	148,79	160,0	24	67,0	70,0	–	85,0	–	100,0	8,60	**PHP 34-14M-55RSB**
		160,43	36	1F	157,68	168,0	24	67,0	70,0	–	85,0	–	100,0	9,60	**PHP 36-14M-55RSB**
		169,34	38	1F	166,60	183,0	24	80,0	70,0	–	85,0	–	120,0	10,80	**PHP 38-14M-55RSB**
		178,25	40	1F	175,49	188,0	24	80,0	70,0	–	85,0	–	120,0	11,20	**PHP 40-14M-55RSB**
		196,08	44	1F	193,28	211,0	24	80,0	70,0	–	85,0	–	120,0	12,50	**PHP 44-14M-55RSB**
		213,90	48	7F	211,11	226,0	24	82,0	70,0	–	70,0	–	135,0	13,70	**PHP 48-14M-55RSB**
		249,55	56	7F	246,76	256,0	28	82,0	70,0	–	70,0	–	135,0	14,50	**PHP 56-14M-55RSB**
		285,21	64	7F	282,41	296,0	28	82,0	70,0	–	70,0	–	135,0	15,60	**PHP 64-14M-55RSB**
		320,86	72	3	318,06	–	28	82,0	70,0	–	70,0	–	135,0	18,50	**PHP 72-14M-55RSB**
		356,51	80	3	353,71	–	28	82,0	70,0	–	70,0	–	135,0	20,00	**PHP 80-14M-55RSB**
		401,07	90	3	398,28	–	28	82,0	70,0	–	70,0	–	135,0	22,60	**PHP 90-14M-55RSB**
		499,11	112	3	496,32	–	28	82,0	70,0	–	70,0	–	135,0	29,50	**PHP 112-14M-55RSB**
		641,71	144	3	638,92	–	28	82,0	70,0	–	70,0	–	135,0	39,00	**PHP 144-14M-55RSB**
		748,66	168	3	745,87	–	28	82,0	70,0	–	70,0	–	135,0	48,50	**PHP 168-14M-55RSB**
		855,62	192	3	852,82	–	28	82,0	70,0	–	70,0	–	135,0	57,80	**PHP 192-14M-55RSB**
		962,57	216	3	959,76	–	28	82,0	70,0	–	70,0	–	150,0	67,00	**PHP 216-14M-55RSB**
14	**85**	124,78	28	1F	122,12	127,0	24	67,0	102,0	–	117,0	–	100,0	7,70	**PHP 28-14M-85RSB**
		129,23	29	1F	126,57	138,0	24	67,0	102,0	–	117,0	–	100,0	8,40	**PHP 29-14M-85RSB**
		133,69	30	1F	130,99	138,0	24	67,0	102,0	–	117,0	–	100,0	9,10	**PHP 30-14M-85RSB**
		142,60	32	1F	139,88	154,0	24	67,0	102,0	–	117,0	–	100,0	10,50	**PHP 32-14M-85RSB**
		151,52	34	1F	148,79	160,0	24	67,0	102,0	–	117,0	–	100,0	11,90	**PHP 34-14M-85RSB**
		160,43	36	1F	157,68	168,0	32	67,0	102,0	–	117,0	–	100,0	13,20	**PHP 36-14M-85RSB**
		169,34	38	1F	166,60	183,0	32	80,0	102,0	–	117,0	–	120,0	15,15	**PHP 38-14M-85RSB**
		178,25	40	1F	175,49	188,0	32	90,0	102,0	–	117,0	–	135,0	17,10	**PHP 40-14M-85RSB**
		196,08	44	1F	193,28	211,0	32	90,0	102,0	–	117,0	–	135,0	23,30	**PHP 44-14M-85RSB**
		213,90	48	1F	211,11	226,0	32	100,0	102,0	–	117,0	–	150,0	25,00	**PHP 48-14M-85RSB**
		249,55	56	7F	246,76	256,0	32	90,0	102,0	–	102,0	–	150,0	25,00	**PHP 56-14M-85RSB**
		285,21	64	7F	282,41	296,0	32	90,0	102,0	–	102,0	–	150,0	28,20	**PHP 64-14M-85RSB**
		320,86	72	3	318,06	–	32	90,0	102,0	–	102,0	–	150,0	28,80	**PHP 72-14M-85RSB**
		356,51	80	3	353,71	–	32	90,0	102,0	–	102,0	–	150,0	30,10	**PHP 80-14M-85RSB**
		401,07	90	3	398,28	–	32	90,0	102,0	–	102,0	–	150,0	33,00	**PHP 90-14M-85RSB**
		499,11	112	3	496,32	–	32	90,0	102,0	–	102,0	–	150,0	41,80	**PHP 112-14M-85RSB**
		641,71	144	3	638,92	–	32	90,0	102,0	–	102,0	–	150,0	52,40	**PHP 144-14M-85RSB**

BECANI SOLUCIONES INDUSTRIALES

www.becani.com-becani@becani.com- Tlf: 881986561

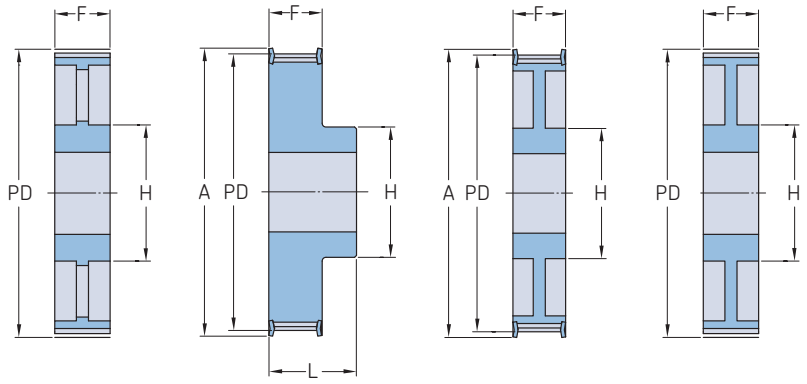

Tipo 3 Tipo 1F Tipo 7F Tipo 7

Paso	Ancho de la correa	Diámetro primitivo PD	Número de dientes	Tipo de polea	Dimensiones Diámetro exterior OD	A	B Mín.	B Máx.	F	K	L	M	H	Peso	Designación
mm			–	–	mm									kg	–
14	**85**	748,66	168	3	745,87	–	32	90,0	102,0	–	102,0	–	150,0	60,30	**PHP 168-14M-85RSB**
		855,62	192	3	852,82	–	32	100,0	102,0	–	102,0	–	165,0	70,20	**PHP 192-14M-85RSB**
		962,57	216	3	959,76	–	32	100,0	102,0	–	102,0	–	165,0	81,00	**PHP 216-14M-85RSB**
14	**115**	124,78	28	1F	122,12	127,0	32	67,0	133,0	–	148,0	–	100,0	9,20	**PHP 28-14M-115RSB**
		129,23	29	1F	126,57	138,0	32	67,0	133,0	–	148,0	–	100,0	10,20	**PHP 29-14M-115RSB**
		133,69	30	1F	130,99	138,0	32	67,0	133,0	–	148,0	–	100,0	11,20	**PHP 30-14M-115RSB**
		142,60	32	1F	139,88	154,0	32	67,0	133,0	–	148,0	–	100,0	13,20	**PHP 32-14M-115RSB**
		151,52	34	1F	148,79	160,0	32	67,0	133,0	–	148,0	–	100,0	14,80	**PHP 34-14M-115RSB**
		160,43	36	1F	157,68	168,0	32	80,0	133,0	–	148,0	–	120,0	16,60	**PHP 36-14M-115RSB**
		169,34	38	1F	166,60	183,0	32	80,0	133,0	–	148,0	–	120,0	19,20	**PHP 38-14M-115RSB**
		178,25	40	1F	175,49	188,0	32	90,0	133,0	–	148,0	–	135,0	20,56	**PHP 40-14M-115RSB**
		196,08	44	1F	193,28	211,0	32	94,0	133,0	–	148,0	–	140,0	26,00	**PHP 44-14M-115RSB**
		213,90	48	1F	211,11	226,0	32	100,0	133,0	–	148,0	–	150,0	30,00	**PHP 48-14M-115RSB**
		249,55	56	1F	246,76	256,0	32	100,0	133,0	–	148,0	–	150,0	36,00	**PHP 56-14M-115RSB**
		285,21	64	7F	282,41	296,0	32	90,0	133,0	–	133,0	–	150,0	39,00	**PHP 64-14M-115RSB**
		320,86	72	3	318,06	–	32	90,0	133,0	–	133,0	–	150,0	32,83	**PHP 72-14M-115RSB**
		356,51	80	3	353,71	–	32	90,0	133,0	–	133,0	–	150,0	35,55	**PHP 80-14M-115RSB**
		401,07	90	3	398,28	–	32	90,0	133,0	–	133,0	–	150,0	41,00	**PHP 90-14M-115RSB**
		499,11	112	3	496,32	–	32	90,0	133,0	–	133,0	–	150,0	54,40	**PHP 112-14M-115RSB**
		641,71	144	3	638,92	–	32	100,0	133,0	–	133,0	–	165,0	67,80	**PHP 144-14M-115RSB**
		748,66	168	3	745,87	–	32	100,0	133,0	–	133,0	–	165,0	75,80	**PHP 168-14M-115RSB**
		855,62	192	3	852,82	–	32	100,0	133,0	–	133,0	–	165,0	90,30	**PHP 192-14M-115RSB**
		962,57	216	3	959,76	–	32	100,0	133,0	–	133,0	–	165,0	105,00	**PHP 216-14M-115RSB**
14	**170**	124,78	28	1F	122,12	127,0	32	67,0	187,0	–	202,0	–	100,0	13,80	**PHP 28-14M-170RSB**
		129,23	29	1F	126,57	138,0	32	67,0	187,0	–	202,0	–	100,0	14,20	**PHP 29-14M-170RSB**
		133,69	30	1F	130,99	138,0	32	67,0	187,0	–	202,0	–	100,0	15,60	**PHP 30-14M-170RSB**
		142,60	32	1F	139,88	154,0	32	67,0	187,0	–	202,0	–	100,0	18,10	**PHP 32-14M-170RSB**
		151,52	34	1F	148,79	160,0	32	67,0	187,0	–	202,0	–	100,0	20,40	**PHP 34-14M-170RSB**
		160,43	36	1F	157,68	168,0	32	80,0	187,0	–	202,0	–	120,0	23,50	**PHP 36-14M-170RSB**
		169,34	38	1F	166,60	183,0	32	90,0	187,0	–	202,0	–	135,0	26,50	**PHP 38-14M-170RSB**
		178,25	40	1F	175,49	188,0	32	94,0	187,0	–	202,0	–	140,0	30,10	**PHP 40-14M-170RSB**
		196,08	44	1F	193,28	211,0	32	100,0	187,0	–	202,0	–	160,0	37,80	**PHP 44-14M-170RSB**
		213,90	48	1F	211,11	226,0	32	107,0	187,0	–	202,0	–	160,0	44,50	**PHP 48-14M-170RSB**
		249,55	56	1F	246,76	256,0	32	110,0	187,0	–	202,0	–	160,0	61,00	**PHP 56-14M-170RSB**
		285,21	64	1F	282,41	296,0	32	120,0	187,0	–	202,0	–	180,0	81,00	**PHP 64-14M-170RSB**
		320,86	72	7	318,06	–	32	120,0	187,0	–	187,0	–	180,0	61,40	**PHP 72-14M-170RSB**
		356,51	80	7	353,71	–	32	108,0	187,0	–	187,0	–	180,0	65,00	**PHP 80-14M-170RSB**
		401,07	90	3	398,28	–	38	108,0	187,0	–	187,0	–	180,0	68,00	**PHP 90-14M-170RSB**
		499,11	112	3	496,32	–	38	108,0	187,0	–	187,0	–	200,0	87,50	**PHP 112-14M-170RSB**
		641,71	144	3	638,92	–	38	108,0	187,0	–	187,0	–	220,0	114,80	**PHP 144-14M-170RSB**
		748,66	168	3	745,87	–	38	108,0	187,0	–	187,0	–	220,0	125,00	**PHP 168-14M-170RSB**
		855,62	192	3	852,82	–	38	108,0	187,0	–	187,0	–	220,0	136,40	**PHP 192-14M-170RSB**
		962,57	216	3	959,76	–	38	108,0	187,0	–	187,0	–	220,0	147,00	**PHP 216-14M-170RSB**

BECANI SOLUCIONES INDUSTRIALES

www.becani.com-becani@becani.com- Tlf: 881986561

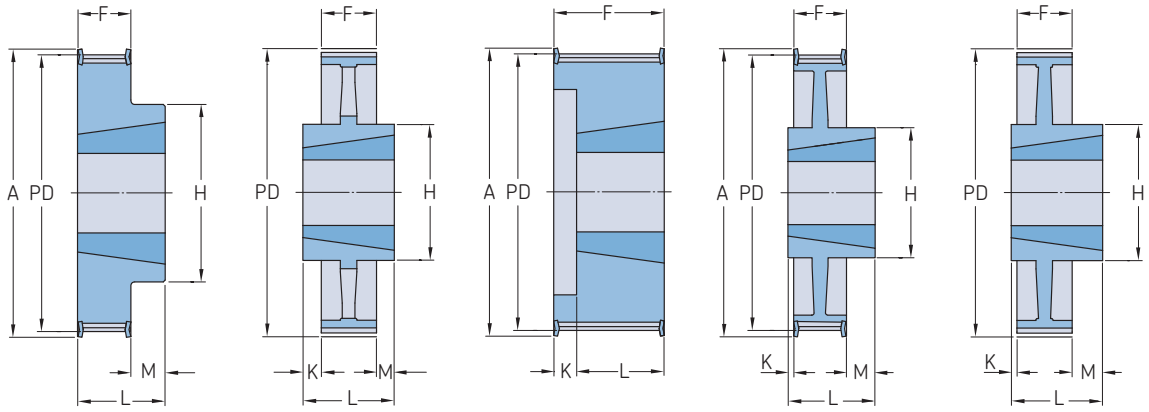

Paso	Ancho de la correa	Diámetro primitivo PD	Número de dientes	Tipo de polea	Número de casquillo	Dimensiones Diámetro exterior OD	A	B Mín.	B Máx.	F	K	L	M	H	Peso*	Designación
mm			–	–	–	mm									kg	–
5	**15**	54,11	34	3F	1008	52,97	58	9	25,0	20,5	–	22,0	1,5	43	0,19	**PHP 34-5M-15TB**
		57,30	36	3F	1108	56,16	61	9	28,0	20,5	–	22,0	1,5	45	0,20	**PHP 36-5M-15TB**
		60,48	38	3F	1108	59,34	65	9	28,0	20,5	–	22,0	1,5	48	0,25	**PHP 38-5M-15TB**
		63,66	40	3F	1108	62,52	68	9	28,0	20,5	–	22,0	1,5	52	0,31	**PHP 40-5M-15TB**
		70,03	44	3F	1108	68,89	74	9	28,0	20,5	–	22,0	1,5	54	0,40	**PHP 44-5M-15TB**
		76,39	48	3F	1210	75,25	80	11	32,0	20,5	–	25,0	4,5	64	0,45	**PHP 48-5M-15TB**
		89,13	56	3F	1210	87,99	93	11	32,0	20,5	–	25,0	4,5	70	0,67	**PHP 56-5M-15TB**
		101,86	64	3F	1210	100,72	106	11	32,0	20,5	–	25,0	4,5	78	0,96	**PHP 64-5M-15TB**
		114,59	72	3F	1610	113,45	118	14	42,0	20,5	–	25,0	4,5	90	1,19	**PHP 72-5M-15TB**
		127,32	80	3F	1610	126,18	135	14	42,0	20,5	–	25,0	4,5	92	1,57	**PHP 80-5M-15TB**
		143,24	90	10	1610	142,10	–	14	42,0	20,5	2,3	25,0	2,3	92	1,47	**PHP 90-5M-15TB**
		178,25	112	10	1610	177,11	–	14	42,0	20,5	2,3	25,0	2,3	92	1,94	**PHP 112-5M-15TB**
		216,45	136	10	2012	215,31	–	14	50,0	20,5	5,8	32,0	5,8	106	3,06	**PHP 136-5M-15TB**
		238,73	150	10	2012	237,51	–	14	50,0	20,5	5,8	32,0	5,8	106	4,50	**PHP 150-5M-15TB**
8	**20**	56,02	22	4F	1008	54,65	65	9	25,0	28,0	6,0	22,0	–	–	0,24	**PHP 22-8M-20TB**
		61,12	24	4F	1108	59,75	70	9	28,0	28,0	6,0	22,0	–	–	0,30	**PHP 24-8M-20TB**
		66,21	26	4F	1108	64,84	75	9	28,0	28,0	6,0	22,0	–	–	0,36	**PHP 26-8M-20TB**
		71,30	28	4F	1108	70,08	80	9	28,0	28,0	6,0	22,0	–	–	0,44	**PHP 28-8M-20TB**
		76,39	30	4F	1108	75,13	85	11	28,0	28,0	6,0	22,0	–	–	0,45	**PHP 30-8M-20TB**
		81,49	32	4F	1610	80,16	90	11	42,0	28,0	3,0	25,0	–	–	0,50	**PHP 32-8M-20TB**
		86,58	34	4F	1610	85,22	95	14	42,0	28,0	3,0	25,0	–	–	0,55	**PHP 34-8M-20TB**
		91,67	36	4F	1610	90,30	100	14	42,0	28,0	3,0	25,0	–	–	0,68	**PHP 36-8M-20TB**
		96,77	38	4F	1610	95,39	106	14	42,0	28,0	3,0	25,0	–	–	0,80	**PHP 38-8M-20TB**
		101,86	40	4F	1610	100,49	110	14	42,0	28,0	3,0	25,0	–	–	1,00	**PHP 40-8M-20TB**
		106,95	42	4F	1610	105,58	110	14	42,0	28,0	3,0	25,0	–	–	1,11	**PHP 42-8M-20TB**
		112,05	44	3F	2012	110,67	121	14	50,0	28,0	–	32,0	4,0	92	1,20	**PHP 44-8M-20TB**
		122,23	48	3F	2012	120,86	131	14	50,0	28,0	–	32,0	4,0	96	1,60	**PHP 48-8M-20TB**
		142,60	56	3F	2012	141,23	151	14	50,0	28,0	–	32,0	4,0	110	2,40	**PHP 56-8M-20TB**
		152,79	60	3F	2012	151,42	162	14	50,0	28,0	–	32,0	4,0	110	2,55	**PHP 60-8M-20TB**
		162,97	64	12F	2012	161,60	171	14	50,0	28,0	–	32,0	4,0	110	2,70	**PHP 64-8M-20TB**
		183,35	72	12F	2012	181,97	192	14	50,0	28,0	–	32,0	4,0	110	3,30	**PHP 72-8M-20TB**
		203,72	80	12	2012	202,35	–	16	50,0	28,0	–	32,0	4,0	110	3,50	**PHP 80-8M-20TB**
		229,18	90	12	2012	227,81	–	16	50,0	28,0	–	32,0	4,0	110	3,65	**PHP 90-8M-20TB**
8	**30**	50,93	20	4F	1008	49,56	60	9	25,0	38,0	16,0	22,0	–	–	0,23	**PHP 20-8M-30TB**
		53,47	21	4F	1008	52,10	65	9	25,0	38,0	16,0	22,0	–	–	0,26	**PHP 21-8M-30TB**
		56,02	22	4F	1008	54,65	65	9	25,0	38,0	16,0	22,0	–	–	0,29	**PHP 22-8M-30TB**
		58,57	23	4F	1108	57,20	70	9	28,0	38,0	16,0	22,0	–	–	0,32	**PHP 23-8M-30TB**
		61,12	24	4F	1108	59,75	70	9	28,0	38,0	16,0	22,0	–	–	0,38	**PHP 24-8M-30TB**
		63,66	25	4F	1108	62,29	75	9	28,0	38,0	16,0	22,0	–	–	0,41	**PHP 25-8M-30TB**
		66,21	26	4F	1108	64,84	75	9	28,0	38,0	16,0	22,0	–	–	0,45	**PHP 26-8M-30TB**
		68,75	27	4F	1108	67,38	80	9	28,0	38,0	16,0	22,0	–	–	0,49	**PHP 27-8M-30TB**
		71,30	28	4F	1210	70,08	80	11	32,0	38,0	16,0	25,0	–	–	0,50	**PHP 28-8M-30TB**

* El peso no incluye los casquillos.

BECANI SOLUCIONES INDUSTRIALES

www.becani.com-becani@becani.com- Tlf: 881986561

Poleas HiTD

Mecanizado para casquillo cónico 8 mm

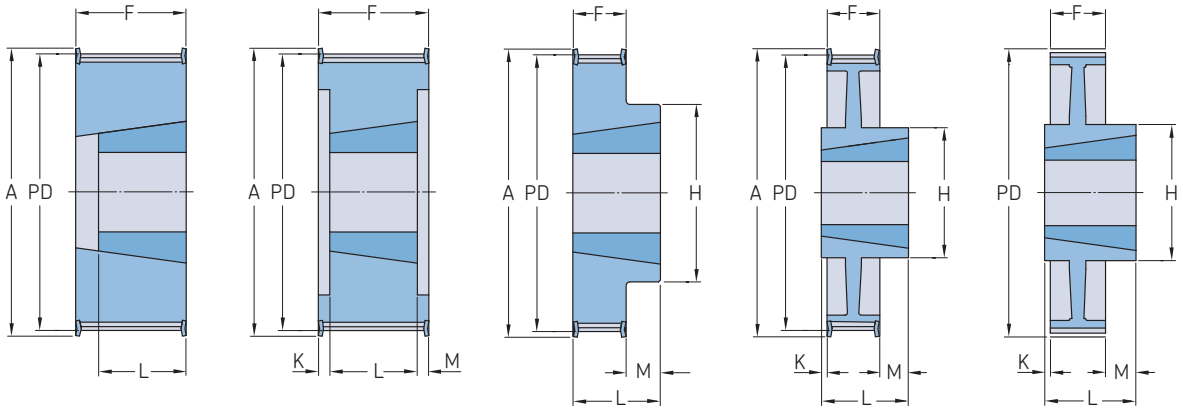

Paso	Ancho de la correa	Diámetro primitivo PD	Número de dientes	Tipo de polea	Número de casquillo	Dimensiones Diámetro exterior OD	A	B Mín.	B Máx.	F	K	L	M	H	Peso*	Designación
mm			–	–	–	mm									kg	–
8	**30**	76,39	30	2F	1615	75,13	85	11	42,0	38,0	–	38,0	–	–	0,55	**PHP 30-8M-30TB**
		78,94	31	2F	1615	77,57	90	14	42,0	38,0	–	38,0	–	–	0,57	**PHP 31-8M-30TB**
		81,49	32	2F	1615	80,16	90	14	42,0	38,0	–	38,0	–	–	0,59	**PHP 32-8M-30TB**
		84,03	33	2F	1615	82,66	95	14	42,0	38,0	–	38,0	–	–	0,73	**PHP 33-8M-30TB**
		86,58	34	2F	1615	85,22	95	14	42,0	38,0	–	38,0	–	–	0,77	**PHP 34-8M-30TB**
		89,13	35	2F	1615	87,75	100	14	42,0	38,0	–	38,0	–	–	0,82	**PHP 35-8M-30TB**
		91,67	36	2F	1615	90,30	100	14	42,0	38,0	–	38,0	–	–	0,96	**PHP 36-8M-30TB**
		96,77	38	2F	1615	95,39	106	14	42,0	38,0	–	38,0	–	–	1,15	**PHP 38-8M-30TB**
		101,86	40	2F	1615	100,49	110	14	42,0	38,0	–	38,0	–	–	1,34	**PHP 40-8M-30TB**
		106,95	42	2F	1615	105,58	110	14	42,0	38,0	–	38,0	–	–	1,36	**PHP 42-8M-30TB**
		112,05	44	6F	2012	110,67	121	14	50,0	38,0	6,0	32,0	–	–	1,33	**PHP 44-8M-30TB**
		114,59	45	6F	2012	113,22	121	14	50,0	38,0	6,0	32,0	–	–	1,62	**PHP 45-8M-30TB**
		122,23	48	6F	2012	120,86	131	14	50,0	38,0	6,0	32,0	–	–	1,78	**PHP 48-8M-30TB**
		127,32	50	6F	2012	125,95	136	14	50,0	38,0	3,0	32,0	3,0	–	2,08	**PHP 50-8M-30TB**
		132,42	52	6F	2012	131,04	141	14	50,0	38,0	3,0	32,0	3,0	–	2,39	**PHP 52-8M-30TB**
		142,60	56	6F	2012	141,23	151	14	50,0	38,0	6,0	32,0	–	–	3,76	**PHP 56-8M-30TB**
		147,70	58	6F	2012	146,32	156	14	50,0	38,0	3,0	32,0	3,0	–	3,87	**PHP 58-8M-30TB**
		152,79	60	6F	2517	151,42	162	16	60,0	38,0	3,0	45,0	3,0	–	3,98	**PHP 60-8M-30TB**
		162,97	64	3F	2517	161,60	171	16	60,0	38,0	–	45,0	7,0	125	4,20	**PHP 64-8M-30TB**
		183,35	72	12F	2517	181,97	192	16	60,0	38,0	–	45,0	7,0	125	4,30	**PHP 72-8M-30TB**
		203,72	80	12	2517	202,35	–	16	60,0	38,0	–	45,0	7,0	125	4,60	**PHP 80-8M-30TB**
		229,18	90	12	2517	227,81	–	16	60,0	38,0	–	45,0	7,0	125	5,00	**PHP 90-8M-30TB**
		285,21	112	12	2517	283,83	–	16	60,0	38,0	–	45,0	7,0	125	6,20	**PHP 112-8M-30TB**
		366,69	144	12	2517	365,32	–	16	60,0	38,0	–	45,0	7,0	125	9,00	**PHP 144-8M-30TB**

BECANI
SOLUCIONES INDUSTRIALES

* El peso no incluye los casquillos.

www.becani.com-becani@becani.com- Tlf: 881986561

Poleas HiTD

Mecanizado para casquillo cónico 8 mm

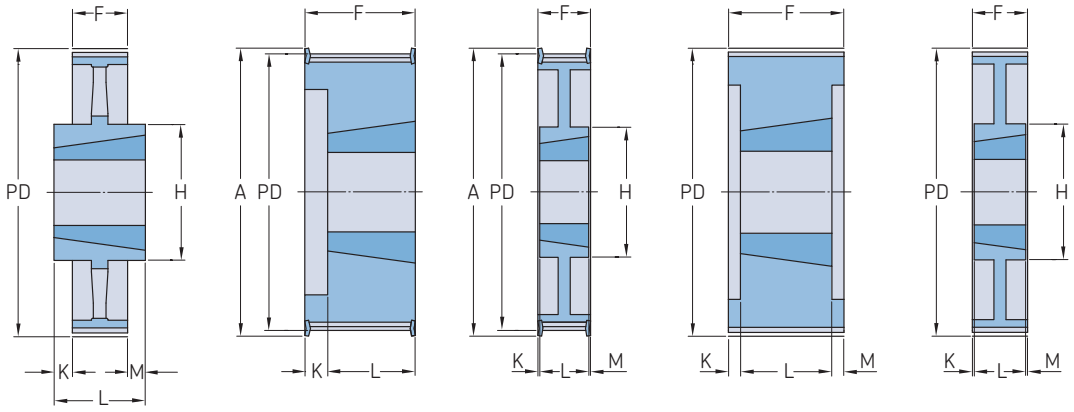

Paso	Ancho de la correa	Diámetro primitivo PD	Número de dientes	Tipo de polea	Número de casquillo	Dimensiones Diámetro exterior OD	A	B Mín.	Máx.	F	K	L	M	H	Peso*	Designación
mm			–	–	–	mm									kg	–
8	**30**	427,81	168	10	3020	426,44	–	25	75,0	38,0	7,0	51,0	7,0	170	15,00	**PHP 168-8M-30TB**
		488,92	192	10	3525	487,55	–	35	100,0	38,0	14,0	65,0	7,0	198	18,50	**PHP 192-8M-30TB**
8	**50**	61,12	24	6F	1108	59,75	70	9	32,0	60,0	19,0	22,0	19,0	–	0,35	**PHP 24-8M-50TB**
		66,21	26	6F	1108	64,84	75	9	32,0	60,0	19,0	22,0	19,0	–	0,48	**PHP 26-8M-50TB**
		68,75	27	6F	1108	67,38	75	9	32,0	60,0	19,0	22,0	19,0	–	0,55	**PHP 27-8M-50TB**
		71,30	28	4F	1210	70,08	80	11	32,0	60,0	35,0	22,0	35,0	–	0,60	**PHP 28-8M-50TB**
		76,39	30	4F	1615	75,13	85	14	42,0	60,0	23,0	25,0	–	–	0,65	**PHP 30-8M-50TB**
		78,94	31	4F	1615	77,57	87	14	42,0	60,0	23,0	25,0	–	–	0,77	**PHP 31-8M-50TB**
		81,49	32	4F	1615	80,16	90	14	42,0	60,0	23,0	25,0	–	–	0,82	**PHP 32-8M-50TB**
		84,03	33	4F	1615	82,66	90	14	42,0	60,0	23,0	25,0	–	–	0,98	**PHP 33-8M-50TB**
		86,58	34	4F	1615	85,22	95	14	42,0	60,0	23,0	25,0	–	–	1,06	**PHP 34-8M-50TB**
		89,13	35	4F	1615	87,75	95	14	42,0	60,0	23,0	25,0	–	–	1,18	**PHP 35-8M-50TB**
		91,67	36	4F	1615	90,30	100	14	42,0	60,0	23,0	25,0	–	–	1,30	**PHP 36-8M-50TB**
		96,77	38	4F	1615	95,39	105	14	42,0	60,0	23,0	25,0	–	–	1,60	**PHP 38-8M-50TB**
		101,86	40	4F	2012	100,49	110	14	50,0	60,0	29,0	32,0	–	–	1,71	**PHP 40-8M-50TB**
		106,95	42	4F	2012	105,58	111	14	50,0	60,0	29,0	32,0	28,0	–	1,75	**PHP 42-8M-50TB**
		112,05	44	6F	2012	110,67	121	14	50,0	60,0	–	32,0	28,0	–	1,78	**PHP 44-8M-50TB**
		114,59	45	6F	2012	113,22	121	14	50,0	60,0	–	32,0	28,0	–	1,91	**PHP 45-8M-50TB**
		122,23	48	6F	2012	120,86	131	14	50,0	60,0	–	32,0	28,0	–	2,30	**PHP 48-8M-50TB**
		127,32	50	6F	2012	125,95	131	14	50,0	60,0	–	32,0	28,0	–	2,58	**PHP 50-8M-50TB**
		132,42	52	6F	2012	131,04	140	14	50,0	60,0	–	32,0	28,0	–	2,85	**PHP 52-8M-50TB**
		142,60	56	6F	2517	141,23	151	16	60,0	60,0	–	45,0	15,0	–	3,40	**PHP 56-8M-50TB**
		147,70	58	6F	2517	146,32	156	16	60,0	60,0	–	45,0	15,0	–	3,80	**PHP 58-8M-50TB**
		152,79	60	6F	2517	151,42	158	16	60,0	60,0	–	45,0	15,0	–	4,20	**PHP 60-8M-50TB**
		162,97	64	6F	2517	161,60	171	16	60,0	60,0	–	45,0	15,0	–	5,00	**PHP 64-8M-50TB**
		183,35	72	7F	2517	181,97	192	16	60,0	60,0	7,5	45,0	7,5	125	6,70	**PHP 72-8M-50TB**
		203,72	80	6	3020	202,35	–	25	75,0	60,0	4,5	45,0	4,5	–	8,80	**PHP 80-8M-50TB**
		229,18	90	7	3020	227,81	–	25	75,0	60,0	4,5	51,0	4,5	160	10,00	**PHP 90-8M-50TB**
		285,21	112	7	3020	283,83	–	25	75,0	60,0	4,5	51,0	4,5	170	12,00	**PHP 112-8M-50TB**

* El peso no incluye los casquillos.

BECANI SOLUCIONES INDUSTRIALES

www.becani.com-becani@becani.com- Tlf: 881986561

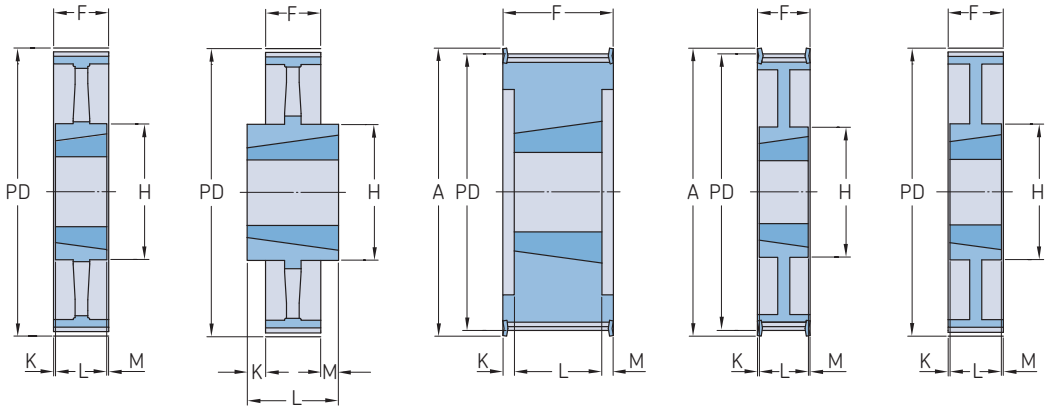

Paso	Ancho de la correa	Diámetro primitivo PD	Número de dientes	Tipo de polea	Número de casquillo	Dimensiones Diámetro exterior OD	A	B Mín.	B Máx.	F	K	L	M	H	Peso*	Designación
mm			–	–	–	mm									kg	–
8	**50**	366,69	144	8	3020	365,32	–	25	75,0	60,0	4,5	51,0	4,5	170	15,20	**PHP 144-8M-50TB**
		427,81	168	10	3525	426,44	–	25	100,0	60,0	4,5	51,0	4,5	170	16,40	**PHP 168-8M-50TB**
		488,92	192	10	3525	487,55	–	25	100,0	60,0	4,5	51,0	4,5	170	21,80	**PHP 192-8M-50TB**
8	**85**	61,12	24	6F	1108	59,75	70	9	28,0	95,0	36,5	22,0	36,5	–	0,46	**PHP 24-8M-85TB**
		66,21	26	6F	1108	64,84	75	9	28,0	95,0	36,5	22,0	36,5	–	0,64	**PHP 26-8M-85TB**
		71,30	28	6F	1108	70,08	80	9	28,0	95,0	36,5	22,0	36,5	–	0,82	**PHP 28-8M-85TB**
		76,39	30	6F	1615	75,13	85	14	42,0	95,0	36,5	22,0	36,5	–	1,17	**PHP 30-8M-85TB**
		84,03	33	6F	1615	82,66	90	14	42,0	95,0	36,5	22,0	36,5	–	1,34	**PHP 33-8M-85TB**
		86,58	34	6F	1615	85,22	95	14	42,0	95,0	28,5	38,0	28,5	–	1,43	**PHP 34-8M-85TB**
		89,13	35	6F	1615	87,75	95	14	42,0	95,0	28,5	38,0	28,5	–	1,54	**PHP 35-8M-85TB**
		91,67	36	6F	1615	90,30	100	14	42,0	95,0	28,5	38,0	28,5	–	1,87	**PHP 36-8M-85TB**
		96,77	38	6F	1615	95,39	106	14	42,0	95,0	28,5	38,0	28,5	–	2,20	**PHP 38-8M-85TB**
		101,86	40	6F	2012	100,49	110	14	50,0	95,0	31,5	32,0	31,5	–	1,80	**PHP 40-8M-85TB**
		106,95	42	6F	2012	105,58	110	14	50,0	95,0	31,5	32,0	31,5	–	2,16	**PHP 42-8M-85TB**
		112,05	44	6F	2012	110,67	121	14	50,0	95,0	31,5	32,0	31,5	–	2,30	**PHP 44-8M-85TB**
		114,59	45	6F	2012	113,22	121	14	50,0	95,0	31,5	32,0	31,5	–	2,39	**PHP 45-8M-85TB**
		122,23	48	6F	2517	120,86	131	16	60,0	95,0	25,0	45,0	25,0	–	2,66	**PHP 48-8M-85TB**
		127,32	50	6F	2517	125,95	131	16	60,0	95,0	25,0	45,0	25,0	–	3,11	**PHP 50-8M-85TB**
		132,42	52	6F	2517	131,04	140	16	60,0	95,0	25,0	45,0	25,0	–	3,56	**PHP 52-8M-85TB**
		142,60	56	6F	2517	141,23	151	16	60,0	95,0	25,0	45,0	25,0	–	4,45	**PHP 56-8M-85TB**
		147,70	58	6F	2517	146,32	158	16	60,0	95,0	25,0	45,0	25,0	–	4,89	**PHP 58-8M-85TB**
		152,79	60	6F	2517	151,42	158	16	60,0	95,0	25,0	45,0	25,0	–	5,33	**PHP 60-8M-85TB**
		162,97	64	7F	2517	161,60	171	16	60,0	95,0	25,0	45,0	25,0	–	6,20	**PHP 64-8M-85TB**
		183,35	72	7	3020	181,97	192	25	75,0	95,0	22,0	51,0	22,0	–	8,00	**PHP 72-8M-85TB**
		203,72	80	8	3020	202,35	–	25	75,0	95,0	22,0	51,0	22,0	–	10,00	**PHP 80-8M-85TB**
		229,18	90	8	3020	227,81	–	25	75,0	95,0	22,0	51,0	22,0	–	10,80	**PHP 90-8M-85TB**
		285,21	112	8	3020	283,83	–	25	75,0	95,0	22,0	51,0	22,0	170	15,00	**PHP 112-8M-85TB**
		366,69	144	8	3535	365,32	–	35	90,0	95,0	3,0	89,0	3,0	190	20,00	**PHP 144-8M-85TB**
		427,81	168	8	3535	426,44	–	35	90,0	95,0	3,0	89,0	3,0	190	23,00	**PHP 168-8M-85TB**
		488,92	192	8	3535	487,55	–	35	90,0	95,0	3,0	89,0	3,0	190	28,50	**PHP 192-8M-85TB**
14	**40**	124,78	28	6F	2012	122,12	141	14	50,0	54,0	11,0	32,0	11,0	–	2,66	**PHP 28-14M-40TB**
		129,23	29	6F	2012	126,57	141	14	50,0	54,0	11,0	32,0	11,0	–	2,66	**PHP 29-14M-40TB**
		133,69	30	6F	2012	130,99	156	14	50,0	54,0	11,0	32,0	11,0	–	2,89	**PHP 30-14M-40TB**
		142,60	32	6F	2012	139,88	156	14	50,0	54,0	11,0	32,0	11,0	–	3,51	**PHP 32-14M-40TB**
		151,52	34	6F	2517	148,79	165	16	60,0	54,0	4,5	45,0	4,5	–	3,87	**PHP 34-14M-40TB**
		155,97	35	6F	2517	153,18	173	16	60,0	54,0	4,5	45,0	4,5	–	4,34	**PHP 35-14M-40TB**
		160,43	36	6F	2517	157,68	173	16	60,0	54,0	4,5	45,0	4,5	–	4,62	**PHP 36-14M-40TB**
		169,34	38	6F	2517	166,60	182	16	60,0	54,0	4,5	45,0	4,5	–	5,40	**PHP 38-14M-40TB**
		178,25	40	6F	2517	175,49	191	16	60,0	54,0	4,5	45,0	4,5	–	6,23	**PHP 40-14M-40TB**
		187,17	42	6F	2517	184,37	209	16	60,0	54,0	4,5	45,0	4,5	–	6,75	**PHP 42-14M-40TB**
		196,08	44	6F	3020	193,28	209	25	75,0	54,0	1,5	51,0	1,5	–	7,26	**PHP 44-14M-40TB**
		200,54	45	6F	3020	197,74	227	25	75,0	54,0	1,5	51,0	1,5	–	8,20	**PHP 45-14M-40TB**
		213,90	48	6F	3020	211,11	227	25	75,0	54,0	1,5	51,0	1,5	–	9,33	**PHP 48-14M-40TB**
		222,82	50	6F	3020	220,02	246	25	75,0	54,0	1,5	51,0	1,5	–	10,10	**PHP 50-14M-40TB**
		249,55	56	6F	3020	246,76	264	25	75,0	54,0	1,5	51,0	1,5	–	10,80	**PHP 56-14M-40TB**
		267,38	60	7F	3020	264,59	281	25	75,0	54,0	1,5	51,0	1,5	170	13,10	**PHP 60-14M-40TB**
		285,21	64	7F	3020	282,41	296	25	75,0	54,0	1,5	51,0	1,5	170	15,40	**PHP 64-14M-40TB**
		320,86	72	7	3020	318,06	–	25	75,0	54,0	1,5	51,0	1,5	170	19,75	**PHP 72-14M-40TB**
		356,51	80	8	3020	353,71	–	25	75,0	54,0	1,5	51,0	1,5	170	20,00	**PHP 80-14M-40TB**
		401,07	90	8	3020	398,28	–	25	75,0	54,0	1,5	51,0	1,5	170	21,80	**PHP 90-14M-40TB**
		499,11	112	8	3020	496,32	–	25	75,0	54,0	1,5	51,0	1,5	170	29,60	**PHP 112-14M-40TB**
		641,71	144	8	3020	638,92	–	25	75,0	54,0	1,5	51,0	1,5	170	36,00	**PHP 144-14M-40TB**
		748,66	168	8	3020	745,87	–	25	75,0	54,0	1,5	51,0	1,5	170	48,00	**PHP 168-14M-40TB**

* El peso no incluye los casquillos.

www.becani.com-becani@becani.com- Tlf: 881986561

Paso	Ancho de la correa	Diámetro primitivo PD	Número de dientes	Tipo de polea	Número de casquillo	Dimensiones Diámetro exterior OD	A	B Mín.	Máx.	F	K	L	M	H	Peso*	Designación
mm			–	–	–	mm									kg	–
14	**40**	855,62	192	8	3020	852,82	–	25	75,0	54,0	1,5	51,0	1,5	170	53,00	**PHP 192-14M-40TB**
		962,56	216	8	3020	960,00	–	25	75,0	54,0	1,5	51,0	1,5	170	60,00	**PHP 216-14M-40TB**
14	**55**	124,78	28	6F	2012	122,12	141	14	50,0	70,0	19,0	32,0	19,0	–	2,88	**PHP 28-14M-55TB**
		129,23	29	6F	2012	126,57	141	14	50,0	70,0	19,0	32,0	19,0	–	3,18	**PHP 29-14M-55TB**
		133,69	30	6F	2517	130,99	156	16	60,0	70,0	12,5	45,0	12,5	–	3,21	**PHP 30-14M-55TB**
		142,60	32	6F	2517	139,88	156	16	60,0	70,0	12,5	45,0	12,5	–	3,90	**PHP 32-14M-55TB**
		151,51	34	6F	2517	148,79	165	16	60,0	70,0	12,5	45,0	12,5	–	4,55	**PHP 34-14M-55TB**
		155,97	35	6F	2517	153,18	173	16	60,0	70,0	12,5	45,0	12,5	–	4,88	**PHP 35-14M-55TB**
		160,43	36	6F	2517	157,68	173	16	60,0	70,0	12,5	45,0	12,5	–	5,20	**PHP 36-14M-55TB**
		169,34	38	6F	2517	166,60	182	16	60,0	70,0	12,5	45,0	12,5	–	6,20	**PHP 38-14M-55TB**
		178,25	40	6F	2517	175,49	191	16	60,0	70,0	12,5	45,0	12,5	–	7,00	**PHP 40-14M-55TB**
		187,17	42	6F	3020	184,37	209	25	75,0	70,0	9,5	51,0	9,5	–	7,80	**PHP 42-14M-55TB**
		196,08	44	6F	3020	193,28	209	25	75,0	70,0	9,5	51,0	9,5	–	8,42	**PHP 44-14M-55TB**
		200,54	45	6F	3020	197,74	227	25	75,0	70,0	9,5	51,0	9,5	–	9,51	**PHP 45-14M-55TB**
		213,90	48	6F	3020	211,11	227	25	75,0	70,0	9,5	51,0	9,5	–	10,64	**PHP 48-14M-55TB**
		228,82	50	6F	3020	220,02	246	25	75,0	70,0	9,5	51,0	9,5	–	11,52	**PHP 50-14M-55TB**
		249,55	56	6F	3020	246,76	264	25	75,0	70,0	9,5	51,0	9,5	–	12,40	**PHP 56-14M-55TB**
		267,38	60	7F	3020	264,59	281	25	75,0	70,0	9,5	51,0	9,5	170	14,00	**PHP 60-14M-55TB**
		285,21	64	7F	3020	282,41	298	25	75,0	70,0	9,5	51,0	9,5	170	15,18	**PHP 64-14M-55TB**
		320,86	72	7	3020	318,06	–	25	75,0	70,0	9,5	51,0	9,5	170	20,00	**PHP 72-14M-55TB**
		356,51	80	8	3020	353,71	–	25	75,0	70,0	9,5	51,0	9,5	170	22,50	**PHP 80-14M-55TB**
		401,07	90	8	3020	398,28	–	25	75,0	70,0	9,5	51,0	9,5	170	25,00	**PHP 90-14M-55TB**
		499,11	112	8	3020	496,32	–	25	75,0	70,0	9,5	51,0	9,5	170	33,40	**PHP 112-14M-55TB**
		641,71	144	8	3020	638,92	–	25	75,0	70,0	9,5	51,0	9,5	170	46,50	**PHP 144-14M-55TB**
		748,66	168	8	3020	745,87	–	25	75,0	70,0	9,5	51,0	9,5	170	58,50	**PHP 168-14M-55TB**
		855,62	192	8	3020	852,82	–	25	75,0	70,0	9,5	51,0	9,5	170	62,00	**PHP 192-14M-55TB**
		962,56	216	10	3535	960,00	–	35	90,0	70,0	9,5	51,0	9,5	190	74,80	**PHP 216-14M-55TB**
14	**85**	124,78	28	6F	2517	122,12	141	16	60,0	102,0	28,5	45,0	28,5	–	2,70	**PHP 28-14M-85TB**
		129,23	29	6F	2517	126,57	141	16	60,0	102,0	28,5	45,0	28,5	–	3,40	**PHP 29-14M-85TB**
		133,69	30	6F	2517	130,99	156	16	60,0	102,0	28,5	45,0	28,5	–	3,75	**PHP 30-14M-85TB**
		142,60	32	6F	2517	139,88	156	16	60,0	102,0	28,5	45,0	28,5	–	4,80	**PHP 32-14M-85TB**
		151,51	34	6F	2517	148,79	165	16	60,0	102,0	28,5	45,0	28,5	–	6,00	**PHP 34-14M-85TB**
		155,97	35	6F	2517	153,18	173	16	75,0	102,0	25,5	51,0	25,5	–	6,33	**PHP 35-14M-85TB**
		160,43	36	6F	3020	157,68	173	25	75,0	102,0	25,5	51,0	25,5	–	6,67	**PHP 36-14M-85TB**
		169,34	38	6F	3020	166,60	182	25	75,0	102,0	25,5	51,0	25,5	–	6,80	**PHP 38-14M-85TB**
		178,25	40	6F	3020	175,49	191	25	75,0	102,0	25,5	51,0	25,5	–	8,00	**PHP 40-14M-85TB**
		181,17	42	6F	3020	184,37	209	25	75,0	102,0	13,0	76,0	13,0	–	9,90	**PHP 42-14M-85TB**
		196,08	44	6F	3020	193,28	209	25	75,0	102,0	13,0	76,0	13,0	–	11,80	**PHP 44-14M-85TB**
		200,54	45	6F	3020	197,74	227	25	75,0	102,0	13,0	76,0	13,0	–	12,63	**PHP 45-14M-85TB**
		213,90	48	6F	3020	211,11	227	25	75,0	102,0	13,0	76,0	13,0	–	15,10	**PHP 48-14M-85TB**
		222,82	50	6F	3535	220,02	246	35	90,0	102,0	18,5	65,0	18,5	–	16,08	**PHP 50-14M-85TB**
		249,55	56	6F	3535	246,76	264	35	90,0	102,0	18,5	65,0	18,5	–	19,00	**PHP 56-14M-85TB**
		267,38	60	6F	3535	264,59	281	35	90,0	102,0	18,5	65,0	18,5	–	21,00	**PHP 60-14M-85TB**
		285,21	64	7F	3535	282,41	298	35	90,0	102,0	18,5	65,0	18,5	190	23,00	**PHP 64-14M-85TB**
		320,86	72	7	3535	318,06	–	35	90,0	102,0	18,5	65,0	18,5	190	25,00	**PHP 72-14M-85TB**
		356,51	80	8	3535	353,71	–	35	90,0	102,0	18,5	65,0	18,5	190	26,00	**PHP 80-14M-85TB**
		401,07	90	8	3535	398,28	–	35	90,0	102,0	18,5	65,0	18,5	190	27,80	**PHP 90-14M-85TB**
		499,11	112	8	3535	496,32	–	35	90,0	102,0	18,5	65,0	18,5	190	36,50	**PHP 112-14M-85TB**
		641,71	144	8	4040	638,92	–	40	100,0	102,0	18,5	65,0	18,5	230	48,00	**PHP 144-14M-85TB**
		748,66	168	8	4040	745,87	–	40	100,0	102,0	18,5	65,0	18,5	230	60,00	**PHP 168-14M-85TB**
		855,62	192	8	4040	852,82	–	40	100,0	102,0	–	102,0	–	230	86,00	**PHP 192-14M-85TB**
		962,56	216	8	4040	960,00	–	40	100,0	102,0	–	102,0	–	230	119,50	**PHP 216-14M-85TB**
14	**115**	124,78	28	6F	2517	122,12	141	16	60,0	133,0	44,0	45,0	44,0	–	3,77	**PHP 28-14M-115TB**
		129,23	29	6F	2517	126,57	141	16	60,0	133,0	44,0	45,0	44,0	–	4,00	**PHP 29-14M-115TB**
		133,69	30	6F	2517	130,99	156	16	60,0	133,0	44,0	45,0	44,0	–	5,00	**PHP 30-14M-115TB**
		142,60	32	6F	2517	139,88	156	16	60,0	133,0	44,0	45,0	44,0	–	6,00	**PHP 32-14M-115TB**
		151,52	34	6F	2517	148,79	165	16	60,0	133,0	44,0	45,0	44,0	–	7,20	**PHP 34-14M-115TB**
		155,97	35	6F	3020	153,18	173	25	75,0	133,0	41,0	51,0	41,0	–	7,00	**PHP 35-14M-115TB**
		160,43	36	6F	3020	157,68	173	25	75,0	133,0	41,0	51,0	41,0	–	7,30	**PHP 36-14M-115TB**
		169,34	38	6F	3020	166,60	182	25	75,0	133,0	41,0	51,0	41,0	–	8,40	**PHP 38-14M-115TB**
		178,25	40	6F	3020	175,49	191	25	75,0	133,0	41,0	51,0	41,0	–	9,20	**PHP 40-14M-115TB**
		187,17	42	6F	3030	184,37	209	35	75,0	133,0	28,5	76,0	28,5	–	11,60	**PHP 42-14M-115TB**
		196,08	44	6F	3030	193,28	209	35	75,0	133,0	28,5	76,0	28,5	–	14,00	**PHP 44-14M-115TB**
		200,54	45	6F	3030	197,74	227	35	75,0	133,0	28,5	76,0	28,5	–	15,60	**PHP 45-14M-115TB**
		213,90	48	6F	3030	211,11	227	35	75,0	133,0	28,5	76,0	28,5	–	17,10	**PHP 48-14M-115TB**
		222,82	50	6F	3535	220,02	246	35	90,0	133,0	22,0	89,0	22,0	–	21,00	**PHP 50-14M-115TB**
		249,55	56	6F	3535	246,76	264	35	90,0	133,0	22,0	89,0	22,0	–	24,80	**PHP 56-14M-115TB**
		267,38	60	6F	3535	264,59	281	35	90,0	133,0	22,0	89,0	22,0	–	25,90	**PHP 60-14M-115TB**
		285,21	64	7F	3535	282,41	298	35	90,0	133,0	22,0	89,0	22,0	190	27,00	**PHP 64-14M-115TB**
		320,86	72	7	3535	318,06	–	35	90,0	133,0	22,0	89,0	22,0	190	33,00	**PHP 72-14M-115TB**
		356,51	80	7	3535	353,71	–	35	90,0	133,0	22,0	89,0	22,0	190	37,00	**PHP 80-14M-115TB**
		401,07	90	7	3535	398,28	–	35	90,0	133,0	22,0	89,0	22,0	190	42,00	**PHP 90-14M-115TB**
		499,11	112	8	3535	496,32	–	35	90,0	133,0	22,0	89,0	22,0	190	56,00	**PHP 112-14M-115TB**

* El peso no incluye los casquillos.

BECANI SOLUCIONES INDUSTRIALES

www.becani.com-becani@becani.com- Tlf: 881986561

Poleas HiTD

Mecanizado para casquillo cónico 14 mm

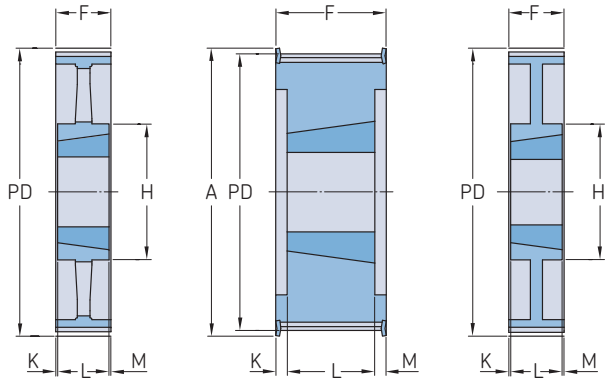

Paso	Ancho de la correa	Diámetro primitivo PD	Número de dientes	Tipo de polea	Número de casquillo	Dimensiones Diámetro exterior OD	A	B Mín.	B Máx.	F	K	L	M	H	Peso*	Designación
mm			–	–	–	mm									kg	–
14	**115**	641,71	144	8	4040	638,92	–	40	100,0	133,0	15,5	102,0	15,5	230	75,00	**PHP 144-14M-115TB**
		748,66	168	8	4040	745,87	–	40	100,0	133,0	15,5	102,0	15,5	230	92,60	**PHP 168-14M-115TB**
		855,62	192	8	4040	852,92	–	40	100,0	133,0	15,5	102,0	15,5	230	230,00	**PHP 192-14M-115TB**
		962,57	216	8	4040	959,76	–	40	100,0	133,0	15,5	102,0	15,5	230	127,00	**PHP 216-14M-115TB**
14	**170**	155,97	35	6F	3030	153,18	173	35	75,0	187,0	55,5	76,0	55,5	–	10,60	**PHP 35-14M-170TB**
		160,43	36	6F	3030	157,68	173	35	75,0	187,0	55,5	76,0	55,5	–	11,20	**PHP 36-14M-170TB**
		169,34	38	6F	3030	167,00	182	35	75,0	187,0	55,5	76,0	55,5	–	11,70	**PHP 38-14M-170TB**
		178,25	40	6F	3030	175,00	191	35	75,0	187,0	55,5	76,0	55,5	–	13,00	**PHP 40-14M-170TB**
		187,17	42	6F	3535	184,37	202	35	90,0	187,0	49,0	89,0	49,0	–	14,00	**PHP 42-14M-170TB**
		196,08	44	6F	3535	193,00	209	35	90,0	187,0	49,0	89,0	49,0	–	15,00	**PHP 44-14M-170TB**
		200,54	45	6F	3535	197,74	212	35	90,0	187,0	49,0	89,0	49,0	–	16,00	**PHP 45-14M-170TB**
		213,90	48	6F	3535	211,00	227	35	90,0	187,0	49,0	89,0	49,0	–	19,00	**PHP 48-14M-170TB**
		222,82	50	6F	3535	220,02	246	35	90,0	187,0	49,0	89,0	49,0	–	23,80	**PHP 50-14M-170TB**
		249,55	56	6F	3535	247,00	263	35	90,0	187,0	49,0	89,0	49,0	–	28,50	**PHP 56-14M-170TB**
		267,38	60	6F	4040	264,59	281	40	100,0	187,0	42,5	114,0	42,5	–	34,80	**PHP 60-14M-170TB**
		285,21	64	6F	4040	282,00	298	40	100,0	187,0	42,5	114,0	42,5	230	41,00	**PHP 64-14M-170TB**
		320,86	72	7	4040	318,00	–	40	100,0	187,0	42,5	114,0	42,5	230	46,90	**PHP 72-14M-170TB**
		356,51	80	7	4040	354,00	–	40	100,0	187,0	42,5	114,0	42,5	230	48,00	**PHP 80-14M-170TB**
		401,07	90	7	4040	398,00	–	40	100,0	187,0	42,5	114,0	42,5	230	52,50	**PHP 90-14M-170TB**
		499,11	112	7	5050	496,00	–	70	125,0	187,0	30,0	127,0	30,0	242	74,50	**PHP 112-14M-170TB**
		641,71	144	8	5050	639,00	–	70	125,0	187,0	30,0	127,0	30,0	394	91,00	**PHP 144-14M-170TB**
		748,86	168	8	5050	746,00	–	70	125,0	187,0	30,0	127,0	30,0	394	116,00	**PHP 168-14M-170TB**
		855,62	192	8	5050	853,00	–	70	125,0	187,0	30,0	127,0	30,0	394	134,00	**PHP 192-14M-170TB**
		962,57	216	8	5050	960,00	–	70	125,0	187,0	30,0	127,0	30,0	394	146,50	**PHP 216-14M-170TB**

BECANI
SOLUCIONES INDUSTRIALES

* El peso no incluye los casquillos.

www.becani.com-becani@becani.com- Tlf: 881986561

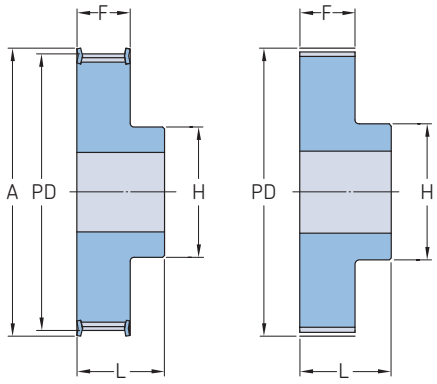

Tipo 1F Tipo 1

Sección	Ancho de la correa	Diámetro primitivo PD	Número de dientes	Tipo de polea	Dimensiones Diámetro exterior OD	A	B Mín.	B Máx.	H	F	L	Peso	Designación
–	mm		–	–	mm							kg	–
XL	**6,4 y 9,5**	16,17	10	1F	15,67	23	5	5	9,5	14,3	19,8	0,02	**PHP 10XL037RSB**
		17,79	11	1F	17,29	23	5	5	9,5	14,3	19,8	0,02	**PHP 11XL037RSB**
		19,40	12	1F	18,90	25	5	8	12,7	14,3	19,8	0,03	**PHP 12XL037RSB**
		21,02	13	1F	20,52	25	6	8	12,7	14,3	19,8	0,03	**PHP 13XL037RSB**
		22,64	14	1F	22,14	28	6	9	14,3	14,3	19,8	0,04	**PHP 14XL037RSB**
		24,26	15	1F	23,76	28	6	11	15,9	14,3	19,8	0,04	**PHP 15XL037RSB**
		25,87	16	1F	25,37	32	6	12	17,5	14,3	19,8	0,05	**PHP 16XL037RSB**
		27,49	17	1F	26,99	36	6	13	20,0	14,3	19,8	0,05	**PHP 17XL037RSB**
		29,11	18	1F	28,61	36	6	13	20,6	14,3	19,8	0,06	**PHP 18XL037RSB**
		30,72	19	1F	30,22	36	6	13	20,6	14,3	19,8	0,07	**PHP 19XL037RSB**
		32,34	20	1F	31,84	38	6	15	23,8	14,3	22,2	0,08	**PHP 20XL037RSB**
		33,96	21	1F	33,46	38	6	15	23,8	14,3	22,2	0,09	**PHP 21XL037RSB**
		35,57	22	1F	35,07	42	6	16	25,4	14,3	22,2	0,10	**PHP 22XL037RSB**
		38,81	24	1F	38,31	44	6	18	27,0	14,3	22,2	0,12	**PHP 24XL037RSB**
		42,04	26	1F	41,54	48	6	20	30,0	14,3	22,2	0,14	**PHP 26XL037RSB**
		43,66	27	1F	43,16	48	6	20	30,0	14,3	22,2	0,15	**PHP 27XL037RSB**
		45,28	28	1F	44,78	51	6	20	30,2	14,3	22,2	0,16	**PHP 28XL037RSB**
		46,89	29	1F	46,39	51	6	20	30,2	14,3	22,2	0,17	**PHP 29XL037RSB**
		48,51	30	1F	48,01	54	6	24	34,9	14,3	22,2	0,19	**PHP 30XL037RSB**
		51,74	32	1	51,24	57	8	25	40,0	14,3	25,4	0,11	**PHP 32XL037RSB**
		54,98	34	1	54,48	–	8	25	38,0	14,3	25,4	0,11	**PHP 34XL037RSB**
		56,60	35	1	56,10	–	8	25	38,0	14,3	25,4	0,12	**PHP 35XL037RSB**
		58,21	36	1	57,71	–	8	30	45,0	14,3	25,4	0,13	**PHP 36XL037RSB**
		61,45	38	1	60,95	–	8	30	45,0	14,3	25,4	0,15	**PHP 38XL037RSB**
		64,68	40	1	64,18	–	8	30	45,0	14,3	25,4	0,17	**PHP 40XL037RSB**
		67,91	42	1	67,41	–	8	30	45,0	14,3	25,4	0,20	**PHP 42XL037RSB**
		71,15	44	1	70,65	–	8	30	45,0	14,3	25,4	0,15	**PHP 44XL037RSB**
		72,77	45	1	72,27	–	8	30	45,0	14,3	25,4	0,15	**PHP 45XL037RSB**
		77,62	48	1	77,12	–	8	30	45,0	14,3	25,4	0,16	**PHP 48XL037RSB**
		97,02	60	1	96,52	–	8	30	45,0	14,3	25,4	0,18	**PHP 60XL037RSB**
		116,43	72	1	115,93	–	8	30	45,0	14,3	25,4	0,23	**PHP 72XL037RSB**
L	**12,7**	30,32	10	1F	29,56	36	6	14	22,0	19,0	26,0	0,11	**PHP 10L050RSB**
		33,35	11	1F	32,59	39	6	14	22,0	19,0	26,0	0,13	**PHP 11L050RSB**
		36,38	12	1F	35,62	42	6	20	28,0	19,0	30,0	0,19	**PHP 12L050RSB**
		39,41	13	1F	38,65	45	6	20	28,0	19,0	30,0	0,21	**PHP 13L050RSB**
		42,45	14	1F	41,69	48	8	20	28,0	19,0	30,0	0,23	**PHP 14L050RSB**
		45,48	15	1F	44,72	51	8	23	32,0	19,0	30,0	0,27	**PHP 15L050RSB**
		48,51	16	1F	47,75	54	8	24	36,0	19,0	32,0	0,34	**PHP 16L050RSB**
		51,54	17	1F	50,78	57	10	24	38,0	19,0	32,0	0,38	**PHP 17L050RSB**
		54,57	18	1F	53,81	60	10	27	40,0	19,0	32,0	0,41	**PHP 18L050RSB**
		57,61	19	1F	56,85	63	10	27	40,0	19,0	32,0	0,45	**PHP 19L050RSB**
		60,64	20	1F	59,88	66	10	30	46,0	19,0	32,0	0,50	**PHP 20L050RSB**
		63,67	21	1F	62,91	69	10	30	46,0	19,0	32,0	0,55	**PHP 21L050RSB**
		66,70	22	1F	65,94	72	10	33	50,0	19,0	32,0	0,62	**PHP 22L050RSB**
		69,73	23	1F	68,97	78	10	33	50,0	19,0	26,0	0,65	**PHP 23L050RSB**
		72,77	24	1F	72,01	78	12	33	50,0	19,0	26,0	0,68	**PHP 24L050RSB**
		75,80	25	1F	75,04	85	12	33	50,0	19,0	26,0	0,74	**PHP 25L050RSB**
		78,83	26	1F	78,07	85	12	33	50,0	19,0	26,0	0,82	**PHP 26L050RSB**
		81,86	27	1F	81,10	91	12	33	50,0	19,0	26,0	0,85	**PHP 27L050RSB**
		84,89	28	1F	84,13	91	12	33	50,0	19,0	26,0	0,92	**PHP 28L050RSB**
		87,93	29	1F	87,17	91	12	33	50,0	19,0	26,0	1,00	**PHP 29L050RSB**
		90,96	30	1F	90,20	97	12	33	50,0	19,0	26,0	1,10	**PHP 30L050RSB**
		93,99	31	1F	93,23	103	12	33	50,0	19,0	26,0	1,14	**PHP 31L050RSB**

Todas las poleas de sección XL están fabricadas en aluminio con 2 prisioneros a 90º. En las poleas con chavetero, se reducirá el agujero máximo dos veces respecto a la profundidad del chavetero.

www.becani.com-becani@becani.com- Tlf: 881986561

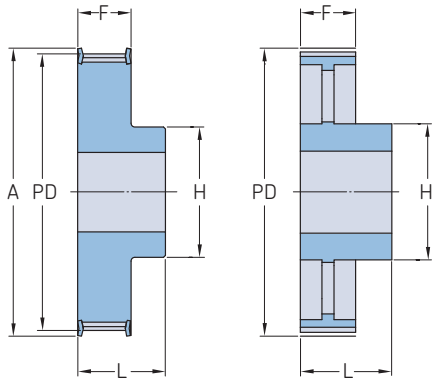

Tipo 1F Tipo 5

Sección	Ancho de la correa	Diámetro primitivo PD	Número de dientes	Tipo de polea	Dimensiones Diámetro exterior OD	A	B Mín.	B Máx.	H	F	L	Peso	Designación
–	mm		–	–	mm							kg	–
L	**12,7**	97,02	32	1F	96,26	103	12	33	50,0	19,0	26,0	1,19	**PHP 32L050RSB**
		100,05	33	1F	99,29	106	12	33	50,0	19,0	26,0	1,25	**PHP 33L050RSB**
		103,08	34	1F	102,32	115	12	33	50,0	19,0	26,0	1,31	**PHP 34L050RSB**
		106,12	35	1F	105,36	115	12	33	50,0	19,0	26,0	1,37	**PHP 35L050RSB**
		109,15	36	1F	108,39	115	12	33	50,0	19,0	26,0	1,10	**PHP 36L050RSB**
		115,21	38	1F	114,45	127	12	33	50,0	19,0	26,0	1,22	**PHP 38L050RSB**
		121,28	40	1F	120,52	127	12	33	50,0	19,0	26,0	1,26	**PHP 40L050RSB**
		127,34	42	1F	126,58	139	12	33	50,0	19,0	26,0	1,31	**PHP 42L050RSB**
		133,40	44	1F	132,64	139	12	33	50,0	19,0	28,0	1,43	**PHP 44L050RSB**
		136,44	45	1F	135,68	152	12	33	50,0	19,0	28,0	1,49	**PHP 45L050RSB**
		145,53	48	1F	144,77	152	12	33	50,0	19,0	28,0	1,55	**PHP 48L050RSB**
		151,60	50	5	150,84	–	12	33	50,0	19,0	28,0	1,66	**PHP 50L050RSB**
		157,66	52	5	156,90	–	12	33	50,0	19,0	28,0	1,85	**PHP 52L050RSB**
		169,79	56	5	169,03	–	12	33	50,0	19,0	28,0	1,97	**PHP 56L050RSB**
		172,82	57	5	172,06	–	12	33	50,0	19,0	28,0	2,09	**PHP 57L050RSB**
		191,91	60	5	191,15	–	15	45	50,0	19,0	42,0	2,30	**PHP 60L050RSB**
		218,30	72	5	217,54	–	15	45	75,0	19,0	42,0	2,50	**PHP 72L050RSB**
		230,43	76	5	229,67	–	15	45	75,0	19,0	42,0	2,70	**PHP 76L050RSB**
		254,68	84	5	253,92	–	15	45	75,0	19,0	42,0	2,90	**PHP 84L050RSB**
		283,03	95	5	282,27	–	15	45	75,0	19,0	42,0	3,10	**PHP 95L050RSB**
		291,06	96	5	290,30	–	15	45	75,0	19,0	42,0	3,30	**PHP 96L050RSB**
L	**19,1**	30,32	10	1F	29,56	36	6	14	22,0	25,4	32,0	0,15	**PHP 10L075RSB**
		33,35	11	1F	32,59	39	6	14	22,0	25,4	32,0	0,20	**PHP 11L075RSB**
		36,38	12	1F	35,62	42	8	20	28,0	25,4	38,0	0,23	**PHP 12L075RSB**
		39,41	13	1F	38,65	45	8	20	28,0	25,4	38,0	0,26	**PHP 13L075RSB**
		42,45	14	1F	41,69	48	8	20	28,0	25,4	38,0	0,28	**PHP 14L075RSB**
		45,48	15	1F	44,72	51	8	23	32,0	25,4	38,0	0,36	**PHP 15L075RSB**
		48,51	16	1F	47,75	54	8	24	36,0	25,4	41,0	0,45	**PHP 16L075RSB**
		51,54	17	1F	50,78	57	10	24	38,0	25,4	41,0	0,50	**PHP 17L075RSB**
		54,57	18	1F	53,81	60	10	27	40,0	25,4	41,0	0,55	**PHP 18L075RSB**
		57,61	19	1F	56,85	63	10	27	40,0	25,4	41,0	0,60	**PHP 19L075RSB**
		60,64	20	1F	59,88	66	10	30	46,0	25,4	41,0	0,65	**PHP 20L075RSB**
		63,67	21	1F	62,91	69	10	30	46,0	25,4	41,0	0,70	**PHP 21L075RSB**
		66,70	22	1F	65,94	72	10	33	50,0	25,4	41,0	0,75	**PHP 22L075RSB**
		69,73	23	1F	68,97	78	10	33	50,0	25,4	32,0	0,81	**PHP 23L075RSB**
		72,77	24	1F	72,01	79	12	33	50,0	25,4	32,0	0,85	**PHP 24L075RSB**
		75,80	25	1F	75,04	85	12	33	50,0	25,4	32,0	0,94	**PHP 25L075RSB**
		78,83	26	1F	78,07	85	12	33	50,0	25,4	32,0	1,02	**PHP 26L075RSB**
		81,86	27	1F	81,10	91	12	33	50,0	25,4	32,0	1,09	**PHP 27L075RSB**
		84,89	28	1F	84,13	91	12	33	50,0	25,4	32,0	1,20	**PHP 28L075RSB**
		87,93	29	1F	87,17	91	12	33	50,0	25,4	32,0	1,33	**PHP 29L075RSB**
		90,96	30	1F	90,20	97	12	33	50,0	25,4	32,0	1,33	**PHP 30L075RSB**
		93,99	31	1F	93,23	103	12	33	50,0	25,4	32,0	1,39	**PHP 31L075RSB**
		97,02	32	1F	96,26	103	12	33	50,0	25,4	32,0	1,45	**PHP 32L075RSB**
		100,05	33	1F	99,29	106	12	33	50,0	25,4	32,0	1,56	**PHP 33L075RSB**
		103,08	34	1F	102,32	115	12	33	50,0	25,4	32,0	1,70	**PHP 34L075RSB**
		106,12	35	1F	105,36	115	12	33	50,0	25,4	32,0	1,78	**PHP 35L075RSB**
		109,15	36	1F	108,39	115	12	36	55,0	25,4	32,0	1,50	**PHP 36L075RSB**
		115,21	38	1F	114,45	127	12	36	55,0	25,4	32,0	1,63	**PHP 38L075RSB**
		121,28	40	1F	120,52	127	12	40	60,0	25,4	32,0	1,79	**PHP 40L075RSB**
		127,34	42	1F	126,58	139	12	40	60,0	25,4	32,0	1,95	**PHP 42L075RSB**
		133,40	44	1F	132,64	139	12	40	60,0	25,4	35,0	2,05	**PHP 44L075RSB**
		136,44	45	1F	135,68	152	12	40	60,0	25,4	35,0	2,10	**PHP 45L075RSB**

BECANI SOLUCIONES INDUSTRIALES

www.becani.com-becani@becani.com- Tlf: 881986561

Sección	Ancho de la correa	Diámetro primitivo PD	Número de dientes	Tipo de polea	Dimensiones Diámetro exterior OD	A	B Mín.	Máx.	H	F	L	Peso	Designación
–	mm		–	–	mm							kg	–
L	**19,1**	145,53	48	1F	144,77	152	12	40	60,0	25,4	35,0	2,15	**PHP 48L075RSB**
		151,60	50	5	150,84	–	12	40	60,0	25,4	35,0	2,25	**PHP 50L075RSB**
		157,66	52	5	156,90	–	12	40	60,0	25,4	35,0	2,55	**PHP 52L075RSB**
		169,79	56	5	169,03	–	12	40	60,0	25,4	35,0	2,78	**PHP 56L075RSB**
		172,82	57	5	172,06	–	12	40	60,0	25,4	35,0	2,91	**PHP 57L075RSB**
		181,91	60	5	181,15	–	15	45	75,0	25,4	45,0	3,10	**PHP 60L075RSB**
		218,30	72	5	217,54	–	15	45	75,0	25,4	45,0	3,29	**PHP 72L075RSB**
		230,43	76	5	229,67	–	15	45	75,0	25,4	45,0	3,48	**PHP 76L075RSB**
		254,67	84	5	253,91	–	15	45	75,0	25,4	45,0	3,67	**PHP 84L075RSB**
		283,03	95	5	282,27	–	15	45	75,0	25,4	45,0	3,76	**PHP 95L075RSB**
		291,06	96	5	290,30	–	15	45	75,0	25,4	45,0	3,85	**PHP 96L075RSB**
		363,83	120	5	363,07	–	15	70	120,0	25,4	45,0	4,50	**PHP 120L075RSB**
L	**25,4**	30,32	10	1F	29,56	36	6	14	22,0	32,0	38,0	0,18	**PHP 10L100RSB**
		33,35	11	1F	32,59	39	6	14	22,0	32,0	38,0	0,20	**PHP 11L100RSB**
		36,38	12	1F	35,62	42	8	20	28,0	32,0	45,0	0,25	**PHP 12L100RSB**
		39,41	13	1F	38,65	45	8	20	28,0	32,0	45,0	0,30	**PHP 13L100RSB**
		42,45	14	1F	41,69	48	8	20	28,0	32,0	45,0	0,34	**PHP 14L100RSB**
		45,48	15	1F	44,72	51	8	23	32,0	32,0	45,0	0,40	**PHP 15L100RSB**
		48,51	16	1F	47,75	54	8	24	36,0	32,0	45,0	0,48	**PHP 16L100RSB**
		51,54	17	1F	50,78	57	10	24	38,0	32,0	45,0	0,57	**PHP 17L100RSB**
		54,57	18	1F	53,81	60	10	27	40,0	32,0	45,0	0,62	**PHP 18L100RSB**
		57,61	19	1F	56,85	63	10	27	40,0	32,0	45,0	0,69	**PHP 19L100RSB**
		60,64	20	1F	59,88	66	10	30	46,0	32,0	45,0	0,76	**PHP 20L100RSB**
		63,67	21	1F	62,91	69	10	30	46,0	32,0	45,0	0,82	**PHP 21L100RSB**
		66,70	22	1F	65,94	72	10	33	50,0	32,0	45,0	0,92	**PHP 22L100RSB**
		69,73	23	1F	68,97	78	10	33	50,0	32,0	38,0	0,98	**PHP 23L100RSB**
		72,77	24	1F	72,01	78	12	33	50,0	32,0	38,0	1,06	**PHP 24L100RSB**
		75,80	25	1F	75,04	85	12	33	50,0	32,0	38,0	1,14	**PHP 25L100RSB**
		78,83	26	1F	78,07	85	12	33	50,0	32,0	38,0	1,24	**PHP 26L100RSB**
		81,86	27	1F	81,10	91	12	33	50,0	32,0	38,0	1,33	**PHP 27L100RSB**
		84,89	28	1F	84,13	91	12	33	50,0	32,0	38,0	1,40	**PHP 28L100RSB**
		87,93	29	1F	87,17	91	12	33	50,0	32,0	38,0	1,70	**PHP 29L100RSB**
		90,96	30	1F	90,20	97	12	33	50,0	32,0	38,0	1,70	**PHP 30L100RSB**
		97,02	32	1F	96,26	103	12	33	50,0	32,0	38,0	1,80	**PHP 32L100RSB**
		100,05	33	1F	99,29	106	12	33	50,0	32,0	38,0	1,92	**PHP 33L100RSB**
		103,08	34	1F	102,32	115	12	33	50,0	32,0	38,0	2,09	**PHP 34L100RSB**
		106,12	35	1F	105,36	115	12	33	50,0	32,0	38,0	2,19	**PHP 35L100RSB**
		109,15	36	1F	108,39	115	12	36	55,0	32,0	32,0	1,50	**PHP 36L100RSB**
		115,21	38	1F	114,45	127	12	36	55,0	32,0	32,0	1,77	**PHP 38L100RSB**
		121,28	40	1F	120,52	127	12	40	60,0	32,0	32,0	1,90	**PHP 40L100RSB**
		127,34	42	1F	126,58	139	12	40	60,0	32,0	32,0	2,11	**PHP 42L100RSB**
		133,40	44	1F	132,64	139	12	40	60,0	32,0	35,0	2,30	**PHP 44L100RSB**
		136,44	45	1F	135,68	152	12	40	60,0	32,0	35,0	2,40	**PHP 45L100RSB**
		145,53	48	1F	144,77	152	12	40	60,0	32,0	35,0	2,49	**PHP 48L100RSB**
		151,60	50	5	150,84	–	12	40	60,0	32,0	35,0	2,68	**PHP 50L100RSB**
		157,66	52	5	156,90	–	12	40	60,0	32,0	35,0	2,87	**PHP 52L100RSB**
		169,79	56	5	169,03	–	12	40	60,0	32,0	35,0	3,06	**PHP 56L100RSB**
		172,82	57	5	172,06	–	12	40	60,0	32,0	35,0	3,25	**PHP 57L100RSB**
		191,91	60	5	191,15	–	15	45	75,0	32,0	45,0	3,44	**PHP 60L100RSB**
		218,30	72	5	217,54	–	15	45	75,0	32,0	45,0	3,63	**PHP 72L100RSB**
		230,43	76	5	229,67	–	15	45	75,0	32,0	45,0	3,82	**PHP 76L100RSB**
		254,68	84	5	253,92	–	15	45	75,0	32,0	45,0	4,01	**PHP 84L100RSB**
		283,03	95	5	282,27	–	15	45	75,0	32,0	45,0	4,11	**PHP 95L100RSB**
		291,06	96	5	290,30	–	15	45	75,0	32,0	45,0	4,20	**PHP 96L100RSB**
		363,83	120	5	363,07	–	15	70	120,0	32,0	45,0	5,00	**PHP 120L100RSB**
H	**19,1**	56,60	14	1F	55,23	63	10	27	40,0	27,0	40,0	0,50	**PHP 14H075RSB**
		60,64	15	1F	59,27	67	10	30	46,0	27,0	40,0	0,55	**PHP 15H075RSB**
		64,68	16	1F	63,31	71	10	30	45,0	27,0	40,0	0,60	**PHP 16H075RSB**
		68,72	17	1F	67,35	75	10	30	46,0	27,0	40,0	0,70	**PHP 17H075RSB**
		72,77	18	1F	71,40	79	12	36	55,0	27,0	40,0	0,80	**PHP 18H075RSB**
		76,81	19	1F	75,44	83	12	40	60,0	27,0	40,0	1,00	**PHP 19H075RSB**
		80,85	20	1F	79,48	87	12	41	62,0	27,0	40,0	1,10	**PHP 20H075RSB**
		84,89	21	1F	83,52	91	12	43	67,0	27,0	40,0	1,20	**PHP 21H075RSB**
		88,94	22	1F	87,57	95	12	45	70,0	27,0	40,0	1,40	**PHP 22H075RSB**
		92,98	23	1F	91,61	98	12	46	72,0	27,0	40,0	1,50	**PHP 23H075RSB**
		97,02	24	1F	95,65	103	12	47	75,0	27,0	40,0	1,60	**PHP 24H075RSB**
		101,06	25	1F	99,69	107	12	47	75,0	27,0	40,0	1,70	**PHP 25H075RSB**
		105,11	26	1F	103,74	111	15	54	80,0	27,0	40,0	1,80	**PHP 26H075RSB**
		109,15	27	1F	107,78	115	15	54	80,0	27,0	40,0	1,90	**PHP 27H075RSB**
		113,19	28	1F	111,82	119	15	54	80,0	27,0	40,0	2,00	**PHP 28H075RSB**
		117,23	29	1F	115,86	123	15	54	80,0	27,0	40,0	2,05	**PHP 29H075RSB**
		121,28	30	1F	119,91	127	15	54	80,0	27,0	40,0	2,10	**PHP 30H075RSB**
		125,32	31	1F	123,95	131	15	54	80,0	27,0	40,0	2,15	**PHP 31H075RSB**

BECANI SOLUCIONES INDUSTRIALES

www.becani.com-becani@becani.com- Tlf: 881986561

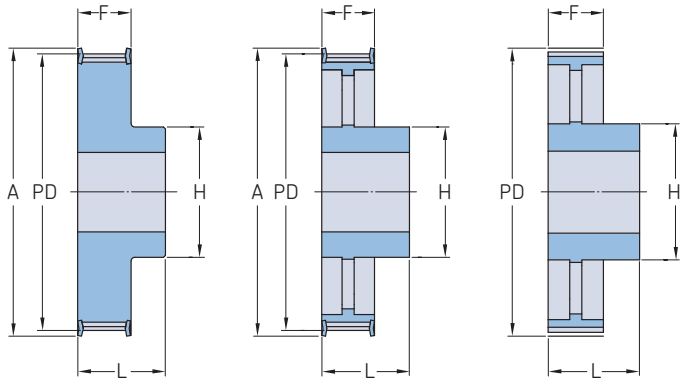

Tipo 1F Tipo 5F Tipo 5

Sección	Ancho de la correa	Diámetro primitivo PD	Número de dientes	Tipo de polea	Dimensiones Diámetro exterior OD	A	B Mín.	B Máx.	H	F	L	Peso	Designación
–	mm		–	–	mm							kg	–
H	**19,1**	129,36	32	1F	127,99	135	15	54	80,0	27,0	40,0	2,20	**PHP 32H075RSB**
		133,40	33	1F	132,03	142	15	54	80,0	27,0	40,0	2,25	**PHP 33H075RSB**
		137,45	34	1F	136,08	142	15	54	80,0	27,0	40,0	2,30	**PHP 34H075RSB**
		141,49	35	1F	140,12	151	15	54	80,0	27,0	40,0	2,35	**PHP 35H075RSB**
		145,53	36	1F	144,16	151	20	54	80,0	27,0	40,0	2,40	**PHP 36H075RSB**
		153,62	38	1F	152,25	158	20	54	80,0	27,0	40,0	2,60	**PHP 38H075RSB**
		161,70	40	1F	160,33	168	20	54	80,0	27,0	40,0	2,80	**PHP 40H075RSB**
		169,79	42	1F	168,42	184	20	54	80,0	27,0	40,0	2,90	**PHP 42H075RSB**
		177,87	44	5F	176,50	184	20	48	80,0	27,0	40,0	2,70	**PHP 44H075RSB**
		181,91	45	5F	180,54	192	20	54	90,0	27,0	45,0	2,85	**PHP 45H075RSB**
		194,04	48	5F	192,67	200	20	54	90,0	27,0	45,0	3,00	**PHP 48H075RSB**
		202,13	50	5	200,76	–	20	54	90,0	27,0	45,0	3,25	**PHP 50H075RSB**
H	**19,1 y 25,4**	56,60	14	1F	55,23	63	10	27	40,0	33,3	45,0	0,65	**PHP 14H100RSB**
		60,64	15	1F	59,27	67	10	30	46,0	33,3	45,0	0,75	**PHP 15H100RSB**
		64,67	16	1F	63,30	71	10	30	46,0	33,3	45,0	0,85	**PHP 16H100RSB**
		68,72	17	1F	67,35	75	10	30	46,0	33,3	45,0	0,97	**PHP 17H100RSB**
		72,77	18	1F	71,40	79	12	30	55,0	33,3	45,0	1,10	**PHP 18H100RSB**
		76,81	19	1F	75,44	83	12	36	60,0	33,3	45,0	1,20	**PHP 19H100RSB**
		80,85	20	1F	79,48	87	12	41	62,0	33,3	45,0	1,40	**PHP 20H100RSB**
		84,89	21	1F	83,52	91	12	43	67,0	33,3	45,0	1,60	**PHP 21H100RSB**
		88,94	22	1F	87,57	95	12	45	70,0	33,3	45,0	1,70	**PHP 22H100RSB**
		92,98	23	1F	91,61	98	12	46	72,0	33,3	45,0	1,83	**PHP 23H100RSB**
		97,03	24	1F	95,66	103	12	47	75,0	33,3	45,0	1,95	**PHP 24H100RSB**
		101,06	25	1F	99,69	107	12	47	75,0	33,3	45,0	2,19	**PHP 25H100RSB**
		105,11	26	1F	103,74	111	15	54	80,0	33,3	45,0	2,43	**PHP 26H100RSB**
		109,15	27	1F	107,78	115	15	54	80,0	33,3	45,0	2,57	**PHP 27H100RSB**
		113,18	28	1F	111,81	119	15	54	80,0	33,3	45,0	2,70	**PHP 28H100RSB**
		117,23	29	1F	115,86	123	15	54	80,0	33,3	45,0	2,95	**PHP 29H100RSB**
		121,29	30	1F	119,92	127	15	54	80,0	33,3	45,0	3,20	**PHP 30H100RSB**
		125,32	31	1F	123,95	131	15	54	80,0	33,3	45,0	3,35	**PHP 31H100RSB**
		129,36	32	1F	127,99	135	20	54	80,0	33,3	45,0	3,50	**PHP 32H100RSB**
		133,40	33	1F	132,03	142	20	54	80,0	33,3	45,0	3,78	**PHP 33H100RSB**
		137,45	34	1F	136,08	142	20	54	80,0	33,3	45,0	4,05	**PHP 34H100RSB**
		141,49	35	1F	140,12	151	20	54	80,0	33,3	45,0	4,35	**PHP 35H100RSB**
		145,53	36	1F	144,16	151	20	54	80,0	33,3	45,0	4,65	**PHP 36H100RSB**
		153,62	38	1F	152,25	158	20	54	80,0	33,3	45,0	4,98	**PHP 38H100RSB**
		161,70	40	1F	160,33	168	20	54	80,0	33,3	45,0	5,30	**PHP 40H100RSB**
		169,79	42	1F	168,42	184	20	54	80,0	33,3	45,0	5,50	**PHP 42H100RSB**
		177,87	44	5F	176,50	184	20	48	80,0	33,3	50,0	4,00	**PHP 44H100RSB**
		181,91	45	5F	180,54	192	20	54	80,0	33,3	50,0	4,25	**PHP 45H100RSB**
		194,03	48	5F	192,66	200	20	54	90,0	33,3	50,0	4,50	**PHP 48H100RSB**
		202,13	50	5	200,76	–	20	54	90,0	33,3	50,0	4,94	**PHP 50H100RSB**
		210,21	52	5	208,84	–	20	54	90,0	33,3	50,0	5,38	**PHP 52H100RSB**
		230,42	57	5	229,05	–	20	54	90,0	33,3	50,0	5,82	**PHP 57H100RSB**
		234,47	58	5	233,10	–	20	54	90,0	33,3	50,0	5,82	**PHP 58H100RSB**
		242,55	60	5	241,18	–	20	70	120,0	33,3	50,0	6,25	**PHP 60H100RSB**
		282,98	70	5	281,61	–	20	70	120,0	33,3	55,0	7,55	**PHP 70H100RSB**
		291,06	72	5	289,69	–	20	70	120,0	33,3	55,0	8,85	**PHP 72H100RSB**
		307,23	76	5	305,86	–	20	70	120,0	33,3	55,0	9,43	**PHP 76H100RSB**
		339,57	84	5	338,20	–	20	70	120,0	33,3	55,0	10,00	**PHP 84H100RSB**
		388,08	96	5	386,71	–	24	70	120,0	33,3	60,0	10,48	**PHP 96H100RSB**
		485,10	120	5	483,73	–	24	70	120,0	33,3	60,0	13,10	**PHP 120H100RSB**
		630,63	156	5	629,26	–	24	70	130,0	33,3	60,0	17,20	**PHP 156H100RSB**

BECANI SOLUCIONES INDUSTRIALES

www.becani.com-becani@becani.com- Tlf: 881986561

Sección	Ancho de la correa	Diámetro primitivo PD	Número de dientes	Tipo de polea	Dimensiones Diámetro exterior OD	A	B Mín.	Máx.	H	F	L	Peso	Designación
–	mm		–	–	mm							kg	–
H	**38,1**	56,60	14	1F	55,23	63	12	27	40,0	46,0	58,0	0,82	**PHP 14H150RSB**
		60,64	15	1F	59,27	67	12	30	46,0	46,0	58,0	0,96	**PHP 15H150RSB**
		64,67	16	1F	63,30	71	12	30	46,0	46,0	58,0	1,10	**PHP 16H150RSB**
		68,72	17	1F	67,35	75	12	30	46,0	46,0	58,0	1,30	**PHP 17H150RSB**
		72,77	18	1F	71,40	79	12	30	55,0	46,0	58,0	1,50	**PHP 18H150RSB**
		76,81	19	1F	75,44	83	12	36	60,0	46,0	58,0	1,70	**PHP 19H150RSB**
		80,85	20	1F	79,48	87	12	41	62,0	46,0	58,0	1,80	**PHP 20H150RSB**
		84,89	21	1F	83,52	91	12	43	67,0	46,0	58,0	2,20	**PHP 21H150RSB**
		88,94	22	1F	87,57	95	12	45	70,0	46,0	58,0	2,30	**PHP 22H150RSB**
		92,98	23	1F	91,61	98	12	46	72,0	46,0	58,0	2,45	**PHP 23H150RSB**
		97,03	24	1F	95,66	103	12	47	75,0	46,0	58,0	2,60	**PHP 24H150RSB**
		101,06	25	1F	99,69	107	12	47	75,0	46,0	58,0	2,90	**PHP 25H150RSB**
		105,11	26	1F	103,74	111	15	54	80,0	46,0	58,0	3,20	**PHP 26H150RSB**
		109,15	27	1F	107,78	115	15	54	80,0	46,0	58,0	3,30	**PHP 27H150RSB**
		113,18	28	1F	111,81	119	15	54	80,0	46,0	58,0	3,39	**PHP 28H150RSB**
		117,23	29	1F	115,86	123	15	54	80,0	46,0	58,0	3,75	**PHP 29H150RSB**
		121,29	30	1F	119,92	127	15	54	80,0	46,0	58,0	4,10	**PHP 30H150RSB**
		125,32	31	1F	123,95	131	15	54	80,0	46,0	58,0	4,43	**PHP 31H150RSB**
		129,36	32	1F	127,99	135	20	54	80,0	46,0	58,0	4,77	**PHP 32H150RSB**
		133,40	33	1F	132,03	142	20	54	80,0	46,0	58,0	5,08	**PHP 33H150RSB**
		137,45	34	1F	136,08	142	20	54	80,0	46,0	58,0	5,40	**PHP 34H150RSB**
		141,49	35	1F	140,12	151	20	54	80,0	46,0	58,0	5,71	**PHP 35H150RSB**
		145,53	36	1F	144,16	151	20	54	80,0	46,0	58,0	6,02	**PHP 36H150RSB**
		153,62	38	1F	152,25	158	20	54	80,0	46,0	58,0	6,76	**PHP 38H150RSB**
		161,70	40	1F	160,33	168	20	54	80,0	46,0	58,0	7,50	**PHP 40H150RSB**
		169,79	42	1F	168,42	184	20	54	80,0	46,0	58,0	8,00	**PHP 42H150RSB**
		177,87	44	5F	176,50	184	20	48	80,0	46,0	58,0	5,00	**PHP 44H150RSB**
		181,91	45	5F	180,54	192	20	48	80,0	46,0	58,0	5,05	**PHP 45H150RSB**
		194,03	48	5F	192,66	200	20	54	90,0	46,0	65,0	5,10	**PHP 48H150RSB**
		202,13	50	5	200,76	–	20	54	90,0	46,0	65,0	5,75	**PHP 50H150RSB**
		210,21	52	5	208,84	–	20	54	90,0	46,0	65,0	6,40	**PHP 52H150RSB**
		230,43	57	5	229,06	–	20	54	90,0	46,0	65,0	6,75	**PHP 57H150RSB**
		234,47	58	5	233,10	–	20	54	90,0	46,0	65,0	7,05	**PHP 58H150RSB**
		242,55	60	5	241,18	–	20	70	120,0	46,0	65,0	7,70	**PHP 60H150RSB**
		282,98	70	5	281,61	–	20	70	120,0	46,0	65,0	8,20	**PHP 70H150RSB**
		291,06	72	5	289,69	–	20	70	120,0	46,0	65,0	8,70	**PHP 72H150RSB**
		307,23	76	5	305,86	–	20	70	120,0	46,0	65,0	9,67	**PHP 76H150RSB**
		339,57	84	5	338,20	–	20	70	120,0	46,0	65,0	10,64	**PHP 84H150RSB**
		388,08	96	5	386,71	–	24	70	120,0	46,0	65,0	13,40	**PHP 96H150RSB**
		485,10	120	5	483,73	–	24	70	120,0	46,0	65,0	15,70	**PHP 120H150RSB**
		630,63	156	5	629,26	–	24	70	130,0	46,0	65,0	19,10	**PHP 156H150RSB**
H	**50,8**	56,60	14	1F	55,23	63	12	27	40,0	59,5	70,0	1,25	**PHP 14H200RSB**
		60,64	15	1F	59,27	67	12	30	46,0	59,5	70,0	1,33	**PHP 15H200RSB**
		64,67	16	1F	63,30	71	12	30	46,0	59,5	70,0	1,40	**PHP 16H200RSB**
		68,72	17	1F	67,35	75	12	30	46,0	59,5	70,0	1,67	**PHP 17H200RSB**
		72,77	18	1F	71,40	79	12	30	55,0	59,5	70,0	1,94	**PHP 18H200RSB**
		76,81	19	1F	75,44	83	12	36	60,0	59,5	70,0	2,18	**PHP 19H200RSB**
		80,85	20	1F	79,48	87	12	41	62,0	59,5	70,0	2,43	**PHP 20H200RSB**
		84,89	21	1F	83,52	91	12	43	67,0	59,5	70,0	2,60	**PHP 21H200RSB**
		88,94	22	1F	87,57	95	12	45	70,0	59,5	70,0	2,80	**PHP 22H200RSB**
		92,98	23	1F	91,61	98	12	46	72,0	59,5	70,0	2,89	**PHP 23H200RSB**
		97,03	24	1F	95,66	103	12	47	75,0	59,5	70,0	2,97	**PHP 24H200RSB**
		101,06	25	1F	99,69	107	12	47	75,0	59,5	70,0	2,89	**PHP 25H200RSB**
		105,11	26	1F	103,74	111	15	54	80,0	59,5	70,0	3,90	**PHP 26H200RSB**
		109,15	27	1F	107,78	115	15	54	80,0	59,5	70,0	3,44	**PHP 27H200RSB**
		113,18	28	1F	111,81	119	15	54	80,0	59,5	70,0	4,60	**PHP 28H200RSB**
		117,23	29	1F	115,86	123	15	54	80,0	59,5	70,0	4,80	**PHP 29H200RSB**
		121,29	30	1F	119,92	127	15	54	80,0	59,5	70,0	5,00	**PHP 30H200RSB**
		125,32	31	1F	123,95	131	15	54	80,0	59,5	70,0	5,47	**PHP 31H200RSB**
		129,36	32	1F	127,99	135	20	54	80,0	59,5	70,0	5,93	**PHP 32H200RSB**
		133,40	33	1F	132,03	142	20	54	80,0	59,5	70,0	6,33	**PHP 33H200RSB**
		137,45	34	1F	136,08	142	20	54	80,0	59,5	70,0	6,73	**PHP 34H200RSB**
		141,49	35	1F	140,12	151	20	54	80,0	59,5	70,0	7,13	**PHP 35H200RSB**
		145,53	36	1F	144,16	151	20	54	80,0	59,5	70,0	7,53	**PHP 36H200RSB**
		153,62	38	1F	152,25	158	20	54	80,0	59,5	70,0	8,32	**PHP 38H200RSB**
		161,70	40	1F	160,33	168	20	54	80,0	59,5	70,0	9,11	**PHP 40H200RSB**
		169,79	42	1F	168,42	184	20	54	80,0	59,5	70,0	9,70	**PHP 42H200RSB**
		177,87	44	5F	176,50	184	20	48	80,0	59,5	70,0	5,00	**PHP 44H200RSB**
		181,91	45	5F	180,54	192	20	48	80,0	59,5	70,0	5,37	**PHP 45H200RSB**
		194,03	48	5F	192,66	200	20	54	90,0	59,5	75,0	5,73	**PHP 48H200RSB**
		202,13	50	5	200,76	–	20	54	90,0	59,5	75,0	6,62	**PHP 50H200RSB**
		210,21	52	5	208,84	–	20	54	90,0	59,5	75,0	7,50	**PHP 52H200RSB**
		230,43	57	5	229,06	–	20	54	90,0	59,5	75,0	8,76	**PHP 57H200RSB**

BECANI SOLUCIONES INDUSTRIALES

www.becani.com-becani@becani.com- Tlf: 881986561

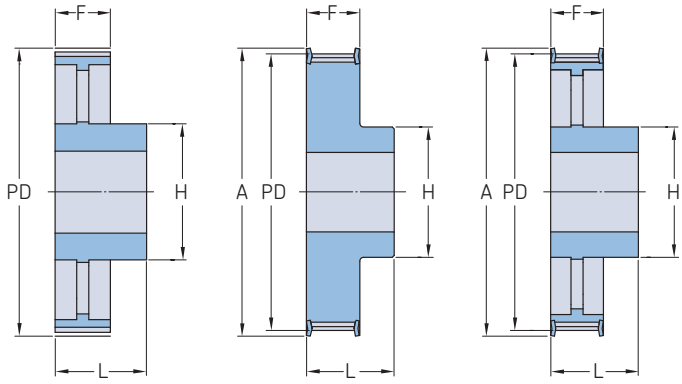

Tipo 5 Tipo 1F Tipo 5F

Sección	Ancho de la correa	Diámetro primitivo PD	Número de dientes	Tipo de polea	Dimensiones Diámetro exterior OD	A	B Mín.	B Máx.	H	F	L	Peso	Designación
–	mm		–	–	mm							kg	–
H	**50,8**	234,47	58	5	233,10	–	20	54	90,0	59,5	75,0	8,39	**PHP 58H200RSB**
		242,55	60	5	241,18	–	20	70	120,0	59,5	75,0	9,27	**PHP 60H200RSB**
		282,98	70	5	281,61	–	20	70	120,0	59,5	75,0	9,80	**PHP 70H200RSB**
		291,06	72	5	289,69	–	20	70	120,0	59,5	75,0	10,32	**PHP 72H200RSB**
		307,23	76	5	305,86	–	20	70	120,0	59,5	75,0	11,41	**PHP 76H200RSB**
		339,57	84	5	338,20	–	20	70	120,0	59,5	75,0	12,50	**PHP 84H200RSB**
		388,08	96	5	386,71	–	24	70	120,0	59,5	75,0	14,00	**PHP 96H200RSB**
		485,10	120	5	483,73	–	24	70	120,0	59,5	75,0	18,10	**PHP 120H200RSB**
		630,63	156	5	629,26	–	24	70	130,0	59,5	75,0	22,00	**PHP 156H200RSB**
H	**76,2**	56,60	14	1F	55,23	63	14	27	40,0	85,5	100,0	1,80	**PHP 14H300RSB**
		60,64	15	1F	59,27	67	14	30	46,0	85,5	100,0	1,90	**PHP 15H300RSB**
		64,67	16	1F	63,30	71	14	30	46,0	85,5	100,0	2,00	**PHP 16H300RSB**
		68,72	17	1F	67,35	75	14	30	46,0	85,5	100,0	2,24	**PHP 17H300RSB**
		72,77	18	1F	71,40	79	14	30	55,0	85,5	100,0	2,47	**PHP 18H300RSB**
		76,81	19	1F	75,44	83	14	36	60,0	85,5	100,0	2,90	**PHP 19H300RSB**
		80,85	20	1F	79,48	87	15	41	62,0	85,5	100,0	3,20	**PHP 20H300RSB**
		84,89	21	1F	83,52	91	15	43	67,0	85,5	100,0	3,60	**PHP 21H300RSB**
		88,94	22	1F	87,57	95	15	45	70,0	85,5	100,0	4,00	**PHP 22H300RSB**
		92,98	23	1F	91,61	98	15	46	72,0	85,5	100,0	4,35	**PHP 23H300RSB**
		97,03	24	1F	95,66	103	15	47	75,0	85,5	100,0	4,70	**PHP 24H300RSB**
		101,06	25	1F	99,69	107	15	47	75,0	85,5	100,0	5,24	**PHP 25H300RSB**
		105,11	26	1F	103,74	111	15	54	80,0	85,5	100,0	5,78	**PHP 26H300RSB**
		109,15	27	1F	107,78	115	15	54	80,0	85,5	100,0	6,16	**PHP 27H300RSB**
		113,18	28	1F	111,81	119	15	54	80,0	85,5	100,0	6,54	**PHP 28H300RSB**
		117,23	29	1F	115,86	123	15	54	80,0	85,5	100,0	6,77	**PHP 29H300RSB**
		121,29	30	1F	119,92	127	15	54	80,0	85,5	100,0	7,00	**PHP 30H300RSB**
		125,32	31	1F	123,95	131	15	54	80,0	85,5	100,0	7,83	**PHP 31H300RSB**
		129,36	32	1F	127,99	135	20	54	80,0	85,5	100,0	8,66	**PHP 32H300RSB**
		133,40	33	1F	132,03	142	20	54	80,0	85,5	100,0	9,23	**PHP 33H300RSB**
		137,45	34	1F	136,08	142	20	54	80,0	85,5	100,0	9,79	**PHP 34H300RSB**
		141,47	35	1F	140,10	151	20	54	80,0	85,5	100,0	10,36	**PHP 35H300RSB**
		145,53	36	1F	144,16	151	20	54	80,0	85,5	100,0	10,92	**PHP 36H300RSB**
		153,62	38	1F	152,25	158	20	54	80,0	85,5	100,0	12,20	**PHP 38H300RSB**
		161,70	40	1F	160,33	168	20	54	80,0	85,5	100,0	13,50	**PHP 40H300RSB**
		169,79	42	1F	168,42	184	20	54	80,0	85,5	100,0	14,50	**PHP 42H300RSB**
		177,87	44	5F	176,50	184	20	48	80,0	85,5	100,0	8,06	**PHP 44H300RSB**
		194,03	48	5F	192,66	200	20	54	90,0	85,5	100,0	9,67	**PHP 48H300RSB**
		202,13	50	5	200,76	–	20	54	90,0	85,5	100,0	10,87	**PHP 50H300RSB**
		230,43	57	5	229,06	–	20	54	90,0	85,5	100,0	11,92	**PHP 57H300RSB**
		234,47	58	5	233,10	–	20	54	90,0	85,5	100,0	12,07	**PHP 58H300RSB**
		242,55	60	5	241,18	–	20	70	120,0	85,5	100,0	13,30	**PHP 60H300RSB**
		291,06	72	5	289,69	–	20	70	120,0	85,5	100,0	15,70	**PHP 72H300RSB**
		307,24	76	5	305,87	–	20	70	120,0	85,5	100,0	16,17	**PHP 76H300RSB**
		339,57	84	5	338,20	–	20	70	120,0	85,5	100,0	17,10	**PHP 84H300RSB**
		388,09	96	5	386,72	–	24	70	120,0	85,5	100,0	20,40	**PHP 96H300RSB**
		485,12	120	5	483,75	–	24	70	120,0	85,5	100,0	27,80	**PHP 120H300RSB**
		630,63	156	5	629,26	–	24	70	130,0	85,5	100,0	35,00	**PHP 156H300RSB**
XH	**50,8**	127,34	18	1F	124,54	141	24	67	100,0	65,1	80,0	5,00	**PHP 18XH200RSB**
		134,41	19	1F	131,61	146	24	67	100,0	65,1	80,0	5,50	**PHP 19XH200RSB**
		141,49	20	1F	138,69	155	24	67	100,0	65,1	80,0	6,00	**PHP 20XH200RSB**
		148,56	21	1F	145,76	169	24	73	110,0	65,1	80,0	6,60	**PHP 21XH200RSB**
		155,64	22	1F	152,84	169	24	73	110,0	65,1	80,0	7,20	**PHP 22XH200RSB**
		169,79	24	1F	166,99	183	24	80	120,0	65,1	80,0	8,60	**PHP 24XH200RSB**

BECANI SOLUCIONES INDUSTRIALES

www.becani.com-becani@becani.com- Tlf: 881986561

Sección	Ancho de la correa	Diámetro primitivo PD	Número de dientes	Tipo de polea	Dimensiones Diámetro exterior OD	A	B Mín.	Máx.	H	F	L	Peso	Designación
–	mm		–	–	mm							kg	–
XH	**50,8**	176,86	25	1F	174,06	198	24	80	120,0	65,1	80,0	9,40	**PHP 25XH200RSB**
		183,93	26	1F	181,13	198	24	80	120,0	65,1	80,0	9,70	**PHP 26XH200RSB**
		191,01	27	1F	188,21	212	24	80	120,0	65,1	80,0	9,90	**PHP 27XH200RSB**
		198,09	28	1F	195,29	212	24	80	120,0	65,1	80,0	10,00	**PHP 28XH200RSB**
		212,23	30	1F	209,43	226	24	80	120,0	65,1	80,0	10,40	**PHP 30XH200RSB**
		226,38	32	1F	223,58	240	24	80	120,0	65,1	80,0	11,20	**PHP 32XH200RSB**
		240,53	34	1F	237,73	256	24	80	120,0	65,1	80,0	12,60	**PHP 34XH200RSB**
		268,83	38	5	266,03	–	28	100	150,0	65,1	80,0	14,60	**PHP 38XH200RSB**
		282,98	40	5	280,18	–	28	100	150,0	65,1	100,0	16,00	**PHP 40XH200RSB**
		339,57	48	5	336,77	–	28	100	150,0	65,1	100,0	18,40	**PHP 48XH200RSB**
		424,47	60	5	421,67	–	28	100	150,0	65,1	100,0	24,30	**PHP 60XH200RSB**
XH	**76,2**	127,34	18	1F	124,54	141	28	67	100,0	92,1	110,0	6,80	**PHP 18XH300RSB**
		134,41	19	1F	131,61	146	28	67	100,0	92,1	110,0	7,10	**PHP 19XH300RSB**
		141,49	20	1F	138,69	155	28	67	100,0	92,1	110,0	7,40	**PHP 20XH300RSB**
		148,56	21	1F	145,76	169	28	73	110,0	92,1	110,0	8,20	**PHP 21XH300RSB**
		155,64	22	1F	152,84	169	28	73	110,0	92,1	110,0	9,00	**PHP 22XH300RSB**
		169,79	24	1F	166,99	183	28	80	120,0	92,1	110,0	10,60	**PHP 24XH300RSB**
		176,86	25	1F	174,06	198	28	80	120,0	92,1	110,0	11,80	**PHP 25XH300RSB**
		183,93	26	1F	181,13	198	28	80	120,0	92,1	110,0	12,00	**PHP 26XH300RSB**
		191,01	27	1F	188,21	212	28	80	120,0	92,1	110,0	12,50	**PHP 27XH300RSB**
		198,09	28	1F	195,29	212	28	80	150,0	92,1	110,0	13,00	**PHP 28XH300RSB**
		212,23	30	1F	209,43	226	28	80	150,0	92,1	110,0	13,75	**PHP 30XH300RSB**
		226,38	32	1F	223,58	240	28	80	150,0	92,1	110,0	14,70	**PHP 32XH300RSB**
		240,53	34	1F	237,73	256	28	80	150,0	92,1	110,0	16,30	**PHP 34XH300RSB**
		268,83	38	5	266,03	–	32	100	150,0	92,1	120,0	18,30	**PHP 38XH300RSB**
		282,98	40	5	280,18	–	32	100	150,0	92,1	120,0	19,90	**PHP 40XH300RSB**
		339,57	48	5	336,77	–	32	100	175,0	92,1	120,0	22,50	**PHP 48XH300RSB**
		424,47	60	5	421,67	–	32	100	175,0	92,1	120,0	31,50	**PHP 60XH300RSB**
XH	**101,6**	127,34	18	1F	124,54	141	32	67	100,0	119,0	132,0	8,50	**PHP 18XH400RSB**
		134,41	19	1F	131,61	146	32	67	100,0	119,0	132,0	9,00	**PHP 19XH400RSB**
		141,49	20	1F	138,69	155	32	67	100,0	119,0	132,0	9,40	**PHP 20XH400RSB**
		148,56	21	1F	145,76	169	32	73	110,0	119,0	132,0	10,50	**PHP 21XH400RSB**
		155,64	22	1F	152,84	169	32	73	110,0	119,0	132,0	11,50	**PHP 22XH400RSB**
		169,79	24	1F	166,99	183	32	80	120,0	119,0	132,0	13,40	**PHP 24XH400RSB**
		176,86	25	1F	174,06	198	32	80	120,0	119,0	132,0	14,50	**PHP 25XH400RSB**
		183,93	26	1F	181,13	198	32	80	120,0	119,0	132,0	15,60	**PHP 26XH400RSB**
		191,01	27	1F	188,21	212	32	80	120,0	119,0	132,0	15,10	**PHP 27XH400RSB**
		198,09	28	1F	195,29	212	32	100	150,0	119,0	132,0	14,50	**PHP 28XH400RSB**
		212,23	30	1F	209,43	227	32	100	150,0	119,0	132,0	16,00	**PHP 30XH400RSB**
		226,38	32	1F	223,58	240	32	100	150,0	119,0	132,0	18,00	**PHP 32XH400RSB**
		240,53	34	1F	237,73	256	32	100	150,0	119,0	132,0	20,00	**PHP 34XH400RSB**
		268,83	38	5	266,03	–	32	100	150,0	119,0	132,0	22,00	**PHP 38XH400RSB**
		282,98	40	5	280,18	–	32	100	150,0	119,0	132,0	24,00	**PHP 40XH400RSB**
		339,57	48	5	336,77	–	32	110	175,0	119,0	132,0	30,80	**PHP 48XH400RSB**
		424,47	60	5	421,67	–	32	110	175,0	119,0	132,0	36,20	**PHP 60XH400RSB**

BECANI
SOLUCIONES INDUSTRIALES

www.becani.com-becani@becani.com- Tlf: 881986561

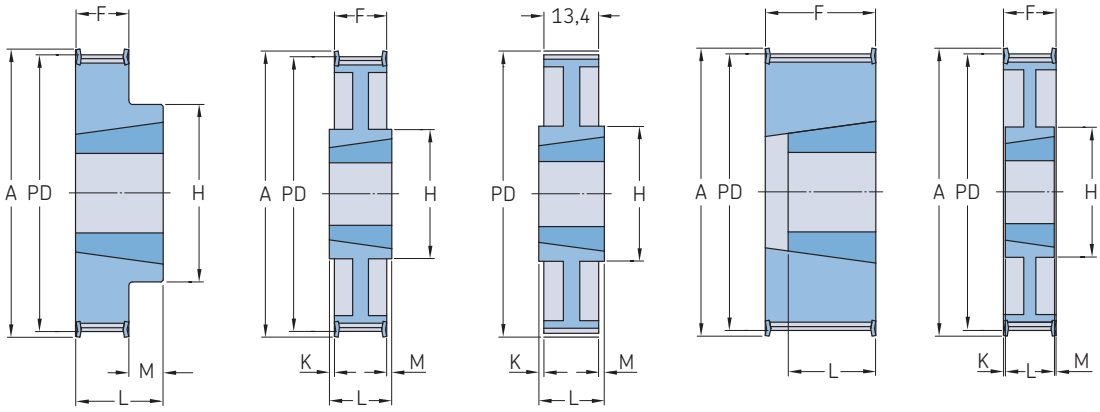

Sección	Ancho de la correa	Diámetro primitivo PD	Número de dientes	Tipo de polea	Número de casquillo	Dimensiones Diámetro exterior OD	A	B Mín.	B Máx.	F	K	L	M	H	Peso*	Designación
–	mm		–	–	–	mm									kg	–
L	**12,7**	54,57	18	3F	1108	53,81	60	9	28	19,1	–	22	3,0	45	0,18	**PHP 18L050TB**
		57,61	19	3F	1108	56,85	63	9	28	19,1	–	22	3,0	45	0,21	**PHP 19L050TB**
		60,64	20	3F	1108	59,88	66	9	28	19,1	–	22	3,0	47	0,24	**PHP 20L050TB**
		63,67	21	3F	1108	62,91	69	9	28	19,1	–	22	3,0	49	0,30	**PHP 21L050TB**
		66,70	22	3F	1108	65,94	72	9	28	19,1	–	22	3,0	53	0,36	**PHP 22L050TB**
		69,73	23	3F	1108	68,97	78	9	28	19,1	–	22	3,0	54	0,39	**PHP 23L050TB**
		72,77	24	3F	1108	72,01	78	9	28	19,1	–	22	3,0	54	0,42	**PHP 24L050TB**
		75,80	25	3F	1108	75,04	85	9	28	19,1	–	22	3,0	56	0,49	**PHP 25L050TB**
		78,83	26	3F	1108	78,07	85	9	28	19,1	–	22	3,0	60	0,54	**PHP 26L050TB**
		81,86	27	3F	1108	81,10	91	9	28	19,1	–	22	3,0	62	0,61	**PHP 27L050TB**
		84,89	28	3F	1108	84,13	91	9	28	19,1	–	22	3,0	63	0,64	**PHP 28L050TB**
		90,06	30	3F	1108	89,30	97	9	28	19,1	–	22	3,0	70	0,77	**PHP 30L050TB**
		97,02	32	3F	1108	96,26	103	9	28	19,1	–	22	3,0	74	0,89	**PHP 32L050TB**
		109,15	36	3F	1108	108,39	115	9	28	19,1	–	22	3,0	85	1,18	**PHP 36L050TB**
		121,28	40	3F	1610	120,52	127	14	42	19,1	–	25	6,0	90	1,35	**PHP 40L050TB**
		133,40	44	3F	1610	132,64	139	14	42	19,1	–	25	6,0	90	1,60	**PHP 44L050TB**
		145,53	48	9F	1610	144,77	152	14	42	19,1	–	25	6,0	92	1,80	**PHP 48L050TB**
		181,91	60	9	1610	181,15	–	14	42	19,1	3,0	25	3,0	92	2,46	**PHP 60L050TB**
		218,30	72	9	1610	217,54	–	14	42	19,1	3,0	25	3,0	92	3,29	**PHP 72L050TB**
		254,68	84	9	1610	253,92	–	14	42	19,1	3,0	25	3,0	92	4,12	**PHP 84L050TB**
		291,06	96	9	2012	290,30	–	14	50	19,1	6,5	32	6,5	111	4,55	**PHP 96L050TB**
		363,83	120	9	2012	363,07	–	14	50	19,1	6,5	32	6,5	111	5,71	**PHP 120L050TB**
L	**19,1**	54,57	18	2F	1108	53,81	60	9	28	25,4	–	25	–	–	0,20	**PHP 18L075TB**
		57,61	19	2F	1108	56,85	63	9	28	25,4	–	25	–	–	0,30	**PHP 19L075TB**
		60,64	20	2F	1108	59,88	66	9	28	25,4	–	25	–	–	0,30	**PHP 20L075TB**
		63,67	21	2F	1108	62,91	69	9	28	25,4	–	25	–	–	0,40	**PHP 21L075TB**
		66,70	22	2F	1108	65,94	72	9	28	25,4	–	25	–	–	0,40	**PHP 22L075TB**
		69,73	23	2F	1108	68,97	78	9	28	25,4	–	25	–	–	0,50	**PHP 23L075TB**
		72,77	24	2F	1108	72,01	78	9	28	25,4	–	25	–	–	0,50	**PHP 24L075TB**
		75,80	25	2F	1108	75,04	85	9	28	25,4	–	25	–	–	0,60	**PHP 25L075TB**
		78,83	26	2F	1108	78,07	85	9	28	25,4	–	25	–	–	0,70	**PHP 26L075TB**
		81,86	27	2F	1108	81,10	91	9	28	25,4	–	25	–	–	0,70	**PHP 27L075TB**
		84,89	28	2F	1108	84,13	91	9	28	25,4	–	25	–	–	0,80	**PHP 28L075TB**
		90,96	30	2F	1108	90,20	97	9	28	25,4	–	25	–	–	1,00	**PHP 30L075TB**
		97,02	32	2F	1108	96,26	103	9	28	25,4	–	25	–	–	1,10	**PHP 32L075TB**
		109,15	36	2F	1610	108,39	115	14	42	25,4	–	25	–	–	1,20	**PHP 36L075TB**
		121,28	40	2F	1610	120,52	127	14	42	25,4	–	25	–	–	1,60	**PHP 40L075TB**
		133,40	44	2F	1610	132,64	139	14	42	25,4	–	25	–	–	1,90	**PHP 44L075TB**
		145,53	48	7F	1610	144,77	152	14	42	25,4	–	25	–	92	2,20	**PHP 48L075TB**
		181,91	60	7	1610	181,15	–	14	42	25,4	–	25	–	92	3,00	**PHP 60L075TB**
		218,30	72	8	1610	217,54	–	14	42	25,4	–	25	–	92	4,00	**PHP 72L075TB**
		254,68	84	9	2012	253,92	–	14	50	25,4	3,5	32	3,5	106	5,20	**PHP 84L075TB**
		291,06	96	9	2012	290,30	–	14	50	25,4	3,5	32	3,5	106	6,50	**PHP 96L075TB**
		363,83	120	9	2012	363,07	–	14	50	25,4	3,5	32	3,5	106	7,60	**PHP 120L075TB**
L	**25,4**	54,57	18	4F	1108	53,81	60	9	28	31,8	10,0	22	–	–	0,27	**PHP 18L100TB**
		57,61	19	4F	1108	56,85	63	9	28	31,8	10,0	22	–	–	0,30	**PHP 19L100TB**
		60,64	20	4F	1108	59,88	66	9	28	31,8	10,0	22	–	–	0,36	**PHP 20L100TB**
		63,67	21	4F	1108	62,91	69	9	28	31,8	10,0	22	–	–	0,44	**PHP 21L100TB**
		66,70	22	4F	1108	65,94	72	9	28	31,8	10,0	22	–	–	0,51	**PHP 22L100TB**
		69,73	23	4F	1108	68,97	78	9	28	31,8	10,0	22	–	–	0,54	**PHP 23L100TB**
		72,77	24	4F	1108	72,01	78	9	28	31,8	10,0	22	–	–	0,58	**PHP 24L100TB**
		75,80	25	4F	1108	75,04	85	9	28	31,8	10,0	22	–	–	0,67	**PHP 25L100TB**
		78,83	26	4F	1108	78,07	85	9	28	31,8	10,0	22	–	–	0,72	**PHP 26L100TB**

* El peso no incluye los casquillos.

www.becani.com-becani@becani.com- Tlf: 881986561

Poleas síncronas clásicas

L para casquillo cónico | H para casquillo cónico

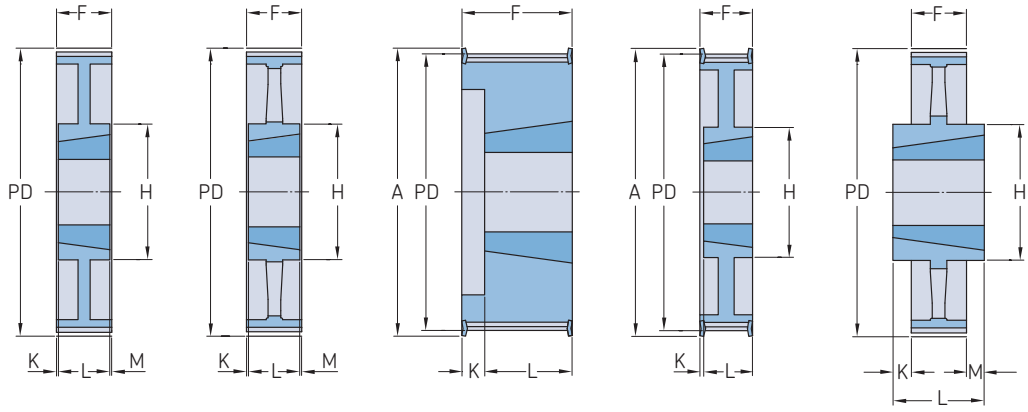

Tipo 7 | Tipo 8 | Tipo 4F | Tipo 13F | Tipo 10

Sección	Ancho de la correa	Diámetro primitivo PD	Número de dientes	Tipo de polea	Número de casquillo	Dimensiones Diámetro exterior OD	A	B Mín.	Máx.	F	K	L	M	H	Peso*	Designación
–	mm		–	–	–	mm									kg	–
L	**25,4**	81,86	27	4F	1108	81,10	91	9	28	31,8	10,0	22	–	–	0,80	**PHP 27L100TB**
		84,89	28	4F	1108	84,13	91	9	28	31,8	10,0	22	–	–	0,83	**PHP 28L100TB**
		90,96	30	4F	1210	90,20	97	11	32	31,8	7,0	25	–	–	0,94	**PHP 30L100TB**
		97,02	32	4F	1210	96,26	103	11	32	31,8	7,0	25	–	–	1,10	**PHP 32L100TB**
		109,15	36	4F	1610	108,39	115	14	42	31,8	7,0	25	–	–	1,33	**PHP 36L100TB**
		121,28	40	4F	1610	120,52	127	14	42	31,8	7,0	25	–	–	1,70	**PHP 40L100TB**
		133,40	44	4F	1610	132,64	139	14	42	31,8	7,0	25	–	–	2,30	**PHP 44L100TB**
		145,53	48	13F	1610	144,77	152	14	42	31,8	7,0	25	–	92	2,60	**PHP 48L100TB**
		181,91	60	7	1610	181,15	–	14	42	31,8	3,5	25	3,5	92	3,76	**PHP 60L100TB**
		218,30	72	10	2012	217,54	–	14	50	31,8	–	32	–	111	4,40	**PHP 72L100TB**
		254,68	84	10	2012	253,92	–	14	50	31,8	–	32	–	111	5,87	**PHP 84L100TB**
		291,06	96	10	2012	290,30	–	14	50	31,8	–	32	–	111	7,26	**PHP 96L100TB**
		363,83	120	10	2012	363,07	–	14	50	31,8	–	32	–	111	8,50	**PHP 120L100TB**
H	**19,1**	56,60	14	2F	1108	55,23	62	9	28	27,0	–	22	–	–	0,48	**PHP 14H075TB**
		60,64	15	2F	1108	59,27	67	9	28	27,0	–	22	–	–	0,53	**PHP 15H075TB**
		64,67	16	2F	1108	63,30	71	9	28	27,0	–	22	–	–	0,57	**PHP 16H075TB**
		68,72	17	2F	1108	67,35	75	9	28	27,0	–	22	–	–	0,67	**PHP 17H075TB**
		72,77	18	2F	1210	71,40	79	11	32	27,0	–	25	–	–	0,76	**PHP 18H075TB**
		76,81	19	2F	1210	75,44	83	11	32	27,0	–	25	–	–	0,95	**PHP 19H075TB**
		80,85	20	2F	1210	79,48	87	11	32	27,0	–	25	–	–	1,05	**PHP 20H075TB**
		84,89	21	2F	1210	83,52	91	11	32	27,0	–	25	–	–	1,14	**PHP 21H075TB**
		88,94	22	2F	1210	87,57	95	11	32	27,0	–	25	–	–	1,33	**PHP 22H075TB**
		92,98	23	2F	1610	91,61	98	14	42	27,0	–	25	–	–	1,43	**PHP 23H075TB**
		97,02	24	2F	1610	95,65	103	14	42	27,0	–	25	–	–	1,52	**PHP 24H075TB**
		101,06	25	2F	1610	99,69	107	14	42	27,0	–	25	–	–	1,62	**PHP 25H075TB**
		105,11	26	2F	1610	103,74	111	14	42	27,0	–	25	–	–	1,71	**PHP 26H075TB**
		109,15	27	2F	1610	107,78	115	14	42	27,0	–	25	–	–	1,81	**PHP 27H075TB**
		113,19	28	2F	1610	111,82	119	14	42	27,0	–	25	–	–	1,90	**PHP 28H075TB**
		117,23	29	2F	1610	115,86	123	14	42	27,0	–	25	–	–	1,95	**PHP 29H075TB**
		121,28	30	2F	1610	119,91	127	14	42	27,0	–	25	–	–	2,00	**PHP 30H075TB**

* El peso no incluye los casquillos.

BECANI SOLUCIONES INDUSTRIALES

www.becani.com-becani@becani.com- Tlf: 881986561

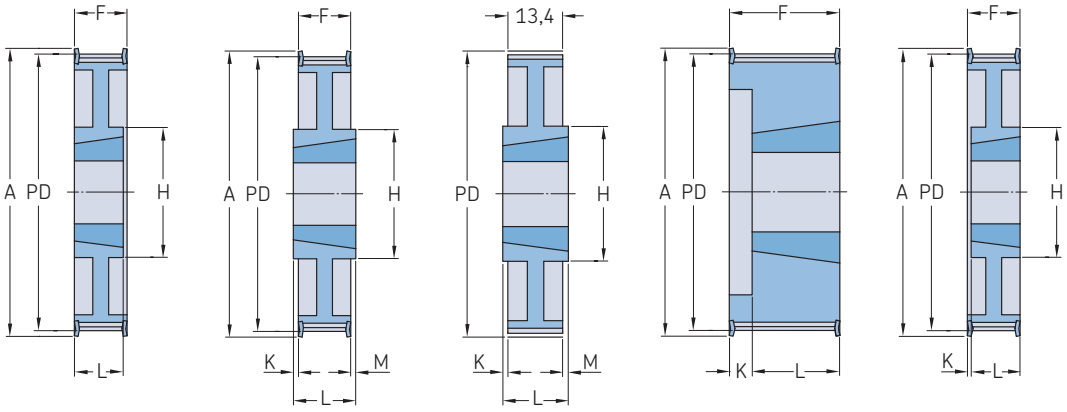

Tipo 14F Tipo 9F Tipo 9 Tipo 4F Tipo 13F

Sección	Ancho de la correa	Diámetro primitivo PD	Número de dientes	Tipo de polea	Número de casquillo	Dimensiones Diámetro exterior OD	A	B Mín.	B Máx.	F	K	L	M	H	Peso*	Designación
–	mm		–	–	–	mm									kg	–
H	**19,1**	129,36	32	14F	1610	127,99	135	14	42	27,0	–	25	–	92	2,09	**PHP 32H075TB**
		133,40	33	14F	1610	132,03	142	14	42	27,0	–	25	–	92	2,14	**PHP 33H075TB**
		137,45	34	14F	1610	136,08	142	14	42	27,0	–	25	–	92	2,19	**PHP 34H075TB**
		141,49	35	14F	1610	140,12	151	14	42	27,0	–	25	–	92	2,24	**PHP 35H075TB**
		145,53	36	14F	1610	144,16	151	14	42	27,0	–	25	–	92	2,28	**PHP 36H075TB**
		153,62	38	14F	1610	152,25	158	14	42	27,0	–	25	–	92	2,47	**PHP 38H075TB**
		161,70	40	14F	1610	160,33	168	14	42	27,0	–	25	–	92	2,66	**PHP 40H075TB**
		177,87	44	9F	2012	176,50	184	14	50	27,0	2,5	32	2,5	106	2,57	**PHP 44H075TB**
		194,04	48	9F	2012	192,67	200	14	50	27,0	2,5	32	2,5	106	2,85	**PHP 48H075TB**
		242,55	60	9	2012	241,18	–	14	50	27,0	2,5	32	2,5	106	2,90	**PHP 60H075TB**
		291,06	72	9	2012	289,69	–	14	50	27,0	2,5	32	2,5	112	3,00	**PHP 72H075TB**
		339,57	84	9	2012	338,20	–	14	50	27,0	2,5	32	2,5	112	3,15	**PHP 84H075TB**
		388,08	96	9	2517	386,71	–	16	60	27,0	9,0	45	9,0	125	3,50	**PHP 96H075TB**
		485,10	120	9	2517	483,73	–	16	60	27,0	9,0	45	9,0	125	4,25	**PHP 120H075TB**
H	**25,4**	56,60	14	4F	1108	55,23	63	9	28	31,0	9,0	22	–	–	0,30	**PHP 14H100TB**
		60,60	15	4F	1108	59,23	67	9	28	31,0	9,0	22	–	–	0,40	**PHP 15H100TB**
		64,70	16	4F	1108	63,33	71	9	28	31,0	9,0	22	–	–	0,40	**PHP 16H100TB**
		68,70	17	4F	1108	67,33	75	9	28	31,0	9,0	22	–	–	0,50	**PHP 17H100TB**
		72,80	18	4F	1210	71,43	79	11	32	31,0	6,0	25	–	–	0,50	**PHP 18H100TB**
		76,80	19	4F	1210	75,43	83	11	32	31,0	6,0	25	–	–	0,60	**PHP 19H100TB**
		80,80	20	4F	1210	79,43	87	11	32	31,0	6,0	25	–	–	0,80	**PHP 20H100TB**
		84,90	21	4F	1210	83,53	91	11	32	32,0	7,0	25	–	–	0,80	**PHP 21H100TB**
		88,90	22	4F	1210	87,53	95	11	32	32,0	7,0	25	–	–	0,90	**PHP 22H100TB**
		93,00	23	4F	1610	91,63	98	14	42	32,0	7,0	25	–	–	0,90	**PHP 23H100TB**
		97,00	24	4F	1610	95,63	103	14	42	32,0	7,0	25	–	–	1,00	**PHP 24H100TB**
		101,10	25	4F	1610	99,73	107	14	42	32,0	7,0	25	–	–	1,10	**PHP 25H100TB**
		105,10	26	4F	1610	103,73	111	14	42	32,0	7,0	25	–	–	1,20	**PHP 26H100TB**
		109,20	27	4F	1610	107,83	115	14	42	32,0	7,0	25	–	–	1,40	**PHP 27H100TB**
		113,20	28	4F	1610	111,83	119	14	42	32,0	7,0	25	–	–	1,50	**PHP 28H100TB**
		121,30	30	4F	1610	119,93	127	14	42	32,0	7,0	25	–	–	1,70	**PHP 30H100TB**
		129,40	32	13F	1610	128,03	135	14	42	32,0	7,0	25	–	92	1,70	**PHP 32H100TB**
		145,50	36	13F	1610	144,13	151	14	42	32,0	7,0	25	–	92	2,30	**PHP 36H100TB**
		161,70	40	13F	1610	160,33	168	14	42	32,0	7,0	25	–	92	2,70	**PHP 40H100TB**
		177,90	44	14F	2012	176,53	184	14	50	32,0	7,0	32	–	106	3,70	**PHP 44H100TB**
		194,00	48	14F	2012	192,63	200	14	50	32,0	7,0	32	–	106	4,70	**PHP 48H100TB**
		242,60	60	8	2012	241,23	–	14	50	34,0	1,0	32	1,0	106	7,50	**PHP 60H100TB**
		291,10	72	8	2012	289,73	–	14	50	34,0	1,0	32	1,0	106	8,40	**PHP 72H100TB**
		339,60	84	8	2012	338,23	–	14	50	34,0	1,0	32	1,0	106	9,00	**PHP 84H100TB**
		388,10	96	9	2517	386,73	–	16	60	34,0	5,5	45	5,5	124	11,00	**PHP 96H100TB**
		485,10	120	9	2517	483,73	–	16	60	34,0	5,5	45	5,5	124	14,00	**PHP 120H100TB**
H	**38,1**	56,60	14	4F	1108	55,23	63	9	28	45,0	23,0	22	–	–	0,50	**PHP 14H150TB**
		64,67	16	4F	1108	63,30	71	9	28	45,0	23,0	22	–	–	0,60	**PHP 16H150TB**
		72,77	18	4F	1210	71,40	79	11	32	45,0	20,0	25	–	–	0,69	**PHP 18H150TB**
		76,81	19	4F	1210	75,44	83	11	32	45,0	20,0	25	–	–	0,86	**PHP 19H150TB**
		80,85	20	4F	1210	79,48	87	11	32	45,0	20,0	25	–	–	0,98	**PHP 20H150TB**
		84,89	21	4F	1210	83,52	91	11	32	45,0	20,0	25	–	–	0,98	**PHP 21H150TB**
		88,94	22	4F	1210	87,57	95	11	32	45,0	20,0	25	–	–	1,10	**PHP 22H150TB**
		92,98	23	4F	1610	91,61	98	14	42	45,0	20,0	25	–	–	1,16	**PHP 23H150TB**
		97,02	24	4F	1610	95,65	103	14	42	45,0	20,0	25	–	–	1,22	**PHP 24H150TB**
		101,06	25	4F	1610	99,69	107	14	42	45,0	20,0	25	–	–	1,37	**PHP 25H150TB**
		105,11	26	4F	1610	103,74	111	14	42	45,0	20,0	25	–	–	1,51	**PHP 26H150TB**
		109,15	27	4F	1610	107,78	115	14	42	45,0	20,0	25	–	–	1,67	**PHP 27H150TB**
		113,19	28	4F	1610	111,82	119	14	42	45,0	20,0	25	–	–	1,77	**PHP 28H150TB**

* El peso no incluye los casquillos.

BECANI SOLUCIONES INDUSTRIALES

www.becani.com-becani@becani.com- Tlf: 881986561

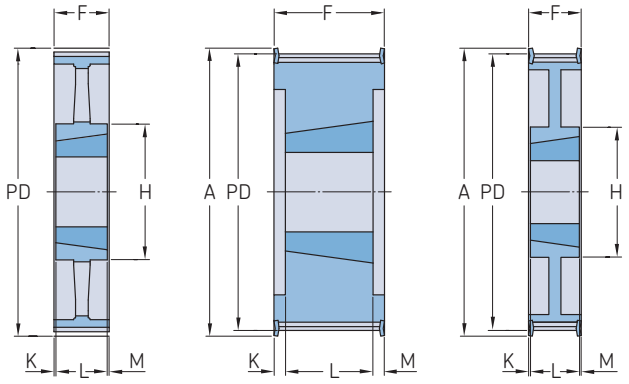

Sección	Ancho de la correa	Diámetro primitivo PD	Número de dientes	Tipo de polea	Número de casquillo	Dimensiones Diámetro exterior OD	A	B Mín.	B Máx.	F	K	L	M	H	Peso*	Designación
–	mm		–	–	–	mm									kg	–
H	**38,1**	121,28	30	4F	1610	119,91	127	14	42	45,0	20,0	25	–	–	2,05	**PHP 30H150TB**
		129,36	32	13F	1610	127,99	135	14	42	45,0	20,0	25	–	92	2,07	**PHP 32H150TB**
		145,53	36	13F	1610	144,16	151	14	42	45,0	20,0	25	–	92	2,76	**PHP 36H150TB**
		161,70	40	13F	1610	160,33	168	14	42	45,0	20,0	25	–	92	3,34	**PHP 40H150TB**
		177,87	44	13F	2012	176,50	184	14	50	45,0	13,0	32	–	106	5,19	**PHP 44H150TB**
		194,34	48	13F	2012	192,97	200	14	50	45,0	13,0	32	–	106	5,70	**PHP 48H150TB**
		242,55	60	8	2012	241,18	–	14	50	46,0	7,0	32	7,0	106	6,81	**PHP 60H150TB**
		291,06	72	8	2012	289,69	–	14	50	46,0	7,0	32	7,0	106	7,79	**PHP 72H150TB**
		339,57	84	8	2012	338,20	–	14	50	46,0	7,0	32	7,0	111	9,15	**PHP 84H150TB**
		388,08	96	8	2517	386,71	–	16	60	46,0	0,5	45	0,5	124	13,00	**PHP 96H150TB**
		485,10	120	8	2517	483,73	–	16	60	46,0	0,5	45	0,5	124	16,80	**PHP 120H150TB**
H	**50,8**	64,57	16	4F	1108	63,20	71	9	28	58,0	36,0	22	–	–	0,80	**PHP 16H200TB**
		72,77	18	4F	1210	71,40	79	11	32	58,0	33,0	25	–	–	0,91	**PHP 18H200TB**
		76,81	19	4F	1210	75,44	83	11	32	58,0	33,0	25	–	–	1,05	**PHP 19H200TB**
		80,85	20	4F	1610	79,48	87	14	42	58,0	33,0	25	–	–	0,92	**PHP 20H200TB**
		84,89	21	4F	1610	83,52	91	14	42	58,0	33,0	25	–	–	1,04	**PHP 21H200TB**
		88,94	22	4F	1610	87,57	95	14	42	58,0	33,0	25	–	–	1,18	**PHP 22H200TB**
		92,98	23	4F	1610	91,61	98	14	42	58,0	33,0	25	–	–	1,28	**PHP 23H200TB**
		97,02	24	4F	1610	95,65	103	14	42	58,0	33,0	25	–	–	1,37	**PHP 24H200TB**
		101,06	25	4F	1610	99,69	107	14	42	58,0	33,0	25	–	–	1,59	**PHP 25H200TB**
		105,11	26	4F	1610	103,74	111	14	42	58,0	33,0	25	–	–	1,63	**PHP 26H200TB**
		109,15	27	4F	1610	107,78	115	14	42	58,0	33,0	25	–	–	1,98	**PHP 27H200TB**
		113,19	28	4F	1610	111,82	119	14	42	58,0	33,0	25	–	–	1,92	**PHP 28H200TB**
		121,28	30	4F	1610	119,91	127	14	42	58,0	33,0	25	–	–	2,24	**PHP 30H200TB**
		129,36	32	4F	2012	127,99	135	14	50	58,0	26,0	32	–	–	2,87	**PHP 32H200TB**
		145,53	36	13F	2012	144,16	151	14	50	58,0	26,0	32	–	–	3,42	**PHP 36H200TB**
		161,70	40	13F	2012	160,33	168	14	50	58,0	26,0	32	–	–	4,39	**PHP 40H200TB**
		177,87	44	13F	2012	176,50	184	14	50	58,0	26,0	32	–	–	5,89	**PHP 44H200TB**
		194,04	48	13F	2517	192,67	200	16	60	58,0	13,0	45	–	–	7,00	**PHP 48H200TB**
		242,55	60	8	2517	241,18	–	16	60	60,0	7,5	45	7,5	–	8,88	**PHP 60H200TB**
		291,06	72	8	2517	289,69	–	16	60	60,0	7,5	45	7,5	–	9,05	**PHP 72H200TB**
		339,57	84	8	2517	338,20	–	16	60	60,0	7,5	45	7,5	–	10,66	**PHP 84H200TB**
		388,08	96	8	2517	386,71	–	16	60	60,0	7,5	45	7,5	–	15,28	**PHP 96H200TB**
		485,10	120	8	2517	483,73	–	16	60	60,0	7,5	45	7,5	–	20,16	**PHP 120H200TB**
H	**76,2**	72,77	18	6F	1215	71,40	83	11	32	84,0	23,0	38	23,0	–	1,10	**PHP 18H300TB**
		80,85	20	6F	1615	79,48	87	14	42	84,0	23,0	38	23,0	–	1,25	**PHP 20H300TB**
		84,89	21	6F	1615	83,52	91	14	42	84,0	23,0	38	23,0	–	1,56	**PHP 21H300TB**
		88,94	22	6F	1615	87,57	94	14	42	84,0	23,0	38	23,0	–	1,75	**PHP 22H300TB**
		92,98	23	6F	1615	91,61	98	14	42	84,0	23,0	38	23,0	–	1,93	**PHP 23H300TB**
		97,02	24	6F	1615	95,65	103	14	42	84,0	23,0	38	23,0	–	2,14	**PHP 24H300TB**
		101,06	25	6F	1615	99,69	107	14	42	84,0	23,0	38	23,0	–	2,21	**PHP 25H300TB**
		105,11	26	6F	1615	103,74	111	14	42	84,0	23,0	38	23,0	–	2,65	**PHP 26H300TB**
		109,15	27	6F	2012	107,78	115	14	50	84,0	26,0	32	26,0	–	2,49	**PHP 27H300TB**
		113,19	28	6F	2012	111,82	119	14	50	84,0	26,0	32	26,0	–	2,88	**PHP 28H300TB**
		121,28	30	6F	2012	119,91	127	14	50	84,0	26,0	32	26,0	–	3,44	**PHP 30H300TB**
		129,36	32	6F	2517	127,99	135	16	60	84,0	19,5	45	19,5	–	3,51	**PHP 32H300TB**
		145,53	36	6F	2517	144,16	151	16	60	84,0	19,5	45	19,5	–	4,43	**PHP 36H300TB**
		161,70	40	6F	2517	160,33	168	16	60	84,0	19,5	45	19,5	–	6,10	**PHP 40H300TB**
		177,87	44	7F	2517	176,50	184	16	60	86,0	20,5	45	20,5	124	7,55	**PHP 44H300TB**
		194,04	48	7F	2517	192,67	200	16	60	86,0	20,5	45	20,5	124	8,99	**PHP 48H300TB**
		242,55	60	8	2517	241,18	–	16	60	86,0	20,5	45	20,5	124	11,06	**PHP 60H300TB**
		291,06	72	8	2517	289,69	–	16	60	86,0	20,5	45	20,5	124	12,66	**PHP 72H300TB**
		339,57	84	8	2517	338,20	–	16	60	86,0	20,5	45	20,5	124	14,50	**PHP 84H300TB**

* El peso no incluye los casquillos.

BECANI SOLUCIONES INDUSTRIALES

www.becani.com-becani@becani.com- Tlf: 881986561

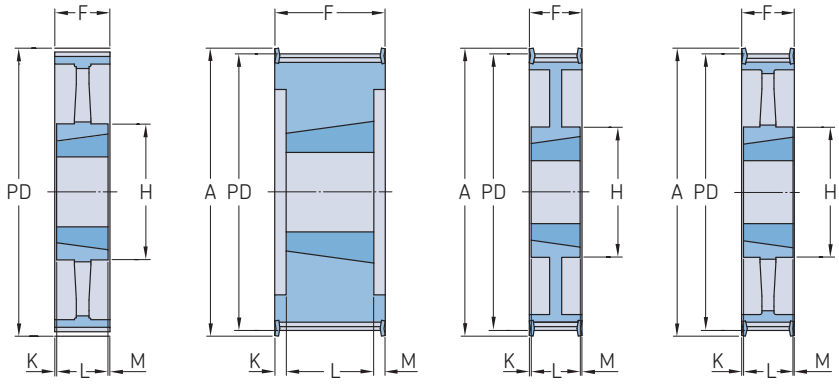

Sección	Ancho de la correa	Diámetro primitivo PD	Número de dientes	Tipo de polea	Número de casquillo	Dimensiones Diámetro exterior OD	A	B Mín.	B Máx.	F	K	L	M	H	Peso*	Designación
–	mm		–	–	–	mm									kg	–
H	**76,2**	388,08	96	8	3030	386,71	–	35	75	86,0	5,0	76	5,0	155	16,20	**PHP 96H300TB**
		485,10	120	8	3030	483,73	–	35	75	86,0	5,0	76	5,0	155	20,80	**PHP 120H300TB**
XH	**50,8**	127,34	18	6F	2012	124,54	141	14	50	65,1	–	32	–	–	2,60	**PHP 18XH200TB**
		134,41	19	6F	2012	131,61	146	14	50	65,1	–	32	–	–	3,10	**PHP 19XH200TB**
		141,49	20	6F	2012	138,69	155	14	50	65,1	–	32	–	–	3,60	**PHP 20XH200TB**
		148,56	21	6F	2517	145,76	169	16	60	65,1	–	45	–	–	4,20	**PHP 21XH200TB**
		155,64	22	6F	2517	152,84	169	16	60	65,1	–	45	–	–	4,80	**PHP 22XH200TB**
		169,79	24	6F	2517	166,99	183	16	60	65,1	–	45	–	–	6,10	**PHP 24XH200TB**
		176,86	25	6F	2517	174,06	198	16	60	65,1	–	45	–	–	6,80	**PHP 25XH200TB**
		183,93	26	6F	2517	181,13	198	16	60	65,1	–	45	–	–	7,40	**PHP 26XH200TB**
		191,01	27	7F	2517	188,21	212	16	60	65,1	–	45	–	134	8,20	**PHP 27XH200TB**
		198,09	28	7F	2517	195,29	212	16	60	65,1	–	45	–	134	9,00	**PHP 28XH200TB**
		212,23	30	7F	2517	209,43	226	16	60	65,1	–	45	–	134	9,60	**PHP 30XH200TB**
		226,38	32	7F	2517	223,58	240	16	60	65,1	–	45	–	134	9,80	**PHP 32XH200TB**
		254,64	36	8F	2517	251,84	267	16	60	65,1	–	45	–	134	11,60	**PHP 36XH200TB**
		282,98	40	8	2517	280,18	–	16	60	65,1	–	45	–	134	13,30	**PHP 40XH200TB**
		339,57	48	8	3020	336,77	–	25	75	65,1	–	51	–	165	19,00	**PHP 48XH200TB**
		424,47	60	8	3020	421,67	–	25	75	65,1	–	51	–	165	22,00	**PHP 60XH200TB**
XH	**76,2**	127,34	18	6F	2012	124,54	141	14	50	92,1	–	45	–	–	3,70	**PHP 18XH300TB**
		134,41	19	6F	2517	131,61	146	16	60	92,1	–	45	–	–	4,20	**PHP 19XH300TB**
		141,49	20	6F	2517	138,69	155	16	60	92,1	–	45	–	–	4,70	**PHP 20XH300TB**
		148,56	21	6F	2517	145,76	169	16	60	92,1	–	45	–	–	5,40	**PHP 21XH300TB**
		155,64	22	6F	2517	152,84	169	16	60	92,1	–	45	–	–	6,00	**PHP 22XH300TB**
		169,79	24	6F	2517	166,99	183	16	60	92,1	–	45	–	–	7,60	**PHP 24XH300TB**
		176,86	25	6F	2517	174,06	198	16	60	92,1	–	45	–	–	8,70	**PHP 25XH300TB**
		183,93	26	6F	2517	181,13	198	16	60	92,1	–	45	–	–	9,80	**PHP 26XH300TB**
		191,01	27	6F	2517	188,21	212	16	60	92,1	–	45	–	–	10,70	**PHP 27XH300TB**
		198,09	28	7F	2517	195,29	212	16	60	92,1	–	45	–	134	11,60	**PHP 28XH300TB**
		212,23	30	7F	2517	209,43	226	16	60	92,1	–	45	–	134	11,90	**PHP 30XH300TB**
		226,38	32	7F	3020	223,58	240	25	75	92,1	–	51	–	165	13,80	**PHP 32XH300TB**
		254,64	36	7F	3020	251,84	267	25	75	92,1	–	51	–	165	16,70	**PHP 36XH300TB**
		282,98	40	8	3020	280,18	–	25	75	92,1	–	51	–	165	19,50	**PHP 40XH300TB**
		339,57	48	8	3020	336,77	–	25	75	92,1	–	51	–	165	27,00	**PHP 48XH300TB**
		424,47	60	8	3535	421,67	–	35	90	92,1	–	89	–	184	28,00	**PHP 60XH300TB**
XH	**101,6**	127,34	18	6F	2012	124,54	141	16	60	92,1	–	45	–	–	5,00	**PHP 18XH400TB**
		134,41	19	6F	2517	131,61	146	16	60	92,1	–	45	–	–	5,50	**PHP 19XH400TB**
		141,49	20	6F	2517	138,69	155	16	60	92,1	–	45	–	–	6,00	**PHP 20XH400TB**
		148,56	21	6F	2517	145,76	169	16	60	92,1	–	45	–	–	6,60	**PHP 21XH400TB**
		155,64	22	6F	2517	152,84	169	16	60	92,1	–	45	–	–	7,20	**PHP 22XH400TB**
		169,79	24	6F	3020	166,99	183	25	75	92,1	–	51	–	–	8,40	**PHP 24XH400TB**
		176,86	25	6F	3020	174,06	198	25	75	92,1	–	51	–	–	9,40	**PHP 25XH400TB**
		183,93	26	6F	3020	181,13	198	25	75	92,1	–	51	–	–	10,30	**PHP 26XH400TB**
		191,01	27	6F	3020	188,21	212	25	75	92,1	–	51	–	–	11,30	**PHP 27XH400TB**
		198,09	28	6F	3020	195,29	212	25	75	92,1	–	51	–	–	12,30	**PHP 28XH400TB**
		212,23	30	6F	3020	209,43	226	25	75	92,1	–	51	–	–	14,30	**PHP 30XH400TB**
		226,38	32	7F	3020	223,58	240	25	75	92,1	–	51	–	165	19,90	**PHP 32XH400TB**
		254,64	36	7F	3020	251,84	267	25	75	92,1	–	51	–	165	22,30	**PHP 36XH400TB**
		282,98	40	8	3020	280,18	–	25	75	92,1	–	51	–	165	24,60	**PHP 40XH400TB**
		339,57	48	8	3535	336,77	–	35	90	92,1	–	89	–	184	30,00	**PHP 48XH400TB**
		424,47	60	8	3535	421,67	–	35	90	92,1	–	89	–	184	40,00	**PHP 60XH400TB**

* El peso no incluye los casquillos.

www.becani.com-becani@becani.com- Tlf: 881986561

Poleas síncronas métricas

Mecanizado para agujero en bruto (RSB) 2,5 mm tipo T

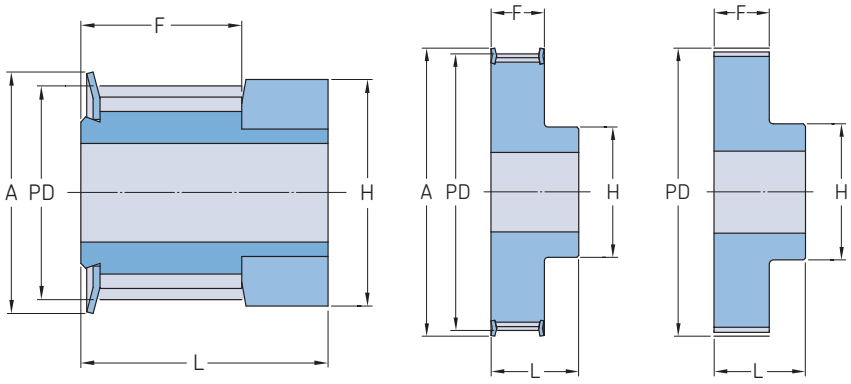

Tipo 0F Tipo 1F Tipo 1

Paso	Ancho de la correa	Diámetro primitivo PD	Número de dientes	Tipo de polea	Dimensiones Diámetro exterior OD	A	B Mín.	B Máx.	H	F	L	Peso	Designación
–	mm		–	–	mm							kg	–
2,5	**4 y 6**	7,96	10	0F	7,45	10	–	3	10	10	16	0,001	**PHP 16-T2.5-10RSB**
		8,75	11	0F	8,25	12	–	3	11	10	16	0,002	**PHP 16-T2.5-11RSB**
		9,54	12	0F	9,00	13	–	4	13	10	16	0,003	**PHP 16-T2.5-12RSB**
		10,35	13	0F	9,95	14	–	4	14	10	16	0,004	**PHP 16-T2.5-13RSB**
		11,14	14	0F	10,60	15	–	5	15	10	16	0,004	**PHP 16-T2.5-14RSB**
		11,94	15	0F	11,40	15	–	6	15	10	16	0,010	**PHP 16-T2.5-15RSB**
		12,73	16	0F	12,20	16	–	7	16	10	16	0,005	**PHP 16-T2.5-16RSB**
		13,53	17	0F	13,00	17	4	7	16	10	16	0,006	**PHP 16-T2.5-17RSB**
		14,32	18	1F	13,80	18	4	7	10	10	16	0,006	**PHP 16-T2.5-18RSB**
		15,12	19	1F	14,60	18	4	7	10	10	16	0,007	**PHP 16-T2.5-19RSB**
		15,92	20	1F	15,40	20	4	7	11	10	16	0,008	**PHP 16-T2.5-20RSB**
		16,71	21	1F	16,20	20	4	7	11	10	16	0,009	**PHP 16-T2.5-21RSB**
		17,51	22	1F	17,00	23	4	7	10	10	16	0,009	**PHP 16-T2.5-22RSB**
		18,30	23	1F	17,80	23	4	8	12	10	16	0,010	**PHP 16-T2.5-23RSB**
		19,10	24	1F	18,55	23	4	8	12	10	16	0,012	**PHP 16-T2.5-24RSB**
		19,89	25	1F	19,35	23	4	9	13	10	16	0,013	**PHP 16-T2.5-25RSB**
		20,69	26	1F	20,15	25	4	9	14	10	16	0,014	**PHP 16-T2.5-26RSB**
		21,49	27	1F	20,90	25	4	9	14	10	16	0,015	**PHP 16-T2.5-27RSB**
		22,28	28	1F	21,75	25	4	9	14	10	16	0,016	**PHP 16-T2.5-28RSB**
		23,87	30	1F	23,35	28	6	10	16	10	16	0,018	**PHP 16-T2.5-30RSB**
		25,46	32	1F	24,95	32	6	10	16	10	16	0,020	**PHP 16-T2.5-32RSB**
		27,85	35	1F	27,35	36	6	10	18	10	16	0,024	**PHP 16-T2.5-35RSB**
		28,65	36	1F	28,10	36	6	13	20	10	16	0,026	**PHP 16-T2.5-36RSB**
		30,24	38	1F	39,70	38	6	13	22	10	16	0,029	**PHP 16-T2.5-38RSB**
		31,83	40	1F	31,30	38	6	13	22	10	16	0,032	**PHP 16-T2.5-40RSB**
		33,42	42	1F	32,90	42	6	15	24	10	16	0,036	**PHP 16-T2.5-42RSB**
		35,01	44	1	34,50	–	6	15	24	10	16	0,040	**PHP 16-T2.5-44RSB**
		35,81	45	1	35,30	–	6	17	26	10	16	0,044	**PHP 16-T2.5-45RSB**
		38,20	48	1	37,70	–	6	17	26	10	16	0,048	**PHP 16-T2.5-48RSB**
		42,97	54	1	42,45	–	8	19	30	10	16	0,056	**PHP 16-T2.5-54RSB**
		45,36	57	1	44,85	–	8	19	32	10	16	0,064	**PHP 16-T2.5-57RSB**
		47,75	60	1	47,25	–	8	22	34	10	16	0,073	**PHP 16-T2.5-60RSB**
2,5	**10**	7,96	10	0F	7,45	10	3	3	10	14	20	0,010	**PHP 20-T2.5-10RSB**
		8,75	11	0F	8,25	12	3	3	11	14	20	0,010	**PHP 20-T2.5-11RSB**
		9,55	12	0F	9,00	13	3	4	13	14	20	0,020	**PHP 20-T2.5-12RSB**
		10,35	13	0F	9,95	14	3	4	14	14	20	0,020	**PHP 20-T2.5-13RSB**
		11,14	14	0F	10,60	14	3	5	15	14	20	0,020	**PHP 20-T2.5-14RSB**
		11,94	15	0F	11,40	15	3	6	15	14	20	0,020	**PHP 20-T2.5-15RSB**
		12,73	16	0F	12,20	16	4	7	16	14	20	0,030	**PHP 20-T2.5-16RSB**
		13,53	17	1F	13,00	17	4	7	16	14	20	0,020	**PHP 20-T2.5-17RSB**
		14,32	18	1F	13,80	17	4	7	10	14	20	0,030	**PHP 20-T2.5-18RSB**
		15,12	19	1F	14,60	18	4	7	10	14	20	0,040	**PHP 20-T2.5-19RSB**
		15,92	20	1F	15,40	19	4	7	11	14	20	0,040	**PHP 20-T2.5-20RSB**
		16,71	21	1F	16,20	20	4	7	11	14	20	0,040	**PHP 20-T2.5-21RSB**
		17,60	22	1F	17,00	22	4	7	11	14	20	0,050	**PHP 20-T2.5-22RSB**
		18,30	23	1F	17,80	22	4	8	12	14	20	0,050	**PHP 20-T2.5-23RSB**
		19,10	24	1F	18,55	22	4	8	12	14	20	0,050	**PHP 20-T2.5-24RSB**
		19,89	25	1F	19,35	24	4	9	13	14	20	0,060	**PHP 20-T2.5-25RSB**
		20,75	26	1F	20,15	26	4	9	14	14	20	0,060	**PHP 20-T2.5-26RSB**
		21,49	27	1F	20,90	26	4	9	14	14	20	0,060	**PHP 20-T2.5-27RSB**
		22,35	28	1F	21,75	26	4	9	14	14	20	0,070	**PHP 20-T2.5-28RSB**
		23,87	30	1F	23,35	28	6	10	16	14	20	0,080	**PHP 20-T2.5-30RSB**
		25,47	32	1F	24,95	28	6	10	16	14	20	0,090	**PHP 20-T2.5-32RSB**

BECANI SOLUCIONES INDUSTRIALES

www.becani.com-becani@becani.com- Tlf: 881986561

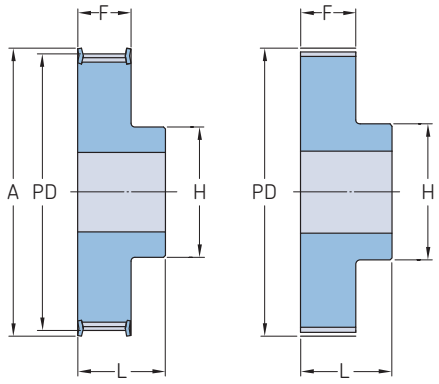

Tipo 1F Tipo 1

Paso	Ancho de la correa	Diámetro primitivo PD	Número de dientes	Tipo de polea	Dimensiones Diámetro exterior OD	A	B Mín.	B Máx.	H	F	L	Peso	Designación
–	mm		–	–	mm							kg	–
2,5	**10**	27,85	35	1F	27,35	32	6	10	18	14	20	0,110	**PHP 20-T2.5-35RSB**
		28,65	36	1F	28,10	32	6	13	20	14	20	0,110	**PHP 20-T2.5-36RSB**
		30,24	38	1F	39,70	34	6	13	22	14	20	0,130	**PHP 20-T2.5-38RSB**
		31,83	40	1F	31,30	35	6	13	22	14	20	0,140	**PHP 20-T2.5-40RSB**
		33,42	42	1	32,90	–	6	15	24	14	20	0,180	**PHP 20-T2.5-42RSB**
		35,01	44	1	34,50	–	6	15	24	14	20	0,190	**PHP 20-T2.5-44RSB**
		35,81	45	1	35,30	–	6	17	26	14	20	0,190	**PHP 20-T2.5-45RSB**
		38,20	48	1	37,70	–	6	17	26	14	20	0,200	**PHP 20-T2.5-48RSB**
		42,97	54	1	42,45	–	8	19	30	14	20	0,250	**PHP 20-T2.5-54RSB**
		45,36	57	1	44,85	–	8	19	32	14	20	0,280	**PHP 20-T2.5-57RSB**
		47,75	60	1	47,25	–	8	22	34	14	20	0,310	**PHP 20-T2.5-60RSB**
5	**10**	15,92	10	1F	15,05	20	4	5	8	15	21	0,010	**PHP 21-T5-10RSB**
		17,51	11	1F	16,65	22	4	6	10	15	21	0,010	**PHP 21-T5-11RSB**
		19,10	12	1F	18,25	23	4	7	12	15	21	0,020	**PHP 21-T5-12RSB**
		20,69	13	1F	19,85	25	6	8	13	15	21	0,020	**PHP 21-T5-13RSB**
		22,29	14	1F	21,45	26	6	9	14	15	21	0,020	**PHP 21-T5-14RSB**
		23,88	15	1F	23,05	28	6	10	16	15	21	0,020	**PHP 21-T5-15RSB**
		25,47	16	1F	24,60	30	6	11	18	15	21	0,030	**PHP 21-T5-16RSB**
		27,06	17	1F	26,20	32	6	12	19	15	21	0,030	**PHP 21-T5-17RSB**
		28,65	18	1F	27,80	32	6	13	20	15	21	0,030	**PHP 21-T5-18RSB**
		30,25	19	1F	29,40	36	6	14	22	15	21	0,040	**PHP 21-T5-19RSB**
		31,83	20	1F	31,00	36	6	15	24	15	21	0,040	**PHP 21-T5-20RSB**
		33,42	21	1F	32,55	38	6	15	24	15	21	0,040	**PHP 21-T5-21RSB**
		35,01	22	1F	34,15	38	6	15	24	15	21	0,050	**PHP 21-T5-22RSB**
		36,61	23	1F	35,75	42	6	16	25	15	21	0,050	**PHP 21-T5-23RSB**
		38,21	24	1F	37,40	44	6	17	26	15	21	0,050	**PHP 21-T5-24RSB**
		39,80	25	1F	38,95	44	6	17	26	15	21	0,060	**PHP 21-T5-25RSB**
		41,45	26	1F	40,60	44	6	17	26	15	21	0,060	**PHP 21-T5-26RSB**
		42,98	27	1F	42,20	48	8	19	30	15	21	0,060	**PHP 21-T5-27RSB**
		44,56	28	1F	43,75	48	8	20	32	15	21	0,060	**PHP 21-T5-28RSB**
		47,76	30	1F	46,95	51	8	22	34	15	21	0,080	**PHP 21-T5-30RSB**
		50,94	32	1F	50,10	54	8	24	38	15	21	0,090	**PHP 21-T5-32RSB**
		55,70	35	1F	54,85	59	8	24	38	15	21	0,100	**PHP 21-T5-35RSB**
		57,31	36	1F	56,45	63	8	24	38	15	21	0,110	**PHP 21-T5-36RSB**
		60,48	38	1F	59,65	66	8	26	40	15	21	0,130	**PHP 21-T5-38RSB**
		63,66	40	1F	62,85	66	8	26	40	15	21	0,140	**PHP 21-T5-40RSB**
		66,84	42	1F	66,00	71	8	26	40	15	21	0,180	**PHP 21-T5-42RSB**
		70,20	44	1	69,35	–	8	29	45	15	21	0,190	**PHP 21-T5-44RSB**
		71,62	45	1	70,80	–	8	31	45	15	21	0,190	**PHP 21-T5-45RSB**
		76,39	48	1	75,55	–	8	32	50	15	21	0,200	**PHP 21-T5-48RSB**
		85,94	54	1	85,10	–	8	35	55	15	21	0,240	**PHP 21-T5-54RSB**
		90,72	57	1	89,90	–	8	38	60	15	21	0,270	**PHP 21-T5-57RSB**
		95,49	60	1	94,65	–	8	42	65	15	21	0,310	**PHP 21-T5-60RSB**
5	**16**	15,92	10	1F	15,05	20	4	5	8	21	27	0,020	**PHP 27-T5-10RSB**
		17,51	11	1F	16,65	22	4	6	10	21	27	0,020	**PHP 27-T5-11RSB**
		19,10	12	1F	18,25	23	4	7	12	21	27	0,020	**PHP 27-T5-12RSB**
		20,69	13	1F	19,85	25	6	8	13	21	27	0,020	**PHP 27-T5-13RSB**
		22,29	14	1F	21,45	26	6	9	14	21	27	0,030	**PHP 27-T5-14RSB**
		23,88	15	1F	23,05	28	6	10	16	21	27	0,030	**PHP 27-T5-15RSB**
		25,47	16	1F	24,60	32	6	11	18	21	27	0,040	**PHP 27-T5-16RSB**
		27,06	17	1F	26,20	32	6	12	19	21	27	0,040	**PHP 27-T5-17RSB**
		28,65	18	1F	27,80	33	6	13	20	21	27	0,050	**PHP 27-T5-18RSB**
		30,25	19	1F	29,40	36	6	14	22	21	27	0,050	**PHP 27-T5-19RSB**

BECANI SOLUCIONES INDUSTRIALES

www.becani.com-becani@becani.com- Tlf: 881986561

Paso	Ancho de la correa	Diámetro primitivo	Número de dientes	Tipo de polea	Dimensiones Diámetro exterior							Peso	Designación
		PD			OD	A	B Mín.	Máx.	H	F	L		
–	mm		–	–	mm							kg	–
5	**16**	31,83	20	1F	31,00	36	6	15	24	21	27	0,050	**PHP 27-T5-20RSB**
		33,42	21	1F	32,55	38	6	15	24	21	27	0,050	**PHP 27-T5-21RSB**
		35,01	22	1F	34,15	38	6	15	24	21	27	0,050	**PHP 27-T5-22RSB**
		36,61	23	1F	35,75	42	6	16	25	21	27	0,060	**PHP 27-T5-23RSB**
		38,21	24	1F	37,40	42	6	17	26	21	27	0,080	**PHP 27-T5-24RSB**
		39,80	25	1F	38,95	44	6	17	26	21	27	0,080	**PHP 27-T5-25RSB**
		41,45	26	1F	40,60	44	6	17	26	21	27	0,090	**PHP 27-T5-26RSB**
		42,98	27	1F	42,20	48	8	19	30	21	27	0,090	**PHP 27-T5-27RSB**
		44,56	28	1F	43,75	48	8	20	32	21	27	0,090	**PHP 27-T5-28RSB**
		47,76	30	1F	46,95	51	8	22	34	21	27	0,110	**PHP 27-T5-30RSB**
		50,94	32	1F	50,10	54	8	24	38	21	27	0,120	**PHP 27-T5-32RSB**
		55,70	35	1F	54,85	59	8	24	38	21	27	0,140	**PHP 27-T5-35RSB**
		57,31	36	1F	56,45	63	8	24	38	21	27	0,160	**PHP 27-T5-36RSB**
		60,48	38	1F	59,65	66	8	26	40	21	27	0,180	**PHP 27-T5-38RSB**
		63,66	40	1F	62,85	66	8	26	40	21	27	0,190	**PHP 27-T5-40RSB**
		66,84	42	1F	66,00	71	8	26	40	21	27	0,210	**PHP 27-T5-42RSB**
		70,20	44	1	69,35	–	8	29	45	21	27	0,230	**PHP 27-T5-44RSB**
		71,62	45	1	70,80	–	8	29	45	21	27	0,260	**PHP 27-T5-45RSB**
		76,39	48	1	75,55	–	8	32	50	21	27	0,280	**PHP 27-T5-48RSB**
		85,94	54	1	85,10	–	8	35	55	21	27	0,330	**PHP 27-T5-54RSB**
		90,72	57	1	89,90	–	8	38	60	21	27	0,380	**PHP 27-T5-57RSB**
		95,49	60	1	94,65	–	8	42	65	21	27	0,430	**PHP 27-T5-60RSB**
5	**25**	15,92	10	1F	15,05	20	4	5	8	30	36	0,020	**PHP 36-T5-10RSB**
		17,51	11	1F	16,65	22	4	6	10	30	36	0,030	**PHP 36-T5-11RSB**
		19,10	12	1F	18,25	23	4	7	12	30	36	0,030	**PHP 36-T5-12RSB**
		20,69	13	1F	19,85	25	6	8	13	30	36	0,030	**PHP 36-T5-13RSB**
		22,29	14	1F	21,45	26	6	9	14	30	36	0,040	**PHP 36-T5-14RSB**
		23,88	15	1F	23,05	28	6	10	16	30	36	0,040	**PHP 36-T5-15RSB**
		25,47	16	1F	24,60	32	6	11	18	30	36	0,050	**PHP 36-T5-16RSB**
		27,06	17	1F	26,20	32	6	12	19	30	36	0,060	**PHP 36-T5-17RSB**
		28,65	18	1F	27,80	32	6	13	20	30	36	0,060	**PHP 36-T5-18RSB**
		30,25	19	1F	29,40	36	6	14	22	30	36	0,070	**PHP 36-T5-19RSB**
		31,83	20	1F	31,00	36	6	15	24	30	36	0,080	**PHP 36-T5-20RSB**
		33,42	21	1F	32,55	38	6	15	24	30	36	0,080	**PHP 36-T5-21RSB**
		35,01	22	1F	34,15	38	6	15	24	30	36	0,080	**PHP 36-T5-22RSB**
		36,61	23	1F	35,75	42	6	15	25	30	36	0,090	**PHP 36-T5-23RSB**
		38,21	24	1F	37,40	42	6	17	26	30	36	0,110	**PHP 36-T5-24RSB**
		39,80	25	1F	38,95	44	6	17	26	30	36	0,120	**PHP 36-T5-25RSB**
		41,45	26	1F	40,60	44	6	17	26	30	36	0,120	**PHP 36-T5-26RSB**
		42,98	27	1F	42,20	48	8	19	30	30	36	0,130	**PHP 36-T5-27RSB**
		44,56	28	1F	43,75	48	8	20	32	30	36	0,130	**PHP 36-T5-28RSB**
		47,76	30	1F	46,95	51	8	22	34	30	36	0,150	**PHP 36-T5-30RSB**
		50,94	32	1F	50,10	54	8	24	38	30	36	0,180	**PHP 36-T5-32RSB**
		55,70	35	1F	54,85	59	8	24	38	30	36	0,210	**PHP 36-T5-35RSB**
		57,31	36	1F	56,45	63	8	24	38	30	36	0,230	**PHP 36-T5-36RSB**
		60,48	38	1F	59,65	66	8	26	40	30	36	0,250	**PHP 36-T5-38RSB**
		63,66	40	1F	62,85	66	8	26	40	30	36	0,280	**PHP 36-T5-40RSB**
		66,84	42	1F	66,00	71	8	26	40	30	36	0,280	**PHP 36-T5-42RSB**
		70,20	44	1	69,35	–	8	29	45	30	36	0,320	**PHP 36-T5-44RSB**
		71,62	45	1	70,80	–	8	29	45	30	36	0,360	**PHP 36-T5-45RSB**
		76,39	48	1	75,55	–	8	32	50	30	36	0,400	**PHP 36-T5-48RSB**
		85,94	54	1	85,10	–	8	35	55	30	36	0,470	**PHP 36-T5-54RSB**
		90,72	57	1	89,90	–	8	38	60	30	36	0,540	**PHP 36-T5-57RSB**
		95,49	60	1	94,65	–	8	42	65	30	36	0,610	**PHP 36-T5-60RSB**
10	**16**	38,20	12	1F	36,35	42	6	18	28	21	31	0,080	**PHP 31-T10-12RSB**
		41,38	13	1F	39,55	44	6	19	32	21	31	0,090	**PHP 31-T10-13RSB**
		44,56	14	1F	42,70	48	8	21	32	21	31	0,100	**PHP 31-T10-14RSB**
		47,75	15	1F	45,90	51	8	21	32	21	31	0,120	**PHP 31-T10-15RSB**
		50,93	16	1F	49,10	54	8	23	35	21	31	0,130	**PHP 31-T10-16RSB**
		54,11	17	1F	52,25	58	8	24	38	21	31	0,150	**PHP 31-T10-17RSB**
		57,29	18	1F	55,45	60	8	26	40	21	31	0,170	**PHP 31-T10-18RSB**
		60,48	19	1F	58,65	66	8	28	44	21	31	0,180	**PHP 31-T10-19RSB**
		63,66	20	1F	61,80	66	8	30	46	21	31	0,210	**PHP 31-T10-20RSB**
		66,85	21	1F	65,00	71	8	36	48	21	31	0,230	**PHP 31-T10-21RSB**
		70,03	22	1F	68,20	75	8	34	52	21	31	0,250	**PHP 31-T10-22RSB**
		73,21	23	1F	71,35	77	8	36	55	21	31	0,270	**PHP 31-T10-23RSB**
		76,39	24	1F	74,55	83	8	38	58	21	31	0,290	**PHP 31-T10-24RSB**
		79,58	25	1F	77,75	83	8	39	60	21	31	0,310	**PHP 31-T10-25RSB**
		82,76	26	1F	80,90	87	8	39	60	21	31	0,360	**PHP 31-T10-26RSB**
		85,95	27	1F	84,10	91	8	39	60	21	31	0,360	**PHP 31-T10-27RSB**
		89,25	28	1F	87,25	93	8	39	60	21	31	0,400	**PHP 31-T10-28RSB**
		95,49	30	1F	93,65	99	8	39	60	21	31	0,440	**PHP 31-T10-30RSB**
		101,86	32	1F	100,00	106	10	42	65	21	31	0,490	**PHP 31-T10-32RSB**

BECANI SOLUCIONES INDUSTRIALES

www.becani.com-becani@becani.com- Tlf: 881986561

Poleas síncronas métricas

Mecanizado para agujero en bruto (RSB) 10 mm tipo T

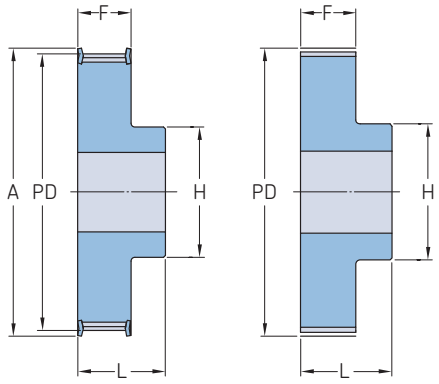

Tipo 1F Tipo 1

Paso	Ancho de la correa	Diámetro primitivo PD	Número de dientes	Tipo de polea	Dimensiones Diámetro exterior OD	A	B Mín.	B Máx.	H	F	L	Peso	Designación
–	mm		–	–	mm							kg	–
10	**16**	111,41	35	1F	109,55	115	10	45	70	21	31	0,560	**PHP 31-T10-35RSB**
		114,59	36	1F	112,75	119	10	45	70	21	31	0,620	**PHP 31-T10-36RSB**
		120,96	38	1F	119,10	125	10	48	75	21	31	0,690	**PHP 31-T10-38RSB**
		127,32	40	1F	125,45	131	10	52	80	21	31	0,770	**PHP 31-T10-40RSB**
		133,69	42	1	131,85	–	10	52	80	21	31	0,880	**PHP 31-T10-42RSB**
		140,06	44	1	138,20	–	10	57	88	21	31	0,990	**PHP 31-T10-44RSB**
		143,24	45	1	141,40	–	16	57	90	21	31	1,040	**PHP 31-T10-45RSB**
		152,78	48	1	150,95	–	16	62	95	21	31	1,090	**PHP 31-T10-48RSB**
		171,89	54	1	170,05	–	16	66	100	21	31	1,300	**PHP 31-T10-54RSB**
		181,44	57	1	179,60	–	16	66	110	21	31	1,500	**PHP 31-T10-57RSB**
		190,98	60	1	189,15	–	16	72	110	21	31	1,710	**PHP 31-T10-60RSB**
10	**25**	38,20	12	1F	36,35	42	6	18	28	30	40	0,100	**PHP 40-T10-12RSB**
		41,38	13	1F	39,55	44	6	19	30	30	40	0,120	**PHP 40-T10-13RSB**
		44,56	14	1F	42,70	48	8	21	32	30	40	0,130	**PHP 40-T10-14RSB**
		47,75	15	1F	45,90	51	8	21	32	30	40	0,150	**PHP 40-T10-15RSB**
		50,93	16	1F	49,10	54	8	23	35	30	40	0,180	**PHP 40-T10-16RSB**
		54,11	17	1F	52,25	58	8	24	37	30	40	0,200	**PHP 40-T10-17RSB**
		57,29	18	1F	55,45	60	8	26	40	30	40	0,220	**PHP 40-T10-18RSB**
		60,48	19	1F	58,65	66	8	28	44	30	40	0,250	**PHP 40-T10-19RSB**
		63,66	20	1F	61,80	66	8	30	46	30	40	0,280	**PHP 40-T10-20RSB**
		66,85	21	1F	65,00	71	8	32	49	30	40	0,300	**PHP 40-T10-21RSB**
		70,03	22	1F	68,20	75	8	34	52	30	40	0,340	**PHP 40-T10-22RSB**
		73,21	23	1F	71,35	77	8	36	55	30	40	0,360	**PHP 40-T10-23RSB**
		76,39	24	1F	74,55	83	8	38	58	30	40	0,390	**PHP 40-T10-24RSB**
		79,58	25	1F	77,75	83	8	39	60	30	40	0,420	**PHP 40-T10-25RSB**
		82,76	26	1F	80,90	87	8	39	60	30	40	0,480	**PHP 40-T10-26RSB**
		85,95	27	1F	84,10	91	8	39	60	30	40	0,540	**PHP 40-T10-27RSB**
		89,25	28	1F	87,25	93	8	39	60	30	40	0,540	**PHP 40-T10-28RSB**
		95,49	30	1F	93,65	99	8	39	60	30	40	0,640	**PHP 40-T10-30RSB**
		101,86	32	1F	100,00	106	10	42	65	30	40	0,690	**PHP 40-T10-32RSB**
		111,41	35	1F	109,55	115	10	45	70	30	40	0,780	**PHP 40-T10-35RSB**
		114,59	36	1F	112,75	119	10	45	70	30	40	0,870	**PHP 40-T10-36RSB**
		120,96	38	1F	119,10	125	10	48	75	30	40	0,970	**PHP 40-T10-38RSB**
		127,32	40	1F	125,45	131	10	52	80	30	40	1,070	**PHP 40-T10-40RSB**
		133,69	42	1	131,85	–	10	52	80	30	40	1,210	**PHP 40-T10-42RSB**
		140,06	44	1	138,20	–	10	57	88	30	40	1,350	**PHP 40-T10-44RSB**
		143,24	45	1	141,40	–	16	59	90	30	40	1,430	**PHP 40-T10-45RSB**
		152,78	48	1	150,95	–	16	62	95	30	40	1,520	**PHP 40-T10-48RSB**
		171,89	54	1	170,05	–	16	65	100	30	40	1,790	**PHP 40-T10-54RSB**
		181,44	57	1	179,60	–	16	72	110	30	40	2,060	**PHP 40-T10-57RSB**
		190,98	60	1	189,15	–	16	72	110	30	40	2,340	**PHP 40-T10-60RSB**
10	**32**	57,30	18	1F	55,45	60	10	26	40	37	47	0,250	**PHP 47-T10-18RSB**
		60,48	19	1F	58,65	66	10	28	44	37	47	0,290	**PHP 47-T10-19RSB**
		63,66	20	1F	61,80	66	12	30	46	37	47	0,320	**PHP 47-T10-20RSB**
		66,85	21	1F	65,00	71	12	32	49	37	47	0,360	**PHP 47-T10-21RSB**
		70,03	22	1F	68,20	75	12	34	52	37	47	0,390	**PHP 47-T10-22RSB**
		73,21	23	1F	71,35	77	12	36	55	37	47	0,430	**PHP 47-T10-23RSB**
		76,39	24	1F	74,55	83	12	38	58	37	47	0,480	**PHP 47-T10-24RSB**
		79,58	25	1F	77,75	83	12	39	60	37	47	0,530	**PHP 47-T10-25RSB**
		82,76	26	1F	80,90	87	12	39	60	37	47	0,560	**PHP 47-T10-26RSB**
		85,94	27	1F	84,10	91	12	39	60	37	47	0,600	**PHP 47-T10-27RSB**
		89,13	28	1F	87,25	93	12	39	60	37	47	0,640	**PHP 47-T10-28RSB**
		95,49	30	1F	93,65	99	12	39	60	37	47	0,740	**PHP 47-T10-30RSB**

BECANI SOLUCIONES INDUSTRIALES

www.becani.com-becani@becani.com- Tlf: 881986561

Paso	Ancho de la correa	Diámetro primitivo	Número de dientes	Tipo de polea	Dimensiones Diámetro exterior							Peso	Designación
		PD			OD	A	B Mín.	Máx.	H	F	L		
–	mm		–	–	mm							kg	–
10	**32**	101,86	32	1F	100,00	106	12	42	65	37	47	0,840	**PHP 47-T10-32RSB**
		111,41	35	1F	109,55	115	16	45	70	37	47	0,960	**PHP 47-T10-35RSB**
		114,59	36	1F	112,75	119	16	45	70	37	47	1,080	**PHP 47-T10-36RSB**
		120,96	38	1F	119,10	125	16	48	75	37	47	1,200	**PHP 47-T10-38RSB**
		127,32	40	1F	125,45	131	16	52	80	37	47	1,320	**PHP 47-T10-40RSB**
		133,69	42	1	131,85	–	16	52	80	37	47	1,460	**PHP 47-T10-42RSB**
		140,06	44	1	138,20	–	16	57	88	37	47	1,610	**PHP 47-T10-44RSB**
		143,24	45	1	141,40	–	16	58	90	37	47	1,770	**PHP 47-T10-45RSB**
		152,79	48	1	150,95	–	16	62	95	37	47	1,930	**PHP 47-T10-48RSB**
		171,89	54	1	170,05	–	16	65	100	37	47	2,290	**PHP 47-T10-54RSB**
		181,44	57	1	179,60	–	16	72	110	37	47	2,650	**PHP 47-T10-57RSB**
		190,99	60	1	189,15	–	16	72	110	37	47	3,000	**PHP 47-T10-60RSB**
10	**50**	57,30	18	1F	55,45	60	10	26	40	56	66	0,420	**PHP 66-T10-18RSB**
		60,48	19	1F	58,65	66	10	28	44	56	66	0,470	**PHP 66-T10-19RSB**
		63,66	20	1F	61,80	66	12	30	46	56	66	0,520	**PHP 66-T10-20RSB**
		66,85	21	1F	65,00	71	12	32	49	56	66	0,550	**PHP 66-T10-21RSB**
		70,03	22	1F	68,20	75	12	34	52	56	66	0,570	**PHP 66-T10-22RSB**
		73,21	23	1F	71,35	77	12	36	55	56	66	0,650	**PHP 66-T10-23RSB**
		76,39	24	1F	74,55	83	12	38	58	56	66	0,740	**PHP 66-T10-24RSB**
		79,58	25	1F	77,75	83	12	39	60	56	66	0,770	**PHP 66-T10-25RSB**
		82,76	26	1F	80,90	87	12	39	60	56	66	0,820	**PHP 66-T10-26RSB**
		85,94	27	1F	84,10	91	12	39	60	56	66	0,950	**PHP 66-T10-27RSB**
		89,13	28	1F	87,25	93	12	39	60	56	66	0,960	**PHP 66-T10-28RSB**
		95,49	30	1F	93,65	99	12	39	60	56	66	1,170	**PHP 66-T10-30RSB**
		101,86	32	1F	100,00	106	12	42	65	56	66	1,300	**PHP 66-T10-32RSB**
		111,41	35	1F	109,55	115	16	45	70	56	66	1,470	**PHP 66-T10-35RSB**
		114,59	36	1F	112,75	119	16	45	70	56	66	1,640	**PHP 66-T10-36RSB**
		120,96	38	1F	119,10	125	16	48	75	56	66	1,820	**PHP 66-T10-38RSB**
		127,32	40	1F	125,45	131	16	52	80	56	66	2,000	**PHP 66-T10-40RSB**
		133,69	42	1	131,85	–	16	57	80	56	66	2,180	**PHP 66-T10-42RSB**
		140,06	44	1	138,20	–	16	52	88	56	66	2,360	**PHP 66-T10-44RSB**
		143,24	45	1	141,40	–	16	58	90	56	66	2,590	**PHP 66-T10-45RSB**
		152,79	48	1	150,95	–	16	62	95	56	66	2,830	**PHP 66-T10-48RSB**
		171,89	54	1	170,05	–	16	65	100	56	66	3,340	**PHP 66-T10-54RSB**
		181,44	57	1	179,60	–	16	72	110	56	66	3,850	**PHP 66-T10-57RSB**
		190,99	60	1	189,15	–	16	72	110	56	66	4,370	**PHP 66-T10-60RSB**

BECANI
SOLUCIONES INDUSTRIALES

www.becani.com-becani@becani.com- Tlf: 881986561

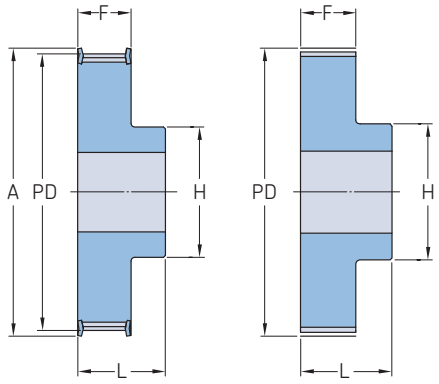

Tipo 1F Tipo 1

Paso	Ancho de la correa	Diámetro primitivo PD	Número de dientes	Tipo de polea	Dimensiones Diámetro exterior OD	A	B Mín.	B Máx.	H	F	L	Peso	Designación
mm			–	–	mm							kg	–
5	**10**	15,92	10	1F	14,65	20	4	5	8	15	21	0,01	**PHP 21-AT5-10RSB**
		19,10	12	1F	17,85	23	4	7	12	15	21	0,02	**PHP 21-AT5-12RSB**
		20,69	13	1F	19,45	25	6	8	13	15	21	0,02	**PHP 21-AT5-13RSB**
		22,29	14	1F	21,05	26	6	9	14	15	21	0,02	**PHP 21-AT5-14RSB**
		23,88	15	1F	22,65	28	6	10	16	15	21	0,02	**PHP 21-AT5-15RSB**
		25,47	16	1F	24,20	32	6	11	18	15	21	0,03	**PHP 21-AT5-16RSB**
		27,06	17	1F	25,80	32	6	12	19	15	21	0,03	**PHP 21-AT5-17RSB**
		28,65	18	1F	27,40	32	6	13	20	15	21	0,03	**PHP 21-AT5-18RSB**
		30,25	19	1F	29,00	36	6	14	22	15	21	0,04	**PHP 21-AT5-19RSB**
		31,83	20	1F	30,60	36	6	15	23	15	21	0,04	**PHP 21-AT5-20RSB**
		33,42	21	1F	32,20	38	6	15	24	15	21	0,04	**PHP 21-AT5-21RSB**
		35,02	22	1F	33,85	38	6	15	24	15	21	0,05	**PHP 21-AT5-22RSB**
		36,61	23	1F	35,40	42	6	17	25	15	21	0,05	**PHP 21-AT5-23RSB**
		38,21	24	1F	37,00	44	6	17	26	15	21	0,05	**PHP 21-AT5-24RSB**
		39,80	25	1F	38,60	44	6	17	26	15	21	0,06	**PHP 21-AT5-25RSB**
		41,38	26	1F	40,20	44	6	17	26	15	21	0,06	**PHP 21-AT5-26RSB**
		42,98	27	1F	41,80	48	8	19	30	15	21	0,06	**PHP 21-AT5-27RSB**
		44,56	28	1F	43,35	48	8	20	32	15	21	0,07	**PHP 21-AT5-28RSB**
		47,76	30	1F	46,55	51	8	22	34	15	21	0,08	**PHP 21-AT5-30RSB**
		50,94	32	1F	49,70	54	8	24	38	15	21	0,09	**PHP 21-AT5-32RSB**
		57,31	36	1F	56,05	63	8	24	38	15	21	0,11	**PHP 21-AT5-36RSB**
		60,48	38	1F	59,25	66	8	26	40	15	21	0,13	**PHP 21-AT5-38RSB**
		63,66	40	1F	62,45	66	8	26	40	15	21	0,14	**PHP 21-AT5-40RSB**
		66,74	42	1F	65,60	71	8	26	40	15	21	0,18	**PHP 21-AT5-42RSB**
		70,05	44	1	68,80	–	8	29	45	15	21	0,19	**PHP 21-AT5-44RSB**
		71,62	45	1	70,35	–	8	29	45	15	21	0,19	**PHP 21-AT5-45RSB**
		76,42	48	1	75,15	–	8	32	50	15	21	0,20	**PHP 21-AT5-48RSB**
		95,52	60	1	94,25	–	8	37	65	15	21	0,31	**PHP 21-AT5-60RSB**
		114,62	72	1	113,15	–	10	42	80	15	21	0,41	**PHP 21-AT5-72RSB**
5	**16**	15,92	10	1F	14,65	20	4	5	8	21	27	0,02	**PHP 27-AT5-10RSB**
		19,10	12	1F	17,85	23	4	7	12	21	27	0,02	**PHP 27-AT5-12RSB**
		20,69	13	1F	19,45	25	6	8	13	21	27	0,02	**PHP 27-AT5-13RSB**
		22,29	14	1F	21,05	26	6	9	14	21	27	0,03	**PHP 27-AT5-14RSB**
		23,88	15	1F	22,65	28	6	10	16	21	27	0,03	**PHP 27-AT5-15RSB**
		25,47	16	1F	24,20	32	6	11	18	21	27	0,04	**PHP 27-AT5-16RSB**
		27,06	17	1F	25,80	32	6	12	19	21	27	0,04	**PHP 27-AT5-17RSB**
		28,65	18	1F	27,40	32	6	13	20	21	27	0,04	**PHP 27-AT5-18RSB**
		30,25	19	1F	29,00	36	6	14	22	21	27	0,05	**PHP 27-AT5-19RSB**
		31,83	20	1F	30,60	36	6	15	23	21	27	0,05	**PHP 27-AT5-20RSB**
		33,42	21	1F	32,20	38	6	15	24	21	27	0,05	**PHP 27-AT5-21RSB**
		35,02	22	1F	33,85	38	6	15	24	21	27	0,05	**PHP 27-AT5-22RSB**
		36,61	23	1F	35,40	42	6	17	25	21	27	0,07	**PHP 27-AT5-23RSB**
		38,21	24	1F	37,00	44	6	17	26	21	27	0,08	**PHP 27-AT5-24RSB**
		39,80	25	1F	38,60	44	6	17	26	21	27	0,08	**PHP 27-AT5-25RSB**
		41,38	26	1F	40,20	44	6	17	26	21	27	0,09	**PHP 27-AT5-26RSB**
		42,98	27	1F	41,80	48	8	19	30	21	27	0,09	**PHP 27-AT5-27RSB**
		44,56	28	1F	43,35	48	8	20	32	21	27	0,09	**PHP 27-AT5-28RSB**
		47,76	30	1F	46,55	51	8	22	34	21	27	0,11	**PHP 27-AT5-30RSB**
		50,94	32	1F	49,70	54	8	24	38	21	27	0,12	**PHP 27-AT5-32RSB**
		57,31	36	1F	56,05	63	8	24	38	21	27	0,16	**PHP 27-AT5-36RSB**
		60,48	38	1F	59,25	66	8	26	40	21	27	0,18	**PHP 27-AT5-38RSB**
		63,66	40	1F	62,45	66	8	26	40	21	27	0,19	**PHP 27-AT5-40RSB**
		66,74	42	1F	65,60	71	8	26	40	21	27	0,21	**PHP 27-AT5-42RSB**
		70,05	44	1	68,80	–	8	29	45	21	27	0,23	**PHP 27-AT5-44RSB**

BECANI SOLUCIONES INDUSTRIALES

www.becani.com-becani@becani.com- Tlf: 881986561

Paso	Ancho de la correa	Diámetro primitivo	Número de dientes	Tipo de polea	Dimensiones Diámetro exterior							Peso	Designación
		PD			OD	A	B Mín.	Máx.	H	F	L		
mm			–	–	mm							kg	–
5	**16**	71,62	45	1	70,35	–	8	29	45	21	27	0,26	**PHP 27-AT5-45RSB**
		76,42	48	1	75,15	–	8	32	50	21	27	0,28	**PHP 27-AT5-48RSB**
		95,52	60	1	94,25	–	8	37	65	21	27	0,43	**PHP 27-AT5-60RSB**
		114,62	72	1	113,15	–	10	42	80	21	27	0,41	**PHP 27-AT5-72RSB**
5	**25**	15,92	10	1F	14,65	20	4	5	8	30	36	0,02	**PHP 36-AT5-10RSB**
		19,10	12	1F	17,85	23	6	7	12	30	36	0,03	**PHP 36-AT5-12RSB**
		20,69	13	1F	19,45	25	6	8	13	30	36	0,03	**PHP 36-AT5-13RSB**
		22,29	14	1F	21,05	26	6	9	14	30	36	0,04	**PHP 36-AT5-14RSB**
		23,88	15	1F	22,65	28	6	10	16	30	36	0,04	**PHP 36-AT5-15RSB**
		25,47	16	1F	24,20	32	6	11	18	30	36	0,05	**PHP 36-AT5-16RSB**
		27,06	17	1F	25,80	32	6	12	19	30	36	0,06	**PHP 36-AT5-17RSB**
		28,65	18	1F	27,40	32	6	13	20	30	36	0,06	**PHP 36-AT5-18RSB**
		30,25	19	1F	29,00	36	6	14	22	30	36	0,07	**PHP 36-AT5-19RSB**
		31,83	20	1F	30,60	36	6	15	23	30	36	0,08	**PHP 36-AT5-20RSB**
		33,42	21	1F	32,20	38	6	15	24	30	36	0,08	**PHP 36-AT5-21RSB**
		35,02	22	1F	33,85	38	6	15	24	30	36	0,08	**PHP 36-AT5-22RSB**
		36,61	23	1F	35,40	42	6	16	25	30	36	0,09	**PHP 36-AT5-23RSB**
		38,21	24	1F	37,00	44	8	17	26	30	36	0,11	**PHP 36-AT5-24RSB**
		39,80	25	1F	38,60	44	8	17	26	30	36	0,12	**PHP 36-AT5-25RSB**
		41,38	26	1F	40,20	44	8	17	26	30	36	0,12	**PHP 36-AT5-26RSB**
		42,98	27	1F	41,80	48	8	19	30	30	36	0,13	**PHP 36-AT5-27RSB**
		44,56	28	1F	43,35	48	8	20	32	30	36	0,13	**PHP 36-AT5-28RSB**
		47,76	30	1F	46,55	51	8	22	34	30	36	0,15	**PHP 36-AT5-30RSB**
		50,94	32	1F	49,70	54	8	24	38	30	36	0,18	**PHP 36-AT5-32RSB**
		57,31	36	1F	56,05	63	8	24	38	30	36	0,23	**PHP 36-AT5-36RSB**
		60,48	38	1F	59,25	66	8	26	40	30	36	0,25	**PHP 36-AT5-38RSB**
		63,66	40	1F	62,45	66	8	26	40	30	36	0,28	**PHP 36-AT5-40RSB**
		66,74	42	1F	65,60	71	8	26	40	30	36	0,28	**PHP 36-AT5-42RSB**
		70,05	44	1	68,80	–	8	29	45	30	36	0,32	**PHP 36-AT5-44RSB**
		71,62	45	1	70,35	–	8	30	45	30	36	0,36	**PHP 36-AT5-45RSB**
		76,42	48	1	75,15	–	8	32	50	30	36	0,40	**PHP 36-AT5-48RSB**
		95,52	60	1	94,25	–	8	37	65	30	36	0,61	**PHP 36-AT5-60RSB**
		114,62	72	1	113,15	–	10	42	80	30	36	0,83	**PHP 36-AT5-72RSB**
10	**16**	38,20	12	1F	36,35	42	6	18	28	21	31	0,08	**PHP 31-AT10-12RSB**
		44,60	14	1F	42,70	48	8	21	32	21	31	0,10	**PHP 31-AT10-14RSB**
		47,75	15	1F	45,90	51	8	21	32	21	31	0,12	**PHP 31-AT10-15RSB**
		50,93	16	1F	49,05	54	8	23	35	21	31	0,13	**PHP 31-AT10-16RSB**
		54,11	17	1F	52,25	58	8	24	38	21	31	0,15	**PHP 31-AT10-17RSB**
		57,29	18	1F	55,45	60	8	26	40	21	31	0,17	**PHP 31-AT10-18RSB**
		60,48	19	1F	58,65	66	8	28	44	21	31	0,19	**PHP 31-AT10-19RSB**
		63,66	20	1F	61,80	66	8	30	46	21	31	0,21	**PHP 31-AT10-20RSB**
		66,85	21	1F	65,00	71	8	32	48	21	31	0,23	**PHP 31-AT10-21RSB**
		70,03	22	1F	68,15	75	8	34	52	21	31	0,25	**PHP 31-AT10-22RSB**
		73,21	23	1F	71,35	77	8	36	55	21	31	0,27	**PHP 31-AT10-23RSB**
		76,39	24	1F	74,55	83	8	38	58	21	31	0,29	**PHP 31-AT10-24RSB**
		79,58	25	1F	77,75	83	8	39	60	21	31	0,31	**PHP 31-AT10-25RSB**
		82,76	26	1F	80,90	87	8	39	60	21	31	0,36	**PHP 31-AT10-26RSB**
		85,95	27	1F	84,10	91	8	39	60	21	31	0,36	**PHP 31-AT10-27RSB**
		89,25	28	1F	87,25	93	8	39	60	21	31	0,40	**PHP 31-AT10-28RSB**
		95,49	30	1F	93,65	99	8	39	60	21	31	0,44	**PHP 31-AT10-30RSB**
		101,86	32	1F	100,00	106	10	42	65	21	31	0,49	**PHP 31-AT10-32RSB**
		114,59	36	1F	112,75	119	10	45	70	21	31	0,63	**PHP 31-AT10-36RSB**
		120,96	38	1F	119,10	125	10	48	75	21	31	0,70	**PHP 31-AT10-38RSB**
		127,32	40	1F	125,45	131	10	52	80	21	31	0,77	**PHP 31-AT10-40RSB**
		133,69	42	1	131,85	–	10	57	80	21	31	0,88	**PHP 31-AT10-42RSB**
		140,05	44	1	138,20	–	10	57	88	21	31	0,99	**PHP 31-AT10-44RSB**
		143,24	45	1	141,40	–	16	59	90	21	31	1,01	**PHP 31-AT10-45RSB**
		152,78	48	1	150,95	–	16	62	95	21	31	1,09	**PHP 31-AT10-48RSB**
		190,98	60	1	189,15	–	16	72	110	21	31	1,71	**PHP 31-AT10-60RSB**
10	**25**	38,20	12	1F	36,40	42	6	18	28	30	40	0,10	**PHP 40-AT10-12RSB**
		44,60	14	1F	42,70	48	8	21	32	30	40	0,13	**PHP 40-AT10-14RSB**
		47,80	15	1F	45,90	51	8	21	32	30	40	0,15	**PHP 40-AT10-15RSB**
		50,90	16	1F	49,10	54	8	23	35	30	40	0,18	**PHP 40-AT10-16RSB**
		54,10	17	1F	52,20	58	8	24	37	30	40	0,20	**PHP 40-AT10-17RSB**
		57,30	18	1F	55,50	60	8	26	40	30	40	0,22	**PHP 40-AT10-18RSB**
		60,50	19	1F	58,60	66	8	28	44	30	40	0,25	**PHP 40-AT10-19RSB**
		63,70	20	1F	61,80	66	8	30	46	3 0	40	0,28	**PHP 40-AT10-20RSB**
		66,80	21	1F	65,00	71	8	32	49	30	40	0,31	**PHP 40-AT10-21RSB**
		70,00	22	1F	68,20	75	8	34	52	30	40	0,34	**PHP 40-AT10-22RSB**
		73,20	23	1F	71,30	77	8	36	55	30	40	0,36	**PHP 40-AT10-23RSB**
		76,40	24	1F	74,50	83	8	38	58	30	40	0,39	**PHP 40-AT10-24RSB**
		79,60	25	1F	77,80	83	8	39	60	30	40	0,42	**PHP 40-AT10-25RSB**
		82,80	26	1F	80,90	87	8	39	60	30	40	0,48	**PHP 40-AT10-26RSB**

BECANI SOLUCIONES INDUSTRIALES

www.becani.com-becani@becani.com- Tlf: 881986561

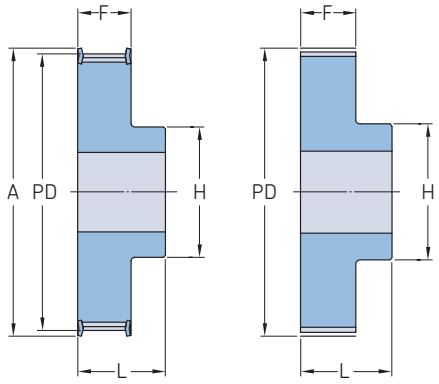

Tipo 1F Tipo 1

Paso	Ancho de la correa	Diámetro primitivo PD	Número de dientes	Tipo de polea	Dimensiones Diámetro exterior OD	A	B Mín.	B Máx.	H	F	L	Peso	Designación
mm			–	–	mm							kg	–
10	**25**	86,00	27	1F	84,10	91	8	39	60	30	40	0,54	**PHP 40-AT10-27RSB**
		89,20	28	1F	87,20	93	8	39	60	30	40	0,54	**PHP 40-AT10-28RSB**
		95,50	30	1F	93,70	99	8	39	60	30	40	0,64	**PHP 40-AT10-30RSB**
		101,90	32	1F	100,00	106	10	42	65	30	40	0,69	**PHP 40-AT10-32RSB**
		114,60	36	1F	112,80	119	10	45	70	30	40	0,87	**PHP 40-AT10-36RSB**
		121,00	38	1F	119,10	125	10	48	75	30	40	0,97	**PHP 40-AT10-38RSB**
		127,30	40	1F	125,50	131	10	52	80	30	40	1,07	**PHP 40-AT10-40RSB**
		133,70	42	1	131,80	–	10	57	80	30	40	1,21	**PHP 40-AT10-42RSB**
		140,10	44	1	138,20	–	10	57	88	30	40	1,35	**PHP 40-AT10-44RSB**
		143,20	45	1	141,40	–	16	59	90	30	40	1,43	**PHP 40-AT10-45RSB**
		152,80	48	1	150,90	–	16	62	95	30	40	1,52	**PHP 40-AT10-48RSB**
		191,00	60	1	189,20	–	16	72	110	30	40	2,34	**PHP 40-AT10-60RSB**
10	**32**	57,29	18	1F	55,45	60	8	26	40	37	47	0,25	**PHP 47-AT10-18RSB**
		60,48	19	1F	58,65	66	8	28	44	37	47	0,29	**PHP 47-AT10-19RSB**
		63,66	20	1F	61,80	66	8	30	46	37	47	0,32	**PHP 47-AT10-20RSB**
		66,85	21	1F	65,00	71	8	32	49	37	47	0,36	**PHP 47-AT10-21RSB**
		70,03	22	1F	68,15	75	8	34	52	37	47	0,39	**PHP 47-AT10-22RSB**
		73,21	23	1F	71,35	77	8	36	55	37	47	0,43	**PHP 47-AT10-23RSB**
		76,39	24	1F	74,55	83	8	38	58	37	47	0,48	**PHP 47-AT10-24RSB**
		79,58	25	1F	77,75	83	8	39	60	37	47	0,53	**PHP 47-AT10-25RSB**
		82,76	26	1F	80,90	87	8	39	60	37	47	0,56	**PHP 47-AT10-26RSB**
		85,95	27	1F	84,10	91	8	39	60	37	47	0,60	**PHP 47-AT10-27RSB**
		89,25	28	1F	87,25	93	8	39	60	37	47	0,64	**PHP 47-AT10-28RSB**
		95,49	30	1F	93,65	99	8	39	60	37	47	0,74	**PHP 47-AT10-30RSB**
		101,86	32	1F	100,00	106	10	42	65	37	47	0,84	**PHP 47-AT10-32RSB**
		111,41	35	1F	109,55	115	10	45	70	37	47	0,96	**PHP 47-AT10-35RSB**
		114,59	36	1F	112,75	119	10	45	70	37	47	1,08	**PHP 47-AT10-36RSB**
		120,96	38	1F	119,10	125	10	48	75	37	47	1,20	**PHP 47-AT10-38RSB**
		127,32	40	1F	125,45	131	10	52	80	37	47	1,32	**PHP 47-AT10-40RSB**
		133,69	42	1	131,85	–	10	57	80	37	47	1,46	**PHP 47-AT10-42RSB**
		140,20	44	1	138,20	–	10	57	88	37	47	1,61	**PHP 47-AT10-44RSB**
		143,24	45	1	141,40	–	10	59	90	37	47	1,77	**PHP 47-AT10-45RSB**
		152,78	48	1	150,95	–	16	62	95	37	47	1,93	**PHP 47-AT10-48RSB**
		171,89	54	1	170,05	–	16	66	100	37	47	2,29	**PHP 47-AT10-54RSB**
		181,44	57	1	179,60	–	16	72	110	37	47	2,64	**PHP 47-AT10-57RSB**
		190,98	60	1	189,15	–	16	72	110	37	47	3,00	**PHP 47-AT10-60RSB**
10	**50**	57,29	18	1F	55,45	60	10	26	40	56	66	0,42	**PHP 66-AT10-18RSB**
		60,48	19	1F	58,65	66	10	28	44	56	66	0,47	**PHP 66-AT10-19RSB**
		63,66	20	1F	61,80	66	12	30	46	56	66	0,52	**PHP 66-AT10-20RSB**
		66,85	21	1F	65,00	71	12	32	49	56	66	0,55	**PHP 66-AT10-21RSB**
		70,20	22	1F	68,15	75	12	34	52	56	66	0,57	**PHP 66-AT10-22RSB**
		73,21	23	1F	71,35	77	12	36	55	56	66	0,65	**PHP 66-AT10-23RSB**
		76,39	24	1F	74,55	83	12	38	58	56	66	0,74	**PHP 66-AT10-24RSB**
		79,58	25	1F	77,75	83	12	39	60	56	66	0,77	**PHP 66-AT10-25RSB**
		82,76	26	1F	80,90	87	12	39	60	56	66	0,82	**PHP 66-AT10-26RSB**
		85,95	27	1F	84,10	90	12	39	60	56	66	0,95	**PHP 66-AT10-27RSB**
		89,25	28	1F	87,25	93	12	39	60	56	66	0,96	**PHP 66-AT10-28RSB**
		95,49	30	1F	93,65	99	12	39	60	56	66	1,17	**PHP 66-AT10-30RSB**
		101,86	32	1F	100,00	106	12	42	65	56	66	1,30	**PHP 66-AT10-32RSB**
		111,41	35	1F	109,55	115	16	45	70	56	66	1,47	**PHP 66-AT10-35RSB**
		114,59	36	1F	112,75	119	16	45	70	56	66	1,64	**PHP 66-AT10-36RSB**
		120,96	38	1F	119,10	125	16	48	75	56	66	1,82	**PHP 66-AT10-38RSB**
		127,32	40	1F	125,45	131	16	52	80	56	66	2,00	**PHP 66-AT10-40RSB**

BECANI SOLUCIONES INDUSTRIALES

www.becani.com-becani@becani.com- Tlf: 881986561

Poleas síncronas métricas

Mecanizado para agujero en bruto (RSB) 10 mm tipo AT

Paso	Ancho de la correa	Diámetro primitivo	Número de dientes	Tipo de polea	Dimensiones Diámetro exterior							Peso	Designación
		PD			OD	A	B Mín.	Máx.	H	F	L		
mm			–	–	mm							kg	–
10	**50**	133,69	42	1	131,85	–	16	57	80	56	66	2,18	**PHP 66-AT10-42RSB**
		140,20	44	1	138,20	–	16	57	88	56	66	2,36	**PHP 66-AT10-44RSB**
		143,24	45	1	141,40	–	16	59	90	56	66	2,59	**PHP 66-AT10-45RSB**
		152,78	48	1	150,95	–	16	62	95	56	66	2,83	**PHP 66-AT10-48RSB**
		171,89	54	1	170,05	–	16	66	100	56	66	3,34	**PHP 66-AT10-54RSB**
		181,44	57	1	179,60	–	16	72	110	56	66	3,85	**PHP 66-AT10-57RSB**
		190,98	60	1	189,15	–	16	72	110	56	66	4,37	**PHP 66-AT10-60RSB**

BECANI
SOLUCIONES INDUSTRIALES

www.becani.com-becani@becani.com- Tlf: 881986561

BECANI
SOLUCIONES INDUSTRIALES

www.becani.com-becani@becani.com- Tlf: 881986561

Productos de mantenimiento

Herramientas para correas 298

Alineador de ejes 301

Herramienta de inspección 304

BECANI SOLUCIONES INDUSTRIALES

www.becani.com-becani@becani.com- Tlf: 881986561

Medidor de tensión de correas SKF PHL FM 10/400

El instrumento más preciso para medir la tensión de las correas
Una tensión correcta de las correas es fundamental para todo el sistema de transmisión, su vida útil y la de componentes asociados, como rodamientos y obturaciones. Por lo tanto, resulta importante obtener resultados precisos y fiables cuando se mide la tensión de las correas.El medidor de tensión por frecuencia SKF es una de las herramientas más precisas que existen para medir la tensión de las correas. Se obtienen lecturas de forma rápida, fiable y, sobre todo, repetida. La herramienta también es extremadamente fácil de usar, y minimiza el riesgo de errores.

Amplia gama de aplicaciones
El medidor de tensión por frecuencia SKF consiste en un medidor portátil y un sensor óptico, con lo que ofrece lecturas de tensión sin contacto con la correa para la mayoría de los siguientes tipos de correas, incluso en ambientes ruidosos. Por eso, el medidor de tensión de correas SKF resulta idóneo para medir la tensión de las correas:

- Correas trapeciales (recubiertas, dentadas, acanaladas).
- Correas trapeciales múltiples.
- Correas síncronas.

El medidor de tensión por frecuencia SKF es capaz de medir frecuencias de vibración de las correas en un rango de 10 a 400 Hz. Basándose en la frecuencia medida, el medidor de tensión por frecuencia SKF calcula tensiones de correas hasta 9.900 N.

Uso fácil y rápido:
- Simplemente introduzca los datos de longitud y masa. Los datos también se pueden guardar y recuperar vara volver a utilizarlos, en caso necesario.
- Dirija el sensor al centro del tramo elegido de la correa y tire de ella o golpéela suavemente.
- La pantalla mostrará la frecuencia medida, cuyos valores se pueden obtener en newton o en libras.
- En caso necesario, reajuste la tensión de la correa y realice otra medición.

BECANI
SOLUCIONES INDUSTRIALES

www.becani.com-becani@becani.com- Tlf: 881986561

Mantenimiento de alta calidad para la transmisión por correas, con menos tiempo y esfuerzo

El sistema tensor de correas SKF es una base de motor para motores eléctricos. Gracias a sus cilindros hidráulicos, el mantenimiento de las correas se convierte en tarea fácil. El sistema tensor de correas SKF permite sustituir y tensar rápidamente la correa mientras mantiene la alineación inicial. Con tan sólo conectar una bomba hidráulica portátil, los cilindros del sistema tensor de correas SKF se mueven arriba y abajo. Esto permite un movimiento controlado del eje del motor, que está directamente relacionado con la tensión de la correa y la presión de los cilindros. Esta función exclusiva permite la comprobación fácil y rápida de la tensión de las correas, así como su sustitución.Herramientas adicionales necesarias y recomendadas: para utilizar el sistema tensor de correas SKF, sólo se necesita un martillo y una bomba hidráulica portátil, como la THPT1 de SKF. Además, se recomienda utilizar una herramienta de alineación láser, p. ej. el alineador de poleas SKF TMEB 2, y el medidor de tensión por frecuencia SKF, para comprobar la tensión de la correa cuando se instale por primera vez el sistema tensor de correas SKF.

Guía de selección del sistema tensor de correas SKF:

Designación	Motor de clase IEC
PHL 160/180 H1	160 y 180
PHL 200/225 H1	200 y 225
PHL 250/280 H1	250 y 280
PHL 315 H1	315
PHL 355 H1	355
PHL 400 H1	400

Además, en el sistema tensor de correas SKF, se pueden montar varios motores que cumplan con las normas NEMA. Para obtener más información sobre ello, contacte con SKF.

Se obtienen diversos beneficios para la transmisión de correas:

- la alineación sólo es necesaria una vez, independientemente de las veces que se sustituyan las correas;
- sustitución de correas segura, sencilla y rápida;
- menor empleo de tiempo y costes relacionados con averías en todo el sistema;
- menos vibraciones y, por tanto, mayor eficiencia;
- mediciones de tensión rápidas y fiables;
- fácil mantenimiento preventivo;
- calidad garantizada del mantenimiento;
- menor coste gracias a una prolongada vida útil de las correas.

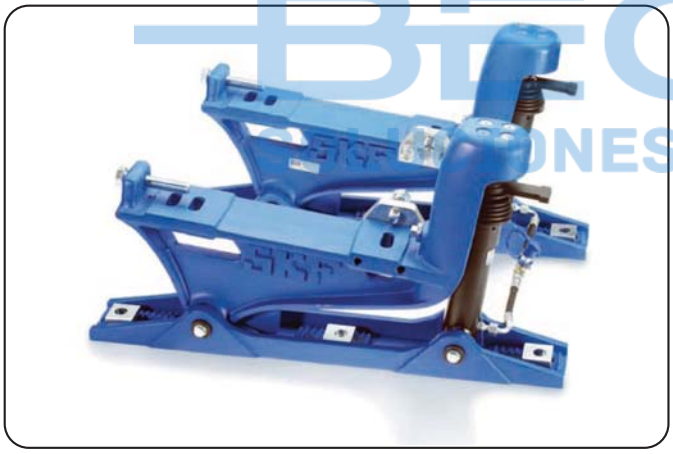

www.becani.com-becani@becani.com- Tlf: 881986561

Alineador de correas TMEB 2 SKF

Las paradas de maquinaria de transmisión por correas causadas por desalineaciones son ahora cosa del pasado

El alineador de poleas SKF TMEB 2, alinea las poleas donde más se necesita: en las ranuras. Sus guías-V y sus potentes imanes permiten la instalación del TMEB 2 en las ranuras de la polea. Con sólo dos componentes, una unidad emisora de láser y una unidad receptora, el alineador se instala fácil y rápidamente. La zona objetivo tridimensional de la unidad receptora permite una fácil detección de la desalineación, así como su naturaleza; tanto si es horizontal, vertical, paralela o una combinación de las tres. Utilizando esta información precisa, el operario puede realizar fácilmente los ajustes apropiados hasta que la línea láser coincida con la línea de referencia en la unidad receptora.

Versátil y de fácil uso:

- Sus potentes imanes permiten el ajuste a la polea rápida y fácilmente.
- De fácil uso, no requiere formación específica.
- La zona objetivo tridimensional simplifica el proceso de alineación.
- Facilita el ajuste simultáneo de la tensión y la alineación.
- Las guías-V facilitan la alineación de una amplia gama de poleas para correas trapeciales.
- Disponible un adaptador lateral especial que permite la alineación de poleas para correas acanaladas y síncronas, y de piñones de cadenas.
- Es adecuado para una amplia gama de aplicaciones, ya que la distancia máxima de funcionamiento es de 6 metros. Se suministra en un maletín robusto y ligero para facilitar su transporte.
- Los resistentes soportes de aluminio proporcionan una gran estabilidad y precisión en el montaje.

Tecnología láser de alta precisión

- Alinea las ranuras de la polea en vez de la cara, permitiendo la alineación de poleas con diferentes anchuras o distintas entre sí – incluso se puede utilizar en aplicaciones donde la cara de la polea no puede usarse como referencia.
- Sin pruebas o errores. La posición del láser indica la naturaleza de la desalineación permitiendo realizar un ajuste fácil y preciso.

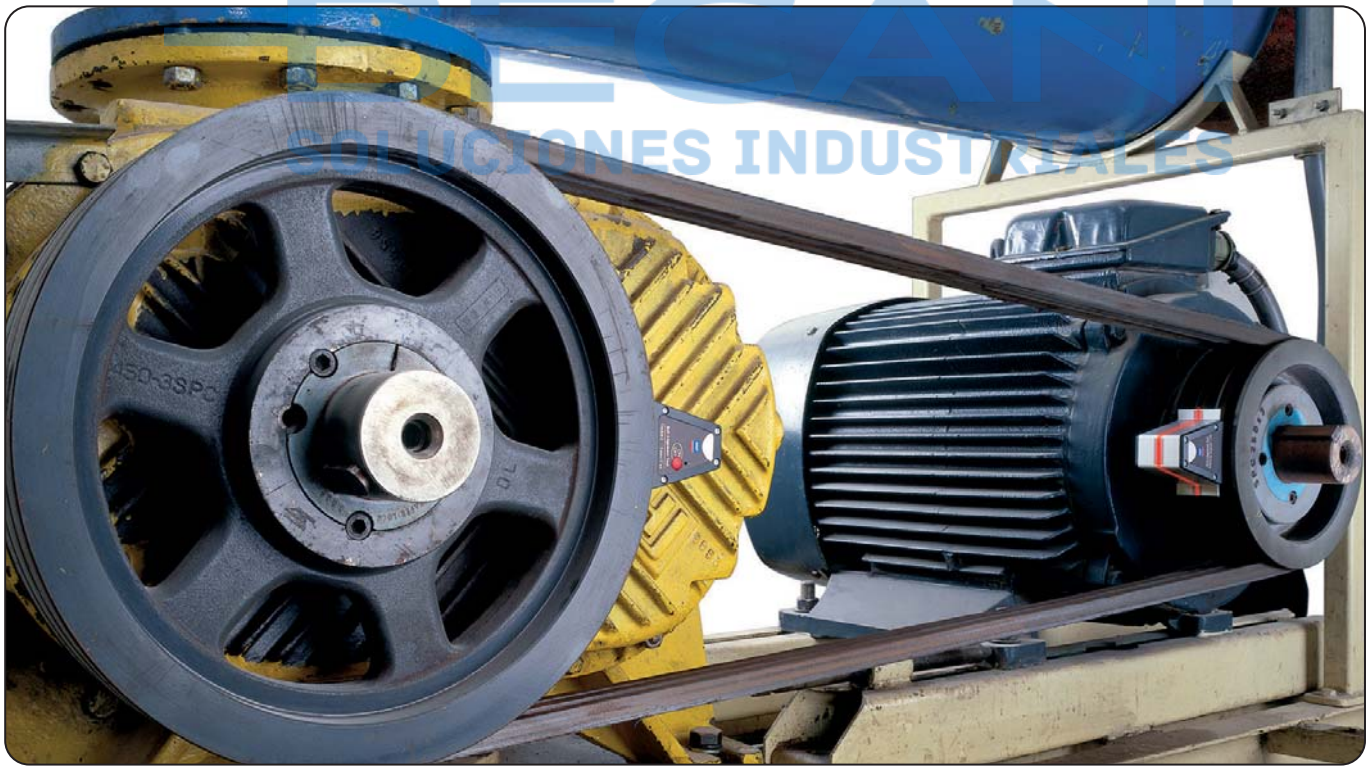

www.becani.com-becani@becani.com- Tlf: 881986561

Consiga la alineación adecuada fácilmente

Los alineadores de ejes SKF de la serie TKSA ofrecen sencillez con un alto grado de precisión

Estas innovadoras herramientas permiten una alineación adecuada en tres pasos: medición, alineación y documentación
Primero, mida el estado actual de alineación de la máquina. Después alinee la máquina vertical y horizontalmente. Finalmente, documente y guarde los registros de la alineación.
Estos tres pasos sencillos permiten alinear ejes de manera fácil y efectiva, utilizando la avanzada tecnología láser.

Características

- Fácil de usar, proceso en tres pasos: medición-alineación-documentación.
- De diseño compacto y ligero.
- Los niveles de burbuja le permiten una colocación fácil y rápida de las unidades de medición.
- La lectura en mm o pulgadas facilita su uso en cualquier parte del mundo.
- Se suministra en un maletín robusto y ligero para facilitar su transporte.

BECANI
SOLUCIONES INDUSTRIALES

www.becani.com-becani@becani.com- Tlf: 881986561

La herramienta de alineación de ejes por láser rápida, sencilla y asequible

La TKSA 20 es una herramienta de alineación de ejes por láser fácil de usar que no requiere de unos conocimientos específicos para su uso. Comparado con los métodos tradicionales de reloj comparador, el proceso de alineación del eje se ha simplificado mucho, ya que no hacen falta cálculos adicionales para hacer los ajustes necesarios.

Características

- Acciones de alineación mostradas: un acoplamiento claro "en tiempo real" y los valores en pies proporcionado durante el proceso de alineación, hacen que las correcciones a la alineación sean rápidas y sencillas.
- Comprobación pata coja: la función "pata coja" ayuda a comprobar si la máquina se apoya uniformemente sobre todas las patas; una comprobación esencial para que el eje esté bien alineado.
- Pre-alineación sencilla: para máquinas que están muy desalineadas, las líneas y balanzas del láser realizan una pre-alineación rápida.
- Sencillo, para usuarios sin experiencia: la Guía Rápida de Inicio permite que prácticamente cualquier técnico se familiarice rápidamente con el proceso. En un CD se incluyen unas instrucciones completas multilingües, un vídeo educativo y unos formularios de informes de alineación.
- El TKSA 20, de precio atractivo, básicamente garantiza la amortización de la inversión en poco tiempo.

La intuitiva herramienta de alineación de ejes por láser permite guardar y compartir los resultados

Gracias a su interfaz gráfica animada, el TKSA 40 proporciona un manejo intuitivo. No sólo es rápido y fácil de usar, sino que los resultados de las alineaciones se pueden guardar y compartir con un cable USB y un ordenador. Comparado con los métodos tradicionales de reloj comparador, el proceso de alineación del eje se ha simplificado mucho; sólo siga las instrucciones de la pantalla para hacer una alineación precisa.

Características

- Intuitivo: una interfaz gráfica animada en una pantalla retroiluminada de 4 pulgadas y las funciones del teclado alfanumérico simplifican todo el proceso.
- Acciones de alineación mostradas: un acoplamiento claro "en tiempo real" y los valores en pies proporcionado durante el proceso de alineación, hacen que las correcciones a la alineación sean rápidas y sencillas.
- Recomendación de alineación integrada: unas tablas de tolerancias que el usuario puede definir simplifican enormemente la valoración de las alineaciones.
- Compartir datos de alineación: la configuración y los resultados de las alineaciones se pueden guardar en la memoria interna o descargar con el cable USB en un ordenador. Los archivos se comparten con facilidad sin necesidad de instalar ningún software específico.
- Comprobación pata coja: la función "pata coja" ayuda a comprobar si la máquina se apoya uniformemente sobre todas las patas; una comprobación esencial para que el eje esté bien alineado.
- Pre-alineación sencilla: para máquinas que están muy desalineadas, las líneas y balanzas del láser realizan una pre-alineación rápida.
- Sencillo para todo tipo de usuarios: la Guía Rápida de Inicio y los menús intuitivos permite que prácticamente cualquier técnico se familiarice rápidamente con el proceso. En un CD se incluyen unas instrucciones completas multilingües.

BECANI
SOLUTIONS INDUSTRIELLES

www.becani.com-becani@becani.com- Tlf: 881986561

Alineador de ejes
Kit de chapas calibradas TMAS

Para una alineación vertical y precisa de la máquina
El ajuste preciso de la maquinaria es un elemento esencial para cualquier proceso de alineación. Las chapas calibradas de una sola ranura de SKF están disponibles en cinco tamaños y en diez grosores diferentes.

- Fabricadas en acero inoxidable de alta calidad, permitiendo su reutilización.
- Fáciles de ajustar y retirar.
- Varias tolerancias para facilitar la precisión de la alineación.
- Grosor marcado claramente en cada chapa.
- Sin rebabas.
- Las chapas calibradas se suministran en paquetes de 10 y también hay kits completos disponibles.

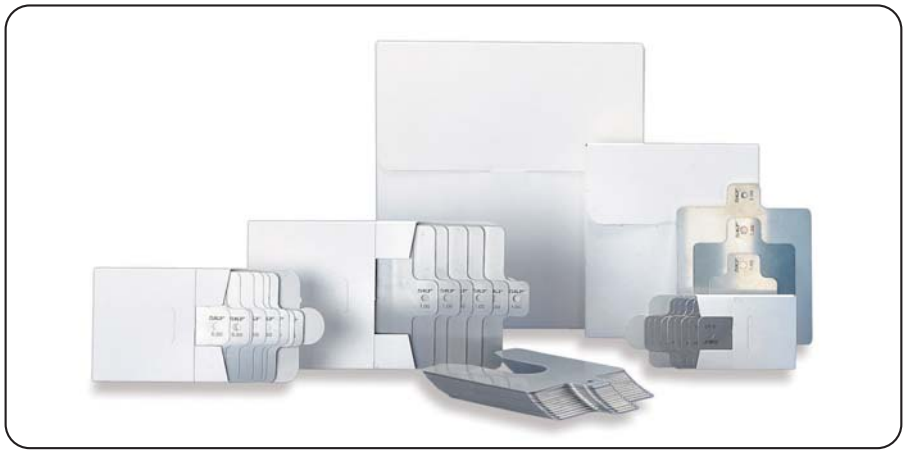

Contenido de los kits de chapas calibradas TMAS

TMAS 340									
Grosor (mm)	0,05	0,10	0,20	0,25	0,40	0,50	0,70	1,00	2,00
Tamaño (mm)	**Cantidad:**								
100x100	20	20	20	20	20	20	20	20	10
125x125	20	20	20	20	20	20	20	20	10
TMAS 360									
Grosor (mm)	0,05	0,10	0,25	0,50	1,00	2,00			
Tamaño (mm)	**Cantidad:**								
50x50	20	20	20	20	20	20			
75x75	20	20	20	20	20	20			
100x100	20	20	20	20	20	20			
TMAS 510									
Grosor (mm)	0,05	0,10	0,20	0,25	0,40	0,50	0,70	1,00	2,00
Tamaño (mm)	**Cantidad:**								
50x50	20	20	20	20	20	20	20	20	10
75x75	20	20	20	20	20	20	20	20	10
100x100	20	20	20	20	20	20	20	20	10
TMAS 720									
Grosor (mm)	0,05	0,10	0,20	0,25	0,40	0,50	0,70	1,00	2,00
Tamaño (mm)	**Cantidad:**								
50x50	20	20	20	20	20	20	20	20	20
75x75	20	20	20	20	20	20	20	20	20
100x100	20	20	20	20	20	20	20	20	20
125x125	20	20	20	20	20	20	20	20	20

BECANI
SOLUCIONES INDUSTRIALES

TMAS 340

TMAS 360

TMAS 510

TMAS 720

www.becani.com-becani@becani.com- Tlf: 881986561

Inspección en un instante, de forma fácil y económica

El SKF TMRS 1 es un estroboscopio portátil y fácil de usar que permite la visualización "congelada" del movimiento de las máquinas rotativas o recíprocas, facilitando su inspección sin tener que pararlas. El equipo tiene la posibilidad de realizar cambios de fase para que el usuario pueda avanzar o retroceder la temporización del destello sin cambiar su velocidad. Esta función permite que el usuario pueda "congelar" el movimiento en la posición requerida para su inspección.

- El brillante destello permite iluminar mejor la aplicación a distancia, proporcionando una mayor visualización.
- La velocidad del destello es de hasta 12.500 destellos por minuto (fpm) y abarca un amplio rango de aplicaciones.
- La velocidad del destello se ajusta de forma rápida y fácil con el selector, permitiendo alcanzar la velocidad deseada en cuestión de segundos.
- Incorpora un modo de cambio de fase para una inspección óptima de engranajes, cilindros, ventiladores y poleas. El elemento deseado se puede girar a la posición deseada para su inspección.
- Botones x2, ÷2 para un ajuste rápido de fpm.
- Pantalla LCD de lectura fácil.
- Diseño compacto, se opera con una sola mano.
- Funciona con una batería que ofrece un largo período de funcionamiento entre recargas (hasta 2,5 horas).
- Incluye un adaptador universal AC para cualquier lugar del mundo.
- Se suministra con una lámpara de repuesto.
- Suministrado en un maletín que protege y facilita el transporte del equipo.
- La rosca de montaje en la parte inferior del equipo permite su montaje en un trípode para mayor estabilidad y facilidad de uso.

Datos técnicos

Designación	TMRS 1
Velocidad del destello	40-12.500 destellos por minuto (fpm)
Precisión del destello	± 0,5 rpm ó ±0,01% de la lectura, lo que sea mayor
Configuración de la resolución del destello	100 a 9.999 fpm - 0,1fpm, 10.000 a 12.500 fpm - 1fpm
Rango del tacómetro	40 - 59 000 rpm
Precisión del tacómetro	± 0,5 rpm ó ±0,01% de la lectura, lo que sea mayor
Lámpara	Xenon, 10W, TMRS 1-BULB
Vida útil de la lámpara	100 millones de destellos
Duración del destello	9-15 µ segundo
Potencia de la luz	154 mJ por destello
Tipo de batería	NiMH, recargable, extraíble
Capacidad de la batería	2,6 AmpHr
Tiempo de recarga de la batería	2-4 horas, con el adaptador AC suministrado
Tiempo de funcionamiento	2,5 horas a 1600 fpm, 1,25 horas a 3200 fpm
Suministro eléctrico AC para el cargador de la batería	100-240 VAC, 50/60 Hz
Pantalla	8 caracteres por 2 líneas LCD, alfanumérica
Actualización de la pantalla	continua
Resolución de la pantalla	100 a 9.999 fpm - 0,1fpm, 10.000 a 12.500 fpm -1fpm
Generador de la señal del reloj	Oscilador de cristal, precisión 100 ppm
Controles	Potencia, x 2, 1/2, cambio de fase, disparador externo
Entrada del disparador externo	Tipo 0-5V T TL vía clavija de audio estéreo
EXTL. retardo disparador destello	5 µ segundo máximo
Salida de reloj 0-5V T TL	Tipo de señal vía clavija de audio estéreo
Color	Gris
Carcasa	Policarbonato resistente a los golpes y al aceite
Peso	650 g
Temperatura de funcionamiento	10 a 40 °C
Temperatura de almacenamiento	–20 a 45 °C

BECANI SOLUCIONES INDUSTRIALES

www.becani.com-becani@becani.com- Tlf: 881986561

BECANI
SOLUCIONES INDUSTRIALES

BECANI
SOLUCIONES INDUSTRIALES

Lugar de Infesta, Nº 96. 15319, A Coruña
981 775 982

Parroquia de Moruxo Par. B47, Nave 1-2
Polígono Industrial de Bergondo .15165, A Coruña
881 986 561

Polígono Industrial de Roces 5, ,Michel Faraday 26,
Nave 8. 33211 Gijón (Asturias)
985 316 171

becani@becani.com
www.becani.com