BECANI
SOLUCIONES INDUSTRIALES

Mueva las cosas más rápido, de forma más segura y con menor consumo energético

AUTOMATIZACIÓN DE VACÍO CATÁLOGO 8.0

Smart solutions for the automated world™ piab

Índice

ACADEMIA DE VACÍO PIAB **3**
Introducción 5
Teoría del vacío 6
Expresiones y unidades 7
Bombas de vacío 9
Sistemas de vacío 12
Cálculos del sistema de vacío 13
Controles de optimización 15
Ventosas 16
Sistemas roscados 17
Tablas 18
Aplicaciones y soluciones 24

VENTOSAS **29**
piGRIP® 30
Ventosas planas (F) 48
Ventosas planas cóncavas (FC) 70
Ventosas con fuelles (B) 79
Ventosas multifuelles (BX/BL) 112
Ventosas profundas (D) 138
Ventosas profundas cóncavas (DC) 144
Ventosas universales (U) 147
Ventosas ovaladas con fuelles (OB) 158
Ventosas ovaladas planas (OF) 167
Ventosas ovaladas cóncavas (OC) 171
Rectangulares con fuelles (RB) 175

ACCESORIOS PARA VENTOSAS **179**
Guía de selección: accesorios 180
Elementos de montaje 182
Compensadores de nivel 185
Juntas esféricas 193
Válvulas de ventosa 194
Conexiones para ventosas 198
Otros 202

GENERADORES/BOMBAS DE VACÍO **205**
Cartuchos de vacío/integración personalizada 207
Inline 218
Compactos/apilables 228
Bomba y garra combinados 248
Estándar 260
Seguridad extra 292
Resistencia química 300

ACCESORIOS PARA BOMBAS **307**
Guía de selección: accesorios 308
Accesorios para bombas de vacío 309
Vacuostatos 310
Válvulas 316
Válvulas: válvulas de retención de vacío 320
Reguladores 324
Silenciadores 326
Filtros de vacío 328
Otros 330

PMAT **333**
Piab Tooling modular de automatización 334
Conexiones a la estructura principal del efector terminal 336
Brazos giratorios 337
Conexiones funcionales 338
Accesorios 341
Productos configurables PMAT 342

KENOS® **345**
Serie KVG 60 346
Serie KVG 120 354
Serie KHVG 372
Serie KSG 376
Serie KBC 380
Serie KVGL-S 384
Serie KVGL-CJ 392
Serie KRV 394

ACCESORIOS KENOS® **399**
Mangueras 400
Conector de manguera 400
Abrazadera para tubo 402
Kit de montaje 402
Brida de sellado 403
Kit para conector T-Slot 403
Cable de conexión EV 403

GARANTÍA **404**

ÍNDICE DE PRODUCTOS **405**

DIVISIONES DE PIAB **408**

piSMART® **409**

TABLAS **410**

NOTAS **428**

BECANI SOLUCIONES INDUSTRIALES

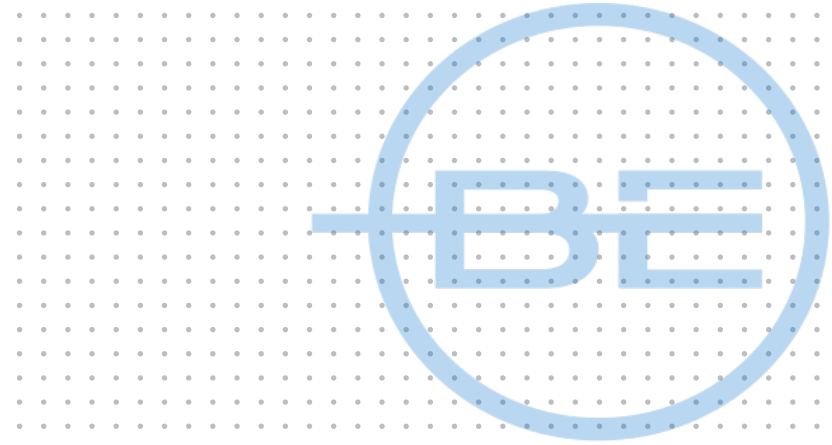

BECANI

SOLUCIONES INDUSTRIALES

Bombas de vacío/generadores

GENERADORES/BOMBAS DE VACÍO	**205**
Cartuchos de vacío/integración personalizada	207
Inline	218
Compactos/apilables	228
Bomba y garra combinada	247
Estándar	260
Seguridad extra	292
Resistencia química	300

BECANI
SOLUCIONES INDUSTRIALES

Tecnología COAX®

LAS BOMBAS DE VACÍO/GENERADORES PIAB SE BASAN PRINCIPALMENTE EN LA TECNOLOGÍA PATENTADA COAX®.

COAX® es una solución avanzada para crear vacío con aire comprimido. Basados en la tecnología multietapa de Piab, los cartuchos COAX® son más pequeños, más eficientes y más fiables que los eyectores convencionales, lo cual permite el diseño de un sistema de vacío flexible, modular y eficiente. Un sistema de vacío basado en la tecnología COAX® puede proporcionarle tres veces más caudal de vacío que los sistemas convencionales lo cual le permite aumentar la velocidad con una elevada fiabilidad a la vez que reduce el consumo energético. Los cartuchos COAX® están disponibles en diversos tamaños (MIDI, MINI y MICRO) y modelos (Bi, Pi, Si, Ti, Xi y Di), lo cual hace que sean adecuados para cualquier aplicación. Esta tecnología garantiza un rendimiento excelente a bajas y altas presiones de alimentación. Las bombas basadas en la tecnología COAX® pueden funcionar dentro del intervalo de presión de

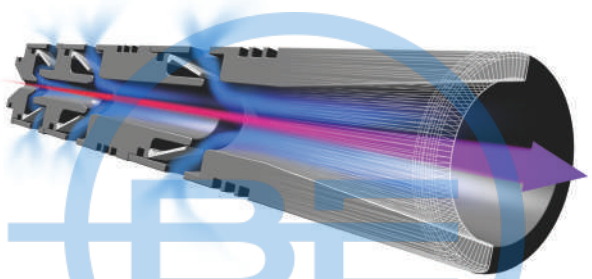

alimentación de 0,17 a 0,60 MPa.

INTEGRACIÓN PERSONALIZADA

- El cartucho COAX® MICRO de dos etapas es probablemente el eyector de vacío multietapa más pequeño del mundo. Es ligero, lo cual hace que sea apto para la integración cerca del punto de succión en aplicaciones de pick and place de objetos pequeños a alta velocidad.
- El cartucho COAX® MINI de dos etapas tiene unas dimensiones de montaje reducidas y el cartucho COAX® MINI de tres etapas cuenta con caudal de vacío inicial elevado.
- El cartucho COAX® MIDI de dos etapas tiene unas dimensiones de montaje reducidas y el cartucho COAX® MIDI de tres etapas cuenta con caudal de vacío inicial elevado. Los cartuchos MIDI son generadores eficientes de aire soplado y también son adecuados para una rápida evacuación de grandes volúmenes.

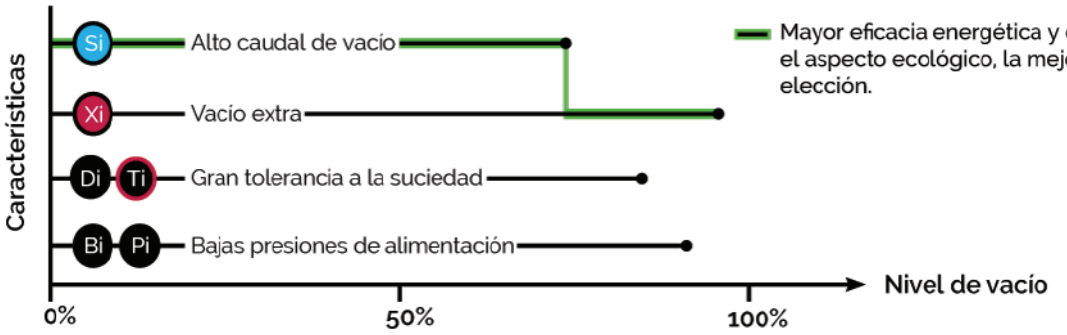

BECANI SOLUCIONES INDUSTRIALES

Familia COAX® MICRO

MICRO Bi03-2

MICRO Si02-2

MICRO Ti05-2

MICRO Xi2.5-2

El cartucho COAX® MICRO de dos etapas es probablemente el eyector de vacío multietapa más pequeño del mundo. Es ligero, lo cual hace que sea apto para la integración cerca del punto de succión en aplicaciones de pick - and place de objetos pequeños a alta velocidad.

CAUDAL DE VACÍO

Cartucho COAX®	Presión de alimentación	Consumo de aire	Caudal de vacío (Nl/s) a diferentes niveles de vacío (-kPa)									Vacío máx.
	MPa	Nl/s	0	10	20	30	40	50	60	70	80	-kPa
MICRO Bi03-2	0,18	0,14	0,23	0,15	0,06	0,04	0,035	0,023	0,013	0,006	—	83
MICRO Si02-2	0,6	0,12	0,28	0,21	0,12	0,08	0,07	0,06	0,04	0,02	—	75
MICRO Ti05-2	0,4	0,27	0,32	0,28	0,23	0,17	0,1	0,07	0,04	0,02	0,004	84
MICRO Xi2.5-2	0,5	0,13	0,24	0,17	0,1	0,06	0,04	0,03	0,02	0,01	0,01	92

TIEMPOS DE EVACUACIÓN

Cartucho COAX®	Presión de alimentación	Consumo de aire	Tiempo de evacuación (s/l) hasta alcanzar los diferentes niveles de vacío (-kPa)								Vacío máx.
	MPa	Nl/s	10	20	30	40	50	60	70	80	-kPa
MICRO Bi03-2	0,18	0,14	0,5	1,4	3,9	6,4	10	16	28	51	83
MICRO Si02-2	0,6	0,12	0,41	1,01	2,01	3,3	4,9	6,9	10,2	—	75
MICRO Ti05-2	0,4	0,27	0,33	0,73	1,2	2	3,1	5	8,3	16,6	84
MICRO Xi2.5-2	0,5	0,13	0,49	1,23	2,48	4,5	7,3	11,3	18	28	92

BECANI SOLUCIONES INDUSTRIALES

PLANO DE DIMENSIONES

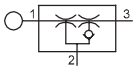

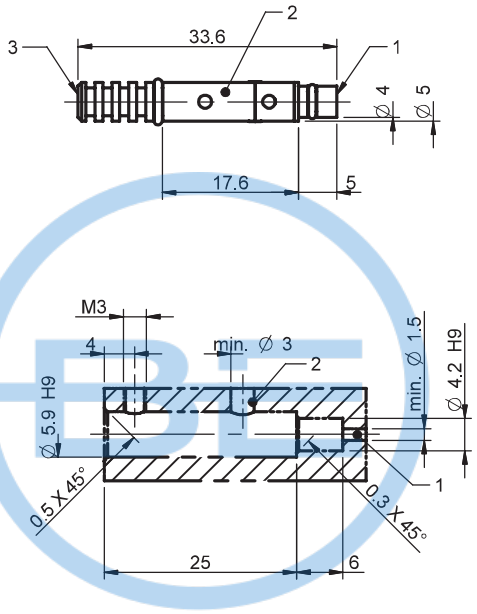

INFORMACIÓN PARA PEDIDOS

Descripción	N.º artículo
Cartucho COAX® MICRO Bi03-2	0106966
Cartucho COAX® MICRO Bi03-2, tapa de retención	0106968
Cartucho COAX® MICRO Si02-2	0113591
Cartucho COAX® MICRO Si02-2, tapa de retención	0113593
Cartucho COAX® MICRO Ti05-2	0123098
Cartucho COAX® MICRO Ti05-2, tapa de retención	0125794
Cartucho COAX® MICRO Xi2.5-2	0120297
Cartucho COAX® MICRO Xi2.5-2, tapa de retención	0120283

BECANI SOLUCIONES INDUSTRIALES

Familia COAX® MINI

MINI Di16-2

MINI Pi12-2

MINI Pi12-3

MINI Pi12-3 FS

MINI Si08-2

MINI Si08-3 FS

MINI Si08-3

MINI Xi10-2

MINI Xi10-3

MINI Xi10-3 FS

BE BECANI SOLUCIONES INDUSTRIALES

El cartucho COAX® MINI de dos etapas tiene unas dimensiones de montaje reducidas y el cartucho COAX® MINI de tres etapas cuenta con caudal de vacío inicial elevado.

CAUDAL DE VACÍO

Cartucho COAX®	Presión de alimentación	Consumo de aire	Caudal de vacío (Nl/s) a diferentes niveles de vacío (-kPa)										Vacío máx.
	MPa	Nl/s	0	10	20	30	40	50	60	70	80	90	-kPa
MINI Di16-2	0,6	0,75	0,64	0,57	0,49	0,41	0,35	0,29	0,18	0,04	—	—	73
MINI Pi12-2	0,32	0,44	0,68	0,6	0,44	0,27	0,19	0,14	0,1	0,06	0,03	—	90
MINI Pi12-3	0,32	0,44	1,4	0,6	0,44	0,27	0,19	0,14	0,1	0,06	0,03	—	90
MINI Pi12-3 FS	0,32	0,44	1,4	0,6	0,44	0,27	0,19	0,14	0,1	0,06	0,03	—	90
MINI Si08-2	0,6	0,44	0,77	0,67	0,51	0,33	0,23	0,16	0,12	0,08	—	—	75
MINI Si08-3	0,6	0,44	1,34	0,73	0,55	0,35	0,23	0,17	0,13	0,08	—	—	75

Las especificaciones están sujetas a cambios sin previo aviso.

Cartucho COAX®	Presión de alimentación	Consumo de aire	Caudal de vacío (Nl/s) a diferentes niveles de vacío (-kPa)										Vacío máx.
	MPa	Nl/s	0	10	20	30	40	50	60	70	80	90	-kPa
MINI Si08-3 FS	0,6	0,44	1,34	0,73	0,55	0,35	0,23	0,17	0,13	0,08	—	—	75
MINI Xi10-2	0,5	0,46	0,75	0,63	0,49	0,33	0,19	0,15	0,11	0,07	0,045	0,011	94
MINI Xi10-3	0,5	0,46	1,43	0,7	0,5	0,33	0,19	0,15	0,11	0,07	0,045	0,011	94
MINI Xi10-3 FS	0,5	0,46	1,43	0,7	0,5	0,33	0,19	0,15	0,11	0,07	0,045	0,011	94

TIEMPOS DE EVACUACIÓN

Cartucho COAX®	Presión de alimentación	Consumo de aire	Tiempo de evacuación (s/l) hasta alcanzar los diferentes niveles de vacío (-kPa)									Vacío máx.
	MPa	Nl/s	10	20	30	40	50	60	70	80		-kPa
MINI Di16-2	0,6	0,75	0,17	0,35	0,58	0,84	1,15	1,58	2,49	—	—	73
MINI Pi12-2	0,32	0,44	0,17	0,32	0,58	1,1	1,8	2,7	4	6,4	—	90
MINI Pi12-3	0,32	0,44	0,08	0,23	0,49	1	1,7	2,6	3,9	6,3	—	90
MINI Pi12-3 FS	0,32	0,44	0,08	0,23	0,49	1	1,7	2,6	3,9	6,3	—	90
MINI Si08-2	0,6	0,44	0,14	0,31	0,55	0,9	1,4	2,1	3,1	—	—	75
MINI Si08-3	0,6	0,44	0,1	0,25	0,48	0,8	1,3	2	2,9	—	—	75
MINI Si08-3 FS	0,6	0,44	0,1	0,25	0,48	0,8	1,3	2	2,9	—	—	75
MINI Xi10-2	0,5	0,46	0,14	0,3	0,6	1	1,6	2,3	3,5	5,3	8,9	94
MINI Xi10-3	0,5	0,46	0,09	0,26	0,5	0,9	1,5	2,2	3,4	5,2	8,8	94
MINI Xi10-3 FS	0,5	0,46	0,09	0,26	0,5	0,9	1,5	2,2	3,4	5,2	8,8	94

PLANO DE DIMENSIONES

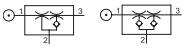

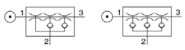

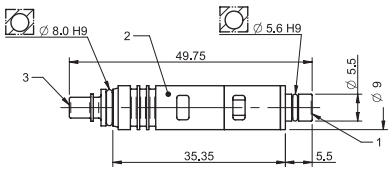

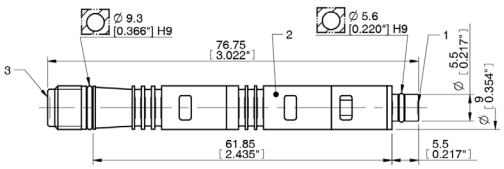

BECANI SOLUCIONES INDUSTRIALES

INFORMACIÓN PARA PEDIDOS

Descripción	N.º artículo
Cartucho COAX® MINI Di16-2	0204917
Cartucho COAX® MINI Di16-2, tapa de retención	0204918
Cartucho COAX® MINI Pi12-2	0106922
Cartucho COAX® MINI Pi12-2, válvula antirretorno extra	0106963
Cartucho COAX® MINI Pi12-2, tapa de retención	0106924
Cartucho COAX® MINI Pi12-2, tapa de retención, válvula antirretorno extra	0106964
Cartucho COAX® MINI Pi12-3	0106895
Cartucho COAX® MINI Pi12-3, válvula antirretorno extra	0106956
Cartucho COAX® MINI Pi12-3, válvula antirretorno extra, silenciador de tapa de retención, filtro de vacío	0106676
Cartucho COAX® MINI Pi12-3, tapa de retención	0106923
Cartucho COAX® MINI Pi12-3, silenciador de tapa de retención, filtro de vacío	0104265
Cartucho COAX® MINI Pi12-3, tapa de retención, válvula antirretorno extra	0106957
Cartucho COAX® MINI Si08-2	0113583
Cartucho COAX® MINI Si08-2, válvula antirretorno extra	0113587
Cartucho COAX® MINI Si08-2, tapa de retención	0113585
Cartucho COAX® MINI Si08-2, tapa de retención, válvula antirretorno extra	0113589
Cartucho COAX® MINI Si08-3	0113214
Cartucho COAX® MINI Si08-3, válvula antirretorno extra	0113575
Cartucho COAX® MINI Si08-3, válvula antirretorno extra, silenciador de tapa de retención, filtro de vacío	0113581
Cartucho COAX® MINI Si08-3, tapa de retención	0113572
Cartucho COAX® MINI Si08-3, silenciador de tapa de retención, filtro de vacío	0113579

BECANI SOLUCIONES INDUSTRIALES

Descripción	N.º artículo
Cartucho COAX® MINI Si08-3, tapa de retención, válvula antirretorno extra	0113577
Cartucho COAX® MINI Xi10-2	0120284
Cartucho COAX® MINI Xi10-2, válvula antirretorno extra	0120280
Cartucho COAX® MINI Xi10-2, tapa de retención	0120294
Cartucho COAX® MINI Xi10-2, tapa de retención, válvula antirretorno extra	0120300
Cartucho COAX® MINI Xi10-3	0120286
Cartucho COAX® MINI Xi10-3, válvula antirretorno extra	0120289
Cartucho COAX® MINI Xi10-3, válvula antirretorno extra, silenciador de tapa de retención, filtro de vacío	0120776
Cartucho COAX® MINI Xi10-3, tapa de retención	0120299
Cartucho COAX® MINI Xi10-3, silenciador de tapa de retención, filtro de vacío	0120775
Cartucho COAX® MINI Xi10-3, tapa de retención, válvula antirretorno extra	0120298

BECANI SOLUCIONES INDUSTRIALES

Familia COAX® MIDI

MIDI Pi48-2 | MIDI Pi48-3 | MIDI Si32-2 | MIDI Si32-3 | MIDI Xi40-2 | MIDI Xi40-3

El cartucho COAX® MIDI de dos etapas tiene unas dimensiones de montaje reducidas y el cartucho COAX® MIDI de tres etapas cuenta con caudal de vacío inicial elevado. Los cartuchos MIDI son generadores eficientes de aire de purga y también son adecuados para una rápida evacuación de grandes volúmenes.

CAUDAL DE VACÍO

Cartucho COAX®	Presión de alimentación	Consumo de aire	Caudal de vacío (Nl/s) a diferentes niveles de vacío (-kPa)										Vacío máx.
	MPa	Nl/s	0	10	20	30	40	50	60	70	80	90	-kPa
MIDI Pi48-2	0,31	2	2,8	2,5	1,8	1,1	0,65	0,5	0,35	0,25	0,1	—	90
MIDI Pi48-3	0,31	2	5,6	2,5	1,8	1,1	0,65	0,5	0,35	0,25	0,1	—	90
MIDI Si32-2	0,6	1,75	3,3	3	2,6	1,7	0,9	0,6	0,5	0,35	—	—	75
MIDI Si32-3	0,6	1,75	6	3,5	2,6	1,7	0,9	0,6	0,5	0,35	—	—	75
MIDI Xi40-2	0,45	1,83	2,8	2,3	1,6	1	0,73	0,58	0,43	0,32	0,18	0,03	95
MIDI Xi40-3	0,45	1,83	5,9	3	2	1,3	0,73	0,58	0,43	0,32	0,18	0,03	95

TIEMPOS DE EVACUACIÓN

Cartucho COAX®	Presión de alimentación	Consumo de aire	Tiempo de evacuación (s/l) hasta alcanzar los diferentes niveles de vacío (-kPa)									Vacío máx.
	MPa	Nl/s	10	20	30	40	50	60	70	80	90	-kPa
MIDI Pi48-2	0,31	2	0,03	0,07	0,13	0,26	0,46	0,7	1	1,6	4	90
MIDI Pi48-3	0,31	2	0,02	0,06	0,12	0,25	0,45	0,7	1	1,6	4	90
MIDI Si32-2	0,6	1,75	0,03	0,07	0,1	0,18	0,33	0,53	0,8	—	—	75
MIDI Si32-3	0,6	1,75	0,02	0,05	0,1	0,18	0,33	0,53	0,8	—	—	75
MIDI Xi40-2	0,45	1,83	0,04	0,09	0,17	0,28	0,44	0,63	0,9	1,3	2,3	95
MIDI Xi40-3	0,45	1,83	0,022	0,062	0,12	0,22	0,37	0,57	0,84	1,2	2,2	95

BECANI SOLUCIONES INDUSTRIALES

Las especificaciones están sujetas a cambios sin previo aviso.

PLANO DE DIMENSIONES

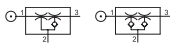

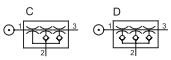

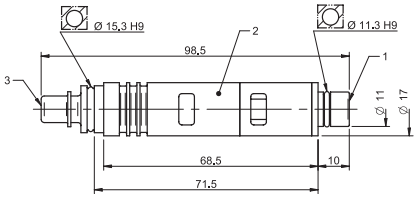

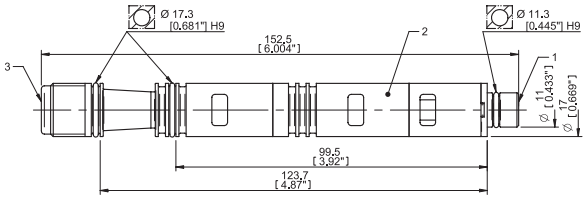

INFORMACIÓN PARA PEDIDOS

Descripción	N.º artículo
Cartucho COAX® MIDI Pi48-2	0107125
Cartucho COAX® MIDI Pi48-2, válvula antirretorno extra	0107710
Cartucho COAX® MIDI Pi48-2, tapa de retención	0107127
Cartucho COAX® MIDI Pi48-2, tapa de retención, válvula antirretorno extra	0107712
Cartucho COAX® MIDI Pi48-3	0106639
Cartucho COAX® MIDI Pi48-3, válvula antirretorno extra	0107714
Cartucho COAX® MIDI Pi48-3, válvula antirretorno extra, juntas en Viton®	0124806
Cartucho COAX® MIDI Pi48-3, tapa de retención	0107129
Cartucho COAX® MIDI Pi48-3, tapa de retención, válvula antirretorno extra	0107716
Cartucho COAX® MIDI Pi48-3, juntas en Viton®	0117286
Cartucho COAX® MIDI Si32-2	0107124
Cartucho COAX® MIDI Si32-2, válvula antirretorno extra	0107709
Cartucho COAX® MIDI Si32-2, tapa de retención	0107126
Cartucho COAX® MIDI Si32-2, tapa de retención, válvula antirretorno extra	0107711
Cartucho COAX® MIDI Si32-3	0107053

BECANI SOLUCIONES INDUSTRIALES

Descripción	N.º artículo
Cartucho COAX® MIDI Si32-3, válvula antirretorno extra	0107713
Cartucho COAX® MIDI Si32-3, válvula antirretorno extra, juntas en Viton®	0122176
Cartucho COAX® MIDI Si32-3, tapa de retención	0107128
Cartucho COAX® MIDI Si32-3, tapa de retención, válvula antirretorno extra	0107715
Cartucho COAX® MIDI Si32-3, juntas en Viton®	0114989
Cartucho COAX® MIDI Xi40-2	0118747
Cartucho COAX® MIDI Xi40-2, válvula antirretorno extra	0118748
Cartucho COAX® MIDI Xi40-2, tapa de retención	0118757
Cartucho COAX® MIDI Xi40-2, tapa de retención, válvula antirretorno extra	0118758
Cartucho COAX® MIDI Xi40-3	0118724
Cartucho COAX® MIDI Xi40-3, válvula antirretorno extra	0118725
Cartucho COAX® MIDI Xi40-3, válvula antirretorno extra, juntas en Viton®	0124796
Cartucho COAX® MIDI Xi40-3, tapa de retención	0118759
Cartucho COAX® MIDI Xi40-3, tapa de retención, válvula antirretorno extra	0118760
Cartucho COAX® MIDI Xi40-3, juntas en Viton®	0124794

BECANI SOLUCIONES INDUSTRIALES

Familia piCHIP10X

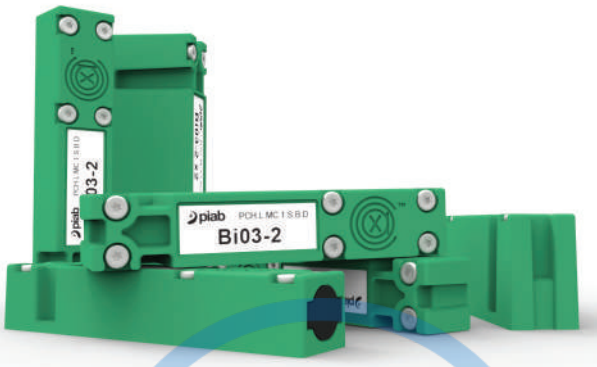

La unidad piCHIP10X de bajo peso es una pequeña bomba de vacío que está optimizada para la integración. Es lo suficientemente flexible para su montaje superficial rápidamente sobre una gran variedad de materiales. Con su funcionamiento prácticamente silencioso, la piCHIP10X es ideal para operaciones de sala limpia. Los sectores médico y electrónico son los más indicados para utilizar este producto en sus aplicaciones de vacío. Dado que los cartuchos COAX® son hasta dos veces más rápidos que otros cartuchos y proporcionan tres veces más caudal que un eyector convencional con el mismo consumo de aire, piCHIP10X puede ofrecer un elevado rendimiento incluso a presiones de alimentación bajas o fluctuantes (0,1-0,6 MPa).

CAUDAL DE VACÍO

Cartucho COAX®	Presión de alimentación	Consumo de aire	Caudal de vacío (Nl/s) a diferentes niveles de vacío (-kPa)									Vacío máx.
	MPa	Nl/s	0	10	20	30	40	50	60	70	80	-kPa
MICRO Bi03-2	0,18	0,14	0,23	0,15	0,06	0,04	0,035	0,023	0,013	0,006	—	83
MICRO Si02-2	0,6	0,12	0,28	0,21	0,12	0,08	0,07	0,06	0,04	0,02	—	75
MICRO Ti05-2	0,4	0,27	0,32	0,28	0,23	0,17	0,1	0,07	0,04	0,02	0,004	84
MICRO Xi2.5-2	0,5	0,13	0,24	0,17	0,1	0,06	0,04	0,03	0,02	0,01	0,01	92

TIEMPOS DE EVACUACIÓN

Cartucho COAX®	Presión de alimentación	Consumo de aire	Tiempo de evacuación (s/l) hasta alcanzar los diferentes niveles de vacío (-kPa)								Vacío máx.
	MPa	Nl/s	10	20	30	40	50	60	70	80	-kPa
MICRO Bi03-2	0,18	0,14	0,5	1,4	3,9	6,4	10	16	28	51	83
MICRO Si02-2	0,6	0,12	0,41	1,01	2,01	3,3	4,9	6,9	10,2	—	75
MICRO Ti05-2	0,4	0,27	0,33	0,73	1,2	2	3,1	5	8,3	16,6	84
MICRO Xi2.5-2	0,5	0,13	0,49	1,23	2,48	4,5	7,3	11,3	18	28	92

BECANI SOLUCIONES INDUSTRIALES

PLANO DE DIMENSIONES

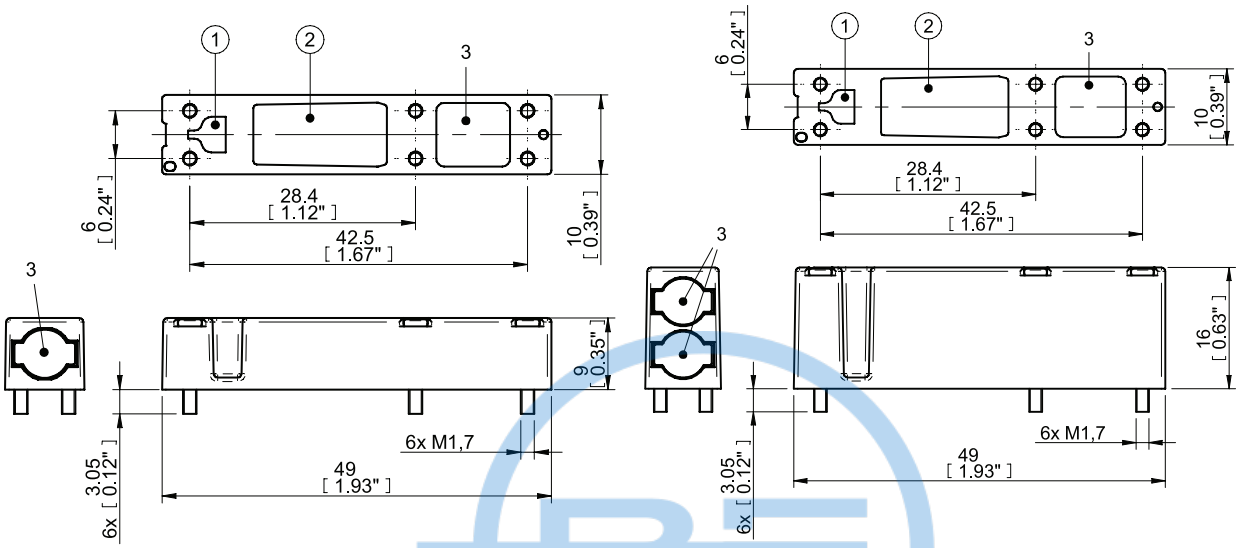

INFORMACIÓN PARA PEDIDOS

Para obtener una lista completa de las bombas y combinaciones disponibles con más información visite **piab.com**. En nuestra página web también encontrará planos de dimensiones. Planos de CAD y mucho más. Regístrese y obtenga pleno acceso a todos los recursos disponibles.

piCHIP10X: CÓDIGO DE PRODUCTO

piCHIP Código
PCH

Código	Características de vacío
L	Presión de alimentación baja
S	Caudal de vacío alto
X	Nivel de vacío extra
T	Caudal de vacío extra alto (micro)

Código	Modelo de boquilla
MC	MICRO (14-19 Nl/min)

Código	Filas de boquillas
1	Individual
2	Doble

PCH . L . MC . 1 . S . B . C

Código	Resistencia química
S	Estándar

Código	Funciones adicionales
B	Sin válvula antirretorno

Código	Opciones
C	Escape central
D	Escape directo

BECANI SOLUCIONES INDUSTRIALES

Familia piINLINE® MICRO

piINLINE® son eyectores Inline pequeños y ligeros que utilizan en su interior la tecnología patentada COAX®. Se pueden montar directamente en un tubo de aire cerca de la ventosa (o punto de succión). El programa de eyectores piINLINE® de Piab ofrece un rendimiento mucho mejor con un consumo de energía por lo menos un 40-50% inferior en comparación con los eyectores de una sola etapa Inline de la competencia de tamaños equiparables. Los generadores de vacío Inline son especialmente frecuentes en aplicaciones de pick-and-place en electrónica/semiconductores, en equipos de envasado especializados, en automatización de moldeo por inyección y en máquinas formadoras de metal de carga/descarga (plegado, perforación y corte por láser).

El cartucho COAX® Si/Ti para caudal de vacío extra y el cartucho Bi para fiabilidad a bajas presiones de alimentación. Y el cartucho Ti/Xi cuando se requiere un caudal elevado y un vacío profundo. Los cartuchos Ti también tienen tolerancia a la suciedad adicional.

CAUDAL DE VACÍO

Cartucho COAX®	Presión de alimentación	Consumo de aire	Caudal de vacío (Nl/s) a diferentes niveles de vacío (-kPa)									Vacío máx.
	MPa	Nl/s	0	10	20	30	40	50	60	70	80	-kPa
MICRO Bi03-2	0,18	0,14	0,23	0,15	0,06	0,04	0,035	0,023	0,013	0,006	—	83
MICRO Si02-2	0,6	0,12	0,28	0,21	0,12	0,08	0,07	0,06	0,04	0,02	—	75
MICRO Ti05-2	0,4	0,27	0,32	0,28	0,23	0,17	0,1	0,07	0,04	0,02	0,004	84
MICRO Ti05-2	0,6	0,37	0,31	0,27	0,24	0,2	0,15	0,09	0,04	0,01	—	75
MICRO Xi2.5-2	0,5	0,13	0,24	0,17	0,1	0,06	0,04	0,03	0,02	0,01	0,01	92

TIEMPOS DE EVACUACIÓN

Cartucho COAX®	Presión de alimentación	Consumo de aire	Tiempo de evacuación (s/l) hasta alcanzar los diferentes niveles de vacío (-kPa)								Vacío máx.
	MPa	Nl/s	10	20	30	40	50	60	70	80	-kPa
MICRO Bi03-2	0,18	0,14	0,5	1,4	3,9	6,4	10	16	28	51	83
MICRO Si02-2	0,6	0,12	0,41	1,01	2,01	3,3	4,9	6,9	10,2	—	75
MICRO Ti05-2	0,4	0,27	0,33	0,73	1,2	2	3,1	5	8,3	16,6	84
MICRO Ti05-2	0,6	0,37	0,3	0,7	1,2	1,8	2,6	4,2	8,43	—	75
MICRO Xi2.5-2	0,5	0,13	0,49	1,23	2,48	4,5	7,3	11,3	18	28	92

BECANI SOLUCIONES INDUSTRIALES

PLANO DE DIMENSIONES

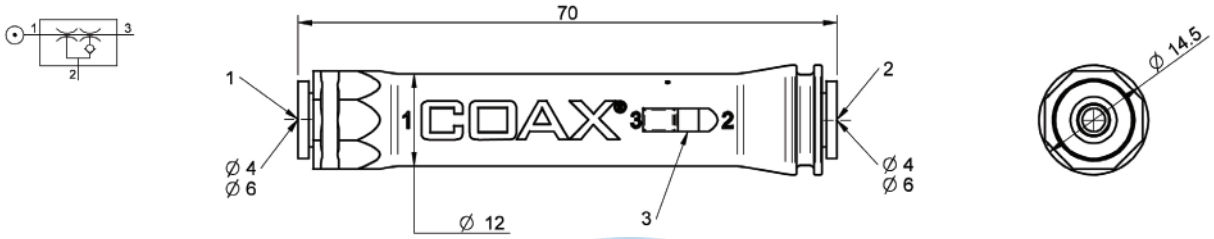

INFORMACIÓN PARA PEDIDOS

Descripción	N.º artículo
piINLINE® generador de vacío MICRO Bi, 4-4 mm	0122880
piINLINE® generador de vacío MICRO Bi, 6-6 mm	0122883
piINLINE® generador de vacío MICRO Si, 6-6 mm	0122882
piINLINE® generador de vacío MICRO Ti, 6-6 mm	0122022
piINLINE® generador de vacío MICRO Xi, 4-4 mm	0122881
piINLINE® generador de vacío MICRO Xi, 6-6 mm	0122884

BECANI SOLUCIONES INDUSTRIALES

Familia piINLINE® MINI

piINLINE® son eyectores Inline pequeños y ligeros que utilizan en su interior la tecnología patentada COAX®. Se pueden montar directamente en tubo de aire cerca de la ventosa (o punto de succión). El programa de eyectores piINLINE® de Piab ofrece un rendimiento mucho mejor con un consumo de energía por lo menos un 40-50% inferior en comparación con los eyectores de una sola etapa Inline de la competencia de tamaños equiparables. Los generadores de vacío Inline son especialmente frecuentes en aplicaciones de pick-and-place en electrónica/semiconductores, en equipos de envasado especializados, en automatización de moldeo por inyección y en máquinas formadoras de metal de carga/descarga (plegado, perforación y corte por láser).

Cartucho COAX® Si para caudal de vacío extra y cartucho Pi para alto rendimiento a bajas presiones de alimentación. Y cartucho Xi cuando se requiere un caudal elevado y un vacío profundo.

CAUDAL DE VACÍO

Cartucho COAX®	Presión de alimentación	Consumo de aire	Caudal de vacío (Nl/s) a diferentes niveles de vacío (-kPa)										Vacío máx.
	MPa	Nl/s	0	10	20	30	40	50	60	70	80	90	-kPa
MINI Si08-2	0,6	0,44	0,69	0,55	0,42	0,28	0,23	0,16	0,12	0,08	—	—	75
MINI Pi12-2	0,32	0,44	0,57	0,44	0,31	0,23	0,19	0,14	0,1	0,06	0,03	—	90
MINI Xi10-2	0,5	0,46	0,62	0,5	0,37	0,27	0,19	0,15	0,11	0,07	0,045	0,011	94

TIEMPOS DE EVACUACIÓN

Cartucho COAX®	Presión de alimentación	Consumo de aire	Tiempo de evacuación (s/l) hasta alcanzar los diferentes niveles de vacío (-kPa)									Vacío máx.
	MPa	Nl/s	10	20	30	40	50	60	70	80	90	-kPa
MINI Si08-2	0,6	0,44	0,16	0,37	0,66	1,1	1,4	2,1	3,1	—	—	75
MINI Pi12-2	0,32	0,44	0,2	0,46	0,83	1,1	1,8	2,7	4	6,4	—	90
MINI Xi10-2	0,5	0,46	0,18	0,41	0,72	1	1,6	2,3	3,5	5,3	8,9	94

BECANI SOLUCIONES INDUSTRIALES

PLANO DE DIMENSIONES

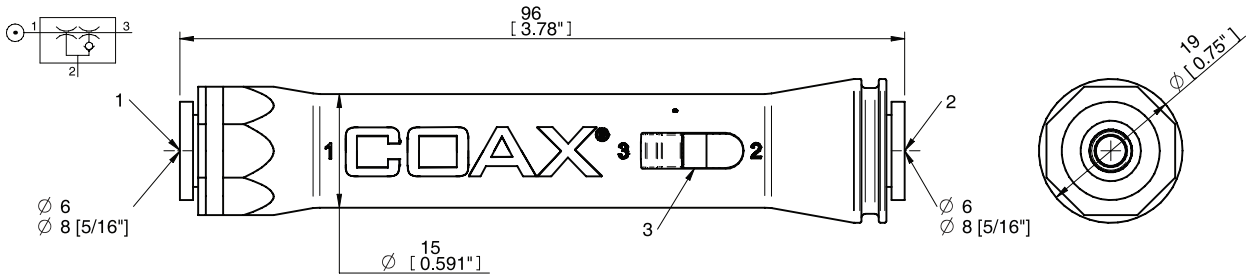

INFORMACIÓN PARA PEDIDOS

Descripción	N.° artículo
piINLINE® generador de vacío MINI Pi, 6-6 mm	0122894
piINLINE® generador de vacío MINI Pi, 8-8 mm	0122897
piINLINE® generador de vacío MINI Si, 6-6 mm	0122025
piINLINE® generador de vacío MINI Si, 8-8 mm	0122896
piINLINE® generador de vacío MINI Xi, 1/4"-1/4"	0205550
piINLINE® generador de vacío MINI Xi, 6-6 mm	0122895
piINLINE® generador de vacío MINI Xi, 8-8 mm	0122898

BECANI SOLUCIONES INDUSTRIALES

Familia piINLINE® MIDI

piINLINE® son eyectores Inline pequeños y ligeros que utilizan en su interior la tecnología patentada COAX®. Se pueden montar directamente en tubo de aire cerca de la ventosa (o punto de succión). El programa de eyectores piINLINE® de Piab ofrece un rendimiento mucho mejor con un consumo de energía por lo menos un 40-50% inferior en comparación con los eyectores de una sola etapa Inline de la competencia de tamaños equiparables. Los generadores de vacío Inline son especialmente frecuentes en aplicaciones de pick-and-place en electrónica/semiconductores, en equipos de envasado especializados, en automatización de moldeo por inyección y en máquinas formadoras de metal de carga/descarga (plegado, perforación y corte por láser).

Cartucho COAX® Si para caudal de vacío extra y cartucho Pi para alto rendimiento a bajas presiones de alimentación. Y cartucho Xi cuando se requiere un caudal elevado y un vacío profundo.

CAUDAL DE VACÍO

Cartucho COAX®	Presión de alimentación	Consumo de aire	Caudal de vacío (Nl/s) a diferentes niveles de vacío (-kPa)										Vacío máx.
	MPa	Nl/s	0	10	20	30	40	50	60	70	80	90	-kPa
MIDI Si32-2	0,6	1,75	3,1	2,5	1,9	1,2	0,7	0,6	0,5	0,35	—	—	75
MIDI Pi48-2	0,31	2	2,7	2,2	1,5	0,93	0,65	0,5	0,35	0,25	0,1	—	90
MIDI Xi40-2	0,45	1,83	2,8	2,3	1,6	1	0,73	0,58	0,43	0,32	0,18	0,03	95

TIEMPOS DE EVACUACIÓN

Cartucho COAX®	Presión de alimentación	Consumo de aire	Tiempo de evacuación (s/l) hasta alcanzar los diferentes niveles de vacío (-kPa)									Vacío máx.
	MPa	Nl/s	10	20	30	40	50	60	70	80	90	-kPa
MIDI Si32-2	0,6	1,75	3,1	2,5	1,9	1,2	0,7	0,6	0,5	0,35	—	75
MIDI Pi48-2	0,31	2	0,04	0,1	0,18	0,3	0,48	0,71	1,05	1,85	4	90
MIDI Xi40-2	0,45	1,83	0,04	0,09	0,17	0,28	0,44	0,63	0,9	1,3	2,3	95

BECANI SOLUCIONES INDUSTRIALES

PLANO DE DIMENSIONES

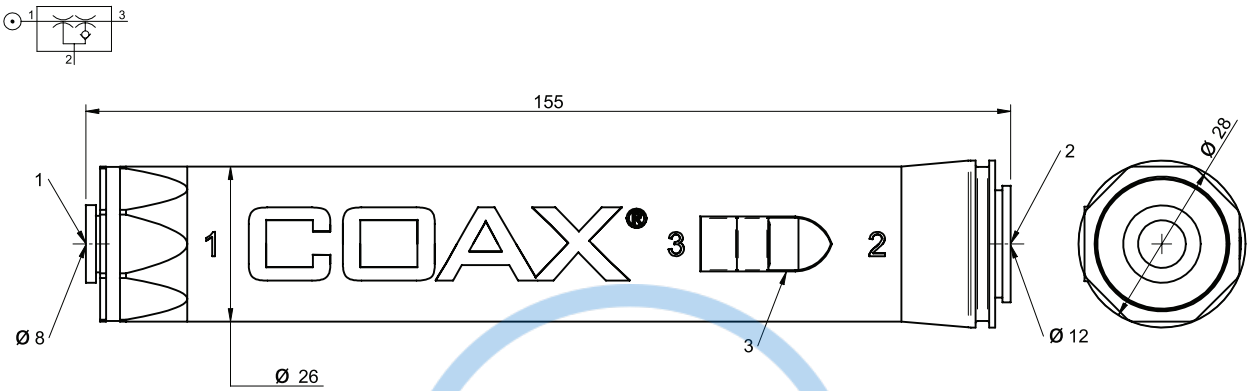

INFORMACIÓN PARA PEDIDOS

Descripción	N.º artículo
piINLINE® generador de vacío MIDI Pi, 8-12 mm	0122899
piINLINE® generador de vacío MIDI Si, 8-12 mm	0122032
piINLINE® generador de vacío MIDI Xi, 8-12 mm	0122900

BECANI
SOLUCIONES INDUSTRIALES

Familia piINLINE® Plus

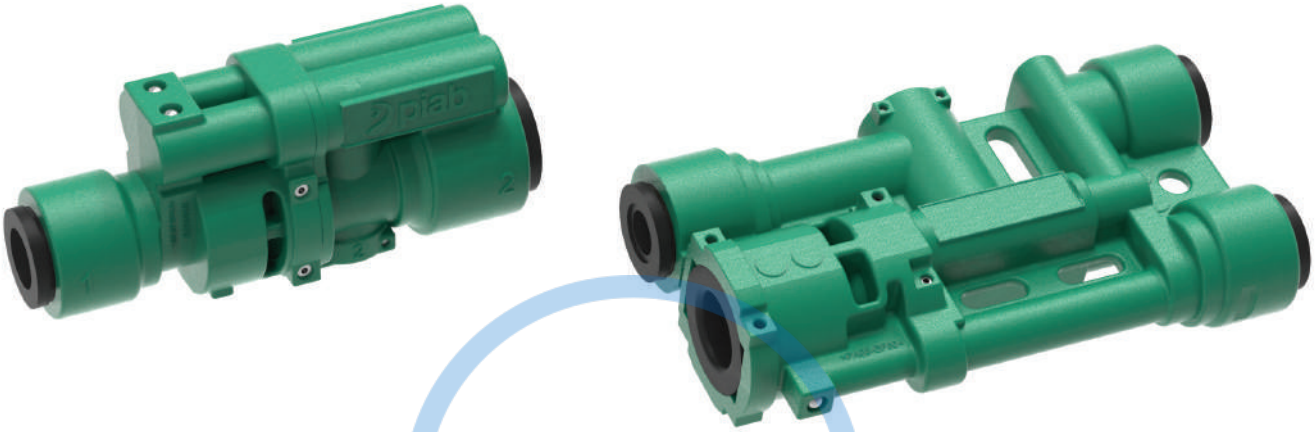

Los eyectores de vacío de peso ultraligero incorporan un exclusivo mecanismo de liberación automático integrado y se suministran en un paquete minimizado y compacto. Los generadores piINLINE® plus, hechos a medida para la automatización de talleres de prensa del sector de la automoción, utilizan la tecnología COAX®, que garantiza un bajo consumo de aire (por lo general un 25 por ciento inferior que la tecnología de la competencia), una excelente capacidad de succión y una rápida evacuación. Los generadores pueden configurarse con uno o dos cartuchos MICRO COAX®; dos cartuchos para ventosas de mayor succión en aplicaciones de alta velocidad, o un cartucho para ventosas más pequeñas o para un consumo de aire reducido cuando no es esencial una velocidad elevada.

La función de liberación integrada está disponible en dos diseños opcionales: el Atmospheric Quick Release (AQR) fácilmente controlable, que no requiere ninguna manguera de aire comprimido adicional, y el Exhaust Block Release (EBR) de muy rápido rendimiento.

CAUDAL DE VACÍO

Cartucho COAX®	Presión de alimentación	Consumo de aire	Caudal de vacío (Nl/s) a diferentes niveles de vacío (-kPa)									Vacío máx.
	MPa	Nl/s	0	10	20	30	40	50	60	70	80	-kPa
MICRO Ti05-2	0,5	0,64	0,62	0,56	0,48	0,38	0,26	0,14	0,06	0,02	0,004	81

TIEMPOS DE EVACUACIÓN

Cartucho COAX®	Presión de alimentación	Consumo de aire	Tiempo de evacuación (s/l) hasta alcanzar los diferentes niveles de vacío (-kPa)								Vacío máx.
	MPa	Nl/s	10	20	30	40	50	60	70	80	-kPa
MICRO Ti05-2	0,5	0,64	0,17	0,36	0,6	0,9	1,4	2,4	4,9	13,3	81

BECANI SOLUCIONES INDUSTRIALES

INFORMACIÓN PARA PEDIDOS

Para obtener una lista completa de las bombas y combinaciones disponibles con más información visite **piab.com**. En nuestra página web también encontrará planos de dimensiones, dibujos CAD y mucho más. Regístrese y obtenga pleno acceso a todos los recursos disponibles.

piINLINE®PLUS: CÓDIGO DE PRODUCTO

piINLINE®plus Código
PIL

Código	Modelo
A	AQR
B	EBR

Código	Boquilla
T	Ti05-2 Caudal de vacío extra alto

Código	Filas de boquillas
1	Individual
2	Doble

Código	Conexión de aire:
6	Conector(es) de encaje a presión Ø6
14	Conector(es) de encaje a presión Ø1/4"
8	Conector(es) de encaje a presión Ø8

Código	EBR: conexión de aire piloto
6	Conector(es) de encaje a presión Ø6
14	Conector(es) de encaje a presión Ø1/4"
8	Conector(es) de encaje a presión Ø8
X	Sin conexión de aire piloto

PIL . A . T . 2 . 8X . 10 . X . XXX

BECANI SOLUCIONES INDUSTRIALES

Código	Conexión de vacío
6	Conector(es) de encaje a presión Ø6
14	Conector(es) de encaje a presión Ø1/4"
8	Conector(es) de encaje a presión Ø8 (5/18 (5/16))
10	Conector(es) de encaje a presión Ø1/4"
38	Conector(es) de encaje a presión Ø3/8"

Código	Conexión del puerto de sensor
X	No
6	Sí 6 mm
14	Sí 1/4" mm

Código	Soporte de ventosas
X	Sin soporte de ventosas
I	Junta esférica
C	Clavija de bloqueo

Código	Dirección de montaje del portaventosas
X	Sin soporte de ventosas
LH	Mano izquierda
RH	Mano derecha
U	Arriba

Código	Rosca del soporte de ventosas
X	Sin soporte de ventosas
G38F	G3/8" hembra
G38M	G3/8" macho
NT38M	3/8" NPT macho

piSTAMP

piSTAMP ofrece una reconversión sencilla de las herramientas del taller de prensa del sector de la automoción. El generador de vacío de peso ultraligero incorpora un exclusivo mecanismo de liberación y se suministra en un paquete minimizado y compacto. piSTAMP, con un diseño totalmente descentralizado con puertos de aire comprimido al lado y puerto de vacío debajo, se adaptará perfectamente a los soportes de ventosas genéricos de los sistemas de herramientas de prensas tradicionales. piSTAMP utiliza tecnología COAX®, con un consumo habitualmente un 25 por ciento inferior a la tecnología de la competencia, una capacidad de succión excelente y una rápida evacuación. El generador normalmente se suministra con dos cartuchos MICRO COAX®, como soporte a las ventosas de grandes dimensiones en aplicaciones de alta velocidad. Hay disponible la opción de un cartucho para mayor ahorro en el consumo de aire, cuando se utiliza con ventosas más pequeñas o a velocidades de ciclo más lentas.

La función de liberación integrada, Exhaust Block Release (EBR) de accionamiento extremadamente rápido se basa en una membrana de poliuretano resistente al polvo. Ello garantiza unos sistemas de producción altamente fiables con menores tiempos de inactividad.

CAUDAL DE VACÍO

Cartucho COAX®	Presión de alimentación	Consumo de aire	Caudal de vacío (Nl/s) a diferentes niveles de vacío (-kPa)									Vacío máx.
	MPa	Nl/s	0	10	20	30	40	50	60	70	80	-kPa
MICRO Ti05-2	0,5	0,64	0,62	0,56	0,48	0,38	0,26	0,14	0,06	0,02	0,004	81

TIEMPOS DE EVACUACIÓN

Cartucho COAX®	Presión de alimentación	Consumo de aire	Tiempo de evacuación (s/l) hasta alcanzar los diferentes niveles de vacío (-kPa)								Vacío máx.
	MPa	Nl/s	10	20	30	40	50	60	70	80	-kPa
MICRO Ti05-2	0,5	0,64	0,17	0,36	0,6	0,9	1,4	2,4	4,9	13,3	81

BECANI SOLUCIONES INDUSTRIALES

INFORMACIÓN PARA PEDIDOS

Nombre	N.º artículo
piSTAMP STX0785x2, 6-6 mm	0208767
piSTAMP STX0785x2, 8-8mm	0208766
piSTAMP STX0785x2, 1/4''-1/4''	0208768
piSTAMP COAX® MICRO Ti05-2x2, 6-6 mm	0207771
piSTAMP COAX® MICRO Ti05-2x2, 8-8 mm	0207770
piSTAMP COAX® MICRO Ti05-2x2, 1/4''-1/4''	0207772

BECANI
SOLUCIONES INDUSTRIALES

piCOMPACT®10X

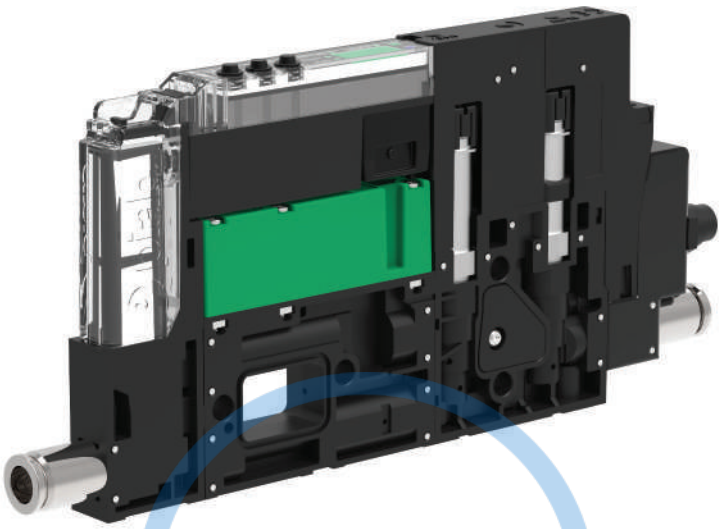

piCOMPACT® es una familia de eyectores con controles integrados, lo que se conoce como unidad de eyectores compacta o "todo en uno". Se trata de una plataforma apilable que ofrece la posibilidad de montar diversas unidades en el mismo colector y tener conexiones neumáticas y eléctricas comunes. Durante el desarrollo, toda la atención se ha puesto en los "criterios clave" más significativos para este tipo de bombas, la fiabilidad y la velocidad, así como la introducción de algunas funciones/prestaciones nuevas muy atractivas. Ello, en combinación con el innovador motor de vacío, COAX®, hace que sea un producto excepcional. Trabajando a baja presión de alimentación y maximizando la tasa de utilización del aire comprimido, los eyectores COAX® reducen el consumo energético de los fabricantes, a la vez que aumentan la productividad y la fiabilidad. Su respuesta de vacío a 50-60 -kPa suele ser un 30-50% más rápida en comparación con la tecnología de una sola etapa. El piCOMPACT® tiene tan solo 10 mm de anchura con una conexión de vacío grande de 6 mm para el máximo rendimiento.

CAUDAL DE VACÍO

Cartucho COAX®	Presión de alimentación	Consumo de aire	Caudal de vacío (Nl/s) a diferentes niveles de vacío (-kPa)								Vacío máx.
	MPa	Nl/s	0	10	20	30	40	50	60	70	-kPa
MICRO Bi03-2	0,22/0,2*	0,14	0,21	0,14	0,063	0,021	0,016	0,014	0,007	0,004	82
MICRO Si02-2	0,604/0,6*	0,11	0,26	0,18	0,095	0,053	0,045	0,038	0,027	0,019	75
MICRO Ti05-2	0,43/0,4*	0,23	0,31	0,28	0,22	0,16	0,088	0,063	0,045	0,023	84
MICRO Xi2.5-2	0,51/0,5*	0,13	0,23	0,15	0,079	0,044	0,036	0,03	0,023	0,013	91

* Bomba/boquilla.

TIEMPOS DE EVACUACIÓN

Cartucho COAX®	Presión de alimentación	Consumo de aire	Tiempo de evacuación (ms) de 5 ml hasta alcanzar diferentes niveles de vacío (-kPa)											Vacío máx.
	MPa	Nl/s	0	10	20	30	40	50	60	70	75	80	90	Máx.	-kPa
MICRO Bi03-2	0,22/0,2*	0,14	5	9,9	20,4	53	99	153	228	354	—	552	—	652**	82
MICRO Si02-2	0,604/0,6*	0,11	5	8,9	16,2	31	48	68	95	136	185	—	—	185**	75
MICRO Ti05-2	0,43/0,4*	0,23	5	6,7	10,2	14,8	23	35	50	70	—	114	—	159**	84
MICRO Xi2.5-2	0,51/0,5*	0,13	5,1	8,9	16,2	35	59	87	121	169	—	250	421	464**	91

* Bomba/boquilla, ** Tiempo de evacuación (ms) a nivel de vacío máx. (-kPa).

BECANI SOLUCIONES INDUSTRIALES

PLANO DE DIMENSIONES

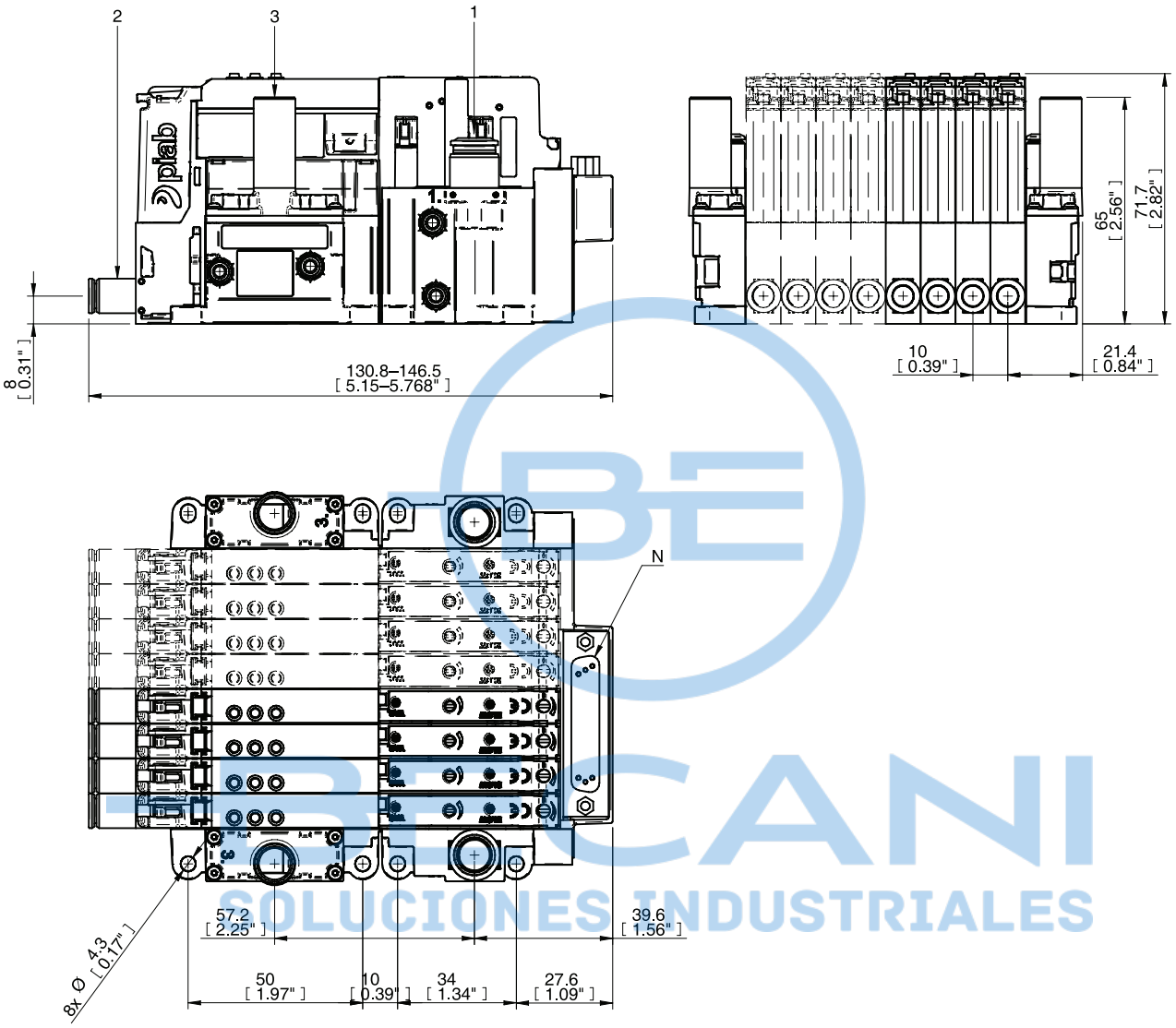

INFORMACIÓN PARA PEDIDOS

Para obtener una lista completa de las bombas y combinaciones disponibles con más información visite **piab.com**. En nuestra página web también encontrará planos de dimensiones, dibujos CAD y mucho más. Regístrese y obtenga pleno acceso a todos los recursos disponibles.

CÓDIGO DE PRODUCTO

Para las tablas de configuración de piCOMPACT®10X, vaya a la página 232.

Las especificaciones están sujetas a cambios sin previo aviso.

piCOMPACT®23

piSMART®

piCOMPACT® es una familia de eyectores con controles integrados, lo que se conoce como unidad de eyectores compacta o "todo en uno". Se trata de una plataforma apilable que ofrece la posibilidad de montar diversas unidades en el mismo colector y tener conexiones neumáticas y eléctricas comunes. Durante el desarrollo, toda la atención se ha puesto en los "criterios clave" más significativos para este tipo de bombas, la fiabilidad y la velocidad, así como la introducción de algunas funciones/prestaciones nuevas muy atractivas. Ello, en combinación con el innovador motor de vacío, COAX®, hace que sea un producto excepcional. Trabajando a baja presión de alimentación y maximizando la tasa de utilización del aire comprimido, los eyectores COAX® reducen el consumo energético de los fabricantes, a la vez que aumentan la productividad y la fiabilidad. Su respuesta de vacío a 50-60 -kPa suele ser un 30-50% más rápida en comparación con la tecnología de una sola fase.

CAUDAL DE VACÍO

Cartucho COAX®	Presión de alimentación	Consumo de aire	Caudal de vacío (Nl/s) a diferentes niveles de vacío (-kPa)									Vacío máx.
	MPa	Nl/s	0	10	20	30	40	50	60	70	80	-kPa
SX12	0,504/0,5*	0,72	1,22	1,03	0,78	0,52	0,27	0,21	0,15	0,09	0,03	85
SX42	0,47/0,43*	2,21	3,46	3,02	2,41	1,7	1,02	0,61	0,47	0,28	0,1	90

* Bomba/boquilla.

TIEMPOS DE EVACUACIÓN

Cartucho COAX®	Presión de alimentación	Consumo de aire	Tiempo de evacuación (s/l) hasta alcanzar los diferentes niveles de vacío (-kPa)								Vacío máx.
	MPa	Nl/s	10	20	30	40	50	60	70	80	-kPa
SX12	0,504/0,5*	0,72	0,082	0,201	0,374	0,674	1,216	1,914	2,978	6,187	85
SX42	0,47/0,43*	2,21	0,038	0,074	0,123	0,204	0,356	0,577	0,879	1,718	90

* Bomba/boquilla.

BECANI SOLUCIONES INDUSTRIALES

PLANO DE DIMENSIONES

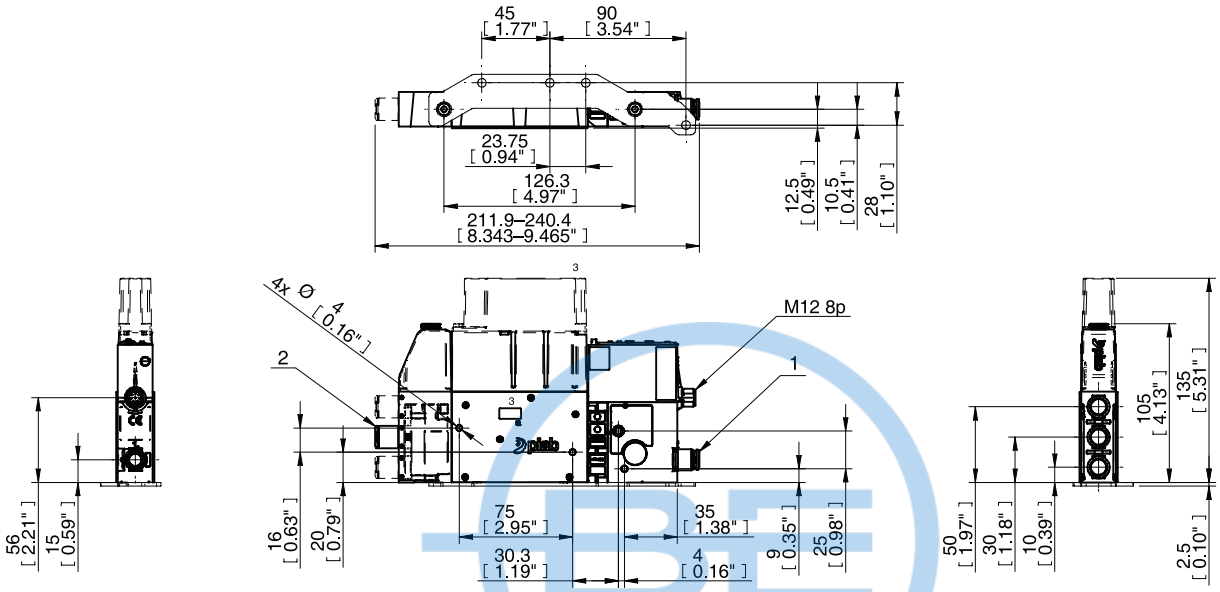

INFORMACIÓN PARA PEDIDOS

Para obtener una lista completa de las bombas y combinaciones disponibles con más información visite **piab.com**. En nuestra página web también encontrará planos de dimensiones, dibujos CAD y mucho más. Regístrese y obtenga pleno acceso a todos los recursos disponibles.

piSMART®

Para obtener más información sobre piSMART® y sobre cómo Piab ayuda a definir la industria del futuro, vaya a la página 409.

CÓDIGO DE PRODUCTO

Para las tablas de configuación de piCOMPACT®23, vaya a la página 234.

BECANI SOLUCIONES INDUSTRIALES

piCOMPACT®10X: CÓDIGO DE PRODUCTO

piCOMPACT®
Código
PC

Rendimiento del eyector	
Código	Características de vacío
L	Presión de alimentación baja
S	Caudal de vacío alto
X	Nivel de vacío extra
T	Caudal de vacío extra alto

Rendimiento del eyector	
Código	Modelo de tobera
MC	MICRO (14-19 Nl/min)
Código	Filas de tobera
1	Individual
2	Doble

Entorno de trabajo	
Código	Resistencia química
S	Estándar

BECANI
SOLUCIONES INDUSTRIALES

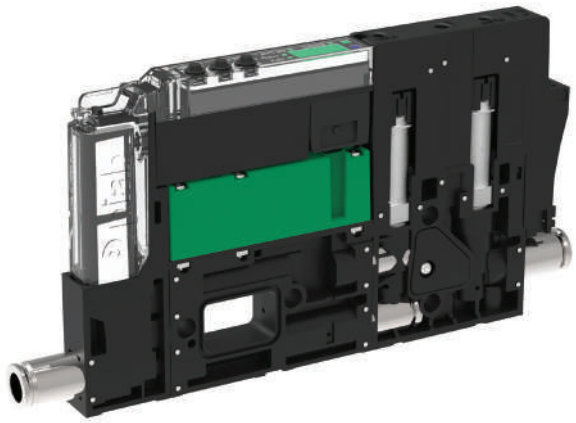

PC . S . MC2 . S . AAA . S16 . 1X . 6 . EI . CCP6

PC . S . MC2 . S . AAA . S16 . 1X . 6 . EI . CCP6

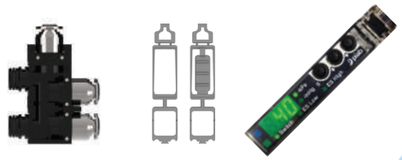

Funcionalidad	
Código	**Funciones de control**
A	ES, vac. y purga eléctricos
B	ES, vac. y purga automática eléctricos
C	Vac. y purga
D	Vac. y purga automática (ATBO)
E	Vacío encendido/apagado (vac.)
Código	**Válvula de no retorno**
B	Sin válvula antirretorno
A	Con válvula antirretorno
Código	**Sensor de vacío**
A	Pantalla, salida analógica y digital
X	Sin sensor de vacío

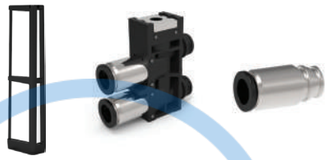

Módulo de conexión de vacío	
Código	**Filtro de vacío**
S	Filtro de vacío 50 µm
X	Sin filtro de vacío
Código	**Puerto(s) de vacío/canal**
1	1 puerto de vacío
2	2 puertos de vacío
3	3 puertos de vacío
Código	**Conexión(ones) de vacío**
4	Conector(es) de encaje a presión Ø4 (5/32")
6	Conector(es) de encaje a presión Ø6
14	Conector(es) de encaje a presión Ø1/4"

Unidad individual o montaje múltiple	
Código	**Número de canales**
1	1 canal
2	2 canales
3	3 canales
4	4 canales
5	5 canales
6	6 canales
7	7 canales
8	8 canales
Código	**Control dividido de vacío**
X	Sin división
A	División Ø4
B	División Ø6
C	División Ø1/4"

Suministro de aire	
Código	**Conexiones de aire**
4	Conector de encaje a presión Ø4 (5/32")
6	Conector de encaje a presión Ø6
14	Conector de encaje a presión Ø1/4"
8	Conector de encaje a presión Ø8 (5/16")
26	Conectores de encaje a presión 2 x Ø6
214	Conectores de encaje a presión 2 x Ø1/4"
28	Conectores de encaje a presión 2 x Ø8 (5/16")

Montaje	
Código	**Opciones**
EC	Eyectores apilados con escape central
EN	Eyectores apilados con silenciador central
EI	Eyector(es) para montajes individuales

Propiedades eléctricas	
Código	**Configuración de las válvulas**
CC	Vacío NC + soplado NC
OC	Vacío NO + soplado NC
RC	Vacío NC 2/2 + soplado NC 2/2
C	Vacío NC
O	Vacío NO
R	Vacío NC 2/2
Código	**Entrada/salida eléctrica**
P	PNP
N	NPN
Código	**Interfaz eléctrica**
6	Conector(es) 6p
A	Conector(es) M8 6p
26	Conector HD D-sub 26p
44	Conector HD D-sub 44p

BECAN
SOLUCIONES INDUSTRIALES

piCOMPACT®23: CÓDIGO DE PRODUCTO

piCOMPACT®
Código
PC

Funcionalidad	
Código	**Características de vacío**
F	Rendimiento de vacío alto

Funcionalidad	
Código	**Modelo de tobera**
12	SX12 (73-146 Nl/min)
42	SX42 (207-415 Nl/min)
Código	**Filas de tobera**
1	Individual
2	Doble

Entorno de trabajo	
Código	**Resistencia química**
S	Estándar

Funcionalidad	
Código	**Funciones de control**
A	ES eléctrico , vac. y soplado.
B	ES eléctrico, vac. y soplado con temporizador automático (ATBO)
F	ES eléctrico, vac., sistema de soplado inteligente (IBO)
C	Vac. y soplado
D	Vac., soplado con temporizador automático (ATBO)
G	Vac. y sistema de soplado inteligente (IBO)
E	Vacío encendido/apagado (vac.)
H	IO-Link preconfigurado

Funciones adicionales de vacío	
Código	**Funciones adicionales de vacío**
	Sin control de vacío extra
Z	Control de autoadherencia (SAC)

Válvulas de retención internas	
Código	**Válvulas de retención internas**
B	Sin válvula antirretorno
A	Con válvula antirretorno
C	Sistema de soplado amplificado, sin válvula antirretorno (ABO)
D	Sistema de soplado amplificado, con válvula antirretorno (ABO)
E	Flotación previa al vacío, sin válvula antirretorno (PVH)
F	Flotación previa al vacío, con válvula antirretorno (PVH)
Código	**Sensor de vacío**
A	Pantalla, salida analógica y digital
B	Pantalla, 2× salidas digitales
C	Pantalla, advertencia de fuga y salida digital
D	Pantalla IO-Link
X	Sin sensor de vacío

Módulo de conexión de vacío	
Código	**Filtro de vacío**
S	Filtro de vacío 50 µm
F	2× Filtro de vacío 50 µm
X	Sin filtro de vacío
Z	Sin filtro de vacío incluido puerto de sensor
Código	**Puerto(s) de vacío/canal**
1	1 puerto de vacío
2	2 puertos de vacío
3	3 puertos de vacío
Código	**Conexión(ones) de vacío**
8	Conector(es) de encaje a presión Ø8(5/16)
P1	Conector(es) de encaje a presión Ø10
P2	Conector(es) de encaje a presión Ø3/8"
P3	Conector(es) de encaje a presión Ø12
P4	Conector(es) de encaje a presión Ø1/2"
H1	Conector de pines de DI 12 mm/1/2"

Unidad individual o montaje múltiple	
Código	**Número de canales**
1	1 canal
2	2 canales
3	3 canales
4	4 canales
Código	**Control dividido de vacío**
X	Sin división
B	División Ø6
C	División Ø1/4"
D	División Ø8
E	División Ø10
F	División Ø3/8"

IO-Link tipo ahorro energético	
Código	**IO-Link tipo ahorro energético**
1	ES preconfigurado a 75 kPa
2	Determinación automática de nivel (ALD) ES
3	ES preconfigurado a 75 kPa con respaldo de ALD
0	No ES
Código	**IO-Link tipo soplado**
1	Purga con temporizador automático (ATBO)
2	Sistema de purga inteligente (IBO)
0	Control externo
Código	**Funciones adicionales con IO-Link**
1	Control de autoadherencia (SAC)
0	Funciones adicionales sin IO-Link

BECANI
SOLUCIONES INDUSTRIALES

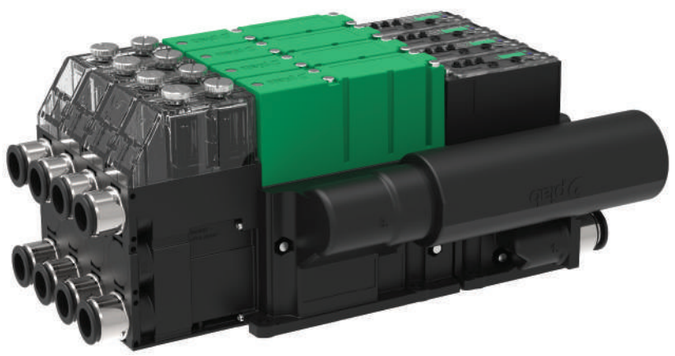

PC . F . 422 . S . AAA . F18 . 4X . 2P1 . EN . CCAB

PC . F . 122 . S . H111AD . S1P1 . 1X . 8 . EJ . CCCC

Suministro de aire	
Código	**Conexiones de aire**
6	Conector de encaje a presión Ø6
14	Conector de encaje a presión Ø1/4"
8	Conector de encaje a presión Ø8 (5/16")
P1	Conector de encaje a presión Ø10
P2	Conector de encaje a presión Ø3/8"
P3	Conector(es) de encaje a presión Ø12
P4	Conector(es) de encaje a presión Ø1/2"
2P1	Conector(es) de encaje a presión 2× Ø10
2P2	Conector(es) de encaje a presión 2× Ø3/8"
2P3	Conector(es) de encaje a presión 2× Ø10
2P4	Conector(es) de encaje a presión 2× Ø1/2"

Montaje	
Código	**Opciones de eyector**
EC	Eyectores apilados con escape central
EN	Eyectores apilados con silenciador central
EJ	Eyector(es) para montajes individuales, silenciador integrado
EK	Eyector(es) para montajes individuales, silenciador montado en la parte superior
EL	Eyector(es) para montajes individuales, escape central
EM	Eyector(es) para montajes individuales, silenciador central

Propiedades eléctricas	
Código	**Configuración de las válvulas**
CC	Vacío NC + soplado NC
FC	Vacío NC (desconexión - NO) + soplado NC
OC	Vacío NO + soplado NC
C	Vacío NC
O	Vacío NO
AC	Válvula de vacío biestable + soplado NC
Código	**Entrada/salida eléctrica**
A	PNP/PNP o NPN/NPN
B	Modo combinado
C	IO-Link, PNP/PNP
Código	**Interfaz eléctrica**
B	Conector(es) M12 8p
C	Conector(es) M12 4p

BECANI
SOLUCIONES INDUSTRIALES

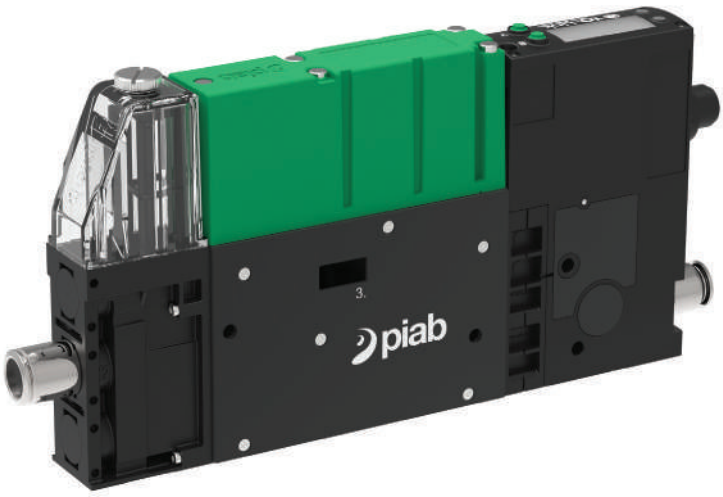

PC . F . 122 . S . H111AD . S1P1 . 1X . 8 . EJ . CCCC

piPUMP10X

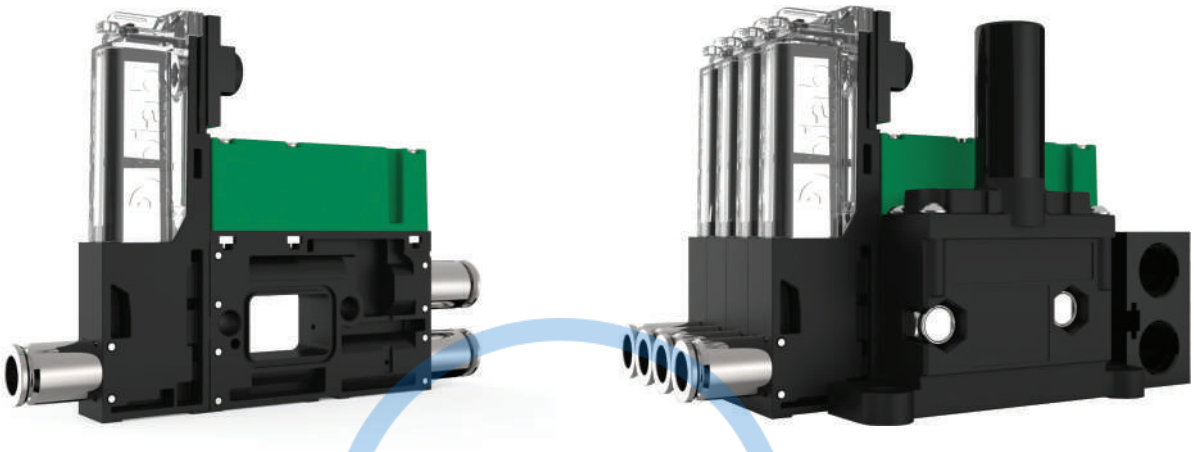

Las bombas de vacío compactas/apilables son familias de eyectores multietapa accionadas por aire basadas en la tecnología COAX®. Proporcionan una elevada fiabilidad operativa en caso de fluctuación o baja presión de aire comprimido. Excelente rendimiento cuando se requiere un tiempo de respuesta rápido cuando se necesita un nivel de vacío alto. Opcionalmente también hay una válvula antirretorno de vacío rápido.

CAUDAL DE VACÍO

Cartucho COAX®	Presión de alimentación	Consumo de aire	Caudal de vacío (Nl/s) a diferentes niveles de vacío (-kPa)								Vacío máx.
	MPa	Nl/s	0	10	20	30	40	50	60	70	-kPa
MICRO Bi03-2	0,2	0,14	0,21	0,14	0,063	0,021	0,016	0,014	0,007	0,004	82
MICRO Si02-2	0,6	0,11	0,26	0,18	0,095	0,053	0,045	0,038	0,027	0,019	75
MICRO Ti05-2	0,4	0,23	0,31	0,28	0,22	0,16	0,088	0,063	0,045	0,023	84
MICRO Xi2.5-2	0,5	0,13	0,23	0,15	0,079	0,044	0,036	0,03	0,023	0,013	91

TIEMPOS DE EVACUACIÓN

Cartucho COAX®	Presión de alimentación	Consumo de aire	Tiempo de evacuación (s/l) hasta alcanzar los diferentes niveles de vacío (-kPa)											Vacío máx.
	MPa	Nl/s	0	10	20	30	40	50	60	70	80	90	Máx.	-kPa
MICRO Bi03-2	0,2	0,14	5	9,9	20,4	53	99	153	228	354	552	—	652*	82
MICRO Si02-2	0,6	0,11	5	8,9	16,2	31	48	68	95	136	—	—	185*	75
MICRO Ti05-2	0,4	0,23	5	6,7	10,2	14,8	23	35	50	70	114	—	159*	84
MICRO Xi2.5-2	0,5	0,13	5,1	8,9	16,2	35	59	87	121	169	250	421	464*	91

* Tiempos de evacuación (ms) a nivel de vacío máx. (-kPa).

BECANI SOLUCIONES INDUSTRIALES

PLANO DE DIMENSIONES

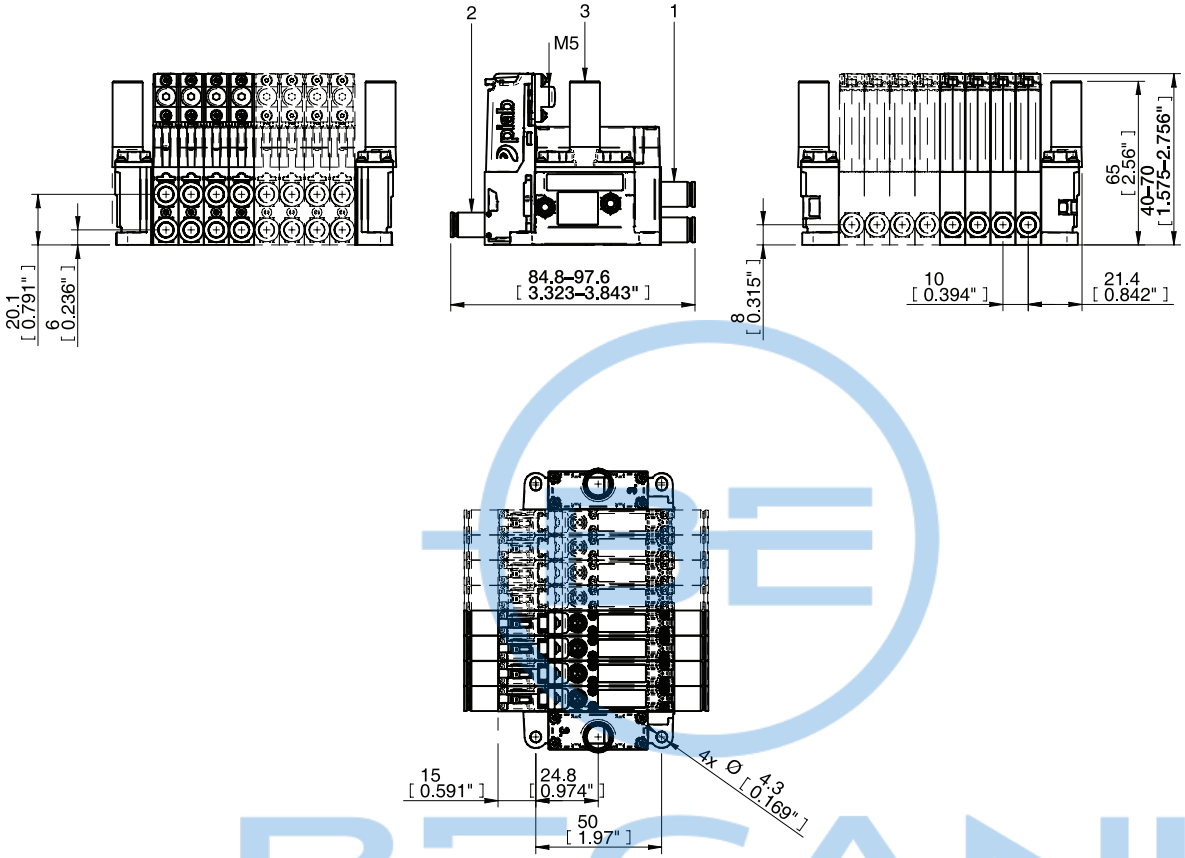

BECANI
SOLUCIONES INDUSTRIALES

INFORMACIÓN PARA PEDIDOS

Para obtener una lista completa de las bombas y combinaciones disponibles con más información visite **piab.com**. En nuestra página web también encontrará planos de dimensiones, dibujos CAD y mucho más. Regístrese y obtenga pleno acceso a todos los recursos disponibles.

piPUMP10X: CÓDIGO DE PRODUCTO

piPUMP® Código
PP

Código	Características de vacío
L	Presión de alimentación baja
S	Caudal de vacío alto
T	Nivel de vacío extra
X	Caudal de vacío extra alto (micro)

Código	Modelo de tobera
MC	MICRO (14-19 Nl/min)

Código	Filas de tobera
1	Individual
2	Doble

Código	Resistencia química
S	Estándar

PP . L . MC1 . S . A . S14 . 1 . 4 . EC . CV

BECANI SOLUCIONES INDUSTRIALES

Código	Conexiones de aire
4	Conector(es) de encaje a presión ø4 (5/32")
6	Conector(es) de encaje a presión Ø6
14	Conector(es) de encaje a presión ø1/4"
18	1/8" NPSF alimentación común

Código	Opciones
EC	Eyectores apilados con escape central
EX	Eyectores apilados sin escape central
EN	Eyectores apilados con silenciador central
X	Sin opción

Código	Funciones de liberación
CV	Válvula de retención de purga

Código	Función adicional
A	Con válvula antirretorno
B	Sin válvula antirretorno

Código	Filtro de vacío
S	Filtro de vacío 50 µm
X	Sin filtro de vacío
Código	**Puerto(s) de vacío/canal**
1	1 puerto de vacío
2	2 puertos de vacío
3	3 puertos de vacío
Código	**Conexión(ones) de vacío**
4	Conector(es) de encaje a presión ø4 (5/32")
6	Conector(es) de encaje a presión Ø6
14	Conector(es) de encaje a presión ø1/4"

Código	Número de canales
1	1 canal
2	2 canales
3	3 canales
4	4 canales
5	5 canales
6	6 canales
7	7 canales
8	8 canales

BECANI SOLUCIONES INDUSTRIALES

Familia P3010

Las bombas de vacío compactas/apilables son familias de eyectores multifase accionadas por aire basadas en la tecnología COAX®. Están equipadas con controles integrados y funciones especiales, como válvula de encendido/apagado, válvula de soplado, vacuostato, función de ahorro energético, etc. Son plataformas configurables, por lo que resulta fácil especificar las funciones de control exactas necesarias para el sistema.

Disponible con cartucho COAX® MINI de tres etapas. Elija un cartucho Si para un caudal de vacío adicional, un cartucho Pi para alto rendimiento a baja presión de alimentación o un cartucho Xi cuando necesite un caudal alto y un vacío profundo. La P3010 incluye un silenciador de caudal a través y un filtro de vacío integrado para entornos muy exigentes. Está indicada para una evacuación rápida y fiable en sistemas sellados.

CAUDAL DE VACÍO

Cartucho COAX®	Presión de alimentación	Consumo de aire	Caudal de vacío (Nl/s) a diferentes niveles de vacío (-kPa)										Vacío máx.
	MPa	Nl/s	0	10	20	30	40	50	60	70	80	90	-kPa
MINI Pi12-3	0,32	0,44	1,40	0,60	0,44	0,27	0,19	0,14	0,10	0,060	0,030	—	90
MINI Si08-3	0,6	0,44	1,34	0,73	0,55	0,35	0,23	0,17	0,13	0,08	—	—	75
MINI Xi10-3	0,5	0,46	1,43	0,70	0,50	0,33	0,19	0,15	0,11	0,07	0,045	0,011	94

TIEMPOS DE EVACUACIÓN

Cartucho COAX®	Presión de alimentación	Consumo de aire	Tiempo de evacuación (s/l) hasta alcanzar los diferentes niveles de vacío (-kPa)									Vacío máx.
	MPa	Nl/s	10	20	30	40	50	60	70	80	90	-kPa
MINI Pi12-3	0,32	0,44	0,08	0,23	0,49	1,00	1,70	2,60	3,90	6,30	—	90
MINI Si08-3	0,6	0,44	0,10	0,25	0,48	0,80	1,30	2,30	4,60	—	—	75
MINI Xi10-3	0,5	0,46	0,09	0,26	0,50	0,90	1,5	2,2	3,4	5,2	8,8	94

BECANI SOLUCIONES INDUSTRIALES

PLANO DE DIMENSIONES

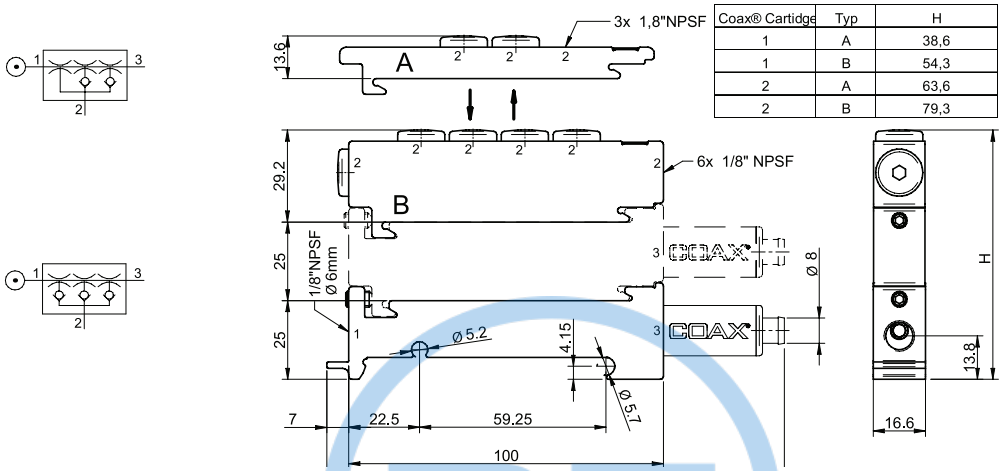

Coax® Cartidge	Typ	H
1	A	38,6
1	B	54,3
2	A	63,6
2	B	79,3

INFORMACIÓN PARA PEDIDOS

Para obtener una lista completa de las bombas y combinaciones disponibles con más información visite **piab.com**. En nuestra página web también encontrará planos de dimensiones, dibujos CAD y mucho más. Regístrese y obtenga pleno acceso a todos los recursos disponibles.

BECANI
SOLUCIONES INDUSTRIALES

DESCRIPCIONES DE LOS ACCESORIOS

P3010 Quick release

La función de liberación rápida tiene un volumen de 3-60 cm^3. La liberación rápida se realiza mediante la acumulación y utilización de la presión de aire de alimentación como impulso. El encendido/apagado se activa simultáneamente con el P3010

P3010 ES

El P3010 incorpora una función de ahorro de aire (piSAVE® onoff) que minimiza el consumo de aire mediante el control del caudal de aire que entra en la bomba. La histéresis grande se recomienda en aplicaciones de manipulación de vacío no porosas, como la manipulación de planchas de metal, vidrio o plástico. Y la histéresis pequeña se recomienda si hay que mantener en el proceso un nivel de vacío muy preciso. Tiene un nivel de conmutador de ES ajustable y es una función neumática.

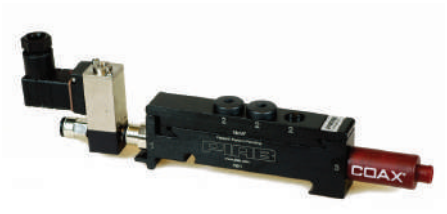

Válvula solenoide

La válvula solenoide es una válvula 3/2 eléctrica con posibilidad de anulación manual. Como dispone de conexiones de encaje a presión es rápida y fácil de montar. El cuerpo tiene tres puertos M5. Es adecuada para aire comprimido con una filtración de 40 µm.

Vacuostato

Un vacuostato puede utilizarse para muy diversas aplicaciones. Convierte una señal de vacío en una señal eléctrica o neumática. Los vacuostatos están disponibles en muy diversas versiones, desde electromecánicos muy pequeños con ajustes predefinidos hasta neumáticos o electrónicos totalmente programables. Algunos vacuostatos están diseñados para el montaje directo en la P3010 con una conexión a presión de Ø 6 mm.

AVM™2

La unidad AVM™2 dispone de funciones de control y monitorización integradas. La función de ahorro energético (ES) integrada reduce al mínimo el consumo de aire en sistemas no porosos. Cuenta con válvulas ON/OFF de vacío y soplado con función a prueba de fallos de suministro eléctrico. AVM™ tiene salidas digitales, 16 combinaciones predeterminadas de niveles de vacío, pantalla digital de nivel de vacío y una válvula mecánica para el ajuste del caudal de soplado.

CU

CU dispone de válvulas de vacío eléctricas para encendido/apagado de vacío y soplado, y una válvula mecánica para el ajuste del caudal de soplado. También cuenta con un conjunto de cables de 4 clavijas M12 con LED para el estado de la señal de la válvula.

BECANI SOLUCIONES INDUSTRIALES

P3010: CÓDIGO DE PRODUCTO

P3010 Código
P3010

Código	Interfaz de conexión
00	Conexión de cuerpo Ø6 mm
01	Conexión de cuerpo 1/8"

Código	Módulo de cartucho COAX®
AA	Módulo de cartucho COAX® Si08-3 FS ×1
AB	Módulo de cartucho COAX® Si08-3 AFS* ×1
AC	Módulo de cartucho COAX® Si08-3 FS ×2
AD	Módulo de cartucho COAX® Si08-3 AFS* ×2
AE	Módulo de cartucho COAX® Pi12-3 FS ×1
AF	Módulo de cartucho COAX® Pi12-3 AFS* ×1
AG	Módulo de cartucho COAX® Pi12-3 FS ×2
AH	Módulo de cartucho COAX® Pi12-3 AFS* ×2
AI	Módulo de cartucho COAX® Xi10-3 FS ×1
AJ	Módulo de cartucho COAX® Xi10-3 AFS* ×1
AK	Módulo de cartucho COAX® Xi10-3 FS ×2
AL	Módulo de cartucho COAX® ×10-3 AFS* ×2

* La opción AFS tiene una válvula de no retorno

P3010 . 00 . AA . 01 . AA . 00

Código	Módulos de conexión/función
01	Módulo de conexión alto 6x1/8"
02	Módulo de conexión bajo 3×1/8"
04	Módulo de función de liberación rápida 10/6 - 3
05	Módulo de función de liberación rápida 8/6 - 30
06	Módulo de función de liberación rápida 8/6 - 60
07	Módulo de función de liberación rápida 10/6 - 30
08	Módulo de función de liberación rápida 10/6 - 60
09	Módulo de función de liberación rápida 1/4"/6 - 3 (NPSF)
10	Módulo de función de liberación rápida 1/4"/6-30 (NPSF)
11	Módulo de función de liberación rápida 1/4"/6-60 (NPSF)
12	Módulo de función de liberación rápida 8/6-3
27	Función AVM™2 NO
28	Función AVM™2 NC (desconexión NO)
29	Función CU NC
30	Función AVM™2 NO, soplado automático (1 seg.)
31	Función AVM™2 NC, soplado automático (1 seg.)
32	Función AVM™2 NC 2 (desconexión NC)
33	Función CU NO

Código	Ahorro de energía
AA	Sin ahorro de energía (incluido en AVM™2)
AB	Válvula solenoide DS23
AC	piSAVE® onoff 2/2 NO histéresis grande
AD	piSAVE® onoff 2/2 NO histéresis pequeña

Código	Sensor de vacío
00	Sin sensor de vacío (incluido en AVM™2)
01	Vacuostato PNP NO MM8
02	Vacuostato NPN NO MM8
05	Vacuostato PNP NO LM8
09	Vacuostato PNP NO DM8
10	Vacuostato NPN NO DM8
11	Vacuostato inductivo, adj. Tornillo
18	Vacuostato VS4015 30 -kPa
19	Vacuostato VS4015 50 -kPa
20	Vacuostato VS4015 70 -kPa
21	Vacuostato VS4016 30 -kPa
22	Vacuostato VS4016 50 -kPa
23	Vacuostato VS4016 70 -kPa

BECANI SOLUCIONES INDUSTRIALES

Familia P5010

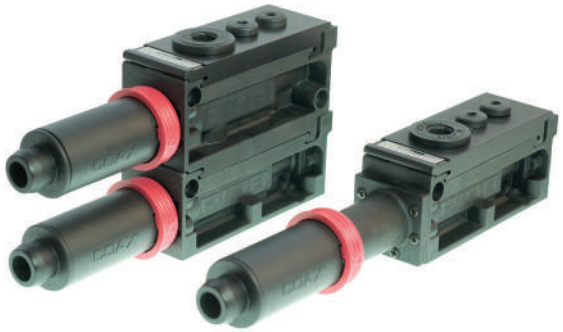

Las bombas de vacío compactas/apilables son familias de eyectores etapa accionadas por aire basadas en la tecnología COAX®. Están equipadas con controles integrados y funciones especiales, como válvula ON/OFF, válvula de soplado, vacuostato, función de ahorro energético, etc. Son plataformas configurables, por lo que resulta fácil especificar las funciones de control exactas necesarias para el sistema.

Dispone de una tecnología de encaje a presión patentada COAX® que permite la inserción y extracción del cartucho sin herramientas. Disponible con cartucho COAX® MIDI de dos etapas o tres etapas. Elija un cartucho Si para un caudal de vacío adicional, un cartucho Pi para alto rendimiento a baja presión de alimentación o un cartucho Xi cuando necesite un caudal alto y un vacío profundo. P5010 dispone de un silenciador de caudal continuo integrado que no se ve afectado por el polvo ni la suciedad. Proporciona un consumo de aire considerablemente inferior en comparación con los eyectores convencionales de tamaños similares.

CAUDAL DE VACÍO

Cartucho COAX®	Presión de alimentación	Consumo de aire	Caudal de vacío (Nl/s) a diferentes niveles de vacío (-kPa)										Vacío máx.
	MPa	Nl/s	0	10	20	30	40	50	60	70	80	90	-kPa
Pi48-2	0,31	2	2,8	2,5	1,8	1,1	0,65	0,5	0,35	0,25	0,1	—	90
Pi48-3	0,31	2	5,6	2,5	1,8	1,1	0,65	0,5	0,35	0,25	0,1	—	90
Si32-2	0,6	1,75	3,3	3	2,6	1,7	0,9	0,6	0,5	0,35	—	—	75
Si32-3	0,6	1,75	6	3,5	2,6	1,7	0,9	0,6	0,5	0,35	—	—	75
Xi40-2	0,45	1,83	2,8	2,3	1,6	1	0,73	0,58	0,43	0,32	0,18	0,03	95
Xi40-3	0,45	1,83	5,9	3	2	1,3	0,73	0,58	0,43	0,32	0,18	0,03	95

TIEMPOS DE EVACUACIÓN

Cartucho COAX®	Presión de alimentación	Consumo de aire	Tiempo de evacuación (s/l) hasta alcanzar los diferentes niveles de vacío (-kPa)									Vacío máx.
	MPa	Nl/s	10	20	30	40	50	60	70	80	90	-kPa
Pi48-2	0,31	2	0,03	0,07	0,13	0,26	0,46	0,7	1	1,6	4	90
Pi48-3	0,31	2	0,02	0,06	0,12	0,25	0,45	0,7	1	1,6	4	90
Si32-2	0,6	1,75	0,03	0,07	0,1	0,18	0,33	0,53	0,8	—	—	75
Si32-3	0,6	1,75	0,02	0,05	0,1	0,18	0,33	0,53	0,8	—	—	75
Xi40-2	0,45	1,83	0,04	0,09	0,17	0,28	0,44	0,63	0,9	1,3	2,3	95
Xi40-3	0,45	1,83	0,022	0,062	0,12	0,22	0,37	0,57	0,84	1,2	2,2	95

BECANI SOLUCIONES INDUSTRIALES

PLANO DE DIMENSIONES

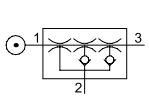

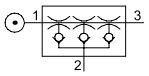

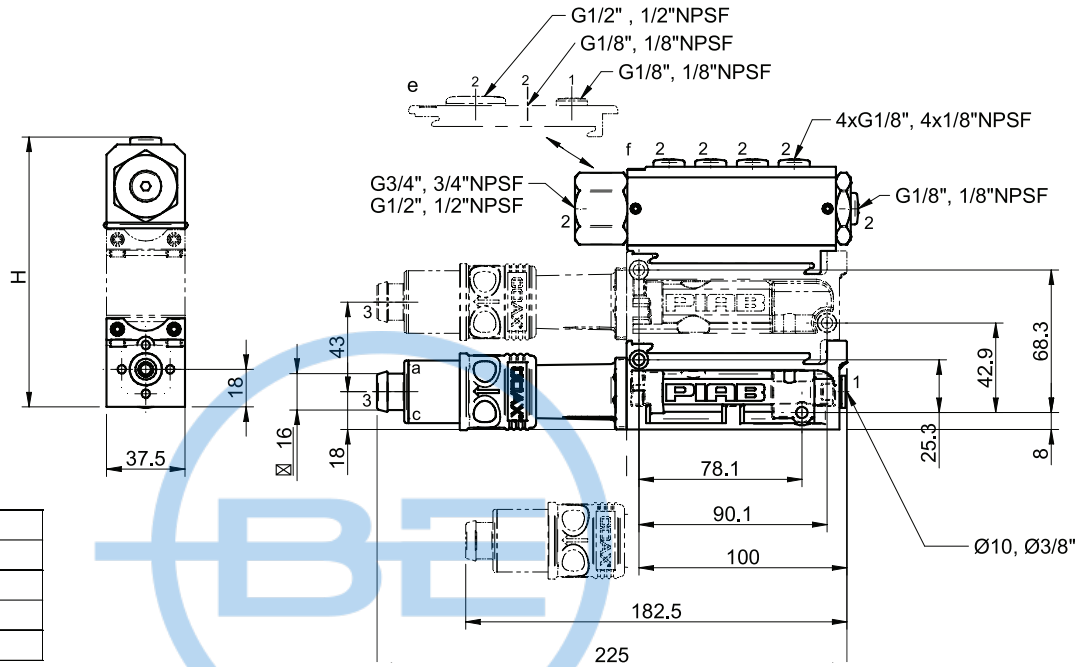

COAX	Conn.	H
x1	e	50,5
x1	f	86,5
x2	e	93,5
x2	f	129,5

INFORMACIÓN PARA PEDIDOS

Para obtener una lista completa de las bombas y combinaciones disponibles con más información visite **piab.com**. En nuestra página web también encontrará planos de dimensiones, dibujos CAD y mucho más. Regístrese y obtenga pleno acceso a todos los recursos disponibles.

DESCRIPCIONES DE LOS ACCESORIOS

AVM™2

La unidad AVM™2 dispone de funciones de control y monitorización integradas. La función de ahorro energético (ES) integrada reduce al mínimo el consumo de aire en sistemas no porosos. Cuenta con válvulas ON/OFF de vacío y soplado con función a prueba de fallos de suministro eléctrico. AVM™ tiene salidas digitales, 16 combinaciones predeterminadas de niveles de vacío, pantalla digital de nivel de vacío y una válvula mecánica para el ajuste del caudal de soplado.

CU

CU dispone de válvulas de vacío eléctricas para encendido/apagado de vacío y soplado, y una válvula mecánica para el ajuste del caudal de soplado. También cuenta con un conjunto de cables de 4 pines M12 con LED para el estado de la señal de la válvula.

P5010 ES

El P5010 incorpora una función de ahorro de aire (piSAVE® onoff) que minimiza el consumo de aire mediante el control del caudal de aire que entra en la bomba. La histéresis grande se recomienda en aplicaciones de manipulación de vacío no porosas, como la manipulación de planchas de metal, vidrio o plástico. Y la histéresis pequeña se recomienda si hay que mantener en el proceso un nivel de vacío muy preciso. Tiene un nivel de conmutador de ES ajustable y es una función neumática.

Las especificaciones están sujetas a cambios sin previo aviso.

P5010: CÓDIGO DE PRODUCTO

P5010 Código
P5010

Código	Interfaz de conexión
00	Cuerpo, conexión Ø 10 mm
01	Cuerpo, conexión Ø 3/8"

P5010 . 00 . AA . 01

Código	COAX® de encaje a presión
AA	COAX® módulo de encaje a presión Si32-2X1
AB	COAX® módulo de encaje a presión Si32-3X1
AC	COAX® módulo de encaje a presión Si32-2X1, válvula antirretorno
AD	COAX® módulo de encaje a presión Si32-3X1, válvula antirretorno
AE	COAX® módulo de encaje a presión Si32-2X2
AF	COAX® módulo de encaje a presión Si32-3X2
AG	COAX® módulo de encaje a presión Si32-2X2, válvula antirretorno
AH	COAX® módulo de encaje a presión Si32-3X2, válvula antirretorno
AI	COAX® módulo de encaje a presión Pi48-2X1
AJ	COAX® módulo de encaje a presión Pi48-3X1
AK	COAX® módulo de encaje a presión Pi48-2X1, válvula antirretorno
AL	COAX® módulo de encaje a presión Pi48-3X1, válvula antirretorno
AM	COAX® módulo de encaje a presión Pi48-2X2
AN	COAX® módulo de encaje a presión Pi48-3X2
AO	COAX® módulo de encaje a presión Pi48-2X2, válvula antirretorno
AP	COAX® módulo de encaje a presión Pi48-3X2, válvula antirretorno
AQ	COAX® módulo de encaje a presión Xi40-2X1
AR	COAX® módulo de encaje a presión Xi40-3X1
AS	COAX® módulo de encaje a presión Xi40-2X1, válvula antirretorno
AT	COAX® módulo de encaje a presión Xi40-3X1, válvula antirretorno
AU	COAX® módulo de encaje a presión Xi40-2X2
AV	COAX® módulo de encaje a presión Xi40-3X2
AW	COAX® módulo de encaje a presión Xi40-2X2, válvula antirretorno
AX	COAX® módulo de encaje a presión Xi40-3X2, válvula antirretorno

Código	Módulos de conexión/función
01	Módulo de conexión bajo, conexión G
02	Módulo de conexión alto, conexión G
03	Módulo de conexión bajo, conexión NPSF
04	Módulo de conexión alto, conexión NPSF
05	Función AVM™2 NO, conexión G
06	Función AVM™2 NC (desconexión NO), conexión G
07	Función AVM™2 NO, conexión NPSF
08	Función AVM™2 NC (desconexión NO), conexión NPSF
09	Función CU NC, conexión G
10	Función CU NC, conexión NPSF
11	Función ES Vacustat 2/2 NO histéresis grande
12	Función ES Vacustat 2/2 NO, histéresis pequeña
13	Función AVM™2 NO, soplado automático (1 seg.), conexión G
14	Función AVM™2 NC, soplado automático (1 seg.), conexión G
15	Función AVM™2 NC 2 (desconexión NC), conexión G
16	Función AVM™2 NO, soplado automático (1 seg.), conexión NPSF
17	Función AVM™2 NC, soplado automático (1 seg.), conexión NPSF
18	Función AVM™2 NC 2 (desconexión NC), conexión NPSF

BECANI SOLUCIONES INDUSTRIALES

Familia VGS™2010

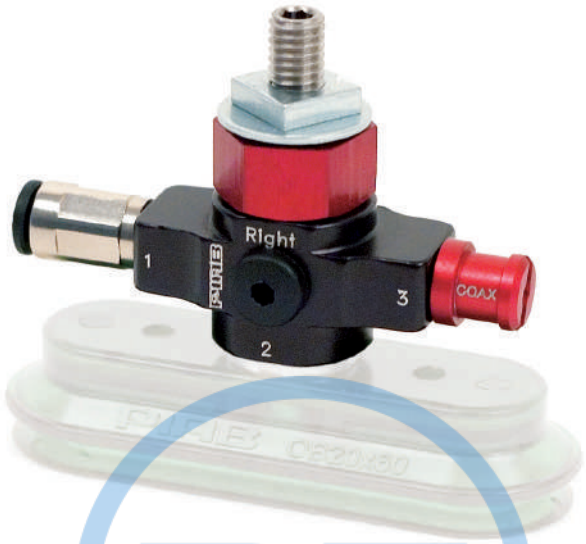

Piab VGS™: se trata del diseño de un producto en que las diferentes ventosas están integradas con cartuchos de vacío basados en la tecnología patentada COAX®. La "garra de vacío" hace más sencilla la selección, el dimensionamiento y la instalación de un sistema de vacío. Con VGS™ disfrutará de las ventajas de un sistema de vacío descentralizado más rentable y fiable. Tiene un peso bajo de 25-39 g.

Está disponible con cartucho COAX® MICRO de dos etapas. Elija Bi para baja presión de alimentación, Si para caudal de vacío elevado, Xi para vacío extra y Ti a 0,4/0,6 MPa para obtener capacidad adicional o tolerancia a la suciedad. VGS™ es compatible con cualquier ventosa con conexión G1/8" macho.

CAUDAL DE VACÍO

Cartucho COAX®	Presión de alimentación	Consumo de aire	Caudal de vacío (Nl/s) a diferentes niveles de vacío (-kPa)								Vacío máx.
	MPa	Nl/s	0	10	20	30	40	50	60	70	-kPa
MICRO Bi03-2	0,2	0,14	0,23	0,15	0,06	0,04	0,035	0,023	0,013	0,006	83
MICRO Si02-2	0,5	0,10	0,27	0,19	0,09	0,08	0,07	0,05	0,02	—	70
MICRO Ti05-2	0,4	0,09	0,25	0,15	0,08	0,07	0,05	0,03	—	—	60
MICRO Ti05-2	0,5	0,10	0,27	0,19	0,09	0,08	0,07	0,05	0,02	—	70
MICRO Xi2.5-2	0,6	0,12	0,28	0,21	0,12	0,08	0,07	0,06	0,04	0,02	75

TIEMPOS DE EVACUACIÓN

Cartucho COAX®	Presión de alimentación	Consumo de aire	Tiempo de evacuación (s/l) hasta alcanzar los diferentes niveles de vacío (-kPa)								Vacío máx.
	MPa	Nl/s	10	20	30	40	50	60	70	80	-kPa
MICRO Bi03-2	0,2	0,14	0,5	1,4	3,9	6,4	10	16	28	51	83
MICRO Si02-2	0,6	0,12	0,41	1,01	2,01	3,3	4,9	6,9	10,2	—	75
MICRO Ti05-2	0,4	0,27	0,33	0,73	1,2	2	3,1	5	8,3	16,6	84
MICRO Ti05-2	0,6	0,37	0,3	0,7	1,2	1,8	2,6	4,2	8,43	—	75
MICRO Xi2.5-2	0,5	0,13	0,49	1,23	2,48	4,5	7,3	11,3	18	28	92

BECANI SOLUCIONES INDUSTRIALES

PLANO DE DIMENSIONES

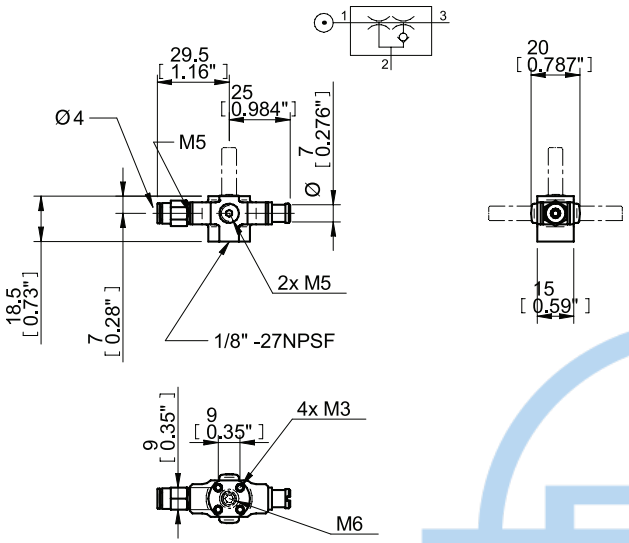

INFORMACIÓN PARA PEDIDOS

Para obtener una lista completa de las bombas y combinaciones disponibles con más información visite **piab.com**. En nuestra página web también encontrará planos de dimensiones, dibujos CAD y mucho más. Regístrese y obtenga pleno acceso a todos los recursos disponibles.

VGS™ 2010: CÓDIGO DE PRODUCTO

VGS2010 . AB . 01 . BA

VGS2010 Código
VGS2010

Código	COAX®
AA	Sin cartucho COAX® (unidad secundaria)
AB	Cartucho COAX® MICRO Bi03-2
AF	Cartucho COAX® MICRO Si02-2
AJ	Cartucho COAX® MICRO Xi2.5-2
AN	Cartucho COAX® MICRO Ti05-2

Código	Orientación de montaje
00	4x M3 superior, montaje empotrado
01	M6 19 mm superior, kit de perfiles
02	M6 19 mm derecha, kit de perfiles
03	M6 19 mm izquierda, kit de perfiles

Código	Ventosa
BA	Sin ventosa
DA	BX25P 30°/60° Shore A
DB	BX25P 60° Shore A
DC	FC20P 50° Shore A
DD	F25CP 50° Shore A
DE	OB20x60P 60° Shore A
DF	OF10x30P 50° Shore A
DG	OF15x45P 50° Shore A

BECANI SOLUCIONES INDUSTRIALES

Familia VGS™3010

Piab VGS™: se trata del diseño de un producto en que las diferentes ventosas están integradas con cartuchos de vacío basados en la tecnología patentada COAX®. La "garra de vacío" hace más sencilla la selección, el dimensionamiento y la instalación de un sistema de vacío. Con VGS™ disfrutará de las ventajas de un sistema de vacío descentralizado más rentable y fiable. Tiene un peso bajo de 111-340 g.

Disponible con cartucho COAX® MINI de dos etapas o tres etapas. Elija un cartucho Di para entornos muy exigentes, en los que haya unos niveles elevados tanto de polvo como de humedad, un cartucho Si para un caudal de vacío adicional, un cartucho Pi para alto rendimiento a baja presión de alimentación o un cartucho Xi cuando necesite un caudal alto y un vacío profundo. El cartucho de tres etapas proporcionará un caudal de vacío inicial extremadamente alto, adecuado en aplicaciones de alta velocidad. VGS™ es compatible con cualquier ventosa con conexión G3/8" macho.

CAUDAL DE VACÍO

Cartucho COAX®	Presión de alimentación	Consumo de aire	Caudal de vacío (Nl/s) a diferentes niveles de vacío (-kPa)										Vacío máx.
	MPa	Nl/s	0	10	20	30	40	50	60	70	80	90	-kPa
MINI Di16-2	0,6	0,75	0,64	0,57	0,49	0,41	0,35	0,29	0,18	0,04	—	—	73
MINI Pi12-2	0,32	0,44	0,68	0,6	0,44	0,27	0,19	0,14	0,1	0,06	0,03	—	90
MINI Pi12-3	0,32	0,44	1,4	0,6	0,44	0,27	0,19	0,14	0,1	0,06	0,03	—	90
MINI Si08-2	0,6	0,44	0,77	0,67	0,51	0,33	0,23	0,16	0,12	0,08	—	—	75
MINI Si08-3	0,6	0,44	1,34	0,73	0,55	0,35	0,23	0,17	0,13	0,08	—	—	75
MINI Xi10-2	0,5	0,46	0,75	0,63	0,49	0,33	0,19	0,15	0,11	0,07	0,04	0,011	94
MINI Xi10-3	0,5	0,46	1,43	0,7	0,5	0,33	0,19	0,15	0,11	0,07	0,04	0,011	94

TIEMPOS DE EVACUACIÓN

Cartucho COAX®	Presión de alimentación	Consumo de aire	Tiempo de evacuación (s/l) hasta alcanzar los diferentes niveles de vacío (-kPa)									Vacío máx.
	MPa	Nl/s	10	20	30	40	50	60	70	80	90	-kPa
MINI Di16-2	0,6	0,75	0,17	0,35	0,58	0,84	1,15	1,58	2,49	—	—	73
MINI Pi12-2	0,32	0,44	0,17	0,32	0,58	1,1	1,8	2,7	4,0	6,4	—	90

Las especificaciones están sujetas a cambios sin previo aviso.

Cartucho COAX®	Presión de alimentación	Consumo de aire	Tiempo de evacuación (s/l) hasta alcanzar los diferentes niveles de vacío (-kPa)									Vacío máx.
	MPa	Nl/s	10	20	30	40	50	60	70	80	90	-kPa
MINI Pi12-3	0,32	0,44	0,08	0,23	0,49	1	1,7	2,6	3,9	6,3	—	90
MINI Si08-2	0,6	0,44	0,14	0,31	0,55	0,9	1,4	2,1	3,1	—	—	75
MINI Si08-3	0,6	0,44	0,1	0,25	0,48	0,8	1,3	2	2,9	—	—	75
MINI Xi10-2	0,5	0,46	0,14	0,3	0,6	1	1,6	2,3	3,5	5,3	8,9	94
MINI Xi10-3	0,5	0,46	0,09	0,26	0,5	0,9	1,5	2,2	3,4	5,2	8,8	94

PLANO DE DIMENSIONES

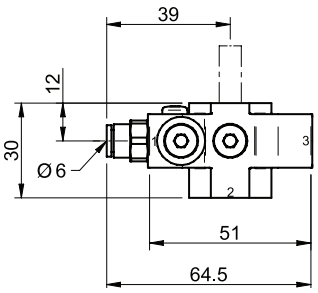

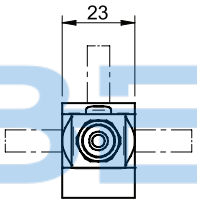

INFORMACIÓN PARA PEDIDOS

Para obtener una lista completa de las bombas y combinaciones disponibles con más información visite **piab.com**. En nuestra página web también encontrará planos de dimensiones, dibujos CAD y mucho más. Regístrese y obtenga pleno acceso a todos los recursos disponibles.

VGS™ 3010: CÓDIGO DE PRODUCTO

VGS3010 . AB . 01 . 38

VGS3010 Código
VGS3010

Código	COAX®
AA	Sin cartucho COAX® (unidad secundaria)
AB	MINI Pi12-2
AC	MINI Pi12-3
AD	MINI Pi12-2, válvula antirretorno
AE	MINI Pi12-3, válvula antirretorno
AF	MINI Si08-2
AG	MINI Si08-3
AH	MINI Si08-2, válvula antirretorno
AI	MINI Si08-3, válvula antirretorno
AJ	MINI Xi10-2
AK	MINI Xi10-3
AL	MINI Xi10-2, válvula antirretorno
AM	MINI Xi10-3, válvula antirretorno
AN	MINI Di16-2

Código	Orientación de montaje
00	4x M4 superior, montaje empotrado
01	M8 16 mm superior
02	M8 16 mm derecha
03	M8 16 mm izquierda
04	M8 27 mm superior, kit de perfiles
05	M8 27 mm derecha, kit de perfiles
06	M8 27 mm izquierda, kit de perfiles
07	M6 22 mm superior, kit de perfiles
08	M6 22 mm derecha, kit de perfiles
09	M6 22 mm izquierda, kit de perfiles
11	Rótula VGS™3010 derecha
12	Rótula VGS™3010 izquierda
13	Pasador de bloqueo VGS™3010 derecha
14	Pasador de bloqueo VGS™3010 izquierda
15	Compensador de nivel LC30

Ventosa
Visite **piab.com** para conocer la gama completa de ventosas disponibles para VGS™3010

BECANI SOLUCIONES INDUSTRIALES

Familia VGS™3040

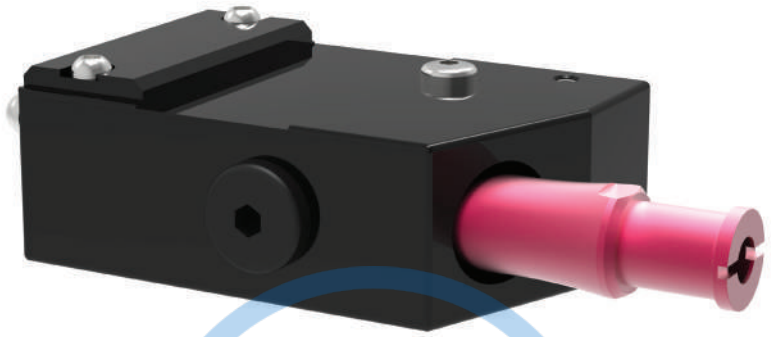

Se trata del diseño de un producto en que las diferentes ventosas se pueden integrar con cartuchos de vacío basados en la tecnología patentada COAX®. La "garra de vacío" hace más sencilla la selección, el dimensionamiento y la instalación de un sistema de vacío. Con VGS™ disfrutará de las ventajas de un sistema de vacío descentralizado más rentable y fiable. VGS™ es compatible con cualquier ventosa con conexión G3/8" macho. Tiene un peso bajo de 204-340 g.

Disponible con cartucho COAX® MINI de dos etapas o tres etapas. Elija un cartucho Di para entornos muy exigentes, en los que haya unos niveles elevados tanto de polvo como de humedad, un cartucho Si para un caudal de vacío adicional, un cartucho Pi para alto rendimiento a baja presión de alimentación o un cartucho Xi cuando necesite un caudal alto y un vacío profundo. El cartucho de tres etapas proporcionará un caudal de vacío inicial extremadamente alto, adecuado en aplicaciones de alta velocidad.

Está disponible con montaje con pasador de bloqueo de 16 o 19 o junta esférica, estándar del sector, así como compensador de nivel para compensar las diferencias de nivel del objeto. También se puede equipar con diferentes funciones, como ahorro energético, liberación o soplado.

BECANI SOLUCIONES INDUSTRIALES

CAUDAL DE VACÍO

Cartucho COAX®	Presión de alimentación	Consumo de aire	Caudal de vacío (Nl/s) a diferentes niveles de vacío (-kPa)										Vacío máx.
	MPa	Nl/s	0	10	20	30	40	50	60	70	80	90	-kPa
MINI Pi12-2	0,32	0,44	0,68	0,6	0,44	0,27	0,19	0,14	0,1	0,06	0,03	—	90
MINI Pi12-3	0,32	0,44	1,4	0,6	0,44	0,27	0,19	0,14	0,1	0,06	0,03	—	90
MINI Si08-2	0,6	0,44	0,77	0,67	0,51	0,33	0,23	0,16	0,12	0,08	—	—	75
MINI Si08-3	0,6	0,44	1,34	0,73	0,55	0,35	0,23	0,17	0,13	0,08	—	—	75
MINI Xi10-2	0,5	0,46	0,75	0,63	0,49	0,33	0,19	0,15	0,11	0,07	0,045	0,011	94
MINI Xi10-3	0,5	0,46	1,43	0,7	0,5	0,33	0,19	0,15	0,11	0,07	0,045	0,011	94

TIEMPOS DE EVACUACIÓN

Cartucho COAX®	Presión de alimentación	Consumo de aire	Tiempo de evacuación (s/l) hasta alcanzar los diferentes niveles de vacío (-kPa)									Vacío máx.
	MPa	Nl/s	10	20	30	40	50	60	70	80	90	-kPa
MINI Pi12-2	0,32	0,44	0,17	0,32	0,58	1,1	1,8	2,7	4	6,4	—	90
MINI Pi12-3	0,32	0,44	0,08	0,23	0,49	1	1,7	2,6	3,9	6,3	—	90

Las especificaciones están sujetas a cambios sin previo aviso.

Cartucho COAX®	Presión de alimentación	Consumo de aire	Tiempo de evacuación (s/l) hasta alcanzar los diferentes niveles de vacío (-kPa)									Vacío máx.
	MPa	Nl/s	10	20	30	40	50	60	70	80	90	-kPa
MINI Si08-2	0,6	0,44	0,14	0,31	0,55	0,9	1,4	2,1	3,1	—	—	75
MINI Si08-3	0,6	0,44	0,1	0,25	0,48	0,8	1,3	2	2,9	—	—	75
MINI Xi10-2	0,5	0,46	0,14	0,3	0,6	1	1,6	2,3	3,5	5,3	8,9	94
MINI Xi10-3	0,5	0,46	0,09	0,26	0,5	0,9	1,5	2,2	3,4	5,2	8,8	94

PLANO DE DIMENSIONES

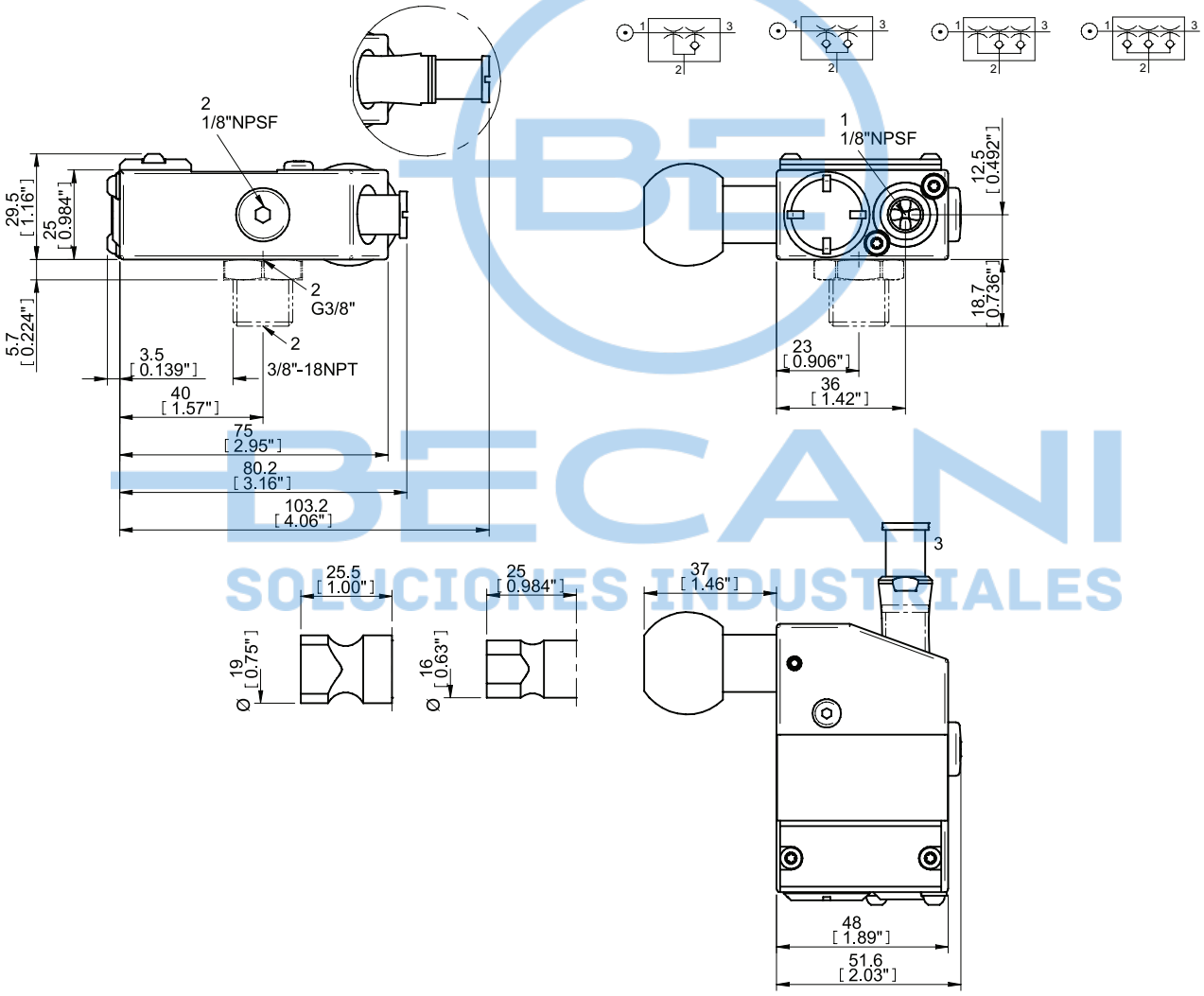

INFORMACIÓN PARA PEDIDOS

Para obtener una lista completa de las bombas y combinaciones disponibles con más información visite **piab.com**. En nuestra página web también encontrará planos de dimensiones, dibujos CAD y mucho más. Regístrese y obtenga pleno acceso a todos los recursos disponibles.

Las especificaciones están sujetas a cambios sin previo aviso.

DESCRIPCIONES DE LOS ACCESORIOS

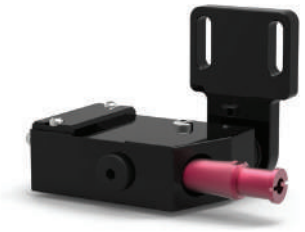

VGS™3040 con montura de perfil

Facilita la fijación a sistemas de perfil y extrusión estándar con una posición ajustable. Gracias a ello la instalación y el recambio se realizan de forma ágil.

VGS™3040 con compensador de nivel

Está disponible con compensador de nivel para compensar las diferencias de nivel del objeto.

VGS™3040 con piSAVE® onoff

Dispone de un dispositivo de ahorro energético integrado, piSAVE® onoff, gracias al cual se logra un consumo de aire muy bajo en aplicaciones no porosas. La válvula de retención de soplado integrada proporciona una rápida liberación del objeto. Dispone de una válvula 2/2 NO controlada por vacío ajustable con gran histéresis para la manipulación de objetos e histéresis pequeña para aplicaciones de proceso.

VGS™3040 con piSAVE® release

Dispone de liberación rápida integrada para una rápida liberación del objeto. Funciona con alimentación de aire interna o independiente. Iguala la presión en las ventosas para proporcionar una rápida liberación del producto. piSAVE® release proporcionará una liberación extra rápida mediante la acumulación y utilización de la presión de aire de alimentación como impulso. Dispone de encendido/apagado que se activa simultáneamente con el eyector y sin necesidad de controles adicionales; uso de una única válvula de control 3/2 para el eyector y piSAVE® release.

VGS™3040 con purga

Dispone de una válvula de retención de soplado integrada para una rápida liberación del objeto. Evita que el vacío se escape a través de las líneas de soplado, lo que significa un tiempo de respuesta más rápido y unas unidades de vacío completamente independientes.

BECANI SOLUCIONES INDUSTRIALES

VGS™ 3040: CÓDIGO DE PRODUCTO

VGS 3040 Código
VGS3040

Código	Cartucho COAX®
AB	Cartucho COAX® MINI Pi12-2
AC	Cartucho COAX® MINI Pi12-3
AD	Cartucho COAX® MINI Pi12-2, válvula antirretorno
AE	Cartucho COAX® MINI Pi12-3, válvula antirretorno
AF	Cartucho COAX® MINI Si08-2
AG	Cartucho COAX® MINI Si08-3
AH	Cartucho COAX® MINI Si08-2, válvula antirretorno
AI	Cartucho COAX® MINI Si08-3, válvula antirretorno
AJ	Cartucho COAX® MINI Xi10-2
AK	Cartucho COAX® MINI Xi10-3
AL	Cartucho COAX® MINI Xi10-2, válvula antirretorno
AM	Cartucho COAX® MINI Xi10-3, válvula antirretorno

Código	Estilo de montaje
00	Sin estilo de montaje
01	Montaje con pasador de bloqueo de 16 mm
02	Montaje con pasador de bloqueo de 19 mm
03	Montaje con rótula
04	Montaje con pasador de bloqueo de 16 mm, compensador de nivel
05	Montaje con pasador de bloqueo de 19 mm, compensador de nivel
06	Montaje con rótula, compensador de nivel
07	Montaje con montura de extrusión, compensador de nivel
08	Montaje con montura de perfil
09	Montaje con montura de perfil

VGS3040 . AB . 01 . AA . 01 . AA

Código	Ahorro de energía
AA	Sin ahorro de energía
AB	piSAVE® onoff 65 -kPa
AC	piSAVE® onoff, ajustable (ajuste de fábrica a 45 -kPa)

Código	Función de liberación
01	Liberación y soplado
02	piSAVE® release interno
03	piSAVE® release externo

Código	Conexión de vacío
AA	G3/8" hembra
AB	Adaptador G3/8" macho-3/8" NPT macho

BECANI SOLUCIONES INDUSTRIALES

Familia VGS™5010

Piab VGS™: se trata del diseño de un producto en que las diferentes ventosas están integradas con cartuchos de vacío basados en la tecnología patentada COAX®. La "garra de vacío" hace más sencilla la selección, el dimensionamiento y la instalación de un sistema de vacío. Con VGS™ disfrutará de las ventajas de un sistema de vacío descentralizado más rentable y fiable. Tiene un peso bajo de 413-679 g.

VGS™5010 está especialmente diseñada para la manipulación de piezas grandes, como las planchas de carrocería de automóviles, ya que es compatible con cualquier ventosa con conexión G1/2" macho. También está disponible con cartucho COAX® MIDI dos etapas o tres etapas. Elija un cartucho Si para un caudal de vacío adicional, un cartucho Pi para alto rendimiento a baja presión de alimentación o un cartucho Xi cuando necesite un caudal alto y un vacío profundo. El cartucho de tres etapas proporcionará un caudal de vacío inicial extremadamente alto, adecuado en aplicaciones de alta velocidad.

CAUDAL DE VACÍO

Cartucho COAX®	Presión de alimentación	Consumo de aire	Caudal de vacío (Nl/s) a diferentes niveles de vacío (-kPa)										Vacío máx.
	MPa	Nl/s	0	10	20	30	40	50	60	70	80	90	-kPa
MIDI Pi48-2	0,31	2	2,8	2,5	1,8	1,1	0,65	0,5	0,35	0,25	0,1	—	90
MIDI Pi48-3	0,31	2	5,6	2,5	1,8	1,1	0,65	0,5	0,35	0,25	0,1	—	90
MIDI Si32-2	0,6	1,75	3,3	3	2,6	1,7	0,9	0,6	0,5	0,35	—	—	75
MIDI Si32-3	0,6	1,75	6	3,5	2,6	1,7	0,9	0,6	0,5	0,35	—	—	75
MIDI Xi40-2	0,45	1,83	2,8	2,3	1,6	1	0,73	0,58	0,43	0,32	0,18	0,03	95
MIDI Xi40-3	0,45	1,83	5,9	3	2	1,3	0,73	0,58	0,43	0,32	0,18	0,03	95

TIEMPOS DE EVACUACIÓN

Cartucho COAX®	Presión de alimentación	Consumo de aire	Tiempo de evacuación (s/l) hasta alcanzar los diferentes niveles de vacío (-kPa)									Vacío máx.
	MPa	Nl/s	10	20	30	40	50	60	70	80	90	-kPa
MIDI Pi48-2	0,31	2	0,03	0,07	0,13	0,26	0,46	0,7	1	1,6	4	90
MIDI Pi48-3	0,31	2	0,02	0,06	0,12	0,25	0,45	0,7	1	1,6	4	90
MIDI Si32-2	0,6	1,75	0,03	0,07	0,1	0,18	0,33	0,53	0,8	—	—	75

BECANI SOLUCIONES INDUSTRIALES

Cartucho COAX®	Presión de alimentación	Consumo de aire	Tiempo de evacuación (s/l) hasta alcanzar los diferentes niveles de vacío (-kPa)									Vacío máx.
	MPa	Nl/s	10	20	30	40	50	60	70	80	90	-kPa
MIDI Si32-3	0,6	1,75	0,02	0,05	0,1	0,18	0,33	0,53	0,8	—	—	75
MIDI Xi40-2	0,45	1,83	0,04	0,09	0,17	0,28	0,44	0,63	0,9	1,3	2,3	95
MIDI Xi40-3	0,45	1,83	0,022	0,062	0,12	0,22	0,37	0,57	0,84	1,2	2,2	95

PLANO DE DIMENSIONES

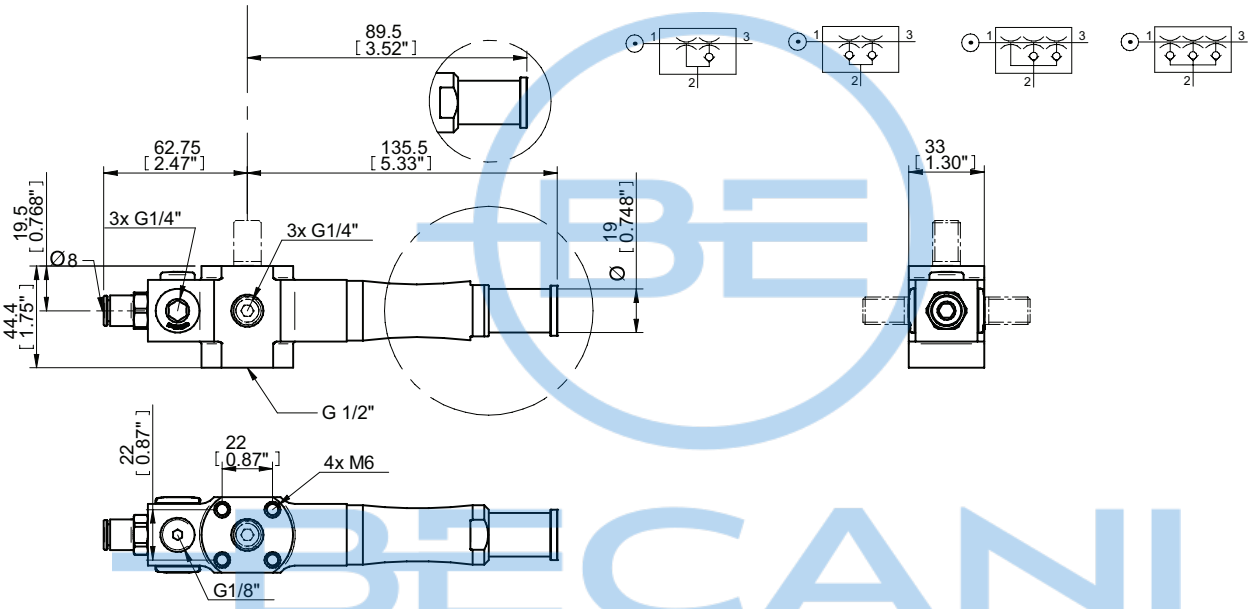

INFORMACIÓN PARA PEDIDOS

Para obtener una lista completa de las bombas y combinaciones disponibles con más información visite **piab.com**. En nuestra página web también encontrará planos de dimensiones, dibujos CAD y mucho más. Regístrese y obtenga pleno acceso a todos los recursos disponibles.

BECANI SOLUCIONES INDUSTRIALES

VGS™ 5010: CÓDIGO DE PRODUCTO

VGS 5010 Código
VGS5010

Código	Cartucho COAX®
AA	Sin cartucho COAX® (unidad secundaria)
AB	Cartucho COAX® MIDI Pi48-2
AC	Cartucho COAX® MIDI Pi48-3
AD	Cartucho COAX® MIDI Pi48-2, válvula antirretorno
AE	Cartucho COAX® MIDI Pi48-3, válvula antirretorno
AF	Cartucho COAX® MIDI Si32-2
AG	Cartucho COAX® MIDI Si32-3
AH	Cartucho COAX® MIDI Si32-2, válvula antirretorno
AI	Cartucho COAX® MIDI Si32-3, válvula antirretorno
AJ	Cartucho COAX® MIDI Xi40-2
AK	Cartucho COAX® MIDI Xi40-3
AL	Cartucho COAX® MIDI Xi40-2, válvula antirretorno
AM	Cartucho COAX® MIDI Xi40-3, válvula antirretorno

Código	Estilo de montaje
00	4×M6 superior, montaje empotrado
01	4×M6 superior, escuadra
02	M12 20 mm superior
03	M12 20 mm derecha
04	M12 20 mm izquierda
05	M12 20 mm superior, escuadra
06	M12 20 mm derecha, escuadra
07	M12 20 mm izquierda, escuadra

VGS5010 . AB . 00 . BA

Código	Ventosa
BA	Sin ventosa
CO	BF110P 30°/60° Shore A
CP	BF110P 60° Shore A
CQ	BX110P 30°/60° Shore A
CR	BX110P 60° Shore A
CS	F110P 30°/60° Shore A
CT	F110P 60° Shore A
CU	OB65x170P 30°/60° Shore A
CV	OB65x170P 60° Shore A
CX	BL50-3P 30°/70° Shore A
CY	BX75P 30°/60° Shore A
CZ	BX75P 60° Shore A

BECANI SOLUCIONES INDUSTRIALES

COAX® en piGRIP®

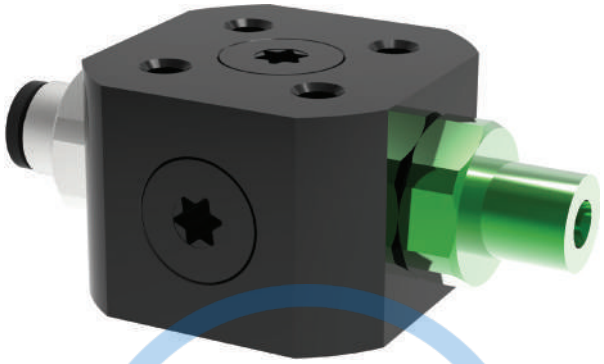

Se trata de una unidad de vacío totalmente descentralizada basada en la tecnología COAX® patentada. Proporciona el tiempo de respuesta más rápido y una muy alta eficiencia energética. El COAX® de piGRIP® está disponible con una variación de cartuchos COAX® MICRO de dos etapass. El COAX® de piGRIP® es compatible con cualquier ventosa con conexión G1/8" macho.

CAUDAL DE VACÍO

Cartucho COAX®	Presión de alimentación	Consumo de aire	Caudal de vacío (Nl/s) a diferentes niveles de vacío (-kPa)									Vacío máx.
	MPa	Nl/s	0	10	20	30	40	50	60	70	80	-kPa
MICRO Bi03-2	0,18	0,14	0,23	0,15	0,06	0,04	0,035	0,023	0,013	0,006	—	83
MICRO Si02-2	0,6	0,12	0,28	0,21	0,12	0,08	0,07	0,06	0,04	0,02	—	75
MICRO Ti05-2	0,4	0,27	0,32	0,28	0,23	0,17	0,1	0,07	0,04	0,02	0,004	84
MICRO Xi2.5-2	0,5	0,13	0,24	0,17	0,1	0,06	0,04	0,03	0,02	0,01	0,01	92

TIEMPOS DE EVACUACIÓN

Cartucho COAX®	Presión de alimentación	Consumo de aire	Tiempo de evacuación (s/l) hasta alcanzar los diferentes niveles de vacío (-kPa)								Vacío máx.
	MPa	Nl/s	10	20	30	40	50	60	70	80	-kPa
MICRO Bi03-2	0,18	0,14	0,5	1,4	3,9	6,4	10	16	28	51	83
MICRO Si02-2	0,6	0,12	0,41	1,01	2,01	3,3	4,9	6,9	10,2	—	75
MICRO Ti05-2	0,4	0,27	0,33	0,73	1,2	2	3,1	5	8,3	16,6	84
MICRO Xi2.5-2	0,5	0,13	0,49	1,23	2,48	4,5	7,3	11,3	18	28	92

BECANI SOLUCIONES INDUSTRIALES

PLANO DE DIMENSIONES

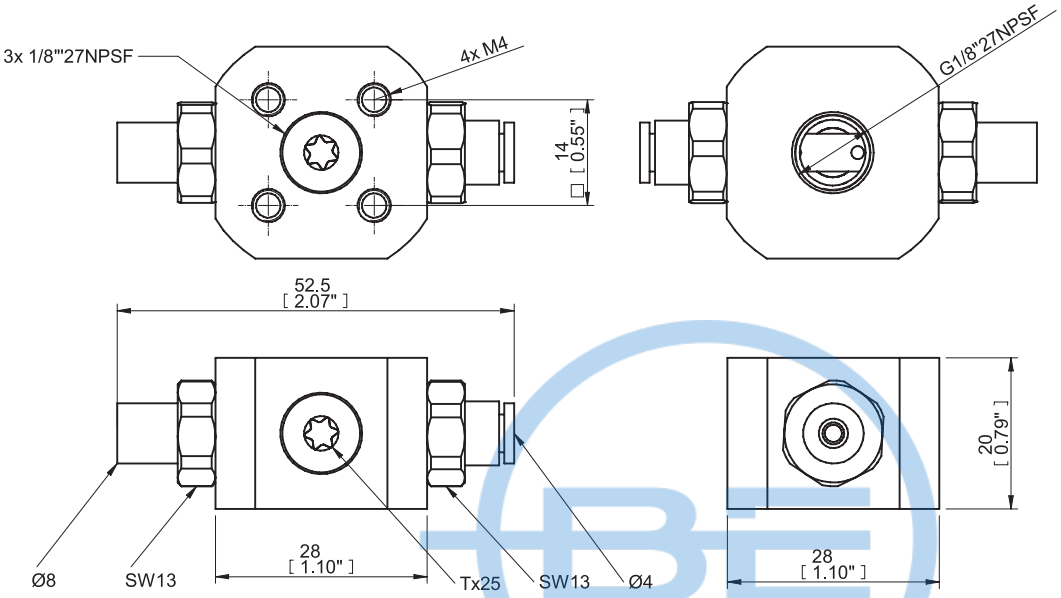

INFORMACIÓN PARA PEDIDOS

Descripción	N.º artículo
COAX® en piGRIP® Bi	0201096
COAX® en piGRIP® Si	0200345
COAX® en piGRIP® Ti	0200346
COAX® en piGRIP® Xi	0200344

BECANI SOLUCIONES INDUSTRIALES

piCLASSIC

Disponible con cartucho COAX® MIDI de tres etapas. Elija un cartucho Si para un caudal de vacío adicional, un cartucho Pi para alto rendimiento a baja presión de alimentación o un cartucho Xi cuando necesite un caudal alto y un vacío profundo. Esta bomba ofrece un consumo de aire sustancialmente inferior en comparación con las de la competencia, y además es compacta y sin piezas móviles. Se puede configurar con 1-6 cartuchos. Esta bomba se puede ampliar fácilmente con más capacidad, en caso necesario. También es fácil de desmontar para mantenimiento.

CAUDAL DE VACÍO

Cartucho COAX®	Presión de alimentación	Consumo de aire	Caudal de vacío (Nl/s) a diferentes niveles de vacío (-kPa)										Vacío máx.
	MPa	Nl/s	0	10	20	30	40	50	60	70	80	90	-kPa
MIDI Si32-3 x1	0,6	1,75	6	3,5	2,6	1,7	0,9	0,6	0,5	0,35	—	—	75
MIDI Si32-3 x2	0,6	3,5	12	7	5,2	3,4	1,8	1,2	1	0,7	—	—	75
MIDI Si32-3 x3	0,6	5,25	18	10,5	7,8	5,1	2,7	1,8	1,5	1,1	—	—	75
MIDI Si32-3 x4	0,6	7	24	14	10,4	6,8	3,6	2,4	2	1,4	—	—	75
MIDI Si32-3 x5	0,6	8,75	25,5	15,8	12,4	8,5	4,5	3	2,5	2,1	—	—	75
MIDI Si32-3 x6	0,6	10,5	28,8	17,9	14,8	10,2	5,4	3,6	3	2,2	—	—	75
MIDI Pi48-3 x1	0,31	2	5,6	2,5	1,8	1,1	0,65	0,5	0,35	0,25	0,1	—	90
MIDI Pi48-3 x2	0,31	4	11,2	5	3,6	2,2	1,3	1	0,7	0,5	0,2	—	90
MIDI Pi48-3 x3	0,31	6	16,8	7,5	5,4	3,3	1,95	1,5	1,05	0,75	0,3	—	90
MIDI Pi48-3 x4	0,31	8	22,4	10	7,2	4,4	2,6	2	1,4	1	0,4	—	90
MIDI Pi48-3 x5	0,31	10	23,8	11,3	8,6	5,5	3,25	2,5	1,75	1,25	0,5	—	90
MIDI Pi48-3 x6	0,31	12	26,9	12,8	10,3	6,6	3,9	3	2,1	1,5	0,6	—	90
MIDI Xi40-3 x1	0,45	1,83	5,9	3	2	1,3	0,73	0,58	0,43	0,32	0,18	0,03	95

BECANI SOLUCIONES INDUSTRIALES

Cartucho COAX®	Presión de alimentación	Consumo de aire	Caudal de vacío (Nl/s) a diferentes niveles de vacío (-kPa)										Vacío máx.
	MPa	Nl/s	0	10	20	30	40	50	60	70	80	90	-kPa
MIDI Xi40-3 x2	0,45	3,66	11,8	6	4	2,6	1,46	1,16	0,86	0,64	0,36	0,06	95
MIDI Xi40-3 x3	0,45	5,49	17,7	9	6	3,9	2,19	1,74	1,29	0,96	0,54	0,09	95
MIDI Xi40-3 x4	0,45	7,32	23,6	12	8	5,2	2,92	2,32	1,72	1,28	0,72	0,12	95
MIDI Xi40-3 x5	0,45	9,15	25,1	13,5	9,5	6,5	3,65	2,9	2,15	1,6	0,9	0,15	95
MIDI Xi40-3 x6	0,45	11	28,3	15,3	11,4	7,8	4,38	3,44	2,58	1,92	1,08	0,18	95

TIEMPOS DE EVACUACIÓN

Cartucho COAX®	Presión de alimentación	Consumo de aire	Tiempo de evacuación (s/l) hasta alcanzar los diferentes niveles de vacío (-kPa)									Vacío máx.
	MPa	Nl/s	10	20	30	40	50	60	70	80	90	-kPa
MIDI Si32-3 x1	0,6	1,75	0,02	0,05	0,1	0,18	0,33	0,53	0,8	—	—	75
MIDI Si32-3 x2	0,6	3,5	0,01	0,025	0,05	0,09	0,17	0,27	0,4	—	—	75
MIDI Si32-3 x3	0,6	5,25	0,007	0,017	0,033	0,06	0,11	0,18	0,27	—	—	75
MIDI Si32-3 x4	0,6	7	0,005	0,013	0,025	0,045	0,083	0,13	0,2	—	—	75
MIDI Si32-3 x5	0,6	8,75	0,005	0,012	0,022	0,036	0,066	0,11	0,16	—	—	75
MIDI Si32-3 x6	0,6	10,5	0,004	0,01	0,018	0,03	0,055	0,09	0,13	—	—	75
MIDI Pi48-3 x1	0,31	2	0,02	0,06	0,12	0,25	0,45	0,7	1	1,6	4	90
MIDI Pi48-3 x2	0,31	4	0,01	0,03	0,06	0,13	0,23	0,35	0,5	0,8	2	90
MIDI Pi48-3 x3	0,31	6	0,007	0,02	0,04	0,08	0,15	0,23	0,33	0,53	1,33	90
MIDI Pi48-3 x4	0,31	8	0,005	0,015	0,03	0,06	0,11	0,18	0,25	0,4	1	90
MIDI Pi48-3 x5	0,31	10	0,005	0,014	0,028	0,05	0,09	0,14	0,2	0,32	0,8	90
MIDI Pi48-3 x6	0,31	12	0,004	0,013	0,025	0,04	0,08	0,12	0,17	0,27	0,67	90
MIDI Xi40-3 x1	0,45	1,83	0,022	0,062	0,12	0,22	0,37	0,57	0,84	1,2	2,2	95
MIDI Xi40-3 x2	0,45	3,66	0,011	0,031	0,06	0,11	0,19	0,29	0,42	0,6	1,1	95
MIDI Xi40-3 x3	0,45	5,49	0,007	0,021	0,04	0,07	0,12	0,19	0,28	0,4	0,73	95
MIDI Xi40-3 x4	0,45	7,32	0,006	0,016	0,03	0,055	0,09	0,14	0,21	0,3	0,55	95
MIDI Xi40-3 x5	0,45	9,15	0,005	0,014	0,026	0,044	0,07	0,11	0,17	0,24	0,44	95
MIDI Xi40-3 x6	0,45	11	0,005	0,012	0,022	0,04	0,06	0,1	0,14	0,2	0,37	95

BECANI SOLUCIONES INDUSTRIALES

PLANO DE DIMENSIONES

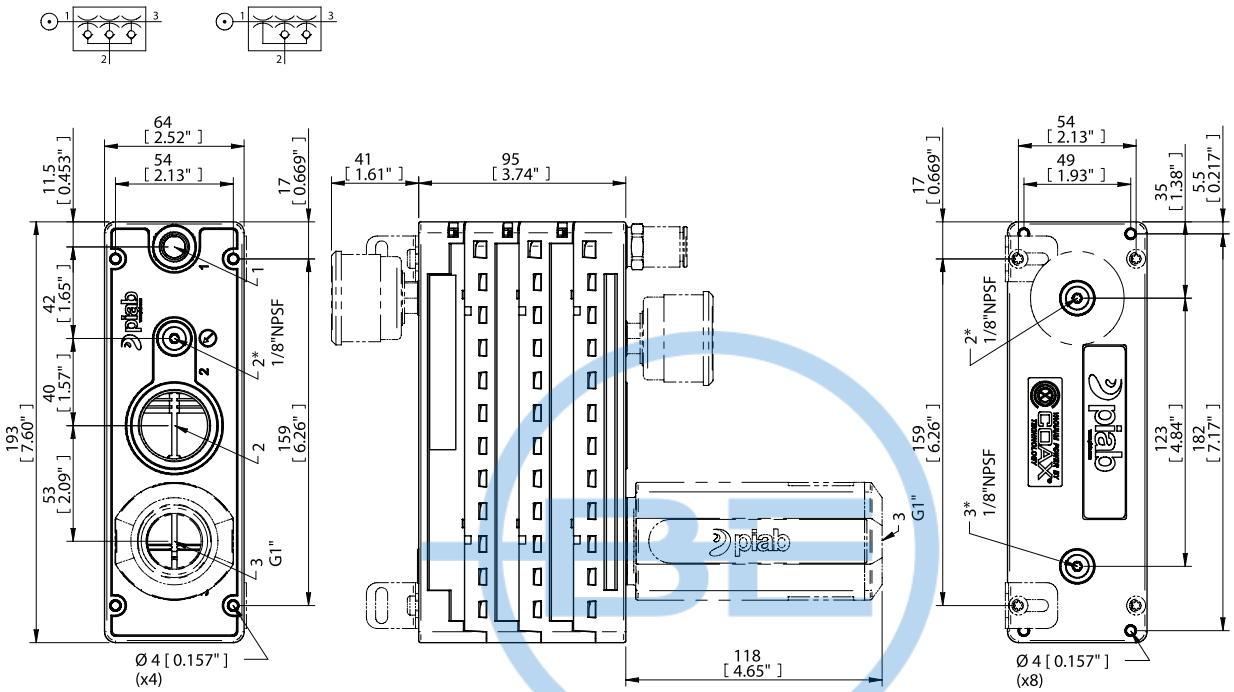

*) Sensing port

PCL.XXXX.S. AB

	1	2
AB	G1/4"	G1"
12B	Ø12	G1"

INFORMACIÓN PARA PEDIDOS

Para obtener una lista completa de las bombas y combinaciones disponibles con más información visite **piab.com**. En nuestra página web también encontrará planos de dimensiones, dibujos CAD y mucho más. Regístrese y obtenga pleno acceso a todos los recursos disponibles.

BECANI SOLUCIONES INDUSTRIALES

DESCRIPCIONES DE LOS ACCESORIOS

piCLASSIC ahorro energético

piCLASSIC incorpora una función de ahorro de aire (piSAVE® onoff) que minimiza el consumo de aire mediante el control del caudal de aire que entra en la bomba. La histéresis grande se recomienda en aplicaciones de manipulación de vacío no porosas, como la manipulación de planchas de metal, vidrio o plástico. Y la histéresis pequeña se recomienda si hay que mantener en el proceso un nivel de vacío muy preciso. Tiene un nivel de conmutador de ES ajustable y es una función neumática.

piCLASSIC piSAVE® optimize

piSAVE® optimize es un regulador de presión proporcional controlado con vacío, un dispositivo totalmente neumático adecuado para eyectores/bombas accionados por aire. La presión de alimentación al eyector/bomba de vacío es regulada y controlada automáticamente para mantener el nivel de vacío definido. El uso de aire/energía se mantiene a un nivel mínimo para la aplicación (optimizado). Se recomienda para aplicaciones porosas y no porosas para ahorrar energía y garantizar el nivel de vacío adecuado.

BECANI
SOLUCIONES INDUSTRIALES

piCLASSIC: CÓDIGO DE PRODUCTO

piCLASSIC Código
PCL

Código	Módulo de cartucho COAX®
S	Cartucho COAX® Si32-3, caudal de vacío alto
X	Cartucho COAX® Xi40-3, nivel de vacío extra
P	Cartucho COAX® Pi48-3, presión de alimentación baja

Código	Número de COAX®
1	×1
2	×2
3	×3
4	×4
5	×5
6	×6

Código	Configuración de la válvula COAX®
B	Estándar
A	Válvula de no retorno

Código	Material de sellado
N	Nitrilo
V	Vitón

Código	Función
S	Sin función
F	Sistema de ahorro energético (ES)
O	piSAVE® optimize

PCL . X2BN . S . AD . SV

Código	Conexión de aire comprimido
A	G1/4" hembra
E	1/4" NPT hembra
D	1/8" NPSF (G) hembra
08	Encaje a presión Ø 8 mm [5/16"]
10	Encaje a presión Ø 10 mm
12	Encaje a presión Ø 12 mm

Código	Conexión de vacío
D	G3/4" hembra
E	3/4" NPT hembra
B	G1" hembra

Código	Configuración de la válvula COAX®
S	Silenciador G1" macho
SV	Silenciador G1" macho y vacuómetro
V	Medidor de vacío
X	Ningún accesorio

BECANI SOLUCIONES INDUSTRIALES

P6010

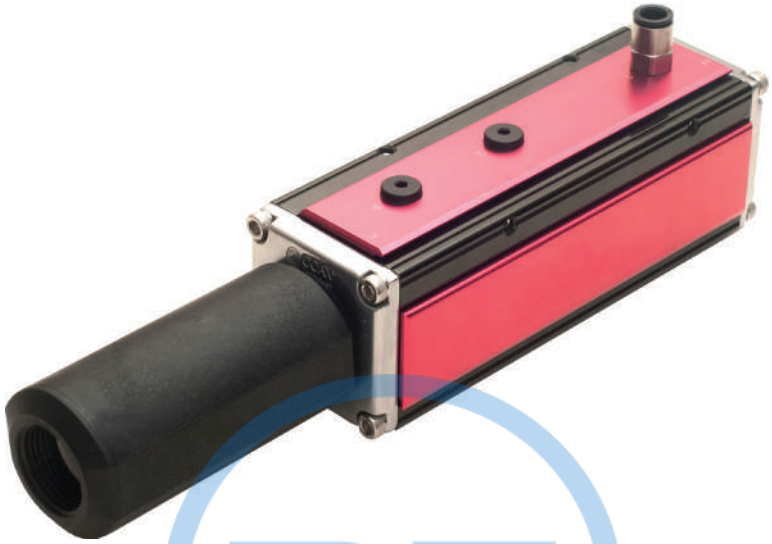

Como sucede con la mayoría de nuestras bombas, está disponible con la tecnología patentada COAX® y con un cartucho COAX® MIDI de tres etapas. Elija un cartucho Si para un caudal de vacío adicional, un cartucho Pi para alto rendimiento a baja presión de alimentación o un cartucho Xi cuando necesite un caudal alto y un vacío profundo. El P6010 consume mucho menos aire en comparación con los eyectores convencionales. También ofrece unos tiempos de evacuación más rápidos y un bajo nivel de ruido. Está disponible con varias alternativas de conexión. Se puede configurar con 1-4 cartuchos.

CAUDAL DE VACÍO

Cartucho COAX®	Presión de alimentación	Consumo de aire	Caudal de vacío (Nl/s) a diferentes niveles de vacío (-kPa)										Vacío máx.
	MPa	Nl/s	0	10	20	30	40	50	60	70	80	90	-kPa
Pi48-3	0,31	2	5,6	2,5	1,8	1,1	0,65	0,5	0,35	0,25	0,1	—	90
Pi48-3 ×2	0,31	4	11,2	5	3,6	2,2	1,3	1	0,7	0,5	0,2	—	90
Pi48-3 ×3	0,31	6	16,8	7,5	5,4	3,3	1,95	1,5	1,05	0,75	0,3	—	90
Pi48-3 ×4	0,31	8	22,4	10	7,2	4,4	2,6	2	1,4	1	0,4	—	90
Si32-3	0,6	1,75	6	3,5	2,6	1,7	0,9	0,6	0,5	0,35	—	—	75/52*
Si32-3 ×2	0,6	3,5	12	7	5,2	3,4	1,8	1,2	1	0,7	—	—	75/52*
Si32-3 ×3	0,6	5,25	18	10,5	7,8	5,1	2,7	1,8	1,5	1,05	—	—	75/52*
Si32-3 ×4	0,6	7	24	14	10,4	6,8	3,6	2,4	2	1,4	—	—	75/52*
Xi40-3	0,45	1,83	5,9	3	2	1,3	0,73	0,58	0,43	0,32	0,18	0,03	95/51*
Xi40-3 ×2	0,45	3,66	11,8	6	4	2,6	1,46	1,16	0,86	0,64	0,36	0,06	95/51*
Xi40-3 ×3	0,45	5,49	17,7	9	6	3,9	2,19	1,74	1,29	0,96	0,54	0,09	95/51*
Xi40-3 ×4	0,45	7,32	23,6	12	8	5,2	2,92	2,32	1,72	1,28	0,72	0,12	95/51*

* Con 1x válvula de mariposa.

BECANI SOLUCIONES INDUSTRIALES

TIEMPOS DE EVACUACIÓN

Cartucho COAX®	Presión de alimentación	Consumo de aire	Tiempo de evacuación (s/l) hasta alcanzar los diferentes niveles de vacío (-kPa)									Vacío máx.
	MPa	Nl/s	10	20	30	40	50	60	70	80	90	-kPa
Pi48-3	0,31	2	0,02	0,06	0,12	0,25	0,45	0,7	1	1,6	4	90
Pi48-3 ×2	0,31	4	0,01	0,03	0,06	0,125	0,23	0,35	0,5	0,8	2	90
Pi48-3 ×3	0,31	6	0,0067	0,02	0,04	0,083	0,15	0,23	0,33	0,53	1,33	90
Pi48-3 ×4	0,31	8	0,005	0,015	0,03	0,063	0,11	0,175	0,25	0,4	1	90
Si32-3	0,6	1,75	0,02	0,05	0,1	0,18	0,33	0,53	0,8	—	—	75/52*
Si32-3 ×2	0,6	3,5	0,01	0,025	0,05	0,09	0,17	0,27	0,4	—	—	75/52*
Si32-3 ×3	0,6	5,25	0,0067	0,017	0,033	0,06	0,11	0,17	0,27	—	—	75/52*
Si32-3 ×4	0,6	7	0,005	0,0125	0,025	0,045	0,083	0,13	0,2	—	—	75/52*
Xi40-3	0,45	1,83	0,022	0,062	0,12	0,22	0,37	0,57	0,84	1,2	2,2	95/51*
Xi40-3 ×2	0,45	3,66	0,011	0,031	0,06	0,11	0,19	0,29	0,42	0,6	1,1	95/51*
Xi40-3 ×3	0,45	5,49	0,0073	0,021	0,04	0,073	0,12	0,19	0,28	0,4	0,73	95/51*
Xi40-3 ×4	0,45	7,32	0,0055	0,0155	0,03	0,055	0,093	0,14	0,21	0,3	0,55	95/51*

* Con 1x válvula de mariposa.

PLANO DE DIMENSIONES

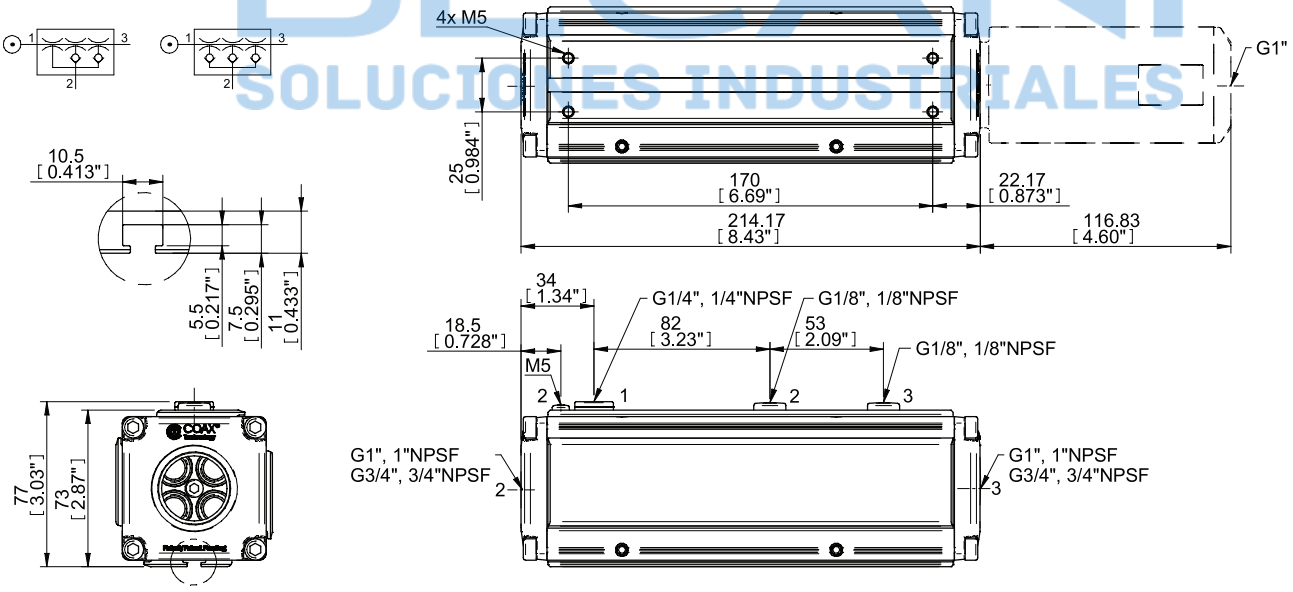

INFORMACIÓN PARA PEDIDOS

Para obtener una lista completa de las bombas y combinaciones disponibles con más información visite **piab.com**. En nuestra página web también encontrará planos de dimensiones, dibujos CAD y mucho más. Regístrese y obtenga pleno acceso a todos los recursos disponibles.

Las especificaciones están sujetas a cambios sin previo aviso.

DESCRIPCIONES DE LOS ACCESORIOS

P6010 Classic

Muy parecido al P6010 con la tecnología patentada COAX®. Las conexiones pueden realizarse por el lado largo del eyector y es retro-compatible con el modelo clásico de Piab en cuanto a montaje.

P6010 AVM™2

La unidad AVM™2 dispone de funciones de control y monitorización integradas. La función de ahorro energético (ES) integrada reduce al mínimo el consumo de aire en sistemas no porosos. Cuenta con válvulas ON/OFF de vacío y soplado con función a prueba de fallos de suministro eléctrico. AVM™ tiene salidas digitales, 16 combinaciones predeterminadas de niveles de vacío, pantalla digital de nivel de vacío y una válvula mecánica para el ajuste del caudal de soplado.

P6010 CU

CU dispone de válvulas de vacío eléctricas para ON/OFF de vacío y soplado, y una válvula mecánica para el ajuste del caudal de soplado. También cuenta con un conjunto de cables de 4 pines M12 con LED para el estado de la señal de la válvula.

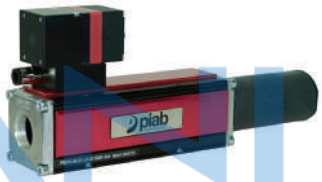

P6010 PCC

Las diferentes bombas de vacío requieren diferentes presiones de alimentación para un rendimiento óptimo. El PCC es programable para un nivel de vacío constante, ya que la señal de entrada regula la presión de alimentación para mantener un nivel de vacío constante. Incorpora un sensor de vacío analógico.

BECAM SOLUCIONES INDUSTRIALES

P6010: CÓDIGO DE PRODUCTO

P6010 Código
P6010

Código	Módulo de cartucho COAX®
AA	Módulo de cartucho COAX® ciego × 4
AB	Módulo de cartucho COAX® Si32-3×1
AC	Módulo de cartucho COAX® Si32-3×2
AD	Módulo de cartucho COAX® Si32-3×3
AE	Módulo de cartucho COAX® Si32-3×4
AF	Módulo de cartucho COAX® Si32-3×1, válvula antirretorno
AG	Módulo de cartucho COAX® Si32-3×2, válvula antirretorno
AH	Módulo de cartucho COAX® Si32-3×3, válvula antirretorno
AI	Módulo de cartucho COAX® Si32-3×4, válvula antirretorno
BB	Módulo de cartucho COAX® Si32-3×1, 1× válvula de retención
BC	Módulo de cartucho COAX® Si32-3×2, 1× válvula de retención
BD	Módulo de cartucho COAX® Si32-3×3, 1× válvula de retención
BE	Módulo de cartucho COAX® Si32-3×4, 1× válvula de retención
AJ	Módulo de cartucho COAX® Pi48-3×1
AK	Módulo de cartucho COAX® Pi48-3×2
AL	Módulo de cartucho COAX® Pi48-3×3
AM	Módulo de cartucho COAX® Pi48-3×4
AN	Módulo de cartucho COAX® Pi48-3×1, válvula antirretorno
AO	Módulo de cartucho COAX® Pi48-3×2, válvula antirretorno
AP	Módulo de cartucho COAX® Pi48-3×3, válvula antirretorno
AQ	Módulo de cartucho COAX® Pi48-3×4, válvula antirretorno
AR	Módulo de cartucho COAX® Xi40-3×1
AS	Módulo de cartucho COAX® Xi40-3×2
AT	Módulo de cartucho COAX® Xi40-3×3
AU	Módulo de cartucho COAX® Xi40-3×4
AV	Módulo de cartucho COAX® Xi40-3×1, válvula antirretorno
AW	Módulo de cartucho COAX® Xi40-3×2, válvula antirretorno
AX	Módulo de cartucho COAX® Xi40-3×3, válvula antirretorno
AY	Módulo de cartucho COAX® Xi40-3×4, válvula antirretorno
BJ	Módulo de cartucho COAX® Xi40-3×1, 1× válvula de retención
BK	Módulo de cartucho COAX® Xi40-3×2, 1× válvula de retención
BL	Módulo de cartucho COAX® Xi40-3×3, 1× válvula de retención
BM	Módulo de cartucho COAX® Xi40-3×4, 1× válvula de retención

Código	Montaje
01	Ranura en T de montaje, placa de cubierta etiqueta PIAB

P6010 . AA . 01 . LA . 51

BECANI SOLUCIONES INDUSTRIALES

Código	Placas de función/cubierta
LA	Placa de conexión con conexiones roscadas G, placa de conexión plana
LB	Función PCC de vacío, placa de conexión con conexiones roscadas G
LI	Placa de conexión Classic con conexiones roscadas G, placa de conexión plana
LJ	Placa de conexión con conexiones roscadas NPSF, placa de conexión plana
LK	Placa de conexión Classic con conexiones roscadas NPSF, placa de cubierta plana
LT	Función PCC de vacío, placa de conexión con conexiones roscadas NPSF
LU	Función AVM™ 2 NO, placa de conexión con conexiones roscadas G
LV	Función AVM™ 2 NC, placa de conexión con conexiones roscadas G
LW	Función AVM™ 2 NO, placa de conexión con conexiones roscadas NPSF
LX	Función AVM™ 2 NC, placa de conexión con conexiones roscadas NPSF
LY	Función CU NC, placa de conexión con conexiones roscadas G
LZ	Función CU NC, placa de conexión con conexiones roscadas NPSF
MA	Función AVM™ 2 NO, placa de conexión SB con conexiones roscadas G
MB	Función AVM™ 2 NC, placa de conexión SB con conexiones roscadas G
MC	Función AVM™ 2 NO, placa de conexión SB con conexiones roscadas NPSF
MD	Función AVM™ 2 NC, placa de conexión SB con conexiones roscadas NPSF
ME	Función CU NC, placa de conexión SB con conexiones roscadas G
MF	Función CU NC, placa de conexión SB con conexiones roscadas NPSF

Código	Placas de función/cubierta
51	Conexiones 2x G1"
52	Conexiones 2x G1", silenciador 1"
53	Conexiones 2x G3/4"
54	Conexiones 2x G3/4", silenciador 3/4"
55	Conexiones 2x 1" NPSF
56	Conexiones 2x 1" NPSF, silenciador 1"
57	Conexiones 2x 3/4" NPSF
58	Conexiones 2x 3/4" NPSF, silenciador 3/4"

BECANI
SOLUCIONES INDUSTRIALES

P6040

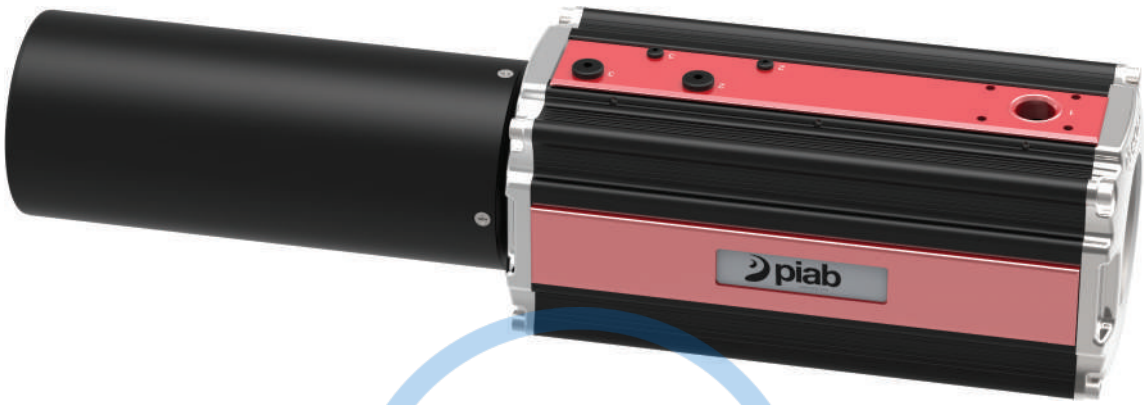

P6040 incorpora la tecnología COAX® patentada. Disponible con cartucho COAX® MIDI de tres etapas. Elija un cartucho Si para un caudal de vacío adicional, un cartucho Pi para alto rendimiento a baja presión de alimentación o un cartucho Xi cuando necesite un caudal alto y un vacío profundo. Esta bomba ofrece un consumo de aire sustancialmente inferior en comparación con las de la competencia, y además es compacta y sin piezas móviles. Se puede configurar con 5-16 cartuchos.

CAUDAL DE VACÍO

Cartucho COAX®	Presión de alimentación	Consumo de aire	Caudal de vacío (Nl/s) a diferentes niveles de vacío (-kPa)										Vacío máx.
	MPa	Nl/s	0	10	20	30	40	50	60	70	80	90	-kPa
MIDI Pi48-3 ×5	0,3	10	28	12,5	9	5,5	3,25	2,5	1,75	1,25	0,5	—	90
MIDI Pi48-3 ×6	0,3	12	33,6	15	10,8	6,6	3,9	3	2,1	1,5	0,6	—	90
MIDI Pi48-3 ×7	0,3	14	39,2	17,5	12,6	7,7	4,55	3,5	2,45	1,75	0,7	—	90
MIDI Pi48-3 ×8	0,3	16	44,8	20	14,4	8,8	5,2	4	2,8	2	0,8	—	90
MIDI Pi48-3 ×9	0,3	18	50,4	22,5	16,2	9,9	5,85	4,5	3,15	2,25	0,9	—	90
MIDI Pi48-3 ×10	0,3	20	56	25	18	11	6,5	5	3,5	2,5	1	—	90
MIDI Pi48-3 ×11	0,3	22	61,6	27,5	19,8	12,1	7,15	5,5	3,85	2,75	1,1	—	90
MIDI Pi48-3 ×12	0,3	24	67,2	30	21,6	13,2	7,8	6	4,2	3	1,2	—	90
MIDI Pi48-3 ×13	0,3	26	72,8	32,5	23,4	14,3	8,45	6,5	4,55	3,25	1,3	—	90
MIDI Pi48-3 ×14	0,3	28	78,4	35	25,2	15,4	9,1	7	4,9	3,5	1,4	—	90
MIDI Pi48-3 ×15	0,3	30	84	37,5	27	16,5	9,75	7,5	5,25	3,75	1,5	—	90
MIDI Pi48-3 ×16	0,3	32	89,6	40	28,8	17,6	10,4	8	5,6	4	1,6	—	90
MIDI Si32-3 ×5	0,6	8,75	30	17,5	13	8,5	4,5	3	2,5	1,75	—	—	75/52*
MIDI Si32-3 ×6	0,6	10,5	36	21	15,6	10,2	5,4	3,6	3	2,1	—	—	75/52*

BECANI SOLUCIONES INDUSTRIALES

Cartucho COAX®	Presión de alimentación	Consumo de aire	Caudal de vacío (Nl/s) a diferentes niveles de vacío (-kPa)										Vacío máx.
	MPa	Nl/s	0	10	20	30	40	50	60	70	80	90	-kPa
MIDI Si32-3 ×7	0,6	12,25	42	24,5	18,2	11,9	6,3	4,2	3,5	2,45	—	—	75/52*
MIDI Si32-3 ×8	0,6	14	48	28	20,8	13,6	7,2	4,8	4	2,8	—	—	75/52*
MIDI Si32-3 ×9	0,6	15,75	54	31,5	23,4	15,3	8,1	5,4	4,5	3,15	—	—	75/52*
MIDI Si32-3 ×10	0,6	17,5	60	35	26	17	9	6	5	3,5	—	—	75/52*
MIDI Si32-3 ×11	0,6	19,25	66	38,5	28,6	18,7	9,9	6,6	5,5	3,85	—	—	75/52*
MIDI Si32-3 ×12	0,6	21	72	42	31,2	20,4	10,8	7,2	6	4,2	—	—	75/52*
MIDI Si32-3 ×13	0,6	22,75	78	45,5	33,8	22,1	11,7	7,8	6,5	4,55	—	—	75/52*
MIDI Si32-3 ×14	0,6	24,5	84	49	36,4	23,8	12,6	8,4	7	4,9	—	—	75/52*
MIDI Si32-3 ×15	0,6	26,25	90	52,5	39	25,5	13,5	9	7,5	5,25	—	—	75/52*
MIDI Si32-3 ×16	0,6	28	96	56	41,6	27,2	14,4	9,6	8	5,6	—	—	75/52*
MIDI Xi40-3 ×5	0,45	9,15	29,5	15	10	6,5	3,65	2,9	2,15	1,6	0,9	0,15	95/51*
MIDI Xi40-3 ×6	0,45	10,98	35,4	18	12	7,8	4,38	3,48	2,58	1,92	1,08	0,18	95/51*
MIDI Xi40-3 ×7	0,45	12,81	41,3	21	14	9,1	5,11	4,06	3,01	2,24	1,26	0,21	95/51*
MIDI Xi40-3 ×8	0,45	14,64	47,2	24	16	10,4	5,84	4,64	3,44	2,56	1,44	0,24	95/51*
MIDI Xi40-3 ×9	0,45	16,47	53,1	27	18	11,7	6,57	5,22	3,87	2,88	1,62	0,27	95/51*
MIDI Xi40-3 ×10	0,45	18,3	59	30	20	13	7,3	5,8	4,3	3,2	1,8	0,3	95/51*
MIDI Xi40-3 ×11	0,45	20,13	64,9	33	22	14,3	8,03	6,38	4,73	3,52	1,98	0,33	95/51*
MIDI Xi40-3 ×12	0,45	21,96	70,8	36	24	15,6	8,76	6,96	5,16	3,84	2,16	0,36	95/51*
MIDI Xi40-3 ×13	0,45	23,79	76,7	39	26	16,9	9,49	7,54	5,59	4,16	2,34	0,39	95/51*
MIDI Xi40-3 ×14	0,45	25,62	82,6	42	28	18,2	10,22	8,12	6,02	4,48	2,52	0,42	95/51*
MIDI Xi40-3 ×15	0,45	27,45	88,5	45	30	19,5	10,95	8,7	6,45	4,8	2,7	0,45	95/51*
MIDI Xi40-3 ×16	0,45	29,28	94,4	48	32	20,8	11,68	9,28	6,88	5,12	2,88	0,48	95/51*

* Con 1x válvula de mariposa.

BECANI SOLUCIONES INDUSTRIALES

TIEMPOS DE EVACUACIÓN

Cartucho COAX®	Presión de alimentación	Consumo de aire	Tiempo de evacuación (s/l) hasta alcanzar los diferentes niveles de vacío (-kPa)									Vacío máx.
	MPa	Nl/s	10	20	30	40	50	60	70	80	90	-kPa
MIDI Pi48-3 ×5	0,3	10	0,004	0,012	0,024	0,05	0,09	0,14	0,2	0,32	0,8	90
MIDI Pi48-3 ×6	0,3	12	0,0033	0,01	0,02	0,042	0,075	0,12	0,17	0,27	0,67	90
MIDI Pi48-3 ×7	0,3	14	0,0029	0,0086	0,017	0,036	0,064	0,1	0,14	0,23	0,57	90
MIDI Pi48-3 ×8	0,3	16	0,0025	0,0075	0,015	0,031	0,056	0,088	0,13	0,2	0,5	90
MIDI Pi48-3 ×9	0,3	18	0,0022	0,0067	0,013	0,028	0,05	0,078	0,11	0,18	0,44	90
MIDI Pi48-3 ×10	0,3	20	0,002	0,006	0,012	0,025	0,045	0,07	0,1	0,16	0,4	90
MIDI Pi48-3 ×11	0,3	22	0,0018	0,0055	0,011	0,023	0,041	0,064	0,091	0,15	0,36	90
MIDI Pi48-3 ×12	0,3	24	0,0017	0,005	0,01	0,021	0,038	0,058	0,083	0,13	0,33	90
MIDI Pi48-3 ×13	0,3	26	0,0015	0,0046	0,0092	0,019	0,035	0,054	0,077	0,12	0,31	90
MIDI Pi48-3 ×14	0,3	28	0,0014	0,0043	0,0086	0,018	0,032	0,05	0,071	0,11	0,29	90
MIDI Pi48-3 ×15	0,3	30	0,0013	0,004	0,008	0,017	0,03	0,047	0,067	0,11	0,27	90
MIDI Pi48-3 ×16	0,3	32	0,0013	0,0038	0,0075	0,016	0,029	0,044	0,063	0,1	0,25	90
MIDI Si32-3 ×5	0,6	8,75	0,004	0,01	0,02	0,036	0,066	0,11	0,16	—	—	75/52*
MIDI Si32-3 ×6	0,6	10,5	0,0033	0,0083	0,017	0,03	0,055	0,088	0,13	—	—	75/52*
MIDI Si32-3 ×7	0,6	12,25	0,0029	0,0071	0,014	0,026	0,047	0,076	0,11	—	—	75/52*
MIDI Si32-3 ×8	0,6	14	0,0025	0,0063	0,013	0,023	0,041	0,066	0,1	—	—	75/52*
MIDI Si32-3 ×9	0,6	15,75	0,0022	0,0056	0,011	0,02	0,037	0,059	0,089	—	—	75/52*
MIDI Si32-3 ×10	0,6	17,5	0,002	0,005	0,01	0,018	0,033	0,053	0,08	—	—	75/52*
MIDI Si32-3 ×11	0,6	19,25	0,0018	0,0045	0,0091	0,016	0,03	0,048	0,073	—	—	75/52*
MIDI Si32-3 ×12	0,6	21	0,0017	0,0042	0,0083	0,015	0,028	0,044	0,067	—	—	75/52*
MIDI Si32-3 ×13	0,6	22,75	0,0015	0,0038	0,0077	0,014	0,025	0,041	0,062	—	—	75/52*
MIDI Si32-3 ×14	0,6	24,5	0,0014	0,0036	0,0071	0,013	0,024	0,038	0,057	—	—	75/52*
MIDI Si32-3 ×15	0,6	26,25	0,0013	0,0033	0,0067	0,012	0,022	0,035	0,053	—	—	75/52*
MIDI Si32-3 ×16	0,6	28	0,0013	0,0031	0,0063	0,011	0,021	0,033	0,05	—	—	75/52*
MIDI Xi40-3 ×5	0,45	9,15	0,0044	0,012	0,024	0,044	0,074	0,11	0,17	0,24	0,44	95/51*
MIDI Xi40-3 ×6	0,45	10,98	0,0037	0,01	0,02	0,037	0,062	0,095	0,14	0,2	0,37	95/51*

BECANI SOLUCIONES INDUSTRIALES

Cartucho COAX®	Presión de alimentación	Consumo de aire	Tiempo de evacuación (s/l) hasta alcanzar los diferentes niveles de vacío (-kPa)									Vacío máx.
	MPa	Nl/s	10	20	30	40	50	60	70	80	90	-kPa
MIDI Xi40-3 ×7	0,45	12,81	0,0031	0,0089	0,017	0,031	0,053	0,081	0,12	0,17	0,31	95/51*
MIDI Xi40-3 ×8	0,45	14,64	0,0028	0,0078	0,015	0,028	0,046	0,071	0,11	0,15	0,28	95/51*
MIDI Xi40-3 ×9	0,45	16,47	0,0024	0,0069	0,013	0,024	0,041	0,063	0,093	0,13	0,24	95/51*
MIDI Xi40-3 ×10	0,45	18,3	0,0022	0,0062	0,012	0,022	0,037	0,057	0,084	0,12	0,22	95/51*
MIDI Xi40-3 ×11	0,45	20,13	0,002	0,0056	0,011	0,02	0,034	0,052	0,076	0,11	0,2	95/51*
MIDI Xi40-3 ×12	0,45	21,96	0,0018	0,0052	0,01	0,018	0,031	0,048	0,07	0,1	0,18	95/51*
MIDI Xi40-3 ×13	0,45	23,79	0,0017	0,0048	0,0092	0,017	0,029	0,044	0,065	0,092	0,17	95/51*
MIDI Xi40-3 ×14	0,45	25,62	0,0016	0,0044	0,0086	0,016	0,027	0,041	0,06	0,086	0,16	95/51*
MIDI Xi40-3 ×15	0,45	27,45	0,0015	0,0041	0,008	0,015	0,025	0,038	0,056	0,08	0,15	95/51*
MIDI Xi40-3 ×16	0,45	29,28	0,0014	0,0039	0,0075	0,014	0,023	0,036	0,053	0,075	0,14	95/51*

* Con 1x válvula de mariposa.

PLANO DE DIMENSIONES

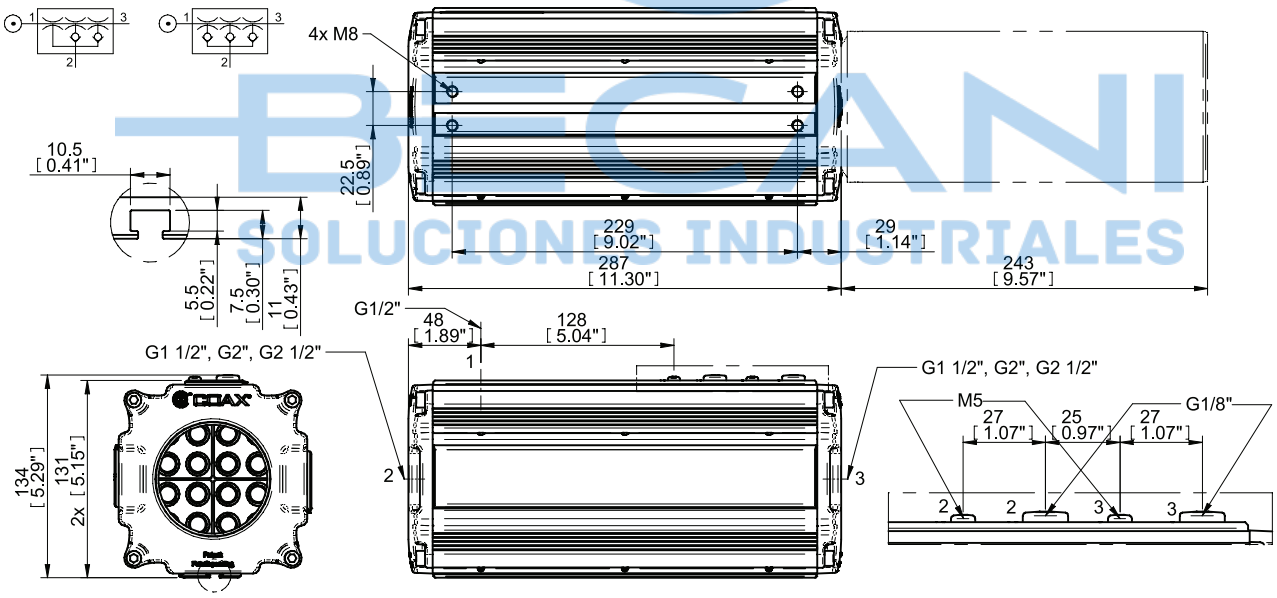

INFORMACIÓN PARA PEDIDOS

Para obtener una lista completa de las bombas y combinaciones disponibles con más información visite **piab.com**. En nuestra página web también encontrará planos de dimensiones, dibujos CAD y mucho más. Regístrese y obtenga pleno acceso a todos los recursos disponibles.

Las especificaciones están sujetas a cambios sin previo aviso.

DESCRIPCIONES DE LOS ACCESORIOS

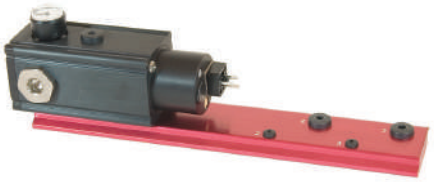

P6040 V30

Eyector multietapa Piab P6040 con tecnología Si, Pi o Xi COAX®. Diseño modular para un rendimiento flexible. Compacto y duradero, sin piezas móviles. Válvula 3/2 eléctrica para ON/OFF. Manómetro para el control de la presión de alimentación

P6040 ES Vacío

Eyector multietapa Piab P6040 con tecnología Si, Pi o Xi COAX®. Diseño modular para un rendimiento flexible. Compacto y duradero, sin piezas móviles. Dispositivo de ahorro de aire accionado eléctricamente. Válvula 2/2 NO ajustable de control por vacío. Manómetro para el control de la presión de alimentación. Recomendado para un sistema no poroso.

BECANI
SOLUCIONES INDUSTRIALES

P6040: CÓDIGO DE PRODUCTO

P6040
Código
P6040

Código	Tipo de aplicación
V	Vacío
B	Soplado

Código	Montaje
00	Ranura en T de montaje

Código	Placas de función/cubierta
AA	Conexión G1/2"
AB	Conexión 4x G1/2"
AC	Válvula de función v30
AD	Función ES-vacío

P6040 . V . AA . 00 . AA . 00

Código	Conexiones para vacío y escape
00	Conexiones G 1 1/2"
01	Conexiones G 2"
02	Conexiones G 2 1/2"
03	Conexiones G 1 1/2", silenciador
04	Conexión G 2", silenciador
05	Conexiones G 2 1/2", silenciador
06	Conexión G 1 1/2", silenciador de entrada
07	Conexión G 2", silenciador de entrada
08	Conexión G 2 1/2", silenciador de entrada

Código												Módulo de cartucho COAX
×5	×6	×7	×8	×9	×10	×11	×12	×13	×14	×15	×16	
AA	AB	AC	AD	AE	AF	AG	AH	AI	AJ	AK	AL	Módulo de cartucho COAX® Pi48-3
AY	AZ	BA	BB	BC	BD	BE	BF	BG	BH	BI	BJ	Módulo de cartucho COAX® Pi48-3, 1x válvula de mariposa
AM	AN	AO	AP	AQ	AR	AS	AT	AU	AV	AW	AX	Módulo de cartucho COAX® Pi48-3, válvula antirretorno
BK	BL	BM	BN	BO	BP	BQ	BR	BS	BT	BU	BV	Módulo de cartucho COAX® Si32-3
CI	CJ	CK	CL	CM	CN	CO	CP	CQ	CR	CS	CT	Módulo de cartucho COAX® Si32-3, 1x válvula de mariposa
BW	BX	BY	BZ	CA	CB	CC	CD	CE	CF	CG	CH	Módulo de cartucho COAX® Si32-3, válvula antirretorno
CU	CV	CW	CX	CY	CZ	DA	DB	DC	DD	DE	DF	Módulo de cartucho COAX® Xi40-3
DS	DT	DU	DV	DW	DX	DY	DZ	EA	EB	EC	ED	Módulo de cartucho COAX® Xi40-3, 1x válvula de mariposa
DG	DH	DI	DJ	DK	DL	DM	DN	DO	DP	DQ	DR	Módulo de cartucho COAX® Xi40-3, válvula antirretorno

BECANI SOLUCIONES INDUSTRIALES

Bomba rund

Esta bomba round está disponible con los cartuchos de eficiencia energética COAX®. Se ha diseñado para alto caudal de vacío con 6x cartuchos COAX® Si MIDI. Incluso así es pequeña, compacta y ligera (1,6 kg). Fácil de montar e instalar con conectores de manguera integrados.

CAUDAL DE VACÍO

Cartucho COAX®	Presión de alimentación	Consumo de aire	Caudal de vacío (Nl/s) a diferentes niveles de vacío (-kPa)								Vacío máx.
	MPa	Nl/s	0	10	20	30	40	50	60	70	-kPa
MIDI Si32-3 ×6	0,4	7,5	30	17,4	11,4	7,2	4,8	2,4	0,6	—	60
MIDI Si32-3 ×6	0,5	9	34,2	19,8	13,2	8,4	5,1	3,72	2,1	1,08	70
MIDI Si32-3 ×6	0,6	10,5	36	21	15,6	10,2	5,4	3,6	3	2,1	75

TIEMPOS DE EVACUACIÓN

Cartucho COAX®	Presión de alimentación	Consumo de aire	Tiempo de evacuación (s/l) hasta alcanzar los diferentes niveles de vacío (-kPa)							Vacío máx.
	MPa	Nl/s	10	20	30	40	50	60	70	-kPa
MIDI Si32-3 ×6	0,4	7,5	0,005	0,012	0,023	0,04	0,07	0,167	—	60
MIDI Si32-3 ×6	0,5	9	0,003	0,01	0,018	0,035	0,058	0,1	0,167	70
MIDI Si32-3 ×6	0,6	10,5	0,003	0,008	0,017	0,03	0,055	0,088	0,133	75

BECANI SOLUCIONES INDUSTRIALES

PLANO DE DIMENSIONES

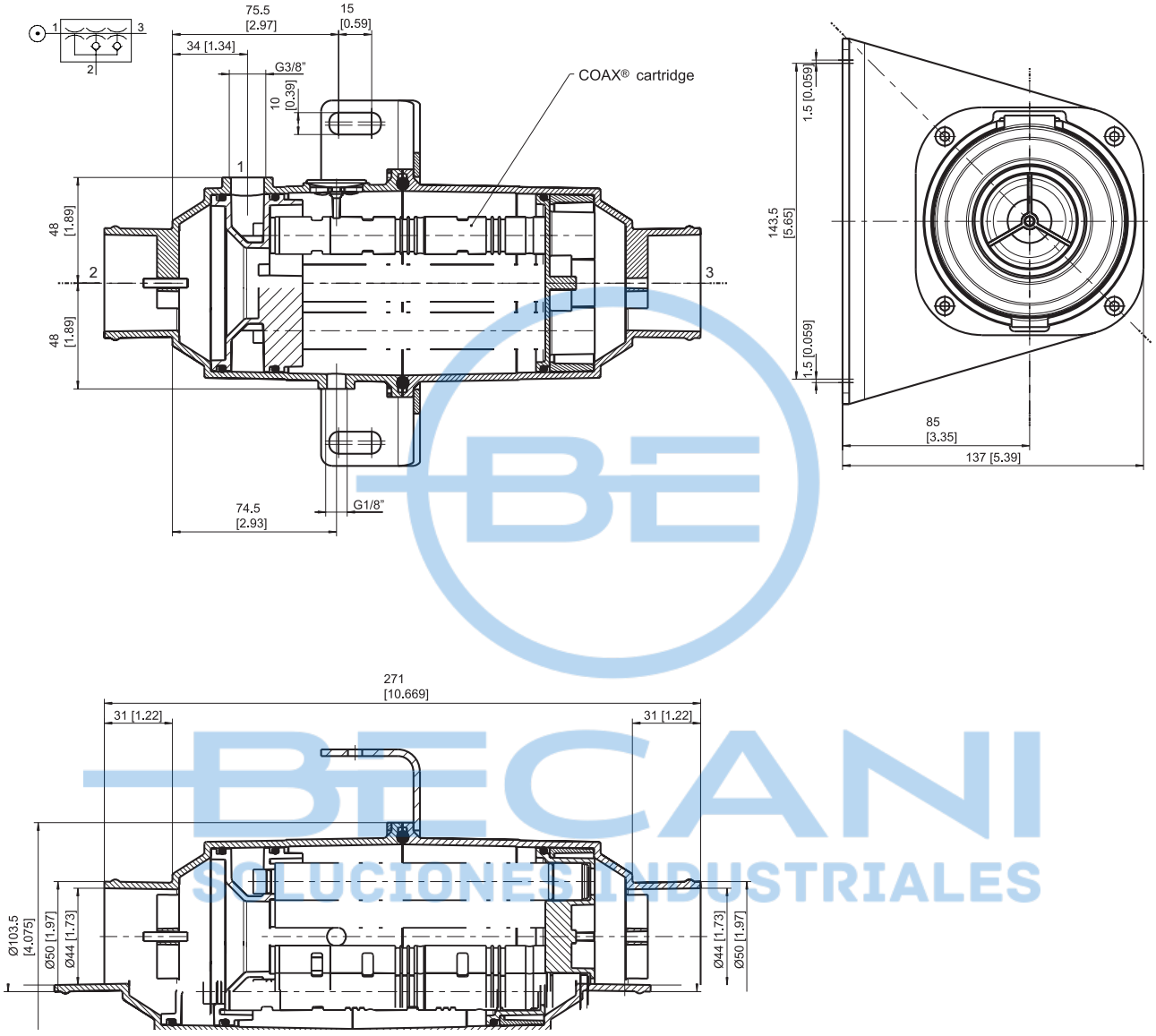

INFORMACIÓN PARA PEDIDOS

Descripción	N.º artículo
Bomba round COAX® 6×Si32-3	0121632

BECANI SOLUCIONES INDUSTRIALES

Familia de bombas MINI L

Esta familia de bombas proporciona un gran caudal de vacío, a pesar de ser ligeras y muy pequeñas de tamaño. Nivel de vacío hasta 75 -kPa. Algunas bombas de esta familia están disponibles con placa de conexión de aluminio o PA compuesto. Se recomienda su uso cuando el producto manipulado sea de material poroso, como cartón, madera o papel.

CAUDAL DE VACÍO

Nombre de la bomba	Presión de alimentación	Consumo de aire	Caudal de vacío (Nl/s) a diferentes niveles de vacío (-kPa)								Vacío máx.
	MPa	Nl/s	0	10	20	30	40	50	60	70	-kPa
L7	0,6	0,49	0,72	0,49	0,29	0,25	0,2	0,16	0,1	0,067	75
L14	0,6	0,98	1,5	1	0,57	0,45	0,39	0,32	0,24	0,13	75
L28	0,6	2	2,6	1,7	1,1	0,89	0,74	0,55	0,36	0,17	75
L56	0,6	4	5,1	3,5	2	1,7	1,4	1,1	0,81	0,43	75

TIEMPOS DE EVACUACIÓN

Nombre de la bomba	Presión de alimentación	Consumo de aire	Tiempo de evacuación (s/l) hasta alcanzar los diferentes niveles de vacío (-kPa)							Vacío máx.
	MPa	Nl/s	10	20	30	40	50	60	70	-kPa
L7	0,6	0,49	0,093	0,31	0,72	1,2	1,8	2,6	3,8	75
L14	0,6	0,98	0,064	0,17	0,36	0,59	0,88	1,3	1,8	75
L28	0,6	2	0,047	0,11	0,2	0,32	0,46	0,69	1,1	75
L56	0,6	4	0,023	0,053	0,1	0,16	0,23	0,33	0,5	75

BECANI SOLUCIONES INDUSTRIALES

PLANO DE DIMENSIONES

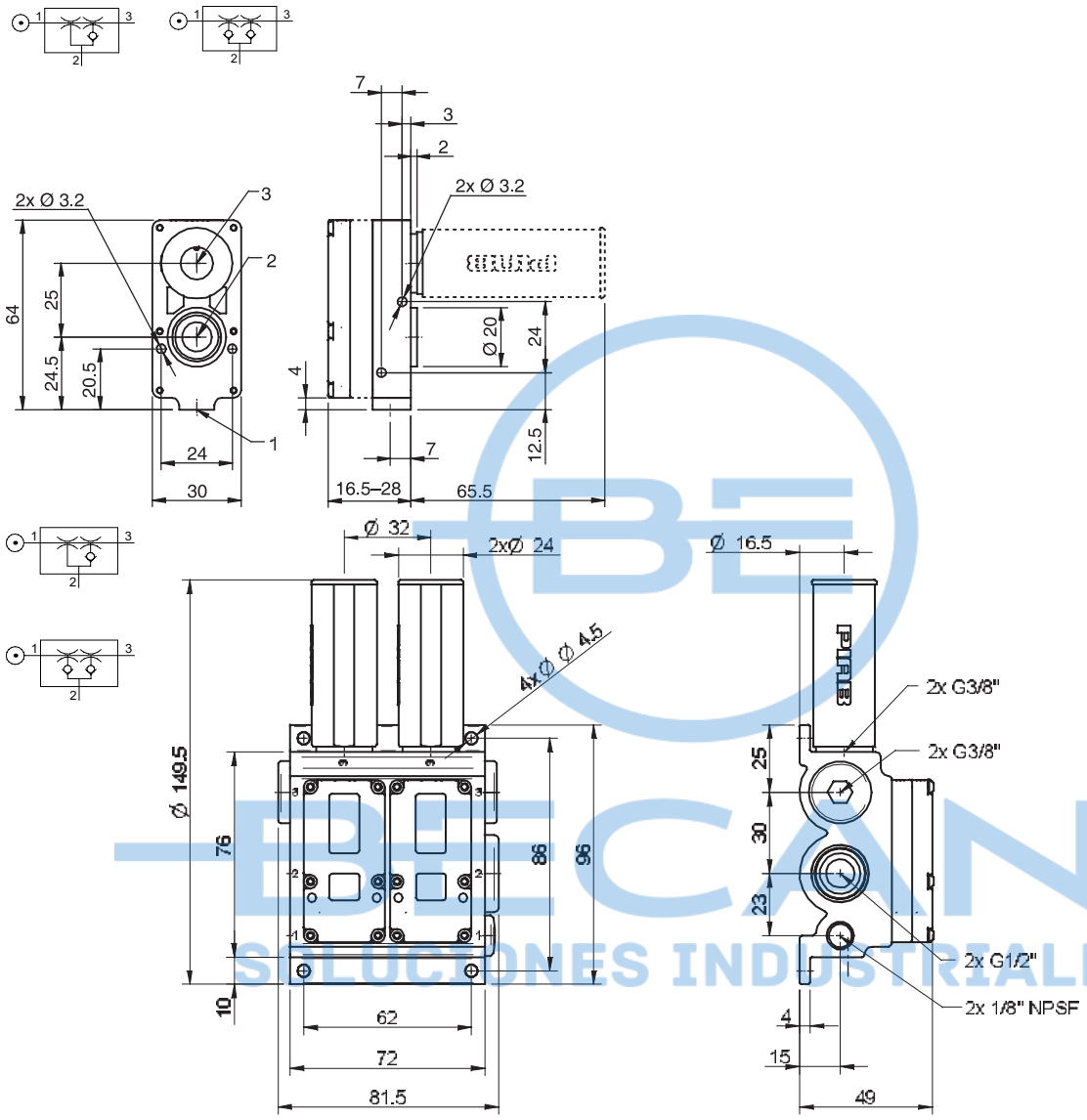

BECANI SOLUCIONES INDUSTRIALES

INFORMACIÓN PARA PEDIDOS

Descripción	N.º artículo
Bomba de vacío MINI L7, con. A, juntas NBR	0102853
Bomba de vacío MINI L14, con. C, juntas NBR	0102743
Bomba de vacío MINI L14, con. B1, juntas NBR	0102831
Bomba de vacío MINI L14, con. B1, juntas NBR, válvula antirretorno	0102832
Bomba de vacío MINI L14, con. B, juntas NBR	0103055
Bomba de vacío MINI L28, con. C, juntas NBR	0102749
Bomba de vacío MINI L28 con. C, juntas NBR, válvula antirretorno	0102750
Bomba de vacío MINI L28, con. B1, juntas NBR	0102833
Bomba de vacío MINI L28 con. B1, juntas NBR, válvula antirretorno	0102834
Bomba de vacío MINI L28, con. B, juntas NBR	0103061
Bomba de vacío MINI L28 con. B1, juntas NBR, válvula antirretorno	0103062
Bomba de vacío MINI L56, con. K, juntas NBR	0102797
Bomba de vacío MINI L56, con. K, juntas NBR, válvula antirretorno	0102798

BECANI SOLUCIONES INDUSTRIALES

Familia de bombas MINI M-L

Esta familia de bombas con su tamaño muy reducido y bajo peso proporciona un nivel de vacío extra de hasta 84 -kPa. Algunos modelos están disponibles con la placa de conexión de aluminio o PA compuesto. Se recomienda su uso cuando el producto manipulado sea de material sellado o no poroso, como el plástico, el metal o el vidrio.

CAUDAL DE VACÍO

Nombre de la bomba	Presión de alimentación	Consumo de aire	Caudal de vacío (Nl/s) a diferentes niveles de vacío (-kPa)									Vacío máx.
	MPa	Nl/s	0	10	20	30	40	50	60	70	80	-kPa
M5L	0,38	0,38	0,58	0,3	0,22	0,18	0,14	0,1	0,08	0,04	0,01	81
M5L	0,6	0,55	0,73	0,5	0,26	0,14	0,12	0,1	0,08	0,05	0,02	84
M10L	0,38	0,76	1,1	0,57	0,39	0,35	0,3	0,21	0,12	0,06	0,02	81
M10L	0,6	1,1	1,3	0,91	0,48	0,29	0,26	0,21	0,13	0,09	0,03	84
M20L	0,38	1,5	2	1,2	0,76	0,67	0,53	0,41	0,33	0,19	0,02	81
M20L	0,6	2,2	2,4	1,7	0,95	0,57	0,48	0,38	0,29	0,19	0,06	84
M40L	0,38	3	4	2,2	1,4	1,2	1	0,71	0,43	0,19	0,05	81
M40L	0,6	4,4	4,8	3,1	1,7	1,1	0,93	0,74	0,57	0,36	0,11	84

TIEMPOS DE EVACUACIÓN

Nombre de la bomba	Presión de alimentación	Consumo de aire	Tiempo de evacuación (s/l) hasta alcanzar los diferentes niveles de vacío (-kPa)								Vacío máx.
	MPa	Nl/s	10	20	30	40	50	60	70	80	-kPa
M5L	0,38	0,38	0,2	0,61	1,2	1,8	2,6	3,8	5,9	11,1	81
M5L	0,6	0,55	0,13	0,36	1	1,8	2,8	4	5,7	9,4	84
M10L	0,38	0,76	0,13	0,31	0,57	0,9	1,3	2	3,2	7,1	81
M10L	0,6	1,1	0,079	0,2	0,5	0,92	1,4	2,1	3	5	84

BECAN SOLUCIONES INDUSTRIALES

Nombre de la bomba	Presión de alimentación	Consumo de aire	Tiempo de evacuación (s/l) hasta alcanzar los diferentes niveles de vacío (-kPa)								Vacío máx.
	MPa	Nl/s	10	20	30	40	50	60	70	80	-kPa
M20L	0,38	1,5	0,052	0,14	0,26	0,42	0,64	1	1,7	3,7	81
M20L	0,6	2,2	0,038	0,1	0,24	0,43	0,68	1	1,5	2,5	84
M40L	0,38	3	0,03	0,074	0,13	0,21	0,32	0,5	0,95	1,6	81
M40L	0,6	4,4	0,031	0,064	0,13	0,22	0,34	0,5	0,7	1,3	84

PLANO DE DIMENSIONES

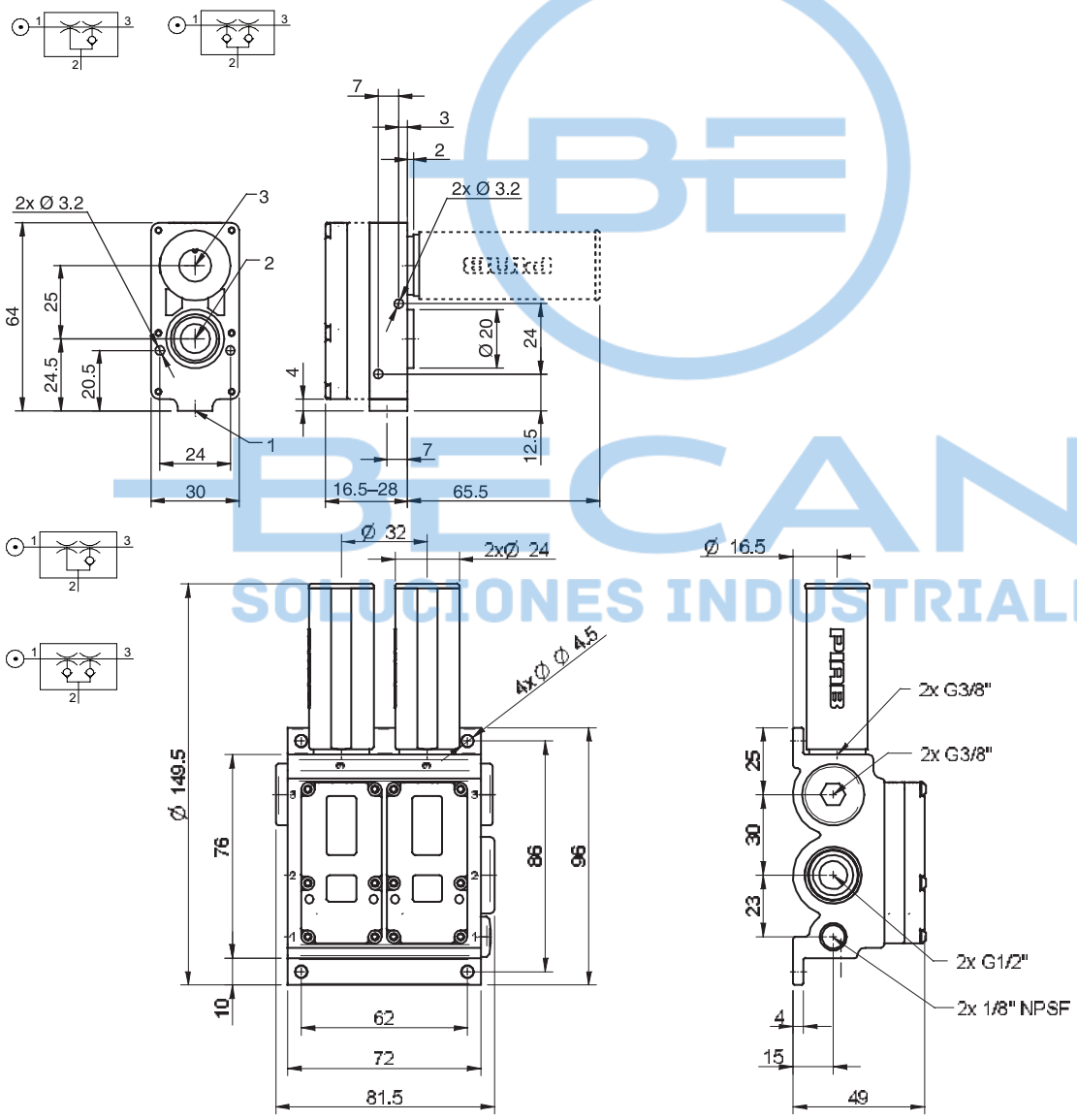

BECANI SOLUCIONES INDUSTRIALES

INFORMACIÓN PARA PEDIDOS

Descripción	N.º artículo
Bomba de vacío MINI M5L, con. A, juntas NBR	0102865
Bomba de vacío MINI M5L, con. A, juntas NBR, válvula antirretorno	0102866
Bomba de vacío MINI M10L, con. A, juntas NBR	0102871
Bomba de vacío MINI M10L, con. A, juntas NBR, válvula antirretorno	0102872
Bomba de vacío MINI M20L, con. B, juntas NBR	0103079
Bomba de vacío MINI M20L con. B, juntas NBR, válvula antirretorno	0103080
Bomba de vacío MINI M20L, con. B1, juntas NBR	0102839
Bomba de vacío MINI M20L con. B1, juntas NBR, válvula antirretorno	0102840
Bomba de vacío MINI M20L, con. C, juntas NBR	0102767
Bomba de vacío MINI M20L con. C, juntas NBR, válvula antirretorno	0102768
Bomba de vacío MINI M40L, con. K, juntas NBR	0102805
Bomba de vacío MINI M40L, con. K, juntas NBR, válvula antirretorno	0102806

BECANI SOLUCIONES INDUSTRIALES

Familia de bombas MINI X-L

Esta familia de bombas con su tamaño muy reducido y bajo peso proporciona un nivel de vacío extra de hasta 93 -kPa. Algunos modelos están disponibles con la placa de conexión de aluminio o PA compuesto. Se recomienda su uso cuando el producto manipulado sea de material sellado o no poroso, como el plástico, el metal o el vidrio.

CAUDAL DE VACÍO

Nombre de la bomba	Presión de alimentación	Consumo de aire	Caudal de vacío (Nl/s) a diferentes niveles de vacío (-kPa)										Vacío máx.
	MPa	Nl/s	0	10	20	30	40	50	60	70	80	90	-kPa
X5L	0,4	0,39	0,48	0,24	0,12	0,11	0,1	0,086	0,071	0,057	0,03	0,006	93
X10L	0,4	0,79	0,76	0,35	0,24	0,21	0,16	0,13	0,1	0,07	0,04	0,01	93
X20L	0,4	1,6	1,9	1	0,5	0,44	0,38	0,3	0,25	0,17	0,1	0,02	93
X40L	0,4	3,1	3,2	1,5	1	0,9	0,7	0,6	0,5	0,4	0,17	0,038	93

TIEMPOS DE EVACUACIÓN

Nombre de la bomba	Presión de alimentación	Consumo de aire	Tiempo de evacuación (s/l) hasta alcanzar los diferentes niveles de vacío (-kPa)									Vacío máx.
	MPa	Nl/s	10	20	30	40	50	60	70	80	90	-kPa
X5L	0,4	0,39	0,17	0,82	1,7	2,7	3,9	5,4	7,4	10,6	22,5	93
X10L	0,4	0,79	0,11	0,47	0,94	1,5	2,2	3,1	4,3	6,6	14	93
X20L	0,4	1,6	0,055	0,2	0,4	0,65	0,97	1,4	1,9	2,7	5,1	93
X40L	0,4	3,1	0,038	0,12	0,22	0,33	0,48	0,68	1,2	2,2	3,2	93

BECANI SOLUCIONES INDUSTRIALES

PLANO DE DIMENSIONES

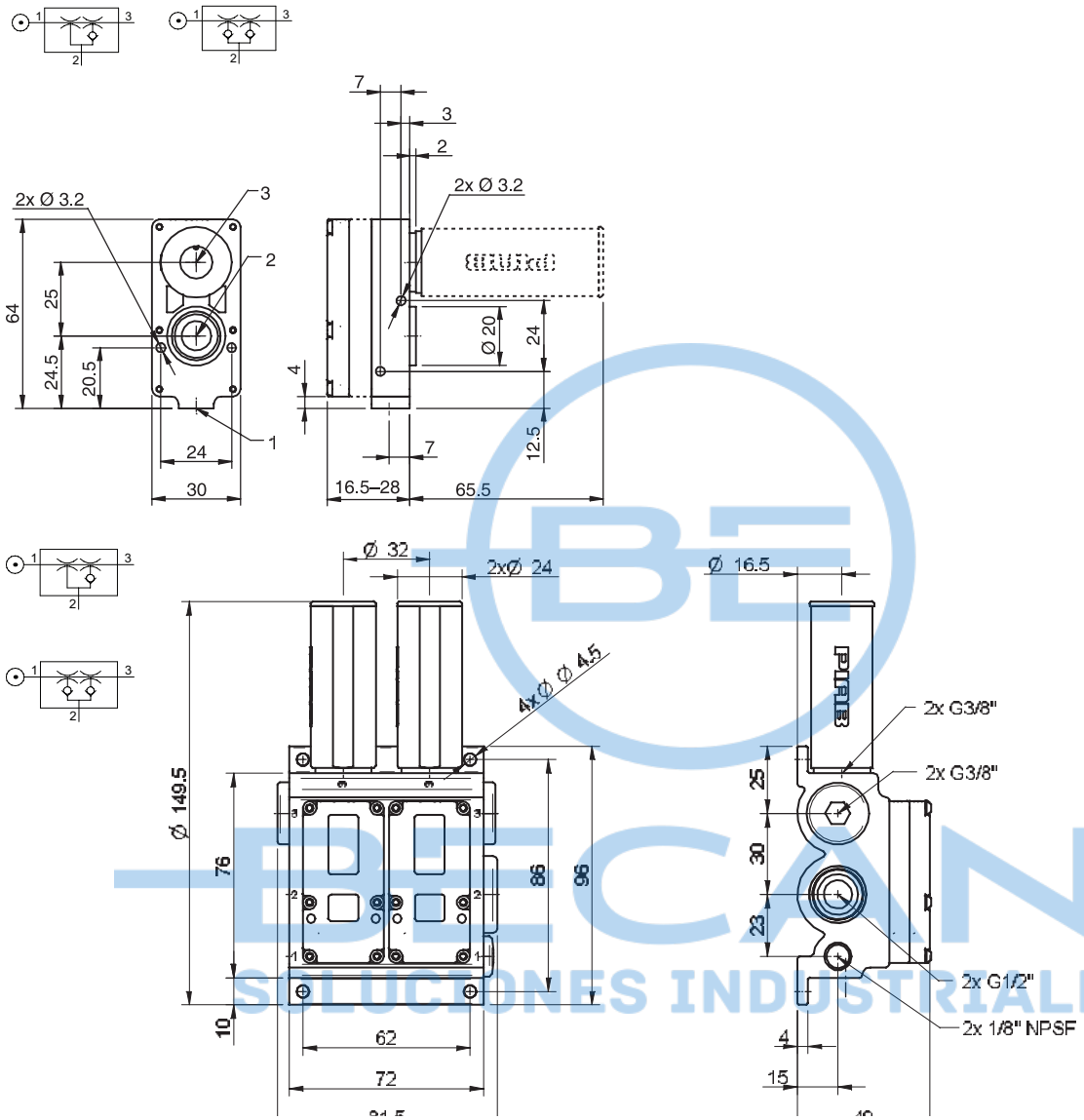

BECANI SOLUCIONES INDUSTRIALES

INFORMACIÓN PARA PEDIDOS

Descripción	N.º artículo
Bomba de vacío MINI X5L, con. A, juntas NBR	3222127
Bomba de vacío MINI X5L, con. A, juntas NBR, válvula antirretorno	3222127A
Bomba de vacío MINI X10L, con. A, juntas NBR	3222157
Bomba de vacío MINI X10L, con. A, juntas NBR, válvula antirretorno	3222157A
Bomba de vacío MINI X20L, con. B, juntas NBR	3222278
Bomba de vacío MINI X20L con. B, juntas NBR, válvula antirretorno	3222278A
Bomba de vacío MINI X20L, con. B1, juntas NBR	0103203
Bomba de vacío MINI X20L con. B1, juntas NBR, válvula antirretorno	0103204
Bomba de vacío MINI X20L, con. C, juntas NBR	3222279
Bomba de vacío MINI X20L con. C, juntas NBR, válvula antirretorno	3222279A
Bomba de vacío MINI X40L, con. K, juntas NBR	0100423
Bomba de vacío MINI X40L, con. K, juntas NBR, válvula antirretorno	0100425

BECANI SOLUCIONES INDUSTRIALES

Familia de bombas MAXI MLL

MLL 200/400

MLL800

MLL1200

Esta es probablemente la bomba accionada por aire comprimido más grande del mercado. Algunos de los modelos disponen de una función de ahorro energético opcional.

CAUDAL DE VACÍO

Nombre de la bomba	Presión de alimentación	Consumo de aire	Caudal de vacío (Nl/s) a diferentes niveles de vacío (-kPa)										Vacío máx.
	MPa	Nl/s	0	10	20	30	40	50	60	70	80	90	-kPa
MLL200	0,6	14	48	27	18,1	9,5	4,8	3,3	2,4	1,1	0,48	0,01	91
MLL400	0,6	28	92	52	35	18,4	9,2	6,4	4,6	2,2	0,92	0,02	91
MLL800	0,6	56	176	99	67	35	17,6	12,3	8,8	4,2	1,8	0,04	91
MLL1200	0,6	84	255	143	97	51	26	17,9	12,8	6,1	2,6	0,05	91

TIEMPOS DE EVACUACIÓN

Nombre de la bomba	Presión de alimentación	Consumo de aire	Tiempo de evacuación (s/l) hasta alcanzar los diferentes niveles de vacío (-kPa)									Vacío máx.
	MPa	Nl/s	10	20	30	40	50	60	70	80	90	-kPa
MLL200	0,6	14	0,003	0,008	0,014	0,03	0,06	0,1	0,16	0,29	0,82	91
MLL400	0,6	28	0,0015	0,004	0,007	0,015	0,03	0,05	0,08	0,15	0,41	91
MLL800	0,6	56	0,0008	0,0018	0,0035	0,008	0,014	0,024	0,04	0,072	0,2	91
MLL1200	0,6	84	0,0005	0,0012	0,0023	0,0052	0,009	0,016	0,027	0,048	0,14	91

BECANI SOLUCIONES INDUSTRIALES

PLANO DE DIMENSIONES

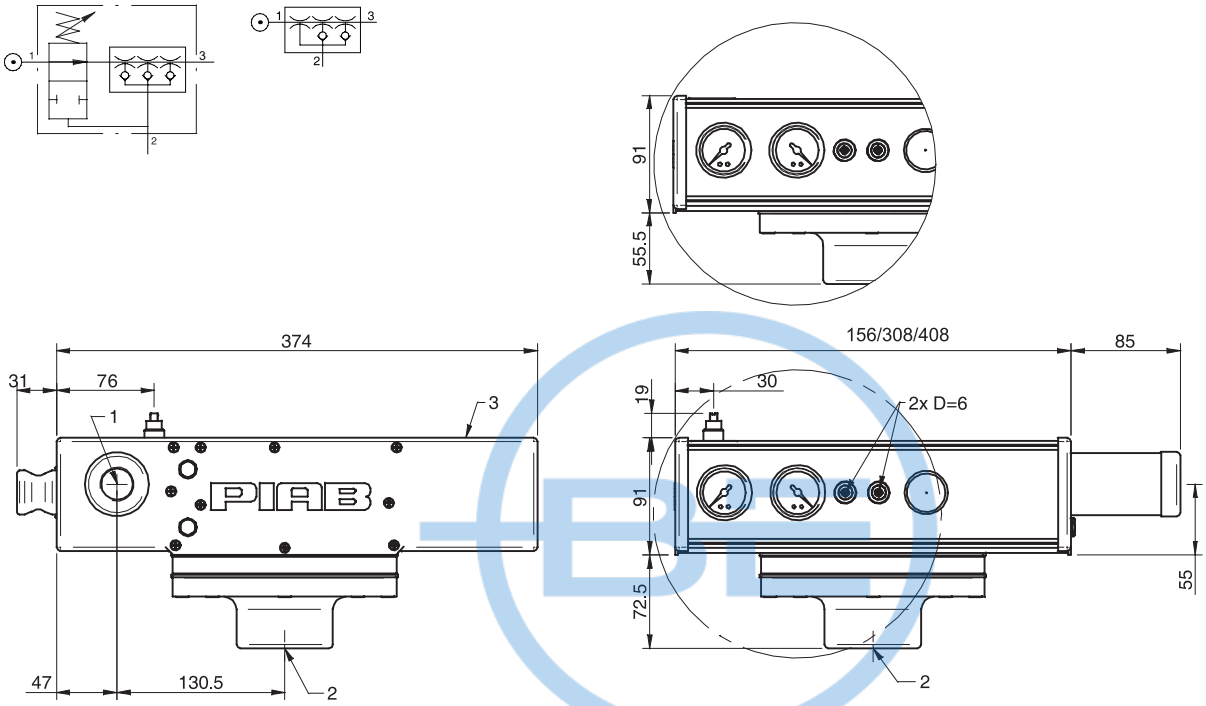

INFORMACIÓN PARA PEDIDOS

Descripción	N.° artículo
Bomba de vacío MAXI MLL200, juntas NBR, G 1 1/2"	3101056
Bomba de vacío MAXI MLL400, juntas NBR	3101057
Bomba de vacío MAXI MLL400, juntas NBR, ES	0100742
Bomba de vacío MAXI MLL800, juntas NBR, ES	0100743
Bomba de vacío MAXI MLL800, juntas NBR	3101058
Bomba de vacío MAXI MLL1200, juntas NBR	3101059
Bomba de vacío MAXI MLL1200, juntas NBR, ES	0100744

BECANI SOLUCIONES INDUSTRIALES

Eyector 300

Esta es una bomba eyectora compacta que normalmente se utiliza cuando se desea un gran caudal con bajo vacío. Es posible ajustar el consumo de aire y la capacidad. Pueden transportarse pequeñas cantidades de materiales y contaminantes. Este producto está disponible en acero inoxidable o aluminio. Cuando está equipado con inserto, el eyector cambia las características y proporciona un vacío más elevado con un caudal más bajo. Se suministra con una boquilla de manguera de 3/8" para la conexión de aire comprimido.

CAUDAL DE VACÍO

Presión de alimentación	Consumo de aire	Caudal de vacío (Nl/s) a 0 -kPa		Vacío máx. (-kPa)	
MPa	Nl/s	Eyector 300	Con inserto	Eyector 300	Con inserto
0,1	8,3	55	32	3,5	5
0,2	13,3	85	47	6	11
0,3	18,3	110	59	8	16
0,4	23,3	126	64	10,5	20
0,5	28,3	141	64	12	21,5
0,6	33,3	152	59	12,5	21,8

BECANI SOLUCIONES INDUSTRIALES

PLANO DE DIMENSIONES

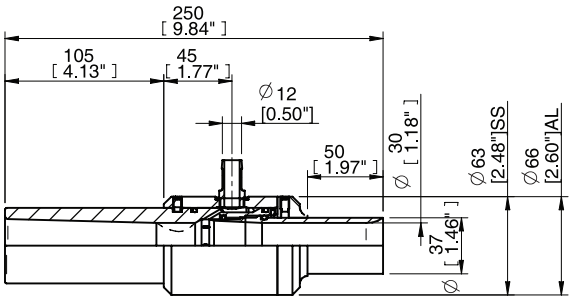

INFORMACIÓN PARA PEDIDOS

Descripción	N.º artículo
Eyector 300 aluminio	3108001
Eyector 300 acero inoxidable	3108002
Inserto 200 aluminio cpl.	3108003
Inserto 200 acero inoxidable cpl.	3108004

BECANI
SOLUCIONES INDUSTRIALES

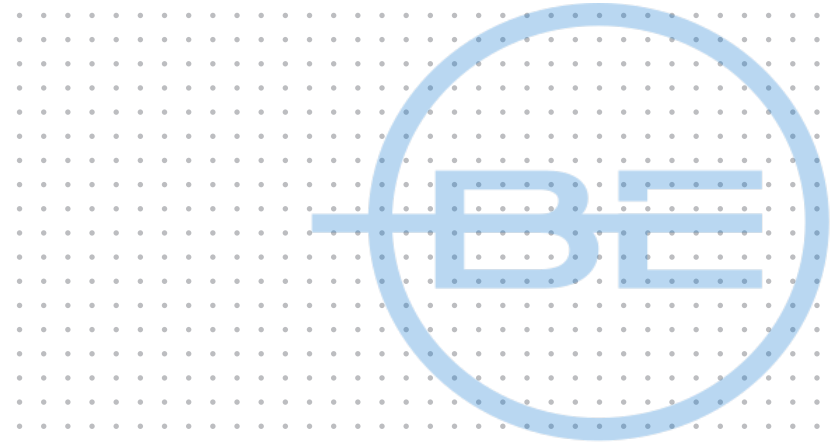

BECANI

SOLUCIONES INDUSTRIALES

piSECURE

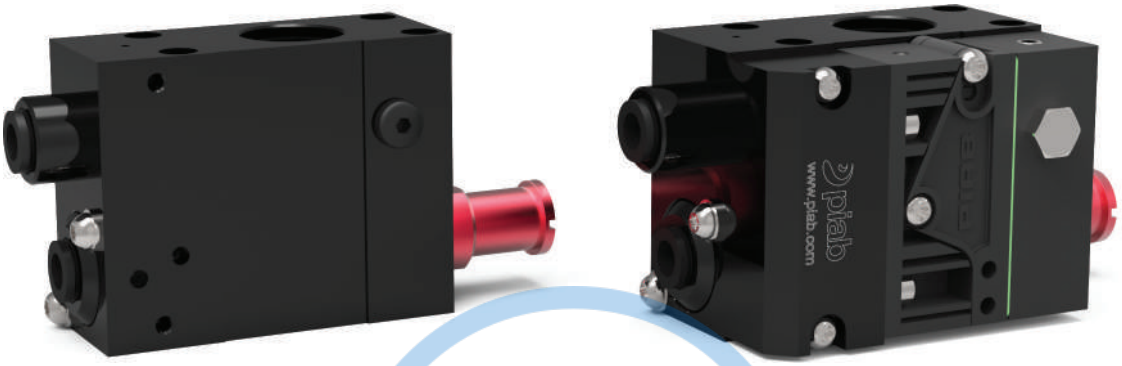

Esta bomba de vacío combina una elevada seguridad con la solución de mayor eficiencia energética para material no poroso, la tecnología COAX® con función de ahorro de aire automática. Dispone de una válvula de retención que atrapa el vacío en aplicaciones no porosas y de un dispositivo de ahorro de energía integrado que tiene como resultado un consumo energético prácticamente nulo. Es un producto excelente cuando se trabaja con dispositivos de manipulación de vacío que tienen que cumplir y satisfacer las normas de elevación legisladas para dispositivos de manipulación, como (DIN/SS) - EN 13155, norma ASME B30.20, etc.

Como piSECURE utiliza el eyector de dos etapas COAX® MINI Xi10-2 proporciona una rápida evacuación de hasta 94 -kPa. Es apta para el uso descentralizado (una por ventosa) para la máxima seguridad. También dispone de una válvula de liberación/soplado integrada para una liberación rápida y fiable del objeto. La función opcional de ahorro de aire (piSECURE ES) puede ahorrar hasta un 99% del consumo.

CAUDAL DE VACÍO

Cartucho COAX®	Presión de alimentación	Consumo de aire	Caudal de vacío (Nl/s) a diferentes niveles de vacío (-kPa)										Vacío máx.
	MPa	Nl/s	0	10	20	30	40	50	60	70	80	90	-kPa
MINI Xi10-2	0,45	0,42	0,75	0,61	0,45	0,28	0,19	0,15	0,11	0,07	0,043	0,003	92
MINI Xi10-2	0,5	0,46	0,75	0,63	0,49	0,33	0,19	0,15	0,11	0,07	0,045	0,011	94
MINI Xi10-2	0,6	0,54	0,74	0,63	0,53	0,42	0,3	0,16	0,11	0,08	0,041	0,01	93

TIEMPOS DE EVACUACIÓN

Cartucho COAX®	Presión de alimentación	Consumo de aire	Tiempo de evacuación (s/l) hasta alcanzar los diferentes niveles de vacío (-kPa)									Vacío máx.
	MPa	Nl/s	10	20	30	40	50	60	70	80	90	-kPa
MINI Xi10-2	0,45	0,42	0,15	0,3	0,6	1,1	1,6	2,3	3,5	5,3	9,6	92
MINI Xi10-2	0,5	0,46	0,14	0,3	0,6	1	1,6	2,3	3,5	5,3	8,9	94
MINI Xi10-2	0,6	0,54	0,15	0,3	0,5	0,8	1,3	2	3,1	4,8	8,7	93

BECANI SOLUCIONES INDUSTRIALES

PLANO DE DIMENSIONES

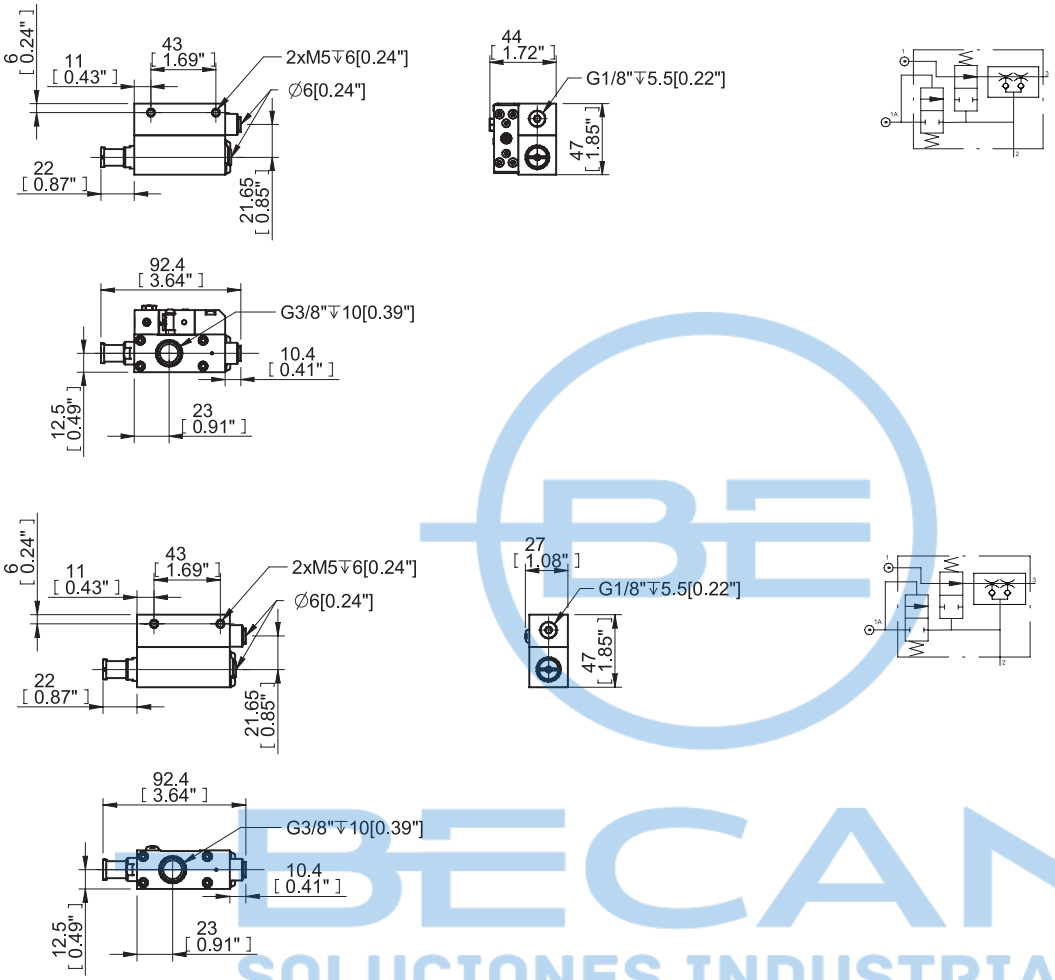

BECANI
SOLUCIONES INDUSTRIALES

INFORMACIÓN PARA PEDIDOS

Descripción	N.º artículo
piSECURE COAX® X10-2 ES	0200984
piSECURE COAX® X10-2	0200986

Válvula de retención de vacío VT-1H con COAX®

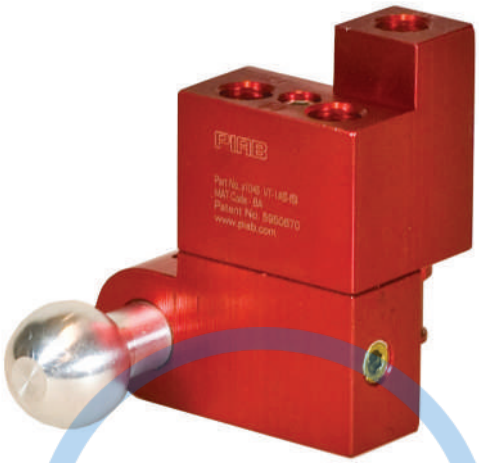

Esta bomba de vacío combina una elevada seguridad con la solución de mayor eficiencia energética para material no poroso, la tecnología COAX® con función de ahorro de aire automática. Dispone de una válvula de retención que atrapa el vacío en aplicaciones no porosas y de un dispositivo de ahorro de energía integrado que tiene como resultado un consumo energético prácticamente nulo. Es un producto excelente cuando se trabaja con dispositivos de manipulación de vacío que tienen que cumplir y satisfacer las normas de elevación legisladas para dispositivos de manipulación, como (DIN/SS) - EN 13155, norma ASME B30.20, etc.

Tiene el cartucho COAX® MINI Pi12-2 de dos etapas integrado y está disponible con pasador de bloqueo de 16 o 19 o rótula, estándar del sector. También está disponible con compensador de nivel para compensar las diferencias de nivel del objeto.

CAUDAL DE VACÍO

Cartucho COAX®	Presión de alimentación	Consumo de aire	Caudal de vacío (Nl/s) a diferentes niveles de vacío (-kPa)									Vacío máx.
	MPa	Nl/s	0	10	20	30	40	50	60	70	80	-kPa
MINI Pi12-2	0,32	0,44	0,68	0,6	0,44	0,27	0,19	0,14	0,1	0,06	0,03	90

TIEMPOS DE EVACUACIÓN

Cartucho COAX®	Presión de alimentación	Consumo de aire	Tiempo de evacuación (s/l) hasta alcanzar los diferentes niveles de vacío (-kPa)								Vacío máx.
	MPa	Nl/s	10	20	30	40	50	60	70	80	-kPa
MINI Pi12-2	0,32	0,44	0,17	0,32	0,58	1,1	1,8	2,7	4	6,4	90

IBECANI SOLUCIONES INDUSTRIALES

PLANO DE DIMENSIONES

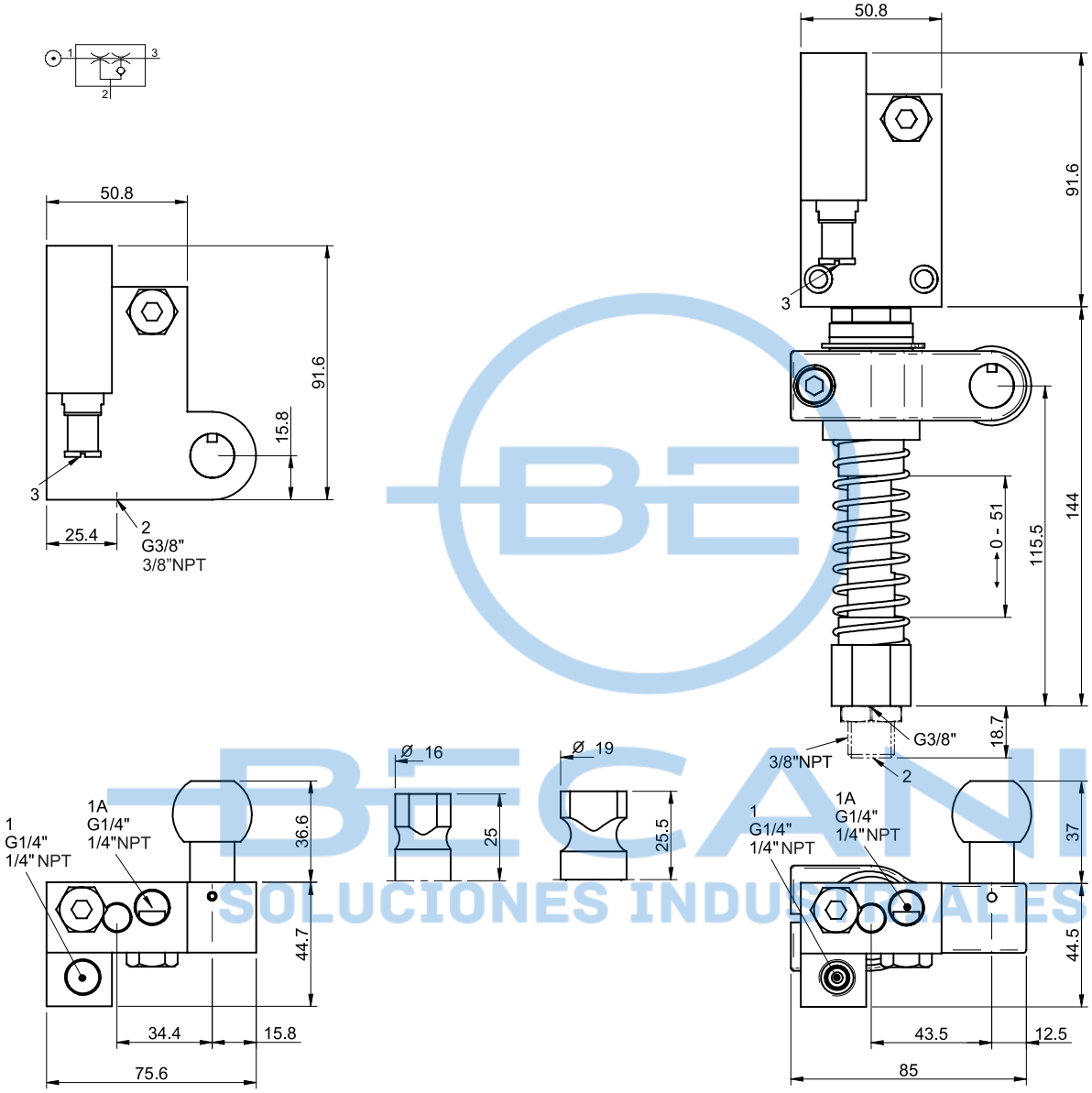

INFORMACIÓN PARA PEDIDOS

Descripción	N.º artículo
Válvula de retención de vacío VT-1H COAX®, roscas G, rótula, conexión izquierda	0110435
Válvula de retención de vacío VT-1H COAX®, roscas G, rótula, conexión derecha	0121018
Válvula de retención de vacío VT-1H COAX®, roscas G, clavija de bloqueo de 16, conexión izquierda	0109276
Válvula de retención de vacío VT-1H COAX®, roscas G, clavija de bloqueo de 16, conexión derecha	0121007

Las especificaciones están sujetas a cambios sin previo aviso.

Descripción	N.º artículo
Válvula de retención de vacío VT-1H COAX®, roscas G, clavija de bloqueo de 19, conexión izquierda	0111147
Válvula de retención de vacío VT-1H COAX®, roscas G, clavija de bloqueo de 19, conexión derecha	0119573
Válvula de retención de vacío VT-1H COAX®, roscas NPT, junta esférica, conexión izquierda	0121056
Válvula de retención de vacío VT-1H COAX®, roscas NPT, rótula, conexión derecha	0121057
Válvula de retención de vacío VT-1H COAX®, roscas NPT, clavija de bloqueo de 16, conexión izquierda	0121026
Válvula de retención de vacío VT-1H COAX®, roscas NPT, clavija de bloqueo de 16, conexión derecha	0121025
Válvula de retención de vacío VT-1H COAX®, roscas NPT, clavija de bloqueo de 19, conexión izquierda	0121038
Válvula de retención de vacío VT-1H COAX®, roscas NPT, clavija de bloqueo de 19, conexión derecha	0121039
Válvula de retención de vacío VT-1H COAX® con compensador de nivel, roscas G, junta esférica, conexión izquierda	0120990
Válvula de retención de vacío VT-1H COAX® con compensador de nivel, roscas G, rótula, conexión derecha	0121021
Válvula de retención de vacío VT-1HCOAX® con compensador de nivel, roscas G, clavija de bloqueo de 16, conexión izquierda	0109278
Válvula de retención de vacío VT-1H COAX® con compensador de nivel, roscas G, clavija de bloqueo de 16, conexión derecha	0121010
Válvula de retención de vacío VT-1HCOAX® con compensador de nivel, roscas G, clavija de bloqueo de 19, conexión izquierda	0120991
Válvula de retención de vacío VT-1H COAX® con compensador de nivel, roscas G, clavija de bloqueo de 19, conexión derecha	0121015
Válvula de retención de vacío VT-1H COAX® con compensador de nivel, roscas NPT, junta esférica, conexión izquierda	0121062
Válvula de retención de vacío VT-1H COAX® con compensador de nivel, roscas NPT, rótula, conexión derecha	0121063
Válvula de retención de vacío VT-1HCOAX® con compensador de nivel, roscas NPT, clavija de bloqueo de 16, conexión izquierda	0121032
Válvula de retención de vacío VT-1H COAX® con compensador de nivel, roscas NPT, clavija de bloqueo de 16, conexión derecha	0121031
Válvula de retención de vacío VT-1HCOAX® con compensador de nivel, roscas NPT, clavija de bloqueo de 19, conexión izquierda	0121044
Válvula de retención de vacío VT-1H COAX® con compensador de nivel, roscas NPT, clavija de bloqueo de 19, conexión derecha	0121045

BECANI SOLUCIONES INDUSTRIALES

Válvula de retención de vacío VT-1H Vacustat con COAX®

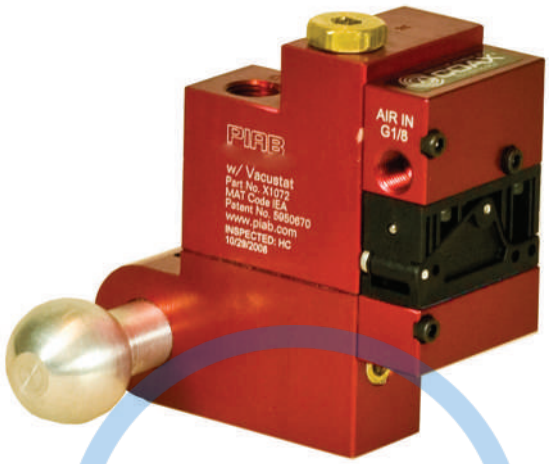

Esta bomba de vacío combina una elevada seguridad con la solución de mayor eficiencia energética para material no poroso, la tecnología COAX® con función de ahorro de aire automática. Dispone de una válvula de retención que atrapa el vacío en aplicaciones no porosas y de un dispositivo de ahorro de energía integrado que tiene como resultado un consumo energético prácticamente nulo. Es un producto excelente cuando se trabaja con dispositivos de manipulación de vacío que tienen que cumplir y satisfacer las normas de elevación legisladas para dispositivos de manipulación, como (DIN/SS) - EN 13155, norma ASME B30.20, etc.

Tiene el cartucho COAX® MINI Pi12-2 de dos etapas integrado y está disponible con pasador de bloqueo de 16 o 19 o rótula, estándar del sector. También está disponible con compensador de nivel para compensar las diferencias de nivel del objeto. Esta bomba tiene un dispositivo de ahorro energético integrado, Vacustat, que ofrece un consumo de aire prácticamente nulo en aplicaciones no porosas.

CAUDAL DE VACÍO

Cartucho COAX®	Presión de alimentación	Consumo de aire	Caudal de vacío (Nl/s) a diferentes niveles de vacío (-kPa)									Vacío máx.
	MPa	Nl/s	0	10	20	30	40	50	60	70	80	-kPa
MINI Pi12-2	0,32	0,44	0,68	0,6	0,44	0,27	0,19	0,14	0,1	0,06	0,03	90

TIEMPOS DE EVACUACIÓN

Cartucho COAX®	Presión de alimentación	Consumo de aire	Tiempo de evacuación (s/l) hasta alcanzar los diferentes niveles de vacío (-kPa)								Vacío máx.
	MPa	Nl/s	10	20	30	40	50	60	70	80	-kPa
MINI Pi12-2	0,32	0,44	0,17	0,32	0,58	1,1	1,8	2,7	4	6,4	90

BECANI SOLUCIONES INDUSTRIALES

PLANO DE DIMENSIONES

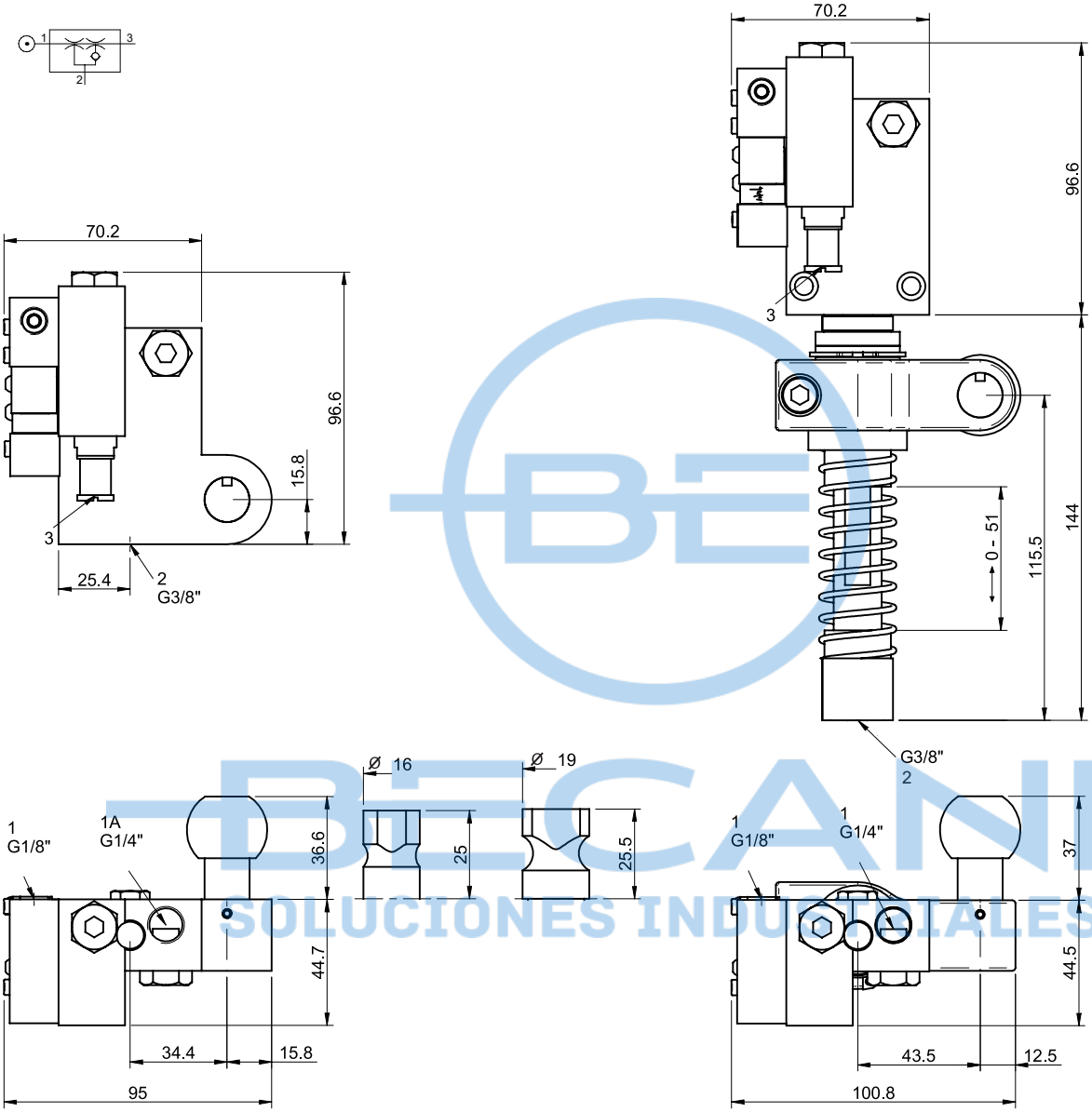

INFORMACIÓN PARA PEDIDOS

Descripción	N.º artículo
Válvula de retención de vacío VT-1H Vacustat con COAX®, roscas G, rótula, conexión izquierda	0119676
Válvula de retención de vacío VT-1H Vacustat con COAX®, roscas G, junta esférica, conexión derecha	0121019
Válvula de retención de vacío VT-1H Vacustat con COAX®, roscas G, clavija de bloqueo de 16, conexión izquierda	0120994
Válvula de retención de vacío VT-1H Vacustat con COAX®, roscas G, clavija de bloqueo de 16, conexión derecha	0121008

Las especificaciones están sujetas a cambios sin previo aviso.

Descripción	N.º artículo
Válvula de retención de vacío VT-1H Vacustat con COAX®, roscas G, clavija de bloqueo de 19, conexión izquierda	0120995
Válvula de retención de vacío VT-1H Vacustat con COAX®, roscas G, clavija de bloqueo de 19, conexión derecha	0121013
Válvula de retención de vacío VT-1H Vacustat con COAX®, roscas NPT, junta esférica, conexión izquierda	0127836
Válvula de retención de vacío VT-1H Vacustat con COAX®, roscas NPT, rótula, conexión derecha	0127837
Válvula de retención de vacío VT-1H Vacustat con COAX® con compensador de nivel, roscas G, junta esférica, conexión izquierda	0120997
Válvula de retención de vacío VT-1H Vacustat con COAX® con compensador de nivel, roscas G, rótula, conexión derecha	0121022
Válvula de retención de vacío VT-1H Vacustat con COAX® con compensador de nivel, roscas G, clavija de bloqueo 16, conexión izquierda	0120996
Válvula de retención de vacío VT-1H Vacustat con COAX® con compensador de nivel, roscas G, clavija de bloqueo 16, conexión derecha	0121011
Válvula de retención de vacío VT-1H Vacustat con COAX® con compensador de nivel, roscas G, clavija de bloqueo 19, conexión izquierda	0120998
Válvula de retención de vacío VT-1H Vacustat con COAX® con compensador de nivel, roscas G, clavija de bloqueo 19, conexión derecha	0121016
Válvula de retención de vacío VT-1HCOAX® con compensador de nivel, roscas G, clavija de bloqueo de 16, conexión izquierda	0109278
Válvula de retención de vacío VT-1H COAX® con compensador de nivel, roscas G, clavija de bloqueo de 16, conexión derecha	0121010
Válvula de retención de vacío VT-1HCOAX® con compensador de nivel, roscas G, clavija de bloqueo de 19, conexión izquierda	0120991
Válvula de retención de vacío VT-1H COAX® con compensador de nivel, roscas G, clavija de bloqueo de 19, conexión derecha	0121015
Válvula de retención de vacío VT-1H COAX® con compensador de nivel, roscas NPT, junta esférica, conexión izquierda	0121062
Válvula de retención de vacío VT-1H COAX® con compensador de nivel, roscas NPT, rótula, conexión derecha	0121063
Válvula de retención de vacío VT-1HCOAX® con compensador de nivel, roscas NPT, clavija de bloqueo de 16, conexión izquierda	0121032
Válvula de retención de vacío VT-1H COAX® con compensador de nivel, roscas NPT, clavija de bloqueo de 16, conexión derecha	0121031
Válvula de retención de vacío VT-1HCOAX® con compensador de nivel, roscas NPT, clavija de bloqueo de 19, conexión izquierda	0121044
Válvula de retención de vacío VT-1H COAX® con compensador de nivel, roscas NPT, clavija de bloqueo de 19, conexión derecha	0121045

BECANI SOLUCIONES INDUSTRIALES

Classic H40

Una bomba de vacío tradicional de Piab desarrollada para el uso en el sector químico o en entornos químicamente agresivos. Puede alcanzar mayores niveles de vacío, incluso hasta los 99,8 -kPa. La bomba de vacío Classic H40 está fabricada en PPS compuesto. Recomendamos su uso en aplicaciones no porosas y con presencia de fuga prácticamente cero.

CAUDAL DE VACÍO

Presión de alimentación	Consumo de aire	Caudal de vacío (Nl/s) a diferentes niveles de vacío (-kPa)												Vacío máx.
MPa	Nl/s	0	10	20	30	40	50	60	70	80	90	95	99	-kPa
0,6	2,6	2,8	2,1	1,5	0,9	0,4	0,3	0,2	0,14	0,1	0,095	0,019	0,005	99,8

TIEMPOS DE EVACUACIÓN

Presión de alimentación	Consumo de aire	Tiempo de evacuación (s/l) hasta alcanzar los diferentes niveles de vacío (-kPa)												Vacío máx.
MPa	Nl/s	10	20	30	40	50	60	70	80	90	95	99	99,5	-kPa
0,6	2,6	0,032	0,075	0,15	0,32	0,64	1,1	1,7	2,6	3,9	5,5	9,8	12	99,8

BECANI SOLUCIONES INDUSTRIALES

PLANO DE DIMENSIONES

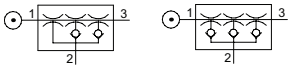

	1	2	3
D	1/8"NPSF	G3/4"	G3/4"
AD	G3/4"	G3/4"	G3/4"
E	1/4"NPT	3/4"NPT	3/4"NPT

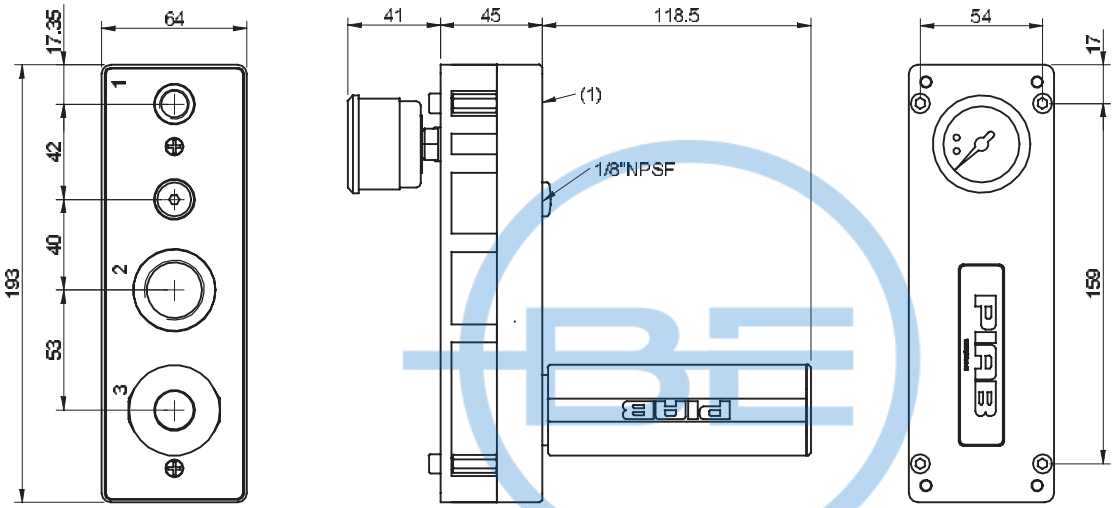

INFORMACIÓN PARA PEDIDOS

Descripción	N.° artículo
Bomba de vacío CLASSIC H40, PPS(D) compuesto, juntas Viton®	0100194

BECANI SOLUCIONES INDUSTRIALES

Classic H120

Una bomba de vacío tradicional de Piab desarrollada para el uso en el sector químico o en entornos químicamente agresivos. Puede alcanzar mayores niveles de vacío, incluso hasta los 100,8 -kPa. Está disponible con placa de conexión en PPS compuesto o aluminio. Recomendamos su uso en aplicaciones no porosas y con presencia de fuga prácticamente cero.

CAUDAL DE VACÍO

Presión de alimentación	Consumo de aire	Caudal de vacío (Nl/s) a diferentes niveles de vacío (-kPa)												Vacío máx.
MPa	Nl/s	0	10	20	30	40	50	60	70	80	90	95	99	-kPa
0,6	7,6	8,4	6,6	4,7	2,7	1,5	1,2	0,86	0,62	0,43	0,1	0,05	0,01	100,8

TIEMPOS DE EVACUACIÓN

Presión de alimentación	Consumo de aire	Tiempo de evacuación (s/l) hasta alcanzar los diferentes niveles de vacío (-kPa)													Vacío máx.
MPa	Nl/s	10	20	30	40	50	60	70	80	90	95	99	99,5	100,3	-kPa
0,6	7,6	0,018	0,033	0,06	0,11	0,18	0,27	0,42	0,62	1,3	2,1	4,2	5,4	8,3	100,8

BECANI SOLUCIONES INDUSTRIALES

PLANO DE DIMENSIONES

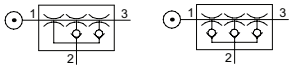

	1	2	3
D	1/8"NPSF	G1/4"	G1/4"
AD	G1/4"	G1/4"	G1/4"
E	1/4"NPT	3/4"NPT	3/4"NPT

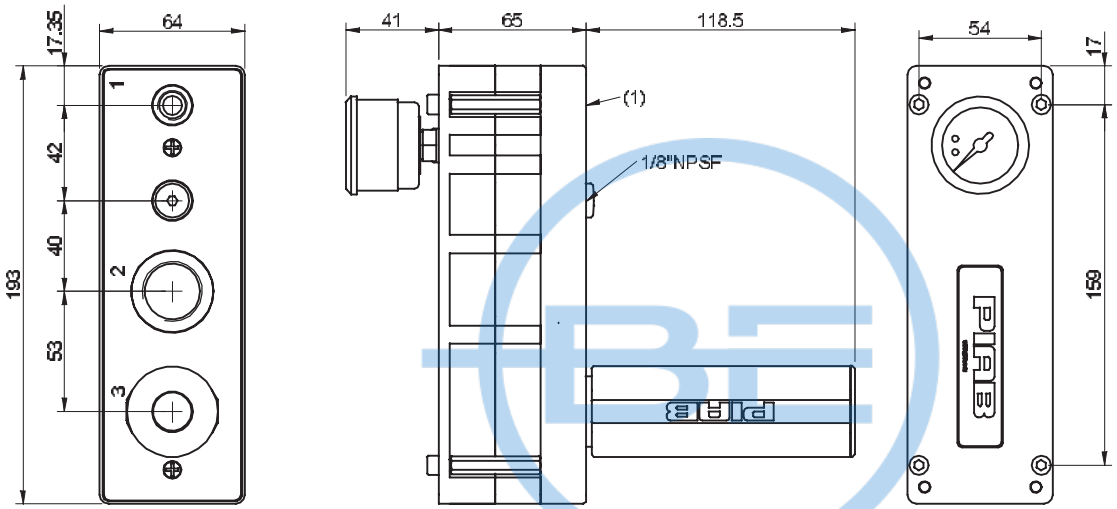

INFORMACIÓN PARA PEDIDOS

Descripción	N.° artículo
Bomba de vacío CLASSIC H120, placa de conexión en PPS(D) compuesto, juntas Viton®	0100212
Bomba de vacío CLASSIC H120, con. AD, juntas NBR	0102131

BECANI SOLUCIONES INDUSTRIALES

Lab Vac LVH40

Esta bomba de vacío está hecha a medida para aplicaciones de laboratorio, como la desgasificación, el filtrado por vacío, el secado de geles y la evaporación por rotación. Puede lograr elevados niveles de vacío de 20 mbar abs. con un caudal de vacío máximo de 9 m^3/h. No hay riesgo de "retroceso", que puede provocar daños en las muestras de prueba. Su bajo nivel de ruido, fácil instalación y mantenimiento son muy apreciados.

Tiene una alta resistencia química, con la opción de disponer de material de sellado Kalrez con el cual normalmente se logra una resistencia química insuperable.

CAUDAL DE VACÍO

Presión de alimentación	Consumo de aire	Caudal de vacío (Nl/s) a diferentes niveles de vacío (-kPa)											Vacío máx.
MPa	Nl/s	0	10	20	30	40	50	60	70	80	90	95	-kPa
0,60	2,6	2,5	1,8	1,3	0,7	0,53	0,35	0,24	0,16	0,12	0,06	0,02	98

TIEMPOS DE EVACUACIÓN

Presión de alimentación	Consumo de aire	Tiempo de evacuación (s/l) hasta alcanzar los diferentes niveles de vacío (-kPa)										Vacío máx.
MPa	Nl/s	10	20	30	40	50	60	70	80	90	95	-kPa
0,60	2,6	0,04	0,09	0,18	0,41	0,71	1,09	1,65	2,48	3,91	6,01	98

BECANI SOLUCIONES INDUSTRIALES

PLANO DE DIMENSIONES

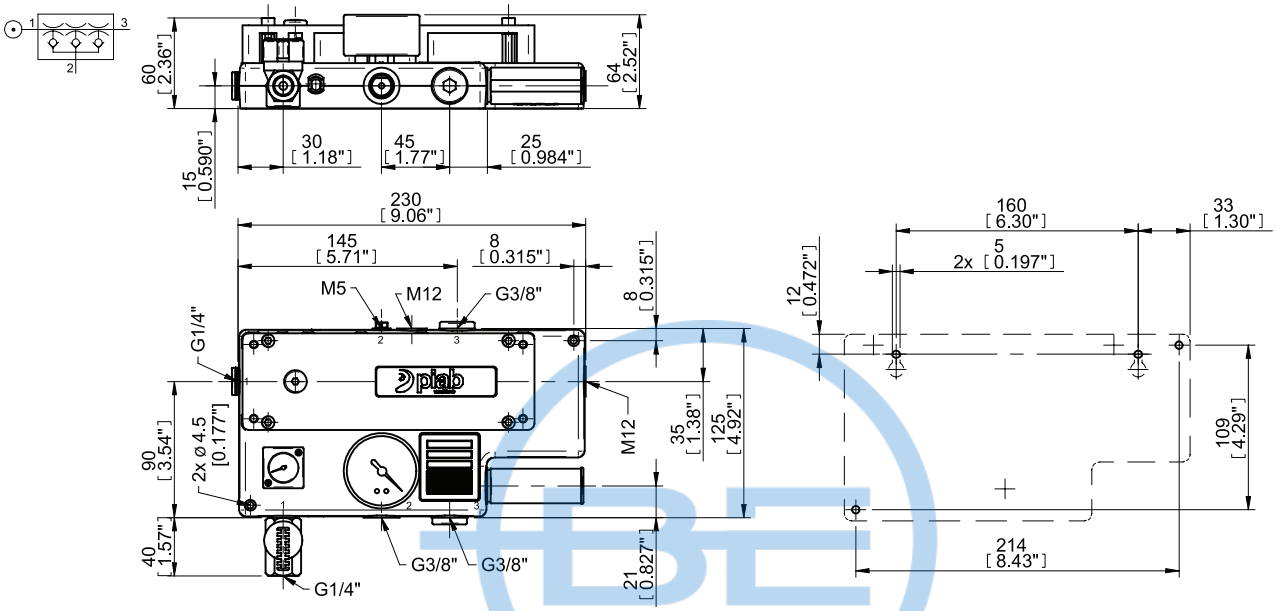

INFORMACIÓN PARA PEDIDOS

Descripción	N.º artículo
Lab Vac LVH40K6, juntas Viton®, válvulas de retención Kalrez	0103684
Lab Vac LVH40K6, juntas EPDM, válvulas de mariposa Kalrez	0124540

BECANI SOLUCIONES INDUSTRIALES

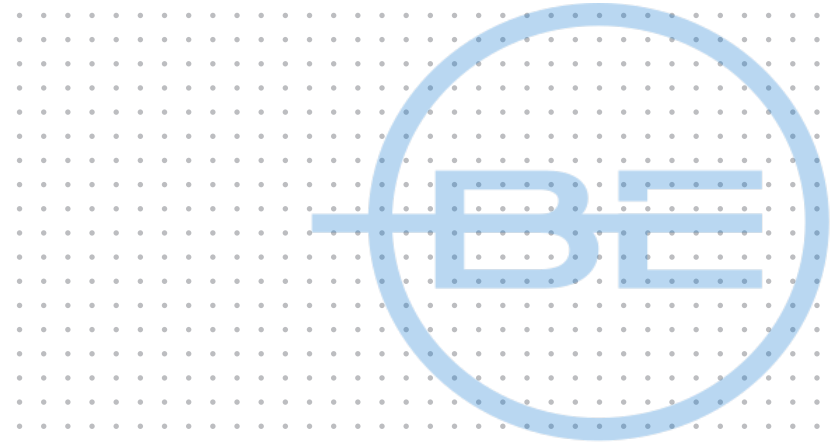

BECANI

SOLUCIONES INDUSTRIALES

Notas

BECANI
SOLUCIONES INDUSTRIALES

N.º ref. 0211263, Rev.00 Piab AB, 2018-06

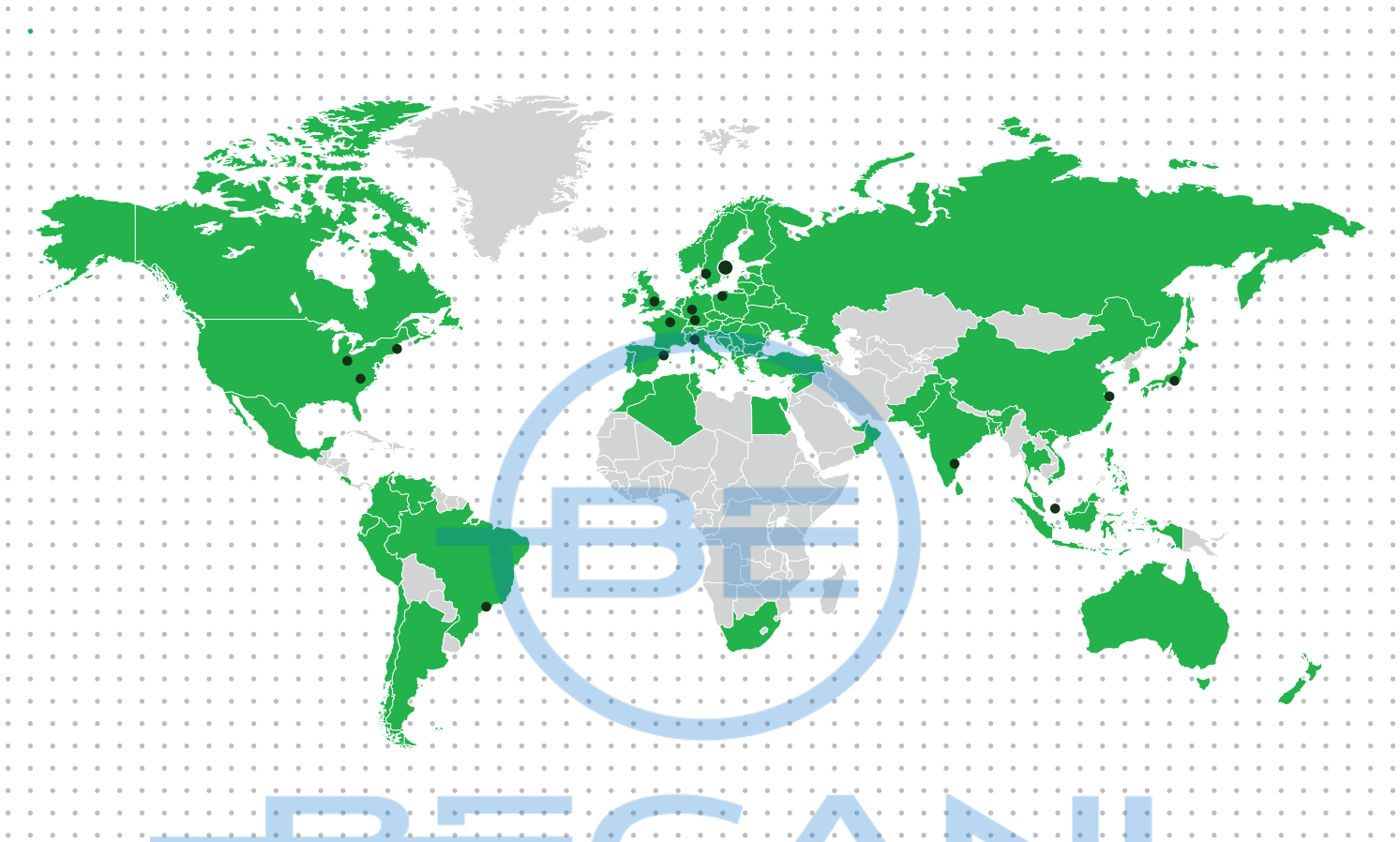

BECANI
SOLUCIONES INDUSTRIALES

BRASIL – São Paulo
+55 11 4492 9050
info-brasil@piab.com

CANADÁ – Hingham MA
(Estados Unidos)
+1 781 337 7309
info-usa@piab.com

CHINA – Shanghái
+86 21 5237 6545
info-china@piab.com

FRANCIA – Lagny sur Marne
+33 1 6430 8267
info-france@piab.com

ALEMANIA – Butzbach
+49 6033 7960-0
info-germany@piab.com

ALEMANIA – Schmallenberg
Agarre robótico
+49 (0) 29 72/962 17-11
info-germany@piab.com

MÉXICO – Hingham MA
(Estados Unidos)
+1 781 337 7309
info-mxca@piab.com

INDIA – Chennai
+91 9444 25 36 48
info-india@piab.com

ITALIA – Torino
+39 011 226 36 66
info-italy@piab.com

JAPÓN – Tokyo
+81 3 6662 8118
info-japan@piab.com

POLONIA – Gdansk
+48 58 785 08 50
info-poland@piab.com

ESPAÑA – Barcelona
+34 93 6333876
info.es@piab.com

SINGAPUR
+65 6455 7006
info-singapore@piab.com

SUECIA – Estocoolmo (HQ)
+46 8 630 25 00
info-sweden@piab.com

SUECIA – Mölndal
Manipulación ergonómica
+46 31 67 01 00
info-sweden@piab.com

REINO UNIDO – Loughborough
+44 1509 857 010
info-uk@piab.com

ESTADOS UNIDOS – Hingham (MA)
+1 781 337 7309
info-usa@piab.com

ESTADOS UNIDOS – Xenia (OH)
Agarre robótico
+1 888 727 3628
info-usa@piab.com

ESTADOS UNIDOS – Charlotte (NC)
Manipulación ergonómica
+1 704 527 5052
info-usa@piab.com

Smart solutions for the automated world™ piab